epoq

# Assembly manual

Monteringsanvisning - Monteringsvejledning
Asennusohjeet

**SE** Hur man läser monteringsmanualen

**DK** Sådan læses monteringsvejledningen

**NO** Hvordan lese monteringsmanualen

**FI** Kuinka lukea asennusohjetta

**EN** How to read the assembly manual

## EN Table of contents


| | CLICK | Nova Pro Scala |
|---|---|---|
| **Chapter 1: G** | | |
| Get re ....4 | | |
| ssembly manual....8 | | |
| ....9 | | |
| step....10 | | |
| commended tools....14 | | |
| Note! Accessories have their own manuals....15 | | |
| Cabinet heights....15 | | |
| Point of attachment 2330 mm....16 | 18 | |
| Point of attachment 2110 mm....17 | 19 | |
| Good to know when installing....20 | | |
| **Chapter 2: Mounting the cainets** | | |
| Check when mounting click cabinets.... | 95 | |
| Disassembly of click.... | 96 | |
| Corner base cabinet 90....23 | 98 | |
| Base corner 120....27 | 103 | |
| Base cabinet 15x70 cm....32 | 107 | |
| Base cabinet....35 | 109 | |
| Base cabinet for sink....38 | 112 | |
| Base cabinet for hob....42 | 115 | |
| Base cabinet for oven....47 | 119 | |
| Raised washing mashine/bench....53 | 124 | |
| Base cabinet end unit....58 | | |
| Wall corner cabinet....59 | 126 | |
| Wall cabinet....63 | 128 | |
| Wall cabinet 143....66 | 130 | |
| Horizontal wall cabinet....71 | 135 | |
| Top cabinet over refridgerator....74 | 137 | |
| Wall cabinet end unit....79 | | |
| Tall unit....80 | 140 | |
| Tall unit for integrated appliances....84 | 143 | |
| 125 cm cabinet for integrated appliances....90 | 149 | |
| **Chapter 3: Installing the kitchen** | | |
| Legs for plinth....153 | | |
| Legs for plinth metal....157 | | |
| Install base cabinet....158 | 161 | |
| Install wall cabinet....164 | 168 | |
| Cover panels....172 | | |
| Install cover panels....176 | | |
| Spacers....179 | | |
| Floor pilasters....187 | | |
| Pilasters between cabinets....189 | | |
| Pilasters wall cabinet....191 | | |
| Raised countertops....193 | | |
| ....198 | | |
| ....201 | | |
| ....205 | | |
| ...ongline....206 | | |
| L-profile for tall unit for integrated appliances.... 207 | | |
| Shelves....208 | | |
| **XP drawers....271- 240** | | |
| **Nova Pro Scala drawers....303- 278** | | |
| Lowdrawer....210 | | 241 |
| High drawer....214 | | 247 |
| Inner drawer front....219 | | 253 |
| Location of drawer slides....221 | | 255 |
| Drawer slides....224 | | |
| Recycling drawer....227 | | |
| Drawer integrated below sink....229 | | |
| Drawer slides 30 cm....232 | | 266 |
| Drawer slides 55 cm.... | | 258 |
| Drawer slides for waste sorting.... | | 260 |
| Drawer slides 27 cm under sink.... | | 262 |
| Drawer slides 40 cm.... | | 264 |
| Insert the drawers....235 | | 269 |
| Remove drawers....236 | | 270 |
| Adjust the drawers....237 | | 271 |
| Tipmatic soft close.... | | 275 |
| Integrated wooden drawers....279 | | |
| Cover panel bench cabinet....282 | | |
| Connector for drawer front....284 | | |
| Connector plate....287 | | |
| Wave handle....292 | | |
| Wave connection handle....293 | | |
| Wave front profil connection....294 | | |
| Hinges....302 | | |
| Hinges alu soft close....306 | | |
| Hinges for 90x90 bench corner cabinet....308 | | |
| Hinge adjustment....311 | | |
| Adjustment of soft close....312 | | |
| Wooden dowels....313 | | |
| Cover panel for tall unit....314 | | |
| Handles and knobs....318 | | |
| Flap hinges....322 | | |
| **Chapter 4: Maintenance** | | |
| Maintenance....342 | | |


Standard

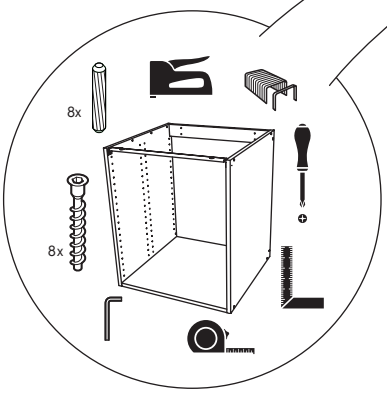


Click

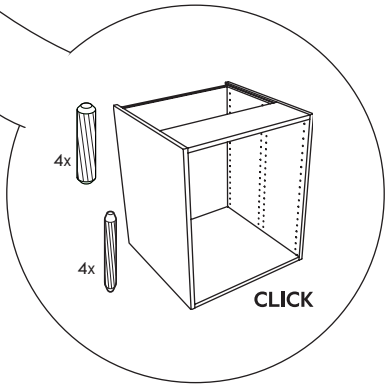


XP

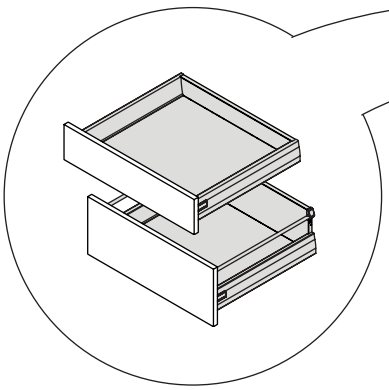

Nova Pro Scala

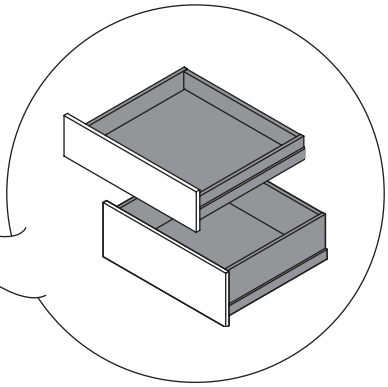

SE **Säkerhetsvarning**

DK **Sikkerhedsadvarsel**

NO **Sikkerhetsadvarsel**

FI **Turvallisuusvaroitus**

EN **Safety warning**

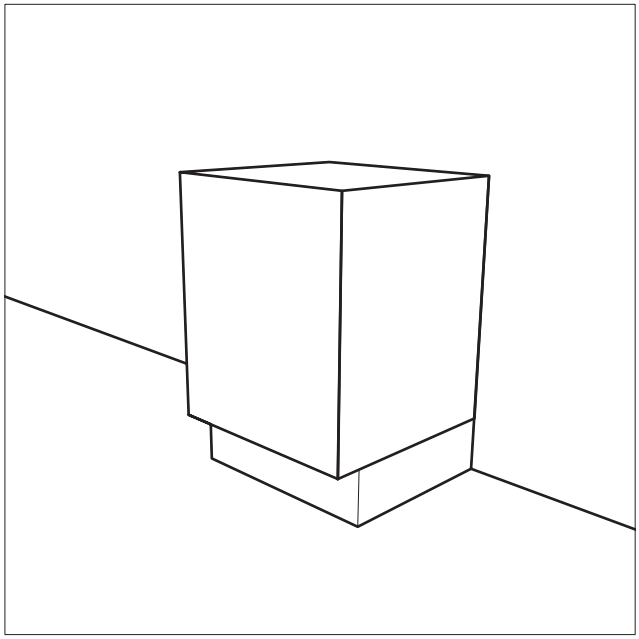

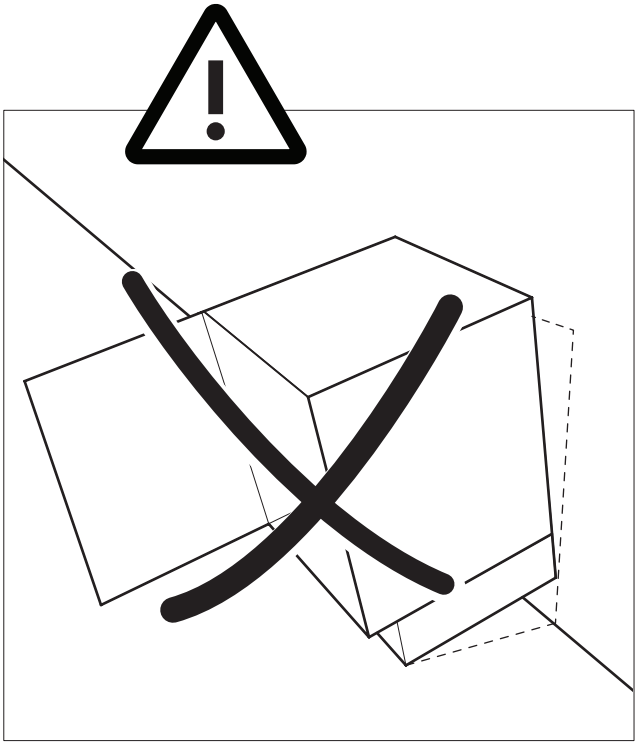

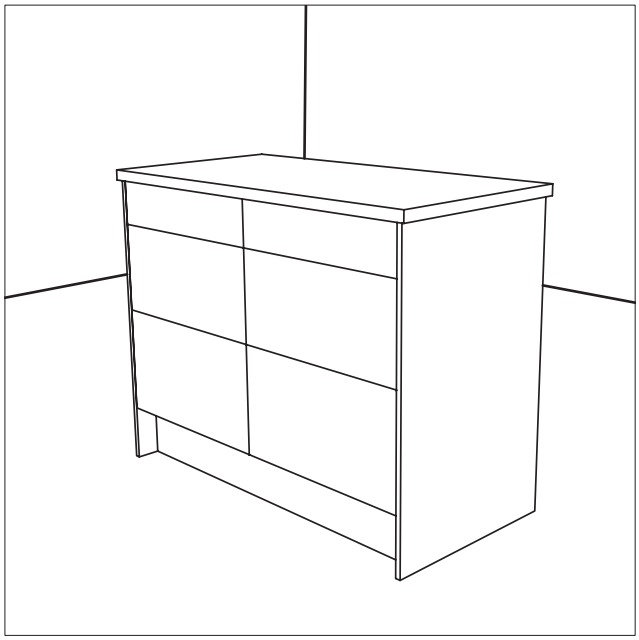

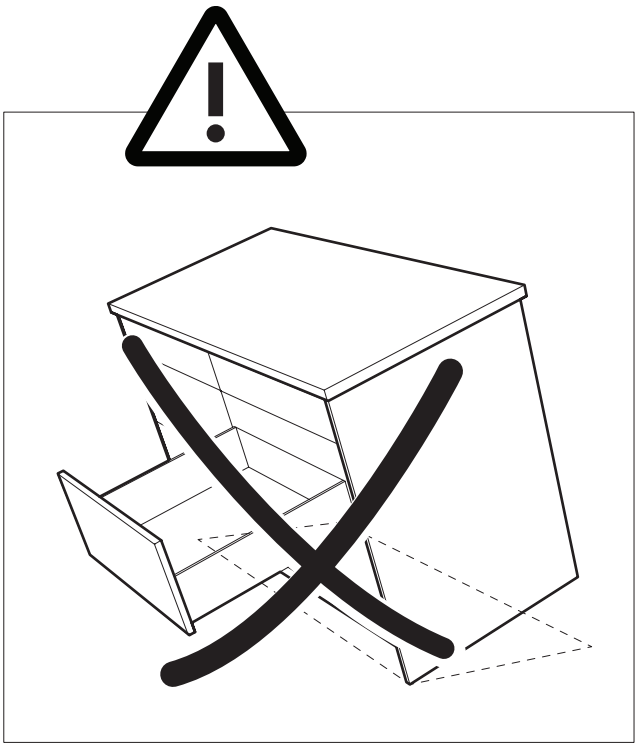

SE **VARNING!** Allvarliga och potentiellt dödliga olyckor kan ske till följd av möbler som välter eller faller ner. För att förhindra att denna möbel välter eller faller ner skall den monteras enligt våra instruktioner och permanent fästas till vägg med möbelns fästanordningar. Skruvar för väggen medföljer ej eftersom olika väggar kräver olika typer av skruvar. Använd skruvar avsedda för väggarna i ditt hem. Bedöm väggens lämplighet och säkerställ att väggen och skruvarna tål de krafter som de blir utsatta för. Kontakta fackhandlare för råd om val av skruvar.

**VARNING!** Allvarliga och potentiellt dödliga olyckor kan ske till följd av möbler som välter. För att förhindra att skåp som används i köksö välter måste dessa fästas permanent i golvet. Fästbeslag för golv medföljer ej eftersom olika golv kräver olika typer av fästbeslag. Använd fästbeslag avsedda för golvet i ditt hem. Kontakta fackhandlare för råd om val av fästbeslag. Säkerhetsrekommendation: placera tunga föremål i den nedersta lådan, använd dörr till små öar. Förhindra att barn klättrar eller hänger i lådor, dörrar eller hyllor.

DK **ADVARSEL!** Alvorlige og potentielle dødsulykker kan opstå som følge af, at skabselementer vælter eller falder ned fra vægge. For at forhindre, at skabe vælter, eller falder ned skal det være monteret i henhold til instruktionerne, og det skal være permanent fastgjort til væggen som beskrevet i monteringsanvisningen med de medfølgende væg beslag. Skruer til fastgørelse af skabe er ikke inkluderet, fordi forskellige vægge kræver forskellige skruer. Brug skruer som passer til væggene i dit hjem. Vurder væggenes tilstand for at være sikker på, at skruerne tåler de kræfter, de udsættes for. Kontakt et byggemarked for rådgivning om skruer.

**ADVARSEL!** Alvorlige og potentielle dødsulykker kan opstå som følge af, at skabselementer vælter. For at undgå at skabe i en evt. køkkenø vælter, skal de permanent fastgøres til gulvet. Beslag til gulv af skabe er ikke inkluderet, fordi forskellige gulv kræver forskellige beslag og skruer. Brug beslag og skruer som er beregnet til gulvene i dit hjem. Kontakt et byggemarked for rådgivning om fastgørelse af køkkenskabe til dit gulv. Sikkerhedsanbefaling: Placer de tungeste ting i de nederste skuffer, benyt låger på mindre fritstående øer. Sørg for, at børn ikke klatrer eller hænger i skuffer, døre eller hylder.

NO **ADVARSEL!** Alvorlige og potensielt dødelige ulykker kan skje som følge av møbler som velter eller faller ned. For å forhindre at dette møbelet velter eller faller ned, må det monteres etter våre instruksjoner, og det må festes permanent til veggen med møbelets festeanordning. Skruer for vegg er ikke inkludert fordi ulike vegger krever ulike skruer. Bruk skruer som er beregnet for veggene i ditt hjem. Vurder egenskapene til veggen for å være sikker på at skruene vil tåle kreftene de vil bli utsatt for. Kontakt en jernvarehandel for råd om skruer.

**ADVARSEL!** Alvorlige og potensielt dødelige ulykker kan skje som følge av møbler som velter. For å hindre at skap som brukes i en kjøkkenøy skal velte, må de festes permanent til gulvet. Festeanordning til gulv er ikke inkludert, fordi ulike gulvmaterialer krever ulike typer festeanordning. Bruk en festeanordning som er egnet for gulvet i ditt hjem. Kontakt en jernvarehandel for råd om festeanordning. Sikkerhetsanbefalinger: legg tunge ting i de nederste skuffene, monter dører på små kjøkkenøyer. Hindre barn fra å klatre eller henge i skuffer, dører og hyller.

FI **VAROITUS!** Vakavia sekä hengenvaarallisia tapaturmia voi sattua, jos kalusteet pääsevät kaatumaan päälle. Tämän välttämiseksi kaapit on asennettava ohjeen mukaisesti, ja kaapit tulee kiinnittää seinään siihen tarkoitetuilla välineillä. Seinäkiinnitykseen käytettäviä ruuveja ei sisälly pakkaukseen, sillä eri seinämateriaalit edellyttävät erilaisia kiinnitysruuveja. Käytä vain sellaisia ruuveja, jotka soveltuvat kyseiseen seinämateriaaliin ja että ne kestävät kaappiin kohdistuvan rasituksen. Varmistaaksesti oikeiden ruuvien käytön, suosittelemme olemaan yhteydessä paikalliseen rautakauppaan.

**VAROITUS!** Kalusteen kaatuminen voi aiheuttaa vakavia ja mahdollisesti hengenvaarallisia vammoja. Keittiösaarekkeessa käytettävät kaapit tulee kiinnittää kiinteästi lattiaan kaappien kaatumisen estämiseksi. Kaappien kiinnitysruuvit eivät sisälly pakkaukseen, koska erilaiset lattiamateriaalit edellyttävät erilaisia kiinnitysruuveja. Käytä vain kodin lattiaan sopivia kiinnitysruuveja. Varmistaaksesti oikeiden ruuvien käytön, suosittelemme olemaan yhteydessä paikalliseen rautakauppaan. Turvallisuussuositukset: - Aseta raskaat esineet alimpiin laatikoihin, käytä mielummin ovia pienille saarekkeille kuin laatikostoja. Estä lapsia kiipeämästä tai roikkumasta laatikostoissa, ovissa tai hyllyissä.

EN **WARNING!** Serious and potentially fatal injuries can occur from furniture overturning or falling down. In order to prevent this furniture from overturning or falling down it shall be installed according to our instructions and be permanently fixed to the wall with the wall attachment devices provided. Screws for the wall are not included since different walls requires types of screws. Use screws suitable for your walls. Assess the suitability of the wall to ensure that the wall and screws will withstand the forces generated. For advice on suitable screws, contact your local specialized dealer.

**WARNING!** Serious and potentially fatal injuries can occur from furniture overturning. In order to prevent cabinets, used in kitchen island, from overturning these must be permanently attached to the floor. Floor attachment devices are not included since different floor materials require different types of devices. Use attachment devices suitable for the floor in your home. For advice on suitable attachment devices, contact your local specialized dealer. Safety recommendation: - Place heavy items in the lowest drawers, use doors for small islands. Prevent children from climbing or hanging on drawers, doors or shelves.

# SE Innehållsförteckning


| | CLICK | Nova Pro Scala |
|---|---|---|
| Hur man läser monteringsmanualen | 1 | |
| Säkerhetsvarning | 2 | |
| **Kapitel 1: Förbered monteringen!** | **7** | |
| Förbered monteringen! | 8 | |
| Ordlista | 11 | |
| Steg för steg | 12 | |
| Rekommenderade verktyg | 16 | |
| Obs! Tillbehör har egna manualer | 17 | |
| Skåphöjder | 17 | |
| Kottlingshöjder 2110 mm | 19 | 21 |
| Kottlingshöjder 2330 mm | 18 | 20 |
| Tips och råd vid installation | 22 | |
| **Kapitel 2: Montering av skåp** | **24** | |
| Kontroll vid montering av click skåp | 104 | |
| Demontering av click | 105 | |
| Hörnbänkskåp 90 | 25 | 107 |
| Hörnbänkskåp 100/120 | 29 | 112 |
| Bänkskåp 15/20x70 cm | 34 | 116 |
| Bänkskåp | 37 | 118 |
| Bänkskåp för diskho | 40 | 121 |
| Bänkskåp för spishäll | 44 | 124 |
| Bänkskåp för integrerad ugn | 49 | 128 |
| Stödbalk | 55 | |
| Skåp för tvättmaskin/sittbänk | 57 | 133 |
| Avslutningsbänkskåp | 62 | |
| Vägghörnskåp | 63 | 135 |
| Vägghörnskåp 80 | 67 | 137 |
| Väggskåp | 71 | 140 |
| Väggskåp 143 | 74 | 142 |
| Horisontellt väggskåp | 79 | 146 |
| Överskåp ovan kyl/frys | 82 | 148 |
| Avslutningsväggskåp | 88 | |
| Högskåp | 89 | 153 |
| Högskåp för integrerad vitvara | 93 | 155 |
| 125 cm högskåp för integrerad vitvara | 99 | 162 |
| **Kapitel 3: Montering av kök** | **165** | |
| Stödben | 166 | |
| Stödben metall | 170 | |
| Montera bänkskåp mot vägg | 171 | 174 |
| Montera väggskåp | 177 | 181 |
| Täcksidor | 185 | |
| Montera täcksidor | 189 | |
| Passbit bänkhörnskåp | 192 | |
| Passbit vägghörnskåp | 194 | |
| Passbit | 197 | |
| Pilastrar bänkskåp och högskåp | 205 | |
| Pilastrar mellan skåp | 207 | |
| Pilastrar väggskåp | 209 | |
| Upphöjd bänkskiva | 211 | |
| Ljusramplist | 216 | |
| Takanslutning | 219 | |
| Krönlist | 227 | |
| Sockel | 231 | |
| Ventilationsgaller | 232 | |
| Vinkeljärn till högskåp för integrerad vitvara | 233 | |
| Hyllplan | 234 | |
| **XP lådor** | **236 - 266** | |
| **Nova Pro Scala lådor** | **267 - 303** | |
| Låg låda | 236 | 267 |
| Hög låda | 240 | 273 |
| Invändig lådfront | 245 | 279 |
| Placering av lådskenor | 247 | 280 |
| Lådskenor | 250 | |
| Låda till källsortering | 253 | |
| Integrerad låda under diskho | 255 | |
| Lådskena 30 cm | 258 | 291 |
| Lådskenor 55 cm | | 283 |
| Lådskenor till källsortering | | 285 |
| Lådskenor 27 cm under diskho | | 287 |
| Lådskenor 40 cm | | 289 |
| Sätta i lådor | 261 | 294 |
| Ta ut lådor | 262 | 295 |
| Justera lådorna | 263 | 296 |
| Tipmatic soft close | | 300 |
| Integrerad trälåda | 304 | |
| Täckfront bänkskåp | 307 | |
| Kopplingsbeslag | 309 | |
| Kopplingsplatta | 312 | |
| Wave handtag | 317 | |
| Wave kopplingshandtag | 318 | |
| Wave beslag för sammankoppling | 319 | |
| Gångjärn | 327 | |
| Gångjärn alu soft close | 331 | |
| Gångjärn för 90x90 bänkhörn | 333 | |
| Justering av gångjärn | 336 | |
| Inställning av soft close | 337 | |
| Träplugg | 338 | |
| Täckfront till högskåp | 339 | |
| Handtag och knoppar | 343 | |
| Klaffbeslag | 348 | |
| **Kapitel 4: Underhåll** | **354** | |
| Underhåll | 355 | |


# DK Indholdsfortegnelse


| | CLICK | Nova Pro Scala |
|---|---|---|
| Sådan læses monteringsvejledningen | 1 | |
| Sikkerhedsadvarsel | 2 | |
| **Kapitel 1: Forbered monteringen!** | **7** | |
| Forbered monteringen! | 8 | |
| Ordliste | 11 | |
| Trin for trin | 12 | |
| Anbefalede værktøjer | 16 | |
| Obs! Tilbehør har egne manualer | 17 | |
| Skabshøjder | 17 | |
| Fastgørelsespunkter 2330 mm | 19 | 21 |
| Fastgørelsespunkter 2110 mm | 18 | 20 |
| Tips og råd ved montering | 22 | |
| **Kapitel 2: Montering av skab** | **24** | |
| Kontrol ved montering af Click skab | 104 | |
| Afmontering af click | 105 | |
| Hjørneunderskab 90 | 25 | 107 |
| Hjørneunderskab 100/120 | 29 | 112 |
| Underskab 15/20x70 cm | 34 | 116 |
| Underskab | 37 | 118 |
| Vaskeskab | 40 | 121 |
| Underskab til kogeplade | 44 | 124 |
| Underskab til indbygningsovn | 49 | 128 |
| Støttebjælke | 55 | |
| Underskab til vaskemaskine/bænk | 57 | 133 |
| Afsluttende underskab | 62 | |
| Hjørneoverskab | 63 | 135 |
| Hjørneoverskab 80 | 67 | 137 |
| Overskab | 71 | 140 |
| Overskab 143 | 74 | 142 |
| Liggende overskab | 79 | 146 |
| Topskab køleskab/fryser | 82 | 148 |
| Afslutningsreol | 88 | |
| Højskab | 89 | 153 |
| Højskab til integreret hvidevarer | 93 | 155 |
| 125 cm højskab til integreret hvidevarer | 99 | 162 |
| **Kapitel 3: Montering av køkken** | **165** | |
| Støtteben | 166 | |
| Støtteben metal | 170 | |
| Montering af underskab mot væg | 171 | 174 |
| Montering af overskab | 177 | 181 |
| Dæksider | 185 | |
| Montering af dæksider | 189 | |
| Tilpasning hjørneskab | 192 | |
| Tilpasning hjørneoverskab | 194 | |
| Tilpasninger | 197 | |
| Pilastre underskab og højskab | 205 | |
| Pilastre mellem skabe | 207 | |
| Pilastre overskab | 209 | |
| Forhøjede bordplade | 211 | |
| Lysliste | 216 | |
| Toplist | 219 | |
| Topliste | 227 | |
| Sokkel | 231 | |
| Ventilationsriste | 232 | |
| Vinkelbeslag for højskab til integreret hvidevarer | 233 | |
| Hylder | 234 | |
| **XP skuffer** | **236 - 266** | |
| **Nova Pro Scala skuffer** | **267 - 303** | |
| Lav skuffe | 236 | 267 |
| Høj skuffe | 240 | 273 |
| Indvendig skuffefront | 245 | 279 |
| Placering af skuffeskinner | 247 | 280 |
| Skuffeskinner | 250 | |
| Skuffe til affaldssortering | 253 | |
| Integreret skuffe under vask | 255 | 291 |
| Skuffeskinner 30 cm | 258 | |

| | | |
|---|---|---|
| Skuffeskinner 55 cm | | 283 |
| Skuffeskinner til affaldssystem | | 285 |
| Skuffeskinner 27 cm under vask | | 287 |
| Skuffeskinner 40 cm | | 289 |
| Montering af skuffer | 261 | 294 |
| Afmontering af skuffer | 262 | 295 |
| Juster skufferne | 263 | 296 |
| Tipmatic soft close | | 300 |
| Integreret træskuffer | 304 | |
| Dækside underskab | 307 | |
| Samlebeslag | 309 | |
| Samleplade | 312 | |
| Wave håndtag | 317 | |
| Wave samlegreb | 318 | |
| Wave samlebeslag | 319 | |
| Hængsler | 327 | |
| Hængsel alu soft close | 331 | |
| Hængsler til 90x90 hjørneunderskab | 333 | |
| Justering af hængsler | 336 | |
| Justering af soft close | 337 | |
| Trædyvel | 338 | |
| Dækside til højskabe | 339 | |
| Greb og knopper | 343 | |
| Klapbeslag | 348 | |
| **Kapitel 4: Vedligeholdelse** | **354** | |
| Vedligeholdelse | 358 | |


## NO Innholdsfortegnelse


| | | CLICK | Nova Pro Scala |
|---|---|---|---|
| Hvordan lese monteringsmanualen | 1 | | |
| Sikkerhetsadvarsel | 2 | | |
| **Kapittel 1: Gjør deg klar til montering!** | **7** | | |
| Gjør deg klar til montering! | 9 | | |
| Ordliste | 11 | | |
| Steg for steg | 12 | | |
| Anbefalt verktøy | 16 | | |
| Obs! Tilbehør har egne manualer | 17 | | |
| Skaphøyder | 17 | | |
| Spikerslag 2330 mm | 19 | 21 | |
| Spikerslag 2110 mm | 18 | 20 | |
| Tips og triks ved montering | 22 | | |
| **Kapittel 2: Montering av skap** | **24** | | |
| Kontroll ved montering av click skap | | 104 | |
| Demontering av click | | 105 | |
| Benkehjørneskap 90 | 25 | 107 | |
| Benkehjørneskap 100/120 | 29 | 112 | |
| Benkeskap 15/20x70 cm | 34 | 116 | |
| Benkeskap | 37 | 118 | |
| Benkeskap for oppvaskkum | 40 | 121 | |
| Benkeskap for platetopp | 44 | 124 | |
| Benkeskap for stekeovn | 49 | 128 | |
| Forsterkningsstag | 55 | | |
| Skap for vaskemaskin/sittebenk | 57 | 133 | |
| Avslutningshylle benkeskap | 62 | | |
| Vegghjørneskap | 63 | 135 | |
| Vegghjørneskap 80 | 67 | 137 | |
| Veggskap | 71 | 140 | |
| Veggskap 143 | 74 | 142 | |
| Horisontalt veggskap | 79 | 146 | |
| Overskap over kjøl/frys | 82 | 148 | |
| Avslutningshylle veggskap | 88 | | |
| Høyskap | 89 | 153 | |
| Høyskap for integrerte hvitevarer | 93 | 155 | |
| 125 cm høyskap for integrerte hvitevarer | 99 | 162 | |
| **Kapittel 3: Montering av kjøkken** | **165** | | |
| Sokkelben | 166 | | |
| Sokkelben metall | 170 | | |
| Montering av benkeskap mot vegg | 171 | 174 | |
| Montere veggskap | 177 | 181 | |
| Dekksider | 185 | | |
| Montering av dekksider | 189 | | |
| Foring benkehjørneskap | 192 | | |
| Foring vegghjørneskap | 194 | | |
| Foring | 197 | | |
| Pilastere benkeskap og høyskap | 205 | | |
| Pilastere mellom skap | 207 | | |
| Pilastere veggskap | 209 | | |
| Opphøyd benkeplate | 211 | | |
| Lyslist | 216 | | |
| Takforing | 219 | | |
| Kronlist | 227 | | |
| Sokkel | 231 | | |
| Lufterist | 232 | | |
| Vinkeljern til høyskap for integrerte hvitevarer | 233 | | |
| Hylleplater | 234 | | |
| **XP skuffer** | **236 - 266** | | |
| **Nova Pro Scala skuffer** | **267 - 303** | | |
| Lav skuff | 236 | | 267 |
| Høy skuff | 240 | | 273 |
| Innvendig skuffefront | 245 | | 279 |
| Plassering av skuffeskinner | 247 | | 280 |
| Skuffeskinner | 250 | | |
| Skuff til kildesortering | 253 | | |
| Integrert skuff under vask | 255 | | |
| Skuffeskinner 30 cm | 258 | | 291 |
| Skuffeskinner 55 cm | | | 283 |
| Skuffeskinner til kildesortering | | | 285 |
| Skuffeskinner 27 cm under vask | | | 287 |
| Skuffeskinner 40 cm | | | 289 |
| Sette på plass skuffer | 261 | | 294 |
| Ta ut skuffer | 262 | | 295 |
| Justere skuffer | 263 | | 296 |
| Tipmatic soft close | | | 300 |
| Integrert treskuff | 304 | | |
| Dekkfront benkeskap | 307 | | |
| Koblingsbeslag | 309 | | |
| Koblingsplate | 312 | | |
| Wave håndtak | 317 | | |
| Wave koblingshåndtak | 318 | | |
| Wave beslag for sammenkobling | 319 | | |
| Hengsler | 327 | | |
| Hengsel alu soft close | 331 | | |
| Hengsler til 90x90 benkehjørneskap | 333 | | |
| Justering av hengsler | 336 | | |
| Justering av soft close | 337 | | |
| Treplugg | 338 | | |
| Dekkfront til høyskap | 339 | | |
| Håndtak og knotter | 343 | | |
| Klaffbeslag | 348 | | |
| **Kapittel 4: Vedlikehold** | **354** | | |
| Vedlikehold | 361 | | |


## FI Sisällysluettelo


| | | CLICK | Nova Pro Scala |
|---|---|---|---|
| Kuinka lukea asennusohjetta | 1 | | |
| Turvallisuusvaroitus | 2 | | |
| **Kappale 1: Valmistaudu asentamaan!** | **7** | | |
| Valmistaudu asentamaan! | 9 | | |
| Sanasto | 11 | | |
| Vaihe vaiheelta | 12 | | |
| Suositellut työkalut | 16 | | |
| Huom! Lisätarvikkeille on omat asennusohjeet | 17 | | |
| Kaappien korkeudet | 17 | | |
| Koolauskorkeudet 2330 mm | 19 | 21 | |
| Koolauskorkeudet2110 mm | 18 | 20 | |
| Ohjeita ja vinkkejä asennusta varten | 22 | | |
| **Kappale 2: Kaappien kokoaminen** | **24** | | |
| Huomioitavaa Click-runkojen asennuksessa | | 104 | |
| Click-kaapin purkaminen | | 105 | |
| Kulmapöytäkaappi 90 | 25 | 107 | |
| Kulmapöytäkaappi 100/120 | 29 | 112 | |
| Pöytäkaappi 15/20x70 cm | 34 | 116 | |
| Pöytäkaappi | 37 | 118 | |
| Allaskaappi | 40 | 121 | |
| Kaappi liesitasolle | 44 | 124 | |
| Uunikaappi | 49 | 128 | |
| Tukipalkki | 55 | | |
| Kaappi pyykinpesukoneelle/penkki | 57 | 133 | |
| Alakaapin pääty | 62 | | |
| Kulmaseinäkaapi | 63 | 135 | |
| Kulmaseinäkaapi 80 | 67 | 137 | |
| Seinäkaappi | 71 | 140 | |
| Seinäkaappi 143 | 74 | 142 | |
| Vaakasuora seinäkaappi | 79 | 146 | |
| Yläkaappi jääkaapin/pakastimen yläpuolelle | 82 | 148 | |
| Seinäkaapin pääty | 88 | | |
| Korkea kaappi | 89 | 153 | |
| Korkea kaappi integroiduille kodinkoneille | 93 | 155 | |
| 125 kaappi integroiduille kodinkoneille | 99 | 162 | |

**Kappale 3: Keittiön asennus 165**

| | | |
|---|---|---|
| Tukijalat | 166 | |
| Tukijalat metalli | 170 | |
| Pöytäkaapin asennus | 171 | 174 |
| Seinäkaapin asennus | 177 | 181 |
| Peitelevyt | 185 | |
| Peitelevyjen asennus | 189 | |
| Pöytäkulmakaapin täytepala | 192 | |
| Seinäkulmakaapin täytepala | 194 | |
| Kulmakaapin peitelevy | 197 | |
| Pilasterin asentaminen alakaappiin | 205 | |
| Pilasterin asentaminen alakaappien väliin | 207 | |
| Pilasterin seinäkaappiin | 209 | |
| Korotettu tuötaso | 211 | |
| Valolista | 216 | |
| Ylätäytteet | 219 | |
| Koristelista | 227 | |
| Sokkeli | 231 | |
| Ilmanvaihtoritilä | 232 | |
| Kulmarauta integroitaville kodinkoneille | 233 | |
| Hyllylevyt | 234 | |

**XP laatikko....236 - 266**
**Nova Pro Scala laatikko....267 - 303**

| | | | |
|---|---|---|---|
| Matala laatikko | 236 | | 267 |
| Korkea laatikko | 240 | | 273 |
| Sisälaatikon etuosa | 245 | | 279 |
| Laatikon kiskojen paikat | 247 | | 280 |
| Laatikoiden kiskot | 250 | | |
| Jäteastia-järjestelmän asennus | 253 | | |
| Piilolaatikko pesualtaan alla | 255 | | |
| Laatikko kiskoilla 30 cm | 258 | | 291 |
| Laatikoiden kiskot 55 cm | | | 283 |
| Laatikoiden kiskot jätevaunulle | | | 285 |
| Laatikoiden kiskot 27 cm altaan alle | | | 287 |
| Laatikoiden kiskot 40 cm | | | 289 |
| Laatikoiden asennus | 261 | | 294 |
| Laatikoiden irroitus | 262 | | 295 |
| Laatikoiden säätäminen | 263 | | 296 |
| Tipmatic soft close | | | 300 |
| Puinen sisälaatikko | 304 | | |
| Peitelista alakaappiin | 307 | | |
| Liitoshela laatikon etulevyille | 309 | | |
| Liitoslevy | 312 | | |
| Wave-vedin | 317 | | |
| Wave-vedin liitokseen | 318 | | |
| Wave-liitosprofiili | 319 | | |
| Saranat | 327 | | |
| Sarana alu soft close | 331 | | |
| Saranat 90x90 kulmakaapille | 333 | | |
| Saranan säätö | 336 | | |
| Saranan hidastimen säätö | 337 | | |
| Puutappi | 338 | | |
| Korkean kaapin peitelevy | 339 | | |
| Vetimet ja nupit | 343 | | |
| Nostosaranat | 348 | | |

**Kappale 4: Hoito- ja ylläpito-ohjeet 354**

| | | |
|---|---|---|
| Hoito- ja ylläpito-ohjeet | 364 | |


# EN Table of contents


| | | CLICK | Nova Pro Scala |
|---|---|---|---|
| How to read the assembly manual | 1 | | |
| Safety warning | 2 | | |
| **Chapter 1: Get ready for assembly!** | **7** | | |
| Get ready for assembly! | 10 | | |
| Glossary | 11 | | |
| Step by step | 12 | | |
| Recommended tools | 16 | | |
| Note! Accessories have their own manuals | 17 | | |
| Cabinet heights | 17 | | |
| Point of attachment 2330 mm | 19 | 21 | |
| Point of attachment 2110 mm | 18 | 20 | |
| Good to know when installing | 22 | | |
| **Chapter 2: Mounting the cainets** | **24** | | |
| Check when mounting click cabinets | | 104 | |
| Disassembly of click | | 105 | |
| Corner base cabinet 90 | 25 | 107 | |
| Base corner 100/120 | 29 | 112 | |
| Base cabinet 15/20x70 cm | 34 | 116 | |
| Base cabinet | 37 | 118 | |
| Base cabinet for sink | 40 | 121 | |
| Base cabinet for hob | 44 | 124 | |
| Base cabinet for oven | 49 | 128 | |
| Support beam | 55 | | |
| Raised washing mashine/bench | 57 | 133 | |
| Base cabinet end unit | 62 | | |
| Wall corner cabinet | 63 | 135 | |
| Wall corner cabinet 80 | 67 | 137 | |
| Wall cabinet | 71 | 140 | |
| Wall cabinet 143 | 74 | 142 | |
| Horizontal wall cabinet | 79 | 146 | |
| Top cabinet over refridgerator | 82 | 148 | |
| Wall cabinet end unit | 88 | | |
| Tall unit | 89 | 153 | |
| Tall unit for integrated appliances | 93 | 155 | |
| 125 cm cabinet for integrated appliances | 99 | 162 | |
| **Chapter 3: Installing the kitchen** | **165** | | |
| Legs for plinth | 166 | | |
| Legs for plinth metal | 170 | | |
| Install base cabinet | 171 | 174 | |
| Install wall cabinet | 177 | 181 | |
| Cover panels | 185 | | |
| Install cover panels | 189 | | |
| Spacers corner base cabinet | 192 | | |
| Spacers wall corner cabinet | 194 | | |
| Spacers | 197 | | |
| Floor pilasters | 205 | | |
| Pilasters between cabinets | 207 | | |
| Pilasters wall cabinet | 209 | | |
| Raised countertops | 211 | | |
| Deco strip | 216 | | |
| Ceiling moulding | 219 | | |
| Crown molding | 227 | | |
| Plinth | 231 | | |
| Ventilation grille | 232 | | |
| L-profile for tall unit for integrated appliances | 233 | | |
| Shelves | 234 | | |

**XP drawers....236 - 266**
**Nova Pro Scala drawers....267 - 303**

| | | | |
|---|---|---|---|
| Low drawer | 236 | | 267 |
| High drawer | 240 | | 273 |
| Inner drawer front | 245 | | 279 |
| Location of drawer slides | 247 | | 280 |
| Drawer slides | 250 | | |
| Recycling drawer | 253 | | |
| Drawer integrated below sink | 255 | | |
| Drawer slides 30 cm | 258 | | 291 |
| Drawer slides 55 cm | | | 283 |
| Drawer slides for waste sorting | | | 285 |
| Drawer slides 27 cm under sink | | | 287 |
| Drawer slides 40 cm | | | 289 |
| Insert the drawers | 261 | | 294 |
| Remove drawers | 262 | | 295 |
| Adjust the drawers | 263 | | 296 |
| Tipmatic soft close | | | 300 |
| Integrated wooden drawers | 304 | | |
| Cover panel bench cabinet | 307 | | |
| Connector for drawer front | 309 | | |
| Connector plate | 312 | | |
| Wave handle | 317 | | |
| Wave connection handle | 318 | | |
| Wave front profil connection | 319 | | |
| Hinges | 327 | | |
| Hinges alu soft close | 331 | | |
| Hinges for 90x90 bench corner cabinet | 333 | | |
| Hinge adjustment | 336 | | |
| Adjustment of soft close | 337 | | |
| Wooden dowels | 338 | | |
| Cover front for tall unit | 339 | | |
| Handles and knobs | 343 | | |
| Flap hinges | 348 | | |
| **Chapter 4: Maintenance** | **354** | | |
| Maintenance | 367 | | |

# 1.

## Kapitel - Kapittel - Kappale - Chapter

Förbered monteringen!

Forbered monteringen!

Gjør deg klar til montering!

Valmistaudu asentamaan!

Get ready for assembly!

# SE Förbered monteringen!

### Gratulerar till ditt nya Epoq-kök!
I den här boken kan du läsa hur det går till att montera alla standardprodukter. Till vissa tilläggsprodukter medföljer en egen manual. För att kontrollera att du är på rätt ställe i handboken kan du jämföra artikelnumret i boken med numret på emballaget. Det enda du behöver är vanliga handverktyg. Lycka till!

### Leveranskontroll
Kontrollera godset vid leverans, ange direkt på fraktsedeln om någon transportförpackning visar tecken på skada. Bänkskivor ska alltid packas upp och kontrolleras i samband med leverans. Kontrollera att mått, rakhet och utseende stämmer överens med beställningen samt att skivan inte har någon dold transportskada. Alla skivor kontrolleras på fabrik före leverans. Bänkskivor bör monteras omgående, dock senast 8 dagar efter leverans. Om detta inte är möjligt ska de förvaras enligt rekommendationerna för lagring. Skador så som repor, slagmärken eller avskavningar måste anmälas innan monteringen påbörjas för att inte betraktas som monteringsskador och därmed inte omfattas av reklamationsrätten.

### Förvaring
Epoqs produkter ska lagras i normalt inomhusklimat vid 18-25°C temperatur och en relativ luftfuktighet på 40-60%. Särskilt bänkskivor är känsliga för felaktiga lagringsförhållanden. Om bänkskivan inte kan monteras direkt i samband med leverans ska den förvaras plant och lufttätt i sitt originalemballage. Undvik att placera bänkskivor nära värmekällor så som element eller i direkt solljus. Skivan måste placeras på luftningsribbor, minst 7cm höga och med maximalt 50 cm mellan varje ribba. Det underliggande golvet måste vara helt torrt eller skyddas med en mellanliggande ångspärr, detta är särskilt viktigt för betonggolv. Om en skiva förvaras felaktigt kan detta leda till att den böjs vilken kan försvåra eller förhindra en korrekt montering. Var försiktig vid hantering och transport. Bär alltid bänkskivorna vertikalt med kanten nedåt och spänn fast den ordentligt vid transport.

### Monteringsguide
För att monteringen ska fungera så smidigt som möjligt är det viktigt att göra vissa förberedelser och arbeta systematiskt. Alla VVS-, elarbeten och andra fasta installationer bör utföras av behörig fackman. Dela upp arbetet i följande steg:

**1.** Riv det gamla köket. Koppla från vatten och elektricitet innan du startar.
**2.** Ändra vid behov el-, VVS- och gasinstallationer. Detta bör utföras av hantverkare. Bestäm tillsammans med en behörig elektriker var eluttagen ska placeras.
**3 .** Kontrollera väggen i förhållande till väggskåpens fästpunkter. Se sidan 16-19.
**4.** Reparera defekter i väggar och golv. Större ojämnheter och skeva ytor kan bli förödande för slutresultatet. Måla/tapetsera väggarna och lägg nytt golv.
**5.** Mät och markera var skåpen ska monteras. Börja i hörnet.
**6.** Sortera och ställ upp alla delar efter typ och storlek. Väggskåp på ett ställe, bänkskåp på ett annat ställe osv.
**7.** Montera ihop samtliga skåpstommar.
**8.** Montera skåpen på väggen.

# DK Forbered monteringen!

### Tillykke med dit nye Epoq køkken!
I denne bog kan du læse, hvordan alle standardprodukterne skal monteres. Enkelte tillægsprodukter har deres egen manual, som følger med selve produktet. For at sikre, at du er det rigtige sted i håndbogen, kan du sammenligne artikelnummeret i bogen med det, der står på emballagen. Hele monteringen kan foretages med almindeligt håndværktøj. God fornøjelse.

### Kontrol af det leverede
Kontrollér godset ved leveringen – angiv straks på fragtbrevet, hvis eventuel transportemballage viser tegn på beskadigelse.
Bordplader skal altid pakkes ud og kontrolleres ved modtagelsen af leverancen. Kontrollér, at mål, rethed og udseende stemmer overens med bestillingen og at pladen ikke har eventuelle skjulte transportskader. Alle bordplader kontrolleres på fabrikken inden levering. Bordplader bør monteres så hurtigt som muligt – senest 8 dage efter modtagelsen af leverancen. Er dette ikke muligt, skal de opbevares i henhold til vejledningen for opbevaring. Skader som f.eks. ridser, slagmærker eller afskrabninger, skal anmeldes inden monteringen påbegyndes, så de ikke kan betragtes som monteringsskader og dermed ikke er omfattet af reklamationsretten.

### Opbevaring
Epoqs produkter skal opbevares ved normale indendørstemperaturer på 18-25 °C og en relativ luftfugtighed på 40-60 %. Især bordplader er følsomme over for uhensigtsmæssig opbevaring. Hvis bordpladen ikke kan monteres med det samme, skal den opbevares fladt og lufttæt i originalemballagen. Undgå at placere bordplader nær varmekilder som f.eks. radiatorer, ovne o.l. eller i direkte sollys. Pladen må ikke placeres direkte på gulvet, men skal lægges på mindst 7 cm høje lægtestykker af hensyn til ventilation og med maks. 50 cm mellem lægtestykkerne. Det underliggende gulv skal være helt tørt eller beskyttes med en mellemliggende dampspærre; dette er specielt vigtigt ved betongulve. Hvis en plade opbevares forkert, kan det medføre, at den vrider sig, hvilket kan vanskeliggøre eller umuliggøre korrekt montering. Vær forsigtig ved håndtering og transport. Bær altid bordpladen lodret på langs med kanten nedad og spænd den solidt fast under transport.

### Monteringsguide
For at gøre monteringen så enkel som mulig er det vigtigt med et godt forarbejde og at arbejde sig systematisk gennem hele processen. Kompetente fagfolk bør tage sig af alt vvs- og elarbejde samt andre faste installationer. Del arbejdet op i følgende punkter:

**1.** Riv det gamle køkken ned. Du skal frakoble vand og el, før du begynder.
**2.** Ændringer i el-, vvs- og gasinstallationer efter behov. Bør udføres af fagfolk. Afstem sammen med elektrikeren, hvor stikkontakterne skal være.

3. Kontroller væggene i forhold til køkkenskabenes fastgørelsespunkter. Se side 16-19.
4. Reparation af vægge og gulve. Større ujævnheder og skævheder kan have stor indvirkning på det færdige resultat. Mal/tapetsér væggene, og læg nyt gulv.
5. Tag mål på væggene, og markér, hvor skabene skal monteres. Start i hjørnet.
6. Sortering af alle dele efter type og størrelse. Overskabe ét sted, underskabe et andet sted osv.
7. Saml alle skabene.
8. Montér skabene på væggen.

# NO Gjør deg klar til montering!

### Gratulerer med ditt nye Epoq kjøkken!
I denne boken kan du lese hvordan alle standardproduktene skal monteres. Enkelte tilleggsprodukter har egen manual som følger med selve produktet. For å sikre at du er på rett sted i håndboken kan du sammenligne artikkelnummer i boken med det som står på emballasjen. Hele monteringen kan utføres med vanlig håndverktøy. Lykke til!

### Leveransekontroll
Kontroller godset ved levering, oppgi omgående på fraktseddelen dersom noe transportemballasje viser tegn til skade. Benkeplater skal alltid pakkes ut og kontrolleres i forbindelse med levering. Kontroller at mål, retthet og utseende stemmer overens med bestillingen, samt at platen ikke har noen skjult transportskade. Alle plater kontrolleres på fabrikk før levering. Benkeplater bør monteres omgående, dog senest 8 dager etter levering. Hvis dette ikke er mulig, skal de oppbevares i henhold til anbefalingene for lagring. Skader som riper, slagmerker eller avskrapninger må anmeldes før monteringen påbegynnes for ikke å bli betraktet som monteringsskader og dermed ikke omfattes av reklamasjonsretten.

### Lagring
Epoqs produkter skal lagres i normalt inneklima ved 18–25 °C og en relativ luftfuktighet på 40–60 %.
Spesielt benkeplater er følsomme for feilaktige lagringsforhold. Hvis benkeplaten ikke kan monteres omgående skal den oppbevares plant og lufttett i originalemballasjen. Unngå å plassere benkeplater nær varmekilder som varmeovner eller i direkte sollys. Platen må ikke plasseres rett på gulvet, men legges på mellomliggende luftribber, minst 7 cm høye og med maksimalt 50 cm avstand mellom hver ribbe. Det underliggende gulvet må være helt tørt eller beskyttes med en mellomliggende fuktsperre, dette er spesielt viktig for betonggulv. Hvis en plate oppbevares galt, kan dette føre til at den bøyes, noe som kan vanskeliggjøre eller hindre en korrekt montering. Bær alltid benkeplatene vertikalt med kanten ned, og spenn den ordentlig fast ved transport.

### Monteringsguide
For å gjøre monteringen så enkel som mulig er det viktig å gjøre et godt forarbeid, og å arbeide systematisk gjennom hele monteringen. Kompetente fagfolk må ta seg av alt vvs- og elektrikerarbeid, samt andre faste installasjoner. Del opp arbeidet i følgende punkter:

1. Riv gammelt kjøkken. Koble fra vann og strøm før du starter.
2. Endringer i elektro-, vvs- og gassinstallasjoner ved behov. Skal utføres av fagfolk. Bestem sammen med elektriker hvor stikkontakter skal være.
3. Kontroller veggen din i forhold til festepunktene på kjøkkenskapene. Se side 16-19.
4. Reparasjon av vegger og gulv Større ujevnheter og skjevheter kan ha store innvirkninger på det endelige resultatet. Mal/tapetser veggene, og legg nytt gulv.
5. Ta mål på veggen og marker hvor skapene skal monteres. Start i hjørnet.
6. Sortering av alle delene etter type og størrelse. Veggskap på en plass, benkeskap på en annen osv.
7. Monter sammen alle skrogene.
8. Monter skap til vegg.

# FI Valmistaudu asentamaan!

### Onnittelut uudesta Epoq-keittiöstäsi!
Tästä ohjekirjasta voit lukea, kuinka vakiotuotteemme asennetaan. Joidenkin lisätuotteiden mukana tulee oma ohjekirjanen. Varmista, että olet ohjekirjan oikeassa kohdassa vertaamalla kirjassa olevaa tuotenumeroa pakkauksen tuotenumeroon. Asentaminen onnistuu tavallisilla työkaluilla.

### Toimituksen tarkastaminen
Tarkista toimitetut tuotteet heti ja merkitse rahtikirjaan saman tien, mikäli jossakin pakkauksessa on merkkejä vahingoista.
Työtasot on aina purettava pakkauksesta ja tarkastettava vastaanoton yhteydessä. Tarkasta, että mitat, suoruus ja ulkonäkö vastaavat tilausta ja ettei levyssä ole piileviä kuljetusvaurioita. Kaikki työtasot tarkastetaan tehtaalla ennen luovutusta. Työtasot on asennettava tuotteessa, viimeistään 8 päivää niiden vastaanottamisen jälkeen. Mikäli tämä ei ole mahdollista, niitä on säilytettävä varastointiohjeiden mukaisesti. Kaikki vauriot, kuten naarmut, iskujäljet ja hankaumat, on ilmoitettava ennen asentamisen aloittamista, muutoin niitä pidetään asennuksessa syntyneinä vaurioina, jotka eivät kuulu reklamointioikeuden
piiriin.

### Onnittelut uudesta Epoq-keittiöstäsi!
Tästä ohjekirjasta voit lukea, kuinka vakiotuotteemme asennetaan. Joidenkin lisätuotteiden mukana tulee oma ohjekirjanen. Varmista, että olet ohjekirjan oikeassa kohdassa vertaamalla kirjassa olevaa tuotenumeroa pakkauksen tuotenumeroon. Asentaminen onnistuu tavallisilla työkaluilla.

### Toimituksen tarkastaminen
Tarkista toimitetut tuotteet heti ja merkitse rahtikirjaan saman tien, mikäli jossakin pakkauksessa on merkkejä vahingoista. Työtasot on aina purettava pakkauksesta ja tarkastettava vastaanoton yhteydessä. Tarkasta, että mitat, suoruus ja ulkonäkö vastaavat tilausta ja ettei levyssä ole piileviä kuljetusvaurioita. Kaikki työtasot tarkastetaan tehtaalla ennen luovutusta. Työtasot on asennettava tuotteessa, viimeistään 8 päivää niiden vastaanottamisen jälkeen. Mikäli tämä ei ole mahdollista, niitä on säilytettävä varastointiohjeiden mukaisesti. Kaikki vauriot, kuten naarmut, iskujäljet ja hankaumat, on ilmoitettava ennen asentamisen aloittamista, muutoin niitä pidetään asennuksessa syntyneinä vaurioina, jotka eivät kuulu reklamointioikeuden piiriin.

### Varastoiminen
Epoqin tuotteet on varastoitava sisätilassa, jonka lämpötila on 18-25 °C ja suhteellinen ilmankosteus on 40-60 %. Erityisesti työtasot ovat herkkiä vääränlaiselle varastoinnille. Jos työtasoa ei voi asentaa välittömästi, se tulee säilyttää vaakatasossa ja ilmatiivisti alkuperäisessä pakkauksessaan. Älä sijoita työtasoja lämmönlähteiden, esimerkiksi pattereiden, lähelle tai suoraan auringonpaisteeseen. Työtasoja ei saa asettaa suoraan lattialle, vaan niiden alle on sijoitettava ilmanvaihdon takaavat rimat, joiden korkeus on vähintään 7 cm. Rimojen välinen etäisyys saa olla enintään 50 cm. Alla olevan lattian on oltava täysin kuiva, tai sen päälle on sijoitettava höyrysulku. Tämä koskee erityisesti betonilattioita. Mikäli työtasoja säilytetään väärin, ne voivat taipua ja niiden asentaminen voi olla sen jälkeen vaikeaa tai jopa mahdotonta. Ole varovainen työtasojen käsittelyssä ja siirtämisessä. Kanna työtasoja aina pystysuorassa reuna alaspäin, ja kiinnitä ne hyvin kuljettamisen ajaksi.

### Asennusopas
Huolellinen esivalmistelu ja järjestelmällinen toiminta helpottavat asennusta. LVI-asennukset, sähkötyöt ja muut kiinteät asennukset tulee jättää ammattilaisille. Jaa työ seuraaviin vaiheisiin:

**1.** Pura vanha keittiö. Katkaise vesi ja sähköt ennen aloittamista.
**2.** Tee muutoksia sähkö-, LVI- ja kaasuasennuksiin tarpeen mukaan, mutta turvaudu ammattilaisten apuun. Päätä pistorasioiden paikat yhdessä sähköasentajan kanssa.
**3 .** Tarkista seinät suhteessa keittiökaappien kiinnityskohtiin. Kts. sivu 16-19.
**4.** Lattioiden ja seinien korjaaminen. Suuremmat epätasaisuudet ja vääristymät voivat vaikuttaa merkittävästi lopputulokseen. Maalaa tai tapetoi seinät ja asenna uusi lattia.
**5.** Mittaa seinät ja merkitse mihin kohtaan kaapit asennetaan. Aloita kulmasta.
**6.** Järjestele kaikki osat tyypin ja koon mukaan. Ryhmittele osat: seinäkaapit yhteen kohtaan, allaskaapit toiseen jne.
**7.** Kokoa kaappien rungot.
**8.** Kiinnitä kaapit seinään.

# EN Get ready for assembly!

### Congratulations on your new Epoq kitchen!
This handbook explains how to install all the standard products. Some supplementary products are accompanied by a separate installation manual. To make sure you are at the right place in the handbook, compare the item number in the book with the number printed on the packaging. All installation work can be carried out using standard tools. Good luck!

### Checking the delivery
Check the goods on delivery and comment immediately on the delivery note if any of the transport packaging shows signs of damage. You must always unpack worktops and check them on delivery. Verify that the dimensions, straightness and appearance match your order, and make sure that there is no concealed transport damage. (All worktops are checked at the factory before delivery). Worktops should be installed without delay, and no later than eight (8) days after delivery. If this is not possible, they must be stored in accordance with the storage instructions. Damage such as scratches, scrapes and knocks must be reported before you commence installation to avoid the risk of it being considered “installation damage”, which is not covered by the right to complaint.

### Storage
Epoq products are to be stored in normal indoor conditions at a temperature of 18–25 °C and a relative humidity level of 40–60%. Worktops are particularly sensitive to incorrect storage conditions. If the worktop cannot be installed without delay, it must be stored flat, in its original airtight packaging. Make sure not to place worktops close to heat sources such as heaters, or in direct sunlight. Do not place the worktop directly on the floor; lay it on intermediate airing bars, at least 7 cm high and with a maximum of 50 cm between each bar. The underlying floor must be completely dry or protected by an intermediate damp barrier; this is particularly important for concrete floors. If a worktop is stored incorrectly, this can result in it warping, which can make it difficult or impossible to install correctly. Always carry worktops vertically with the edge pointing down, and fasten them securely during transport.

### Installation guide
To make the installation as simple as possible, it is important to carefully prepare and to work systematically through the entire installation process. Always commission skilled professionals to handle the plumbing and electrical work, and to deal with other fixed installations. Divide the work up into the following stages:

**1.** Remove the old kitchen. Disconnect the water and power connections before you start.
**2.** Make the necessary changes to any electrical, plumbing and gas installations. This work should be performed by skilled professio nals. Discuss with the electrician where to locate the plug sockets.
**3 .** Check the walls with regard to the fixing points on the kitchen cabinets. See page 16-19.
**4.** Make repairs to the walls and floor. Severely uneven and/or warped surfaces can have a major impact on the final result. Paint/wall paper the walls, and lay a new floor.
**5.** Measure the walls and mark where the cabinets are to be installed. Start in a corner.
**6.** Sort all the parts according to type and size. Wall cabinets in one place, worktops in another, and so on.
**7.** Assemble all the carcasses.
**8.** Fit the cabinets to the walls.

SE **Ordlista**

DK **Ordliste**

NO **Ordliste**

FI **Sanasto**

EN **Glossary**

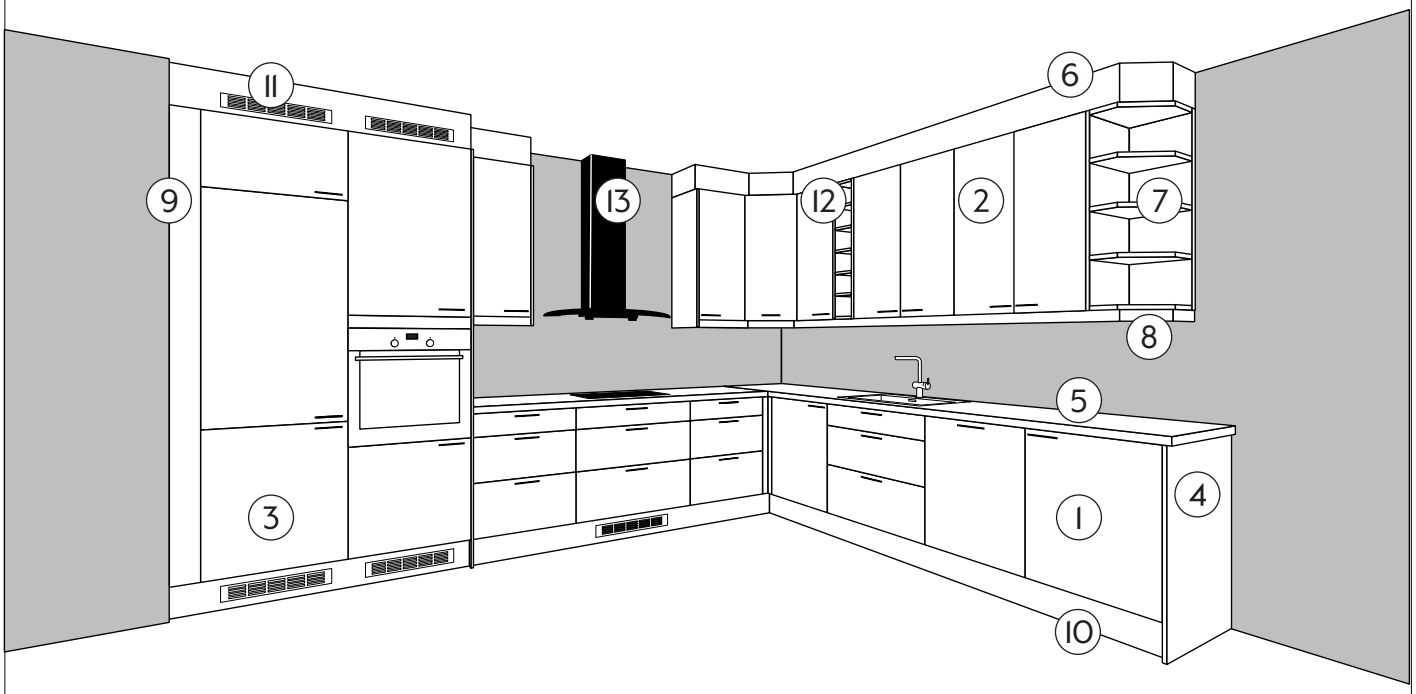


1. Bänkskåp - Underskab - Benkeskap - Pöytäkaappi - Base cabinet
2. Väggskåp - Overskab - Veggskap - Seinäkaappi - Wall cabinet
3. Högskåp - Højskab - Høyskap - Korkea kaappi - Cabinet high
4. Täcksida - Dækside - Dekkside - Peitelevy - Cover panel
5. Bänkskiva - Bordplade - Benkeplate - Työtaso - Countertop
6. Takanslutning - Topliste - Takforing - Ylätäytteet - Ceiling moulding
7. Avslutningsskåp - Avslutningsreol - Avslutningshylle - Päätykaappi - End cabinet
8. Ljusramplist - Lysliste - Lyslist - Valoista - Deco strip
9. Passbit - Tilpasning - Foring - Täytelevy - Spacers
10. Sockel - Sokkel - Sokkeli - Plinth
11. Ventilationsgaller - Ventilationsriste - Lufterist - Ilmaritilä - Ventilation grille
12. Vinhylla - Vinreol - Dekorhylle - Viinihylly - Decorative shelf
13. Fläkt - Emhætte - Ventilator - Liesituuletin - Fan

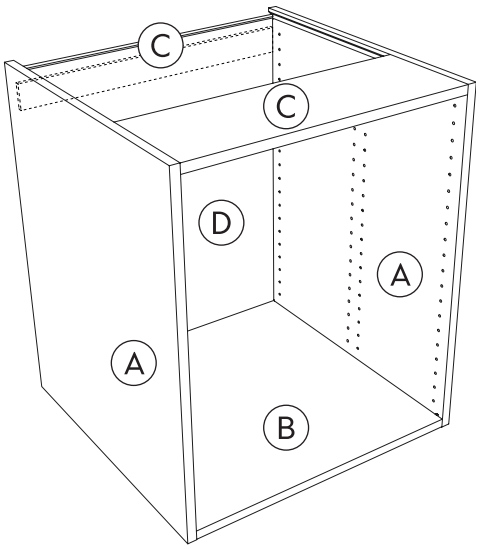


A. Gavel - Skabsside - Skapside - Sivulevy - Side
B. Botten - Bund - Bunn - Pohjalevy - Bottom
C. Regel - Lægte - Labank - Poikkilevy - Crossbar
D. Rygg - Bagbeklædning - Rygg - Takalevy - Back panel

SE **Steg för steg**

DK **Trin for trin**

NO **Steg for steg**

FI **Vaihe vaiheelta**

EN **Step by step**

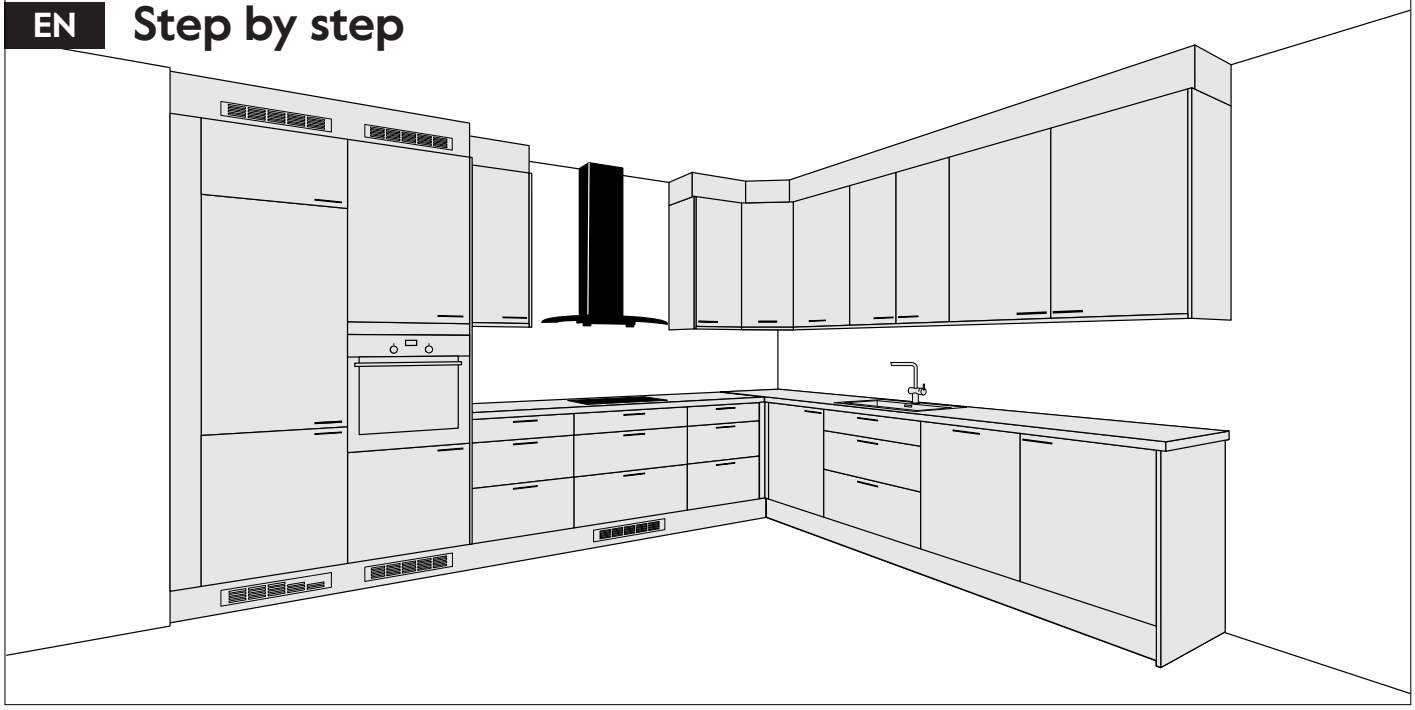

1

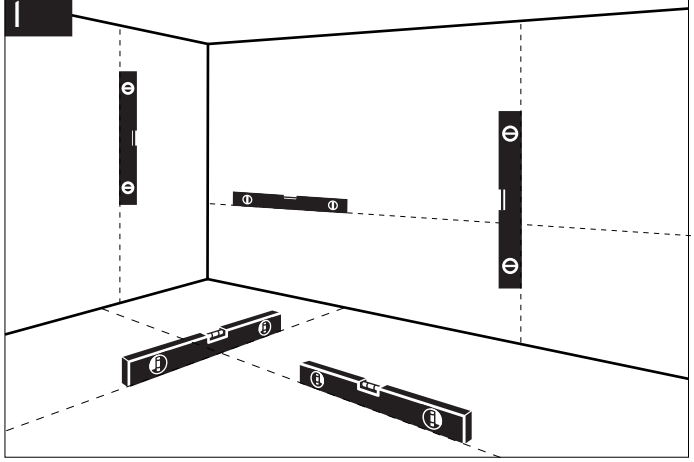

2

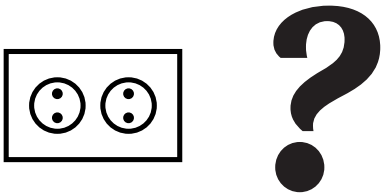

3

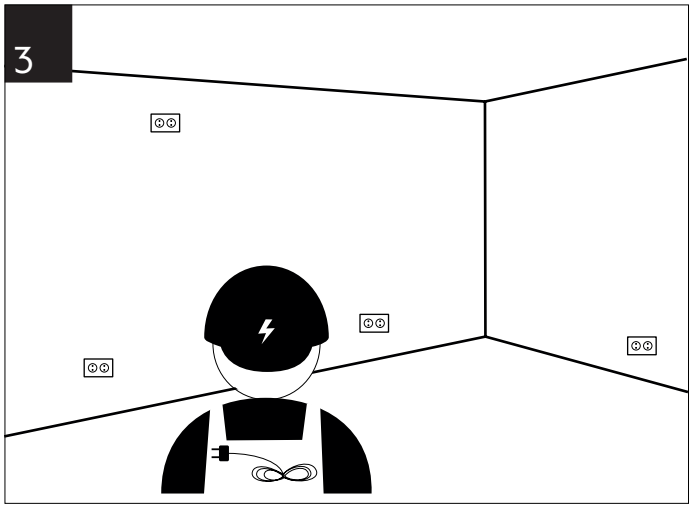

4

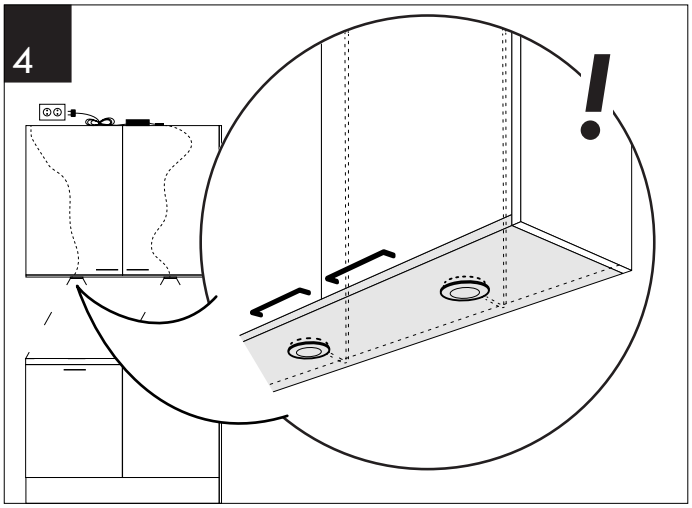

5

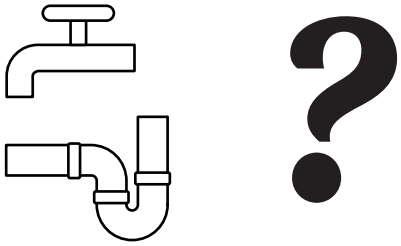

6

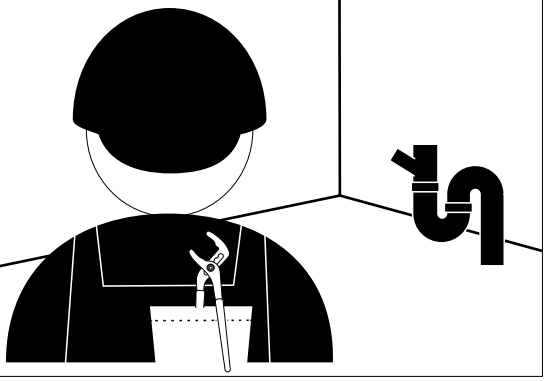

7

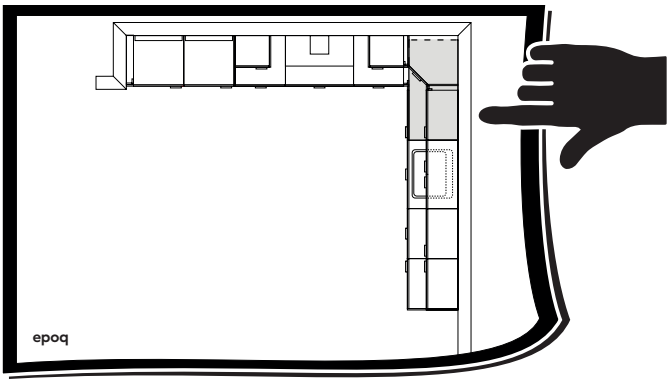


8

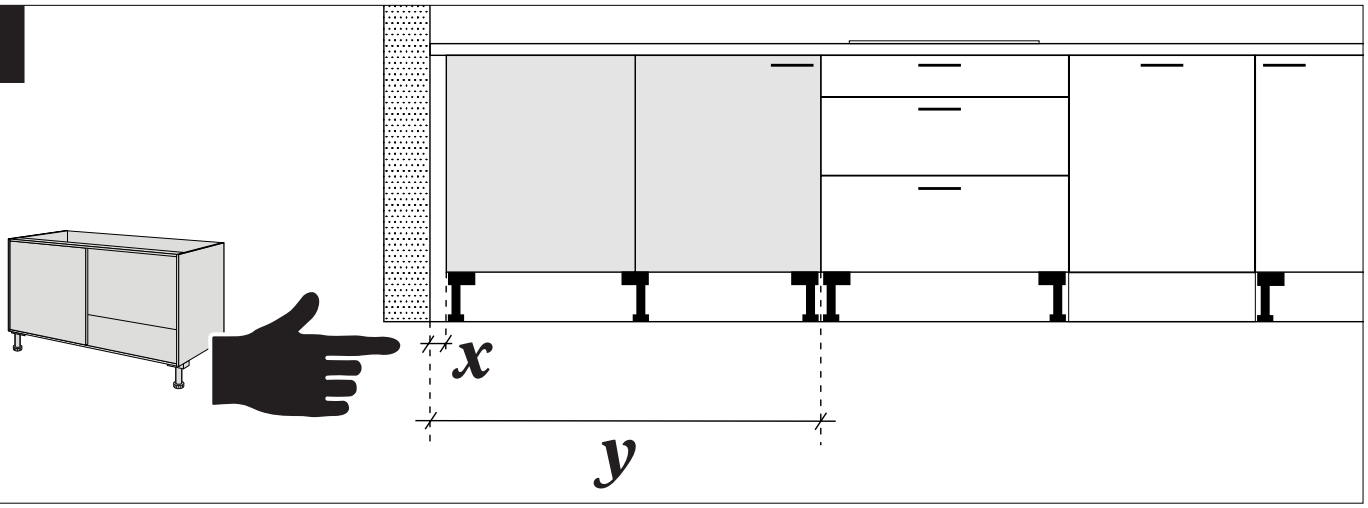


9

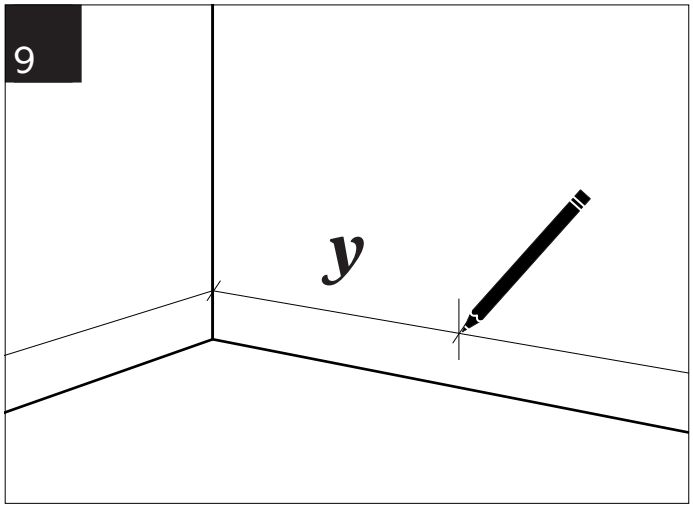


10

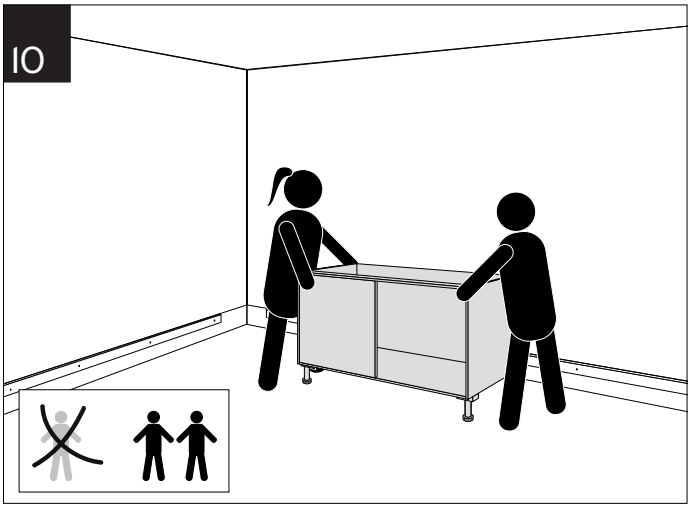

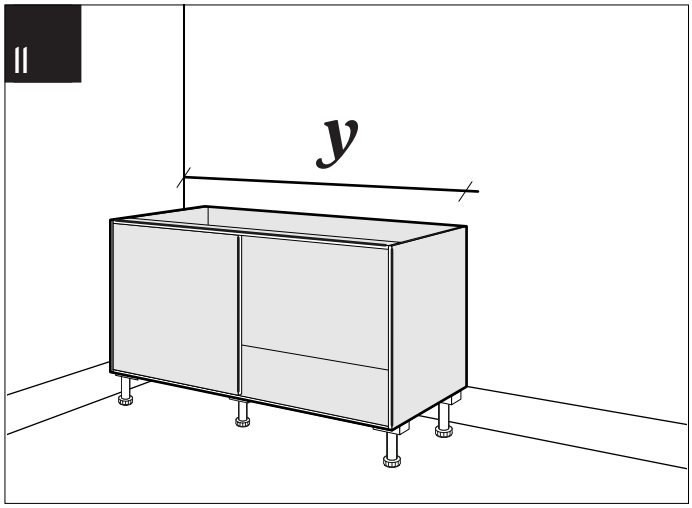
11
y

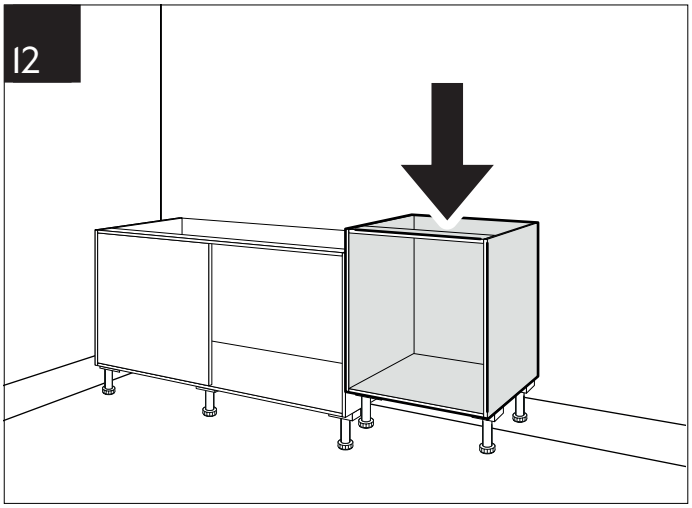
12

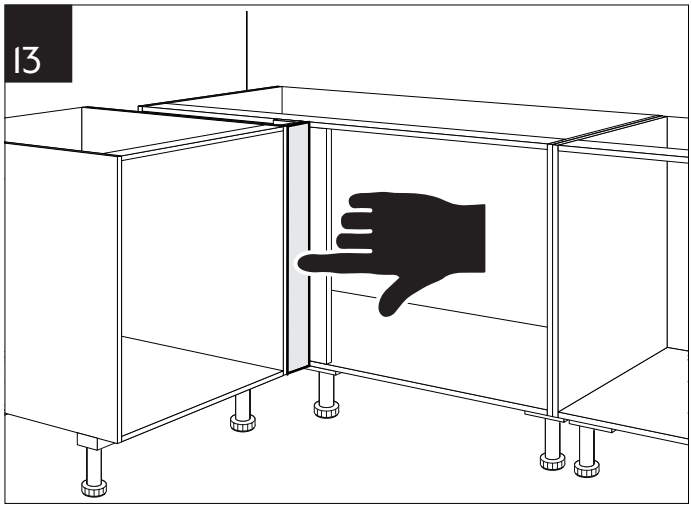
13

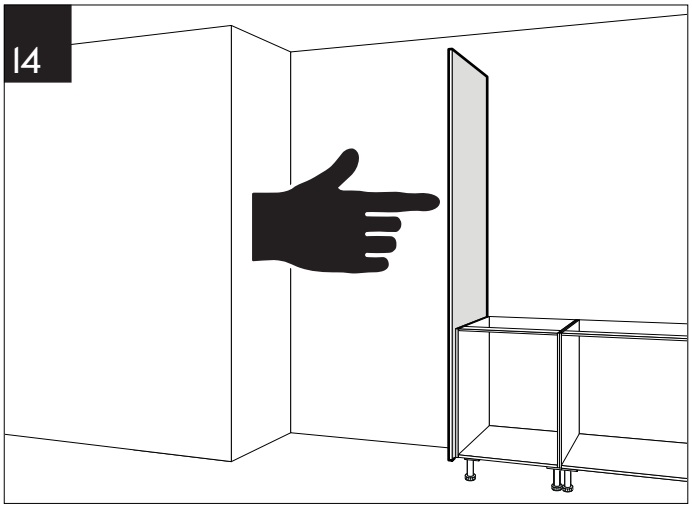
14

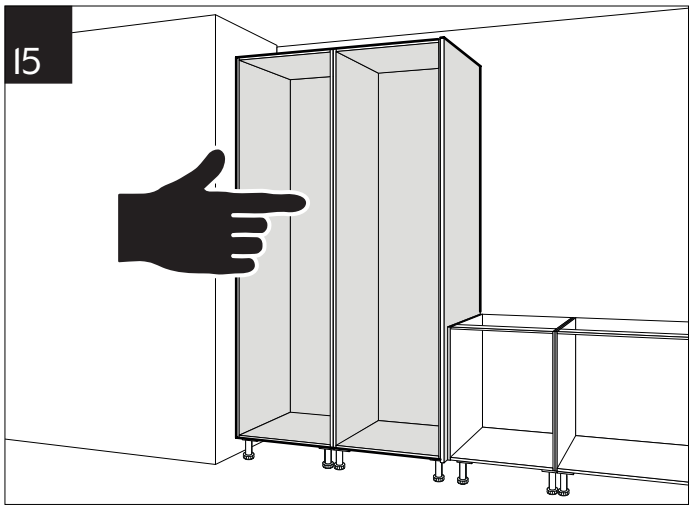
15

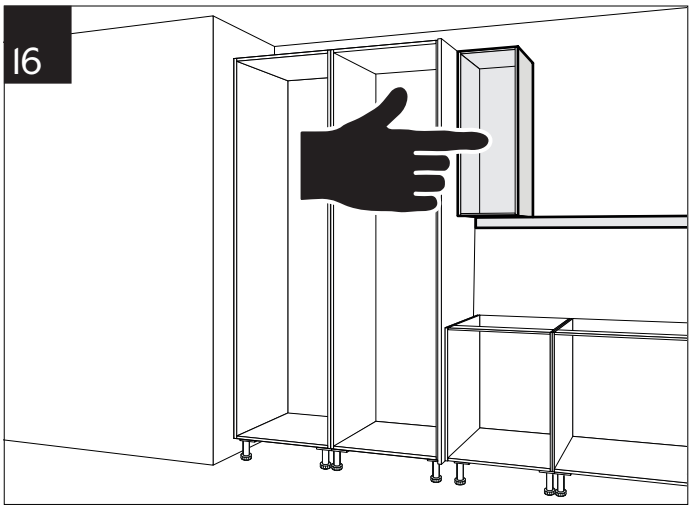
16

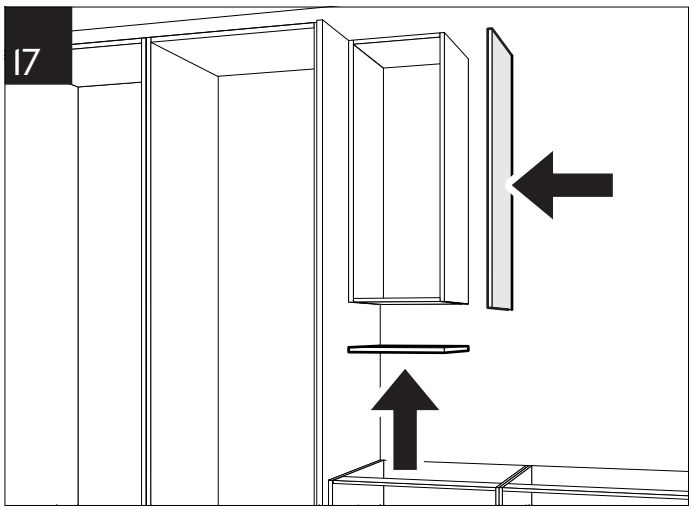
17

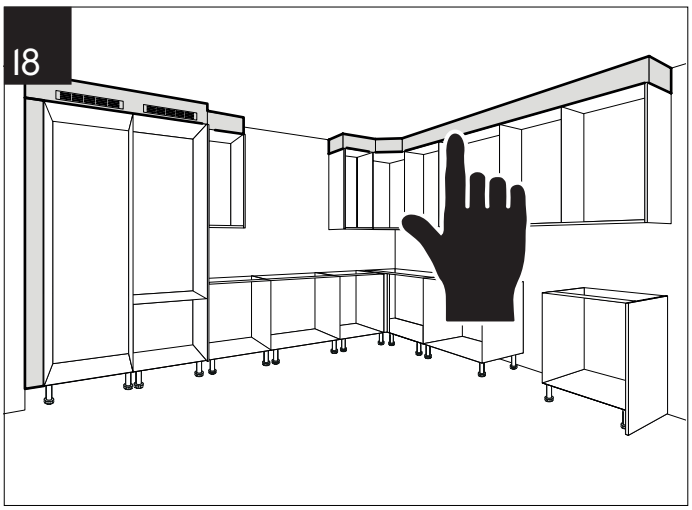
18

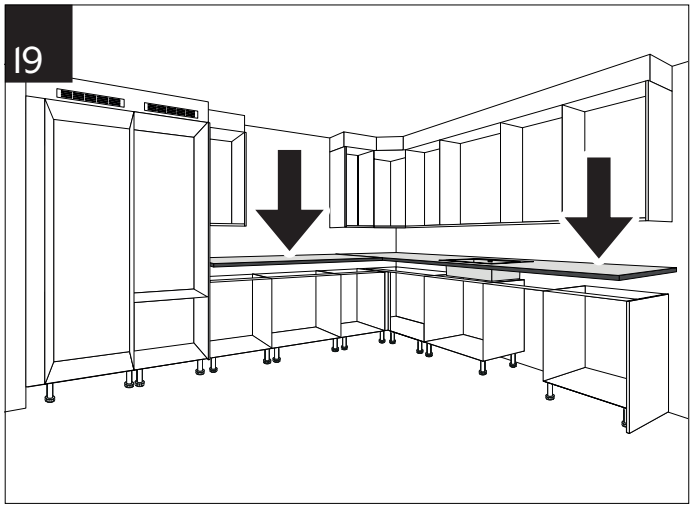
19

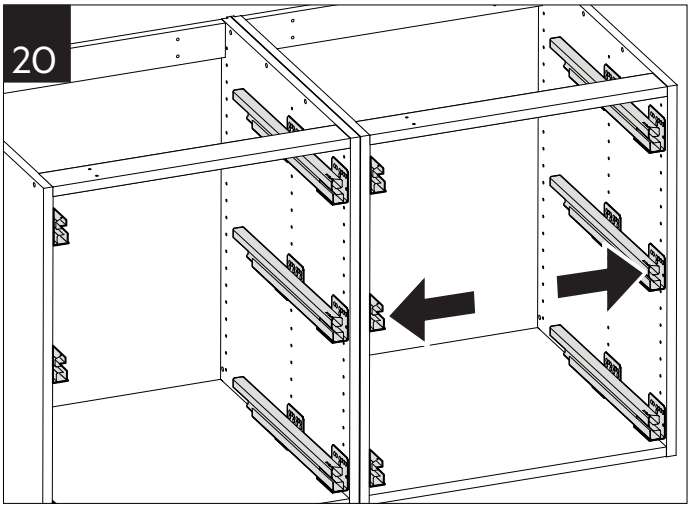
20

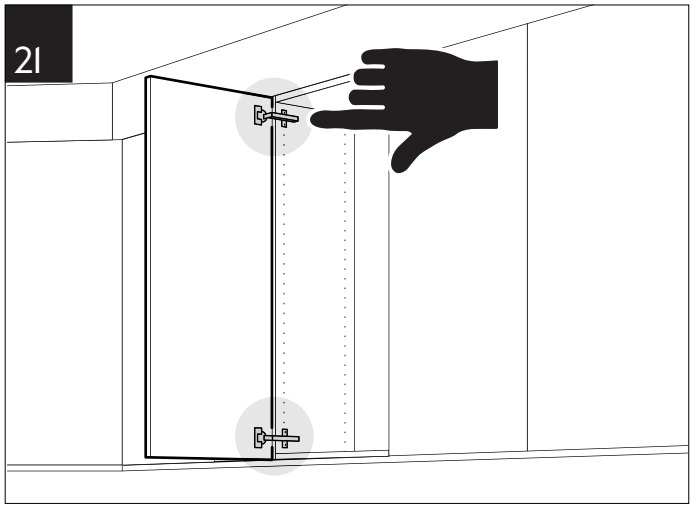
21

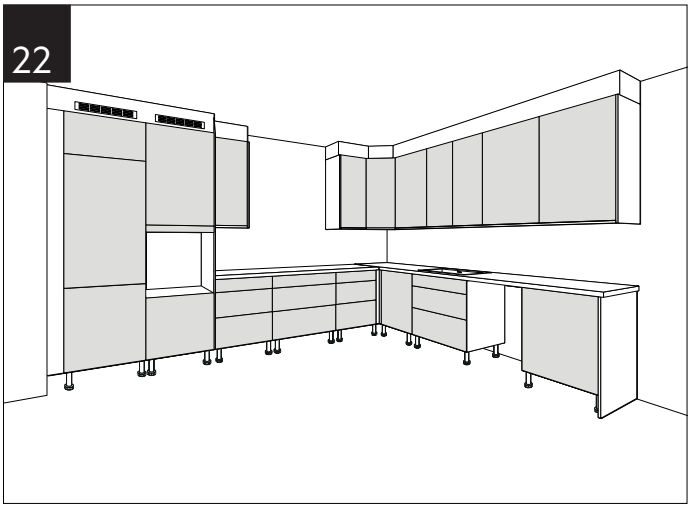
22

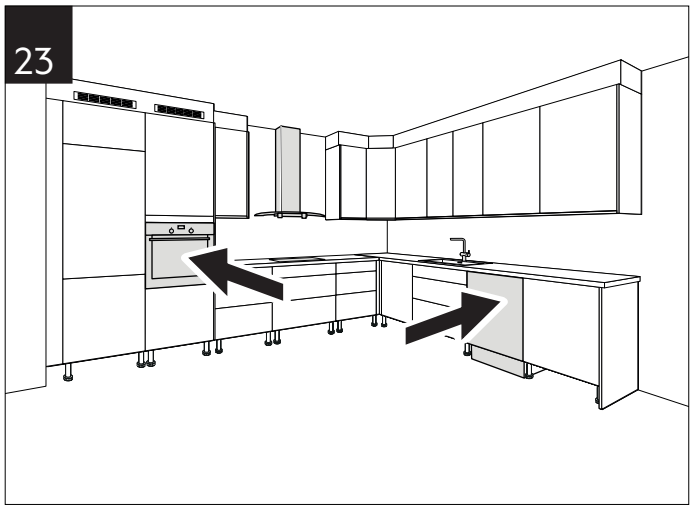
23

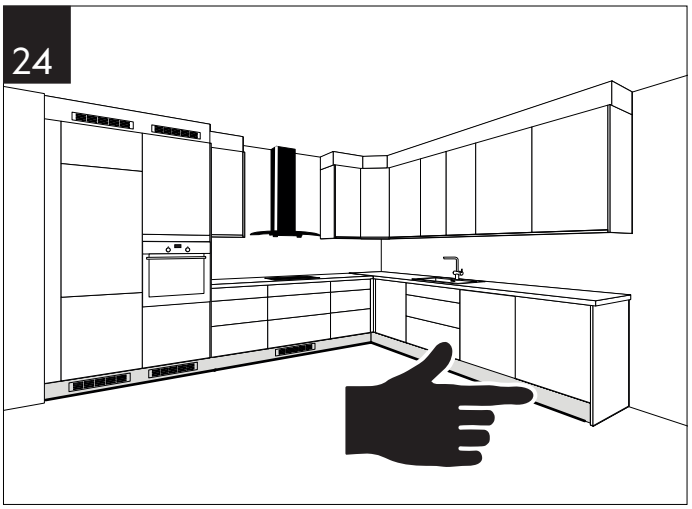
24

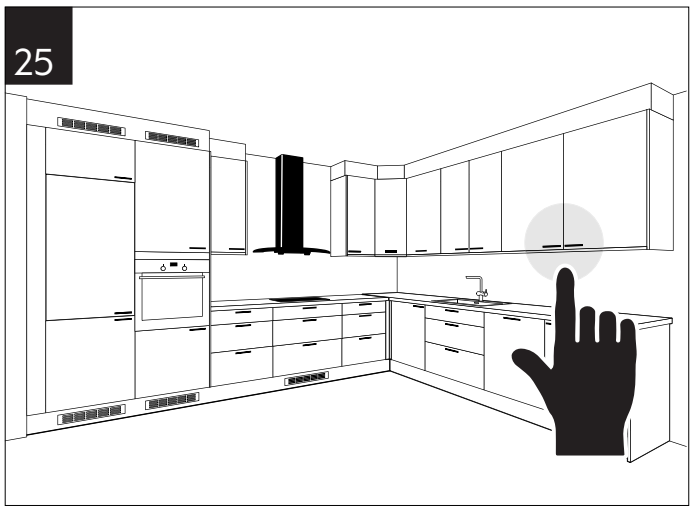
25

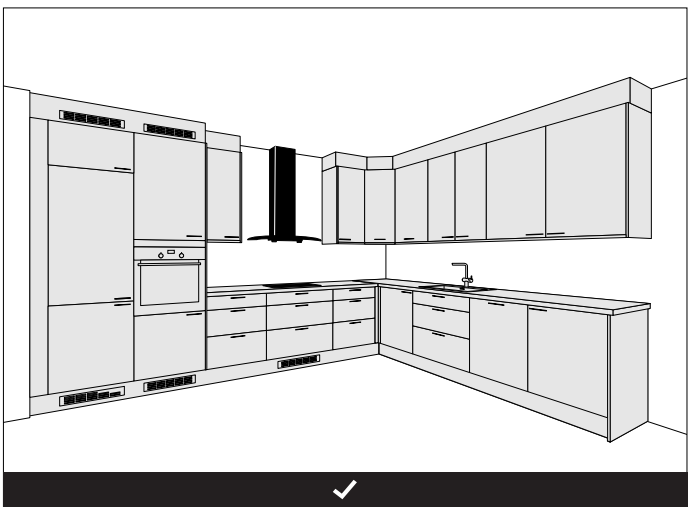

# Rekommenderade verktyg - Anbefalede værktøjer - Anbefalt verktøy - Suositellut työkalut - Recommended tools

Gummiklubba- Gummihammer
Kumipäävasara- Rubber mallet

Vinkelhake - Bænkvinkel
Vinkelhake - Kulmamitta
Set square

Skruvmejsel - Skruetrækker - Skrutrekker
Ruuvimeisseli - Screwdriver

Borrmaskin - Boremaskine
Drill - Porakone - Drill

Måttband - Målebånd
Mittanauha - Tape measure

Tving - Skruetvinge - Tvinge
Ruuvipuristin - Clamps

Cirkelsåg - Rundsav
Sirkelsag - Pyörösaha
Circular saw

Sticksåg - Stiksav
Stikksag - Pistosaha - Jigsaw

Penna - Blyant
Kynä - Pencil

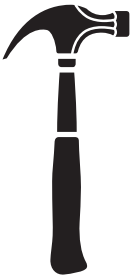

Hammare - Hammer
Vasara - Hammer

Insexnyckel - Unbrakonøgle
Unbrakonøkkel
Kuusiokoloavain - Allen key

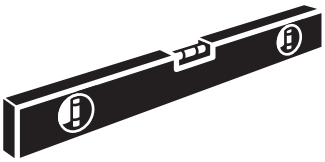

Vattenpass - Vaterpas - Vater
Vesivaaka - Level

Trappstege - Trappestige
- Gardintrapp - Tikkaat
Stepladder

Geringssåg - Geringssav
Gjæringssag - Kulmasaha - Miter saw

Fogsvans - Fukssvans
Håndsag - Käsisaha - Hand saw

## Inkluderat / Inkluderet / Inkludert / Sisältyy / Included

**E11000050175**
Häftpistol - Hæftepistol
Stiftepistol - Niittipistooli
Staple gun

**140 / 10mm**
Häftklammer
Hæfteklammer
Stifter - Niitit- Staples

**E11000010004**
Skruvpåse - Skruepose
Ruuvipussi - Screw bag

**E11000049044**
Monteringshandbok - Monterings-
vejledning - Monteringsmanual
Asennusohje - Assembly manual

## Obs! Tillbehör har egna manualer - Obs! Tilbehør har egne manualer - Obs! Tilbehør har egne manualer - Huom! Lisätarvikkeille on omat asennusohjeet - Note! Accessories have their own manuals

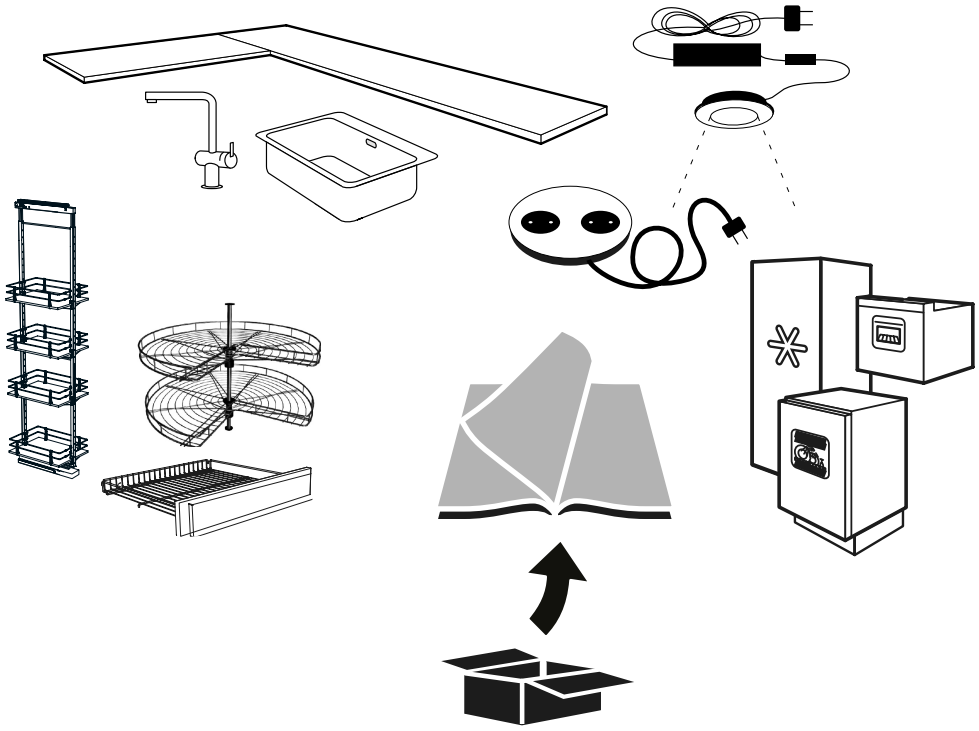

## Skåphöjder - Skabshøjder - Skaphøyder - Kaappien korkeudet - Cabinet heights

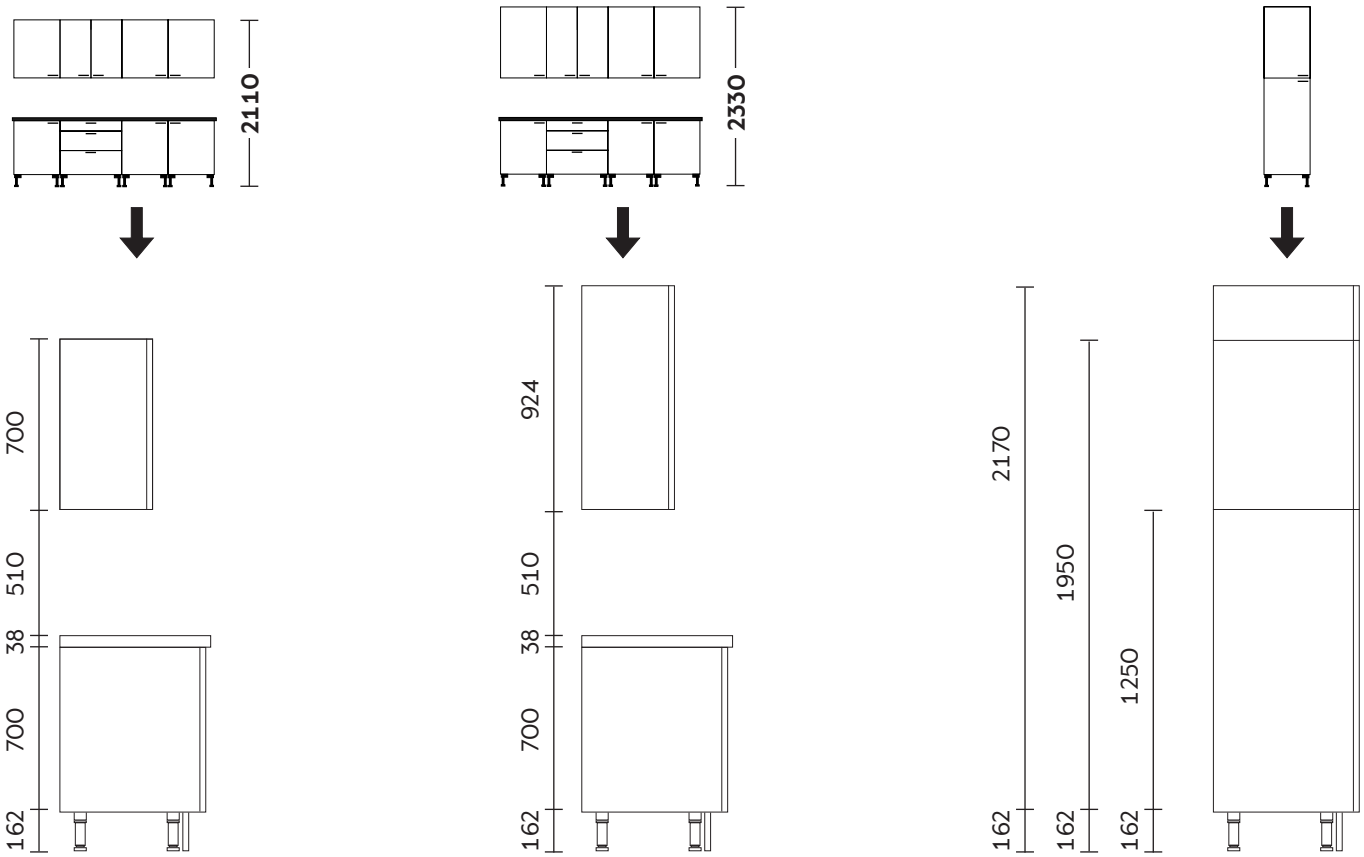

# Kottlingshöjd - Fastgørelsespunkter - Spikerslag - Koolauskorkeudet - Point of attachment 2110 mm.

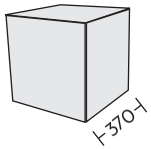


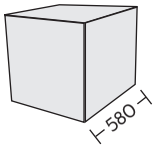


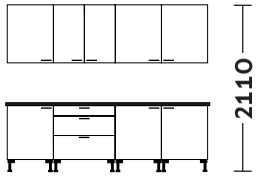


Väggskåp - Overskabe - Veggskap - Seinäkaappi - Wall cabinet

Överskåp kyl/frys - Topskabe køleskab/fryser - Overskap kjøl/frys - Yläkaappi jääkaapin/pakastimen yläpuolelle - Top cabinet refridgerator

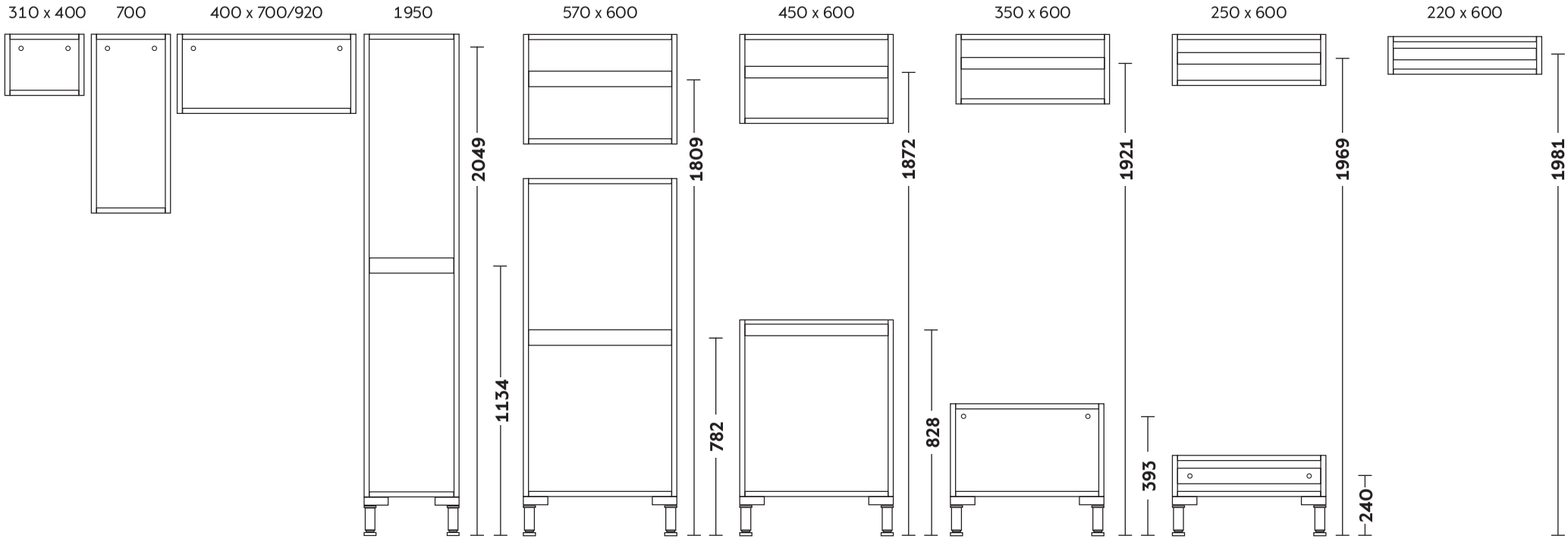


Högskåp
Højskabe
Høyskap
Korkea kaappi
Tall unit

Högskåp 125
Højskabe 125
Høyskap 125
Korkea kaappi 125
Tall unit 125

Bänkskåp
Underskabe
Benkeskap
Pöytäkaappi
Base cabinet

Skåp för tvättmaskin/sittbänk
Skab til vaskemaskine/bænk
Skap for vaskemaskin/sittebenk
Kaappi pyykinpesukoneelle/penkki
Raised washing mashine/bench

Upphöjd diskmaskin
Forhøjet opvaskemaskine
Opphøyd oppvaskmaskin
Korotettu astianpesukone
Raised dishwasher

CLICK

# Kottlingshöjd - Fastgørelsespunkter - Spikerslag - Koolauskorkeudet - Point of attachment 2330 mm.

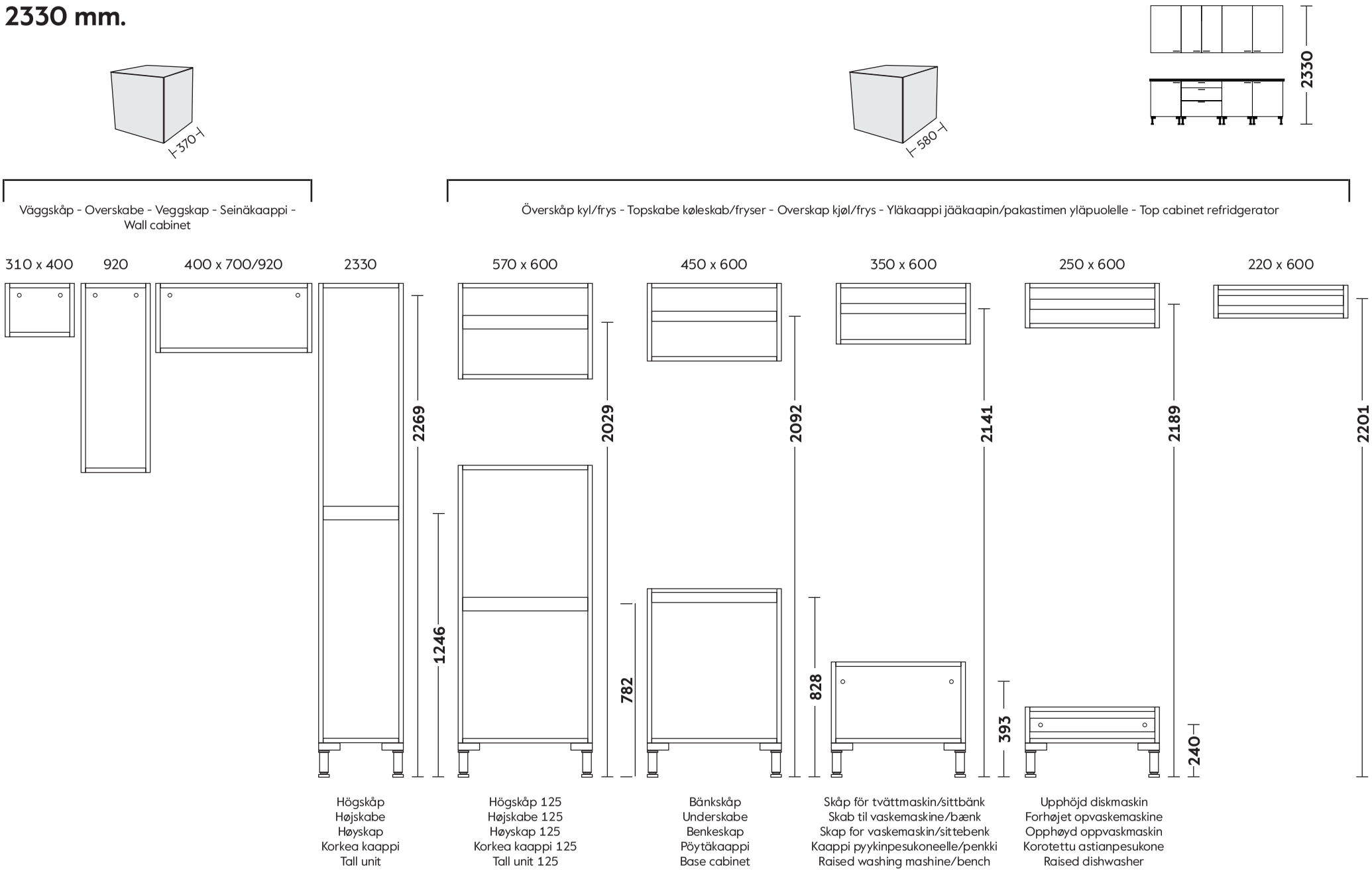

# Kottlingshöjd - Fastgørelsespunkter - Spikerslag - Koolauskorkeudet - Point of attachment 2110 mm. CLICK

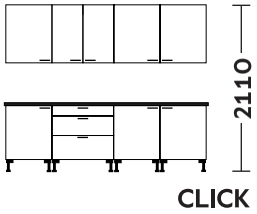


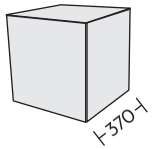


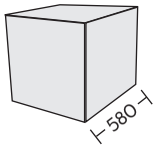


Väggskåp - Overskabe - Veggskap - Seinäkaappi - Wall cabinet

Överskåp kyl/frys - Topskabe køleskab/fryser - Overskap kjøl/frys - Yläkaappi jääkaapin/pakastimen yläpuolelle - Top cabinet refridgerator

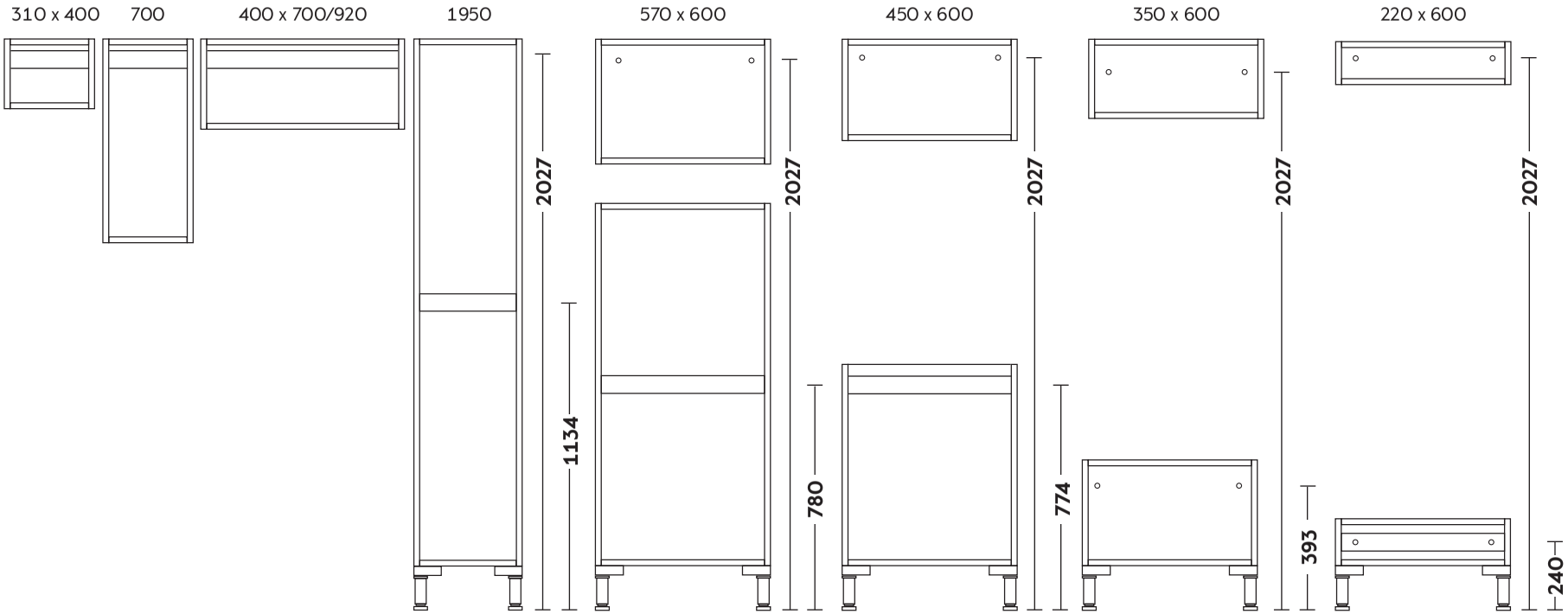


Högskåp
Højskabe
Høyskap
Korkea kaappi
Tall unit

Högskåp 125
Højskabe 125
Høyskap 125
Korkea kaappi 125
Tall unit 125

Bänkskåp
Underskabe
Benkeskap
Pöytäkaappi
Base cabinet

Skåp för tvättmaskin/sittbänk
Skab til vaskemaskine/bænk
Skap for vaskemaskin/sittebenk
Kaappi pyykinpesukoneelle/penkki
Raised washing mashine/bench

Upphöjd diskmaskin
Forhøjet opvaskemaskine
Opphøyd oppvaskmaskin
Korotettu astianpesukone
Raised dishwasher

assembled with three spine

# Kottlingshöjd - Fastgørelsespunkter - Spikerslag - Koolauskorkeudet - Point of attachment 2330 mm. CLICK

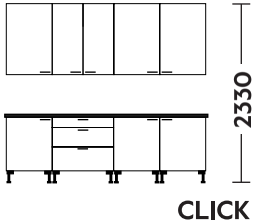


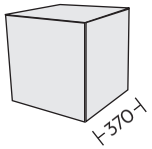


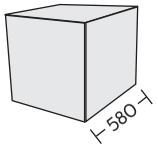


Väggskåp - Overskabe - Veggskap - Seinäkaappi - Wall cabinet

Överskåp kyl/frys - Topskabe køleskab/fryser - Overskap kjøl/frys - Yläkaappi jääkaapin/pakastimen yläpuolelle - Top cabinet refridgerator

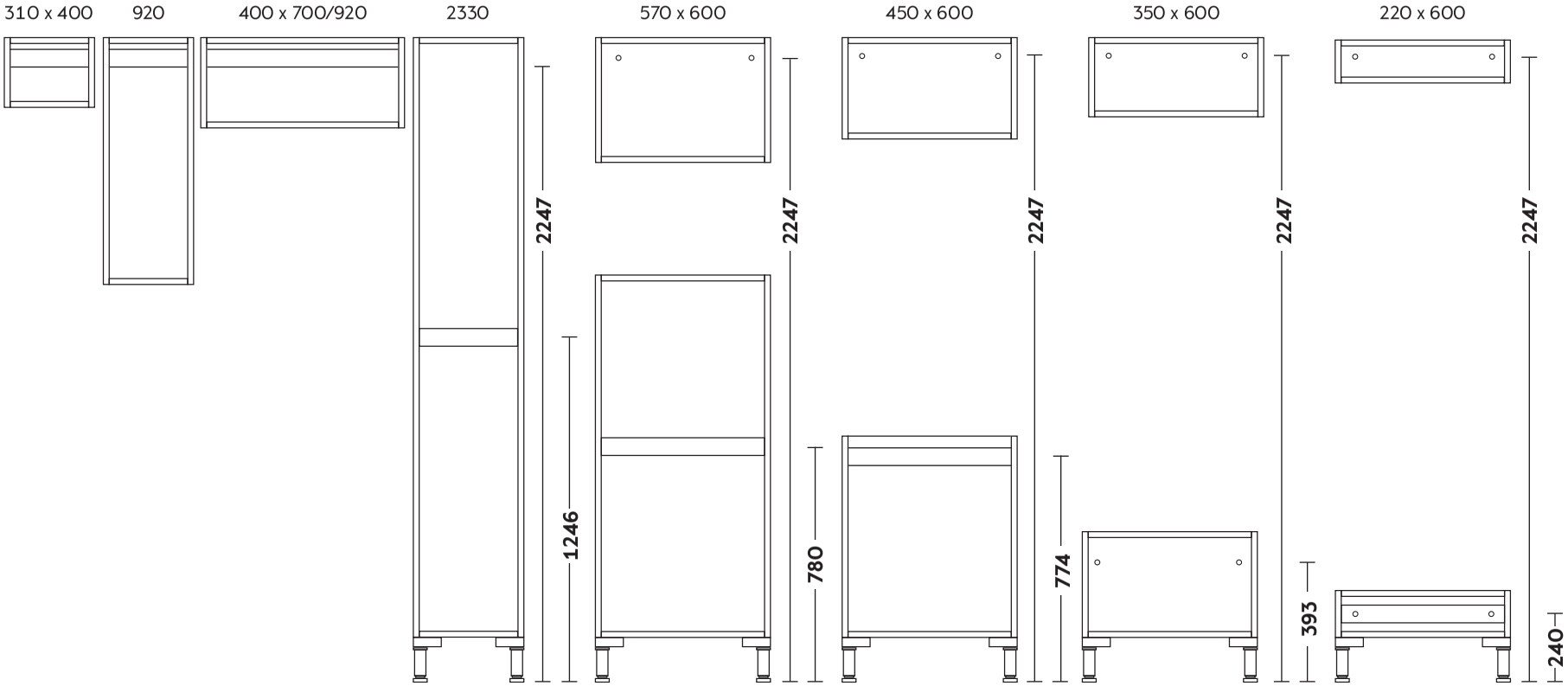


Högskåp
Højskabe
Høyskap
Korkea kaappi
Tall unit

Högskåp 125
Højskabe 125
Høyskap 125
Korkea kaappi 125
Tall unit 125

Bänkskåp
Underskabe
Benkeskap
Pöytäkaappi
Base cabinet

Skåp för tvättmaskin/sittbänk
Skab til vaskemaskine/bænk
Skap for vaskemaskin/sittebenk
Kaappi pyykinpesukoneelle/penkki
Raised washing mashine/bench

Upphöjd diskmaskin
Forhøjet opvaskemaskine
Opphøyd oppvaskmaskin
Korotettu astianpesukone
Raised dishwasher

# SE Tips och råd vid installation

# DK Tips og råd ved montering

# NO Tips og triks ved montering

# FI Ohjeita ja vinkkejä asennusta varten

# EN Good to know when installing

Rummets hörn måste vara vinkelräta - Hørne til vinkel køkken må være vinkelret - Hjørnet i rommet må være vinkelrett - Seinien pitää olla kohtisuorassa - The corner of the room must be perpendicular

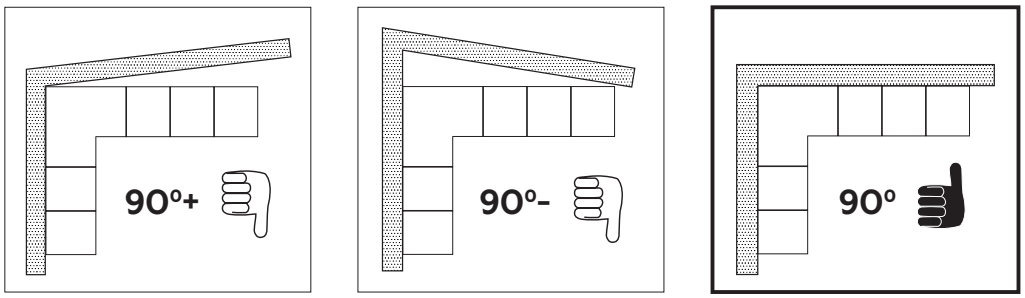


Skåp skall monteras lod- och vågrätt - Skaben skal samles i lod og vater - Skapet må være i vater - Kaappien pitää alla vaaterissa - Cabinets must be level and plumb

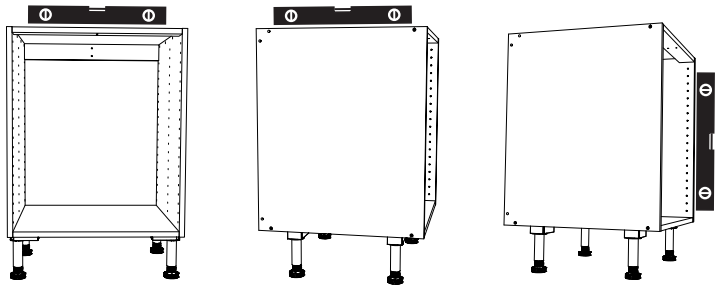

Kryssmät för att kontrollera vinkelräthet hos skåp - Krydsmål for at kontroller om skabene er vinkelrette - Kryssmåle for å oppnå 90 grader - Tarkista ristimitan avulla kulmien suoruus - Use the equal diagonals method to check for squareness

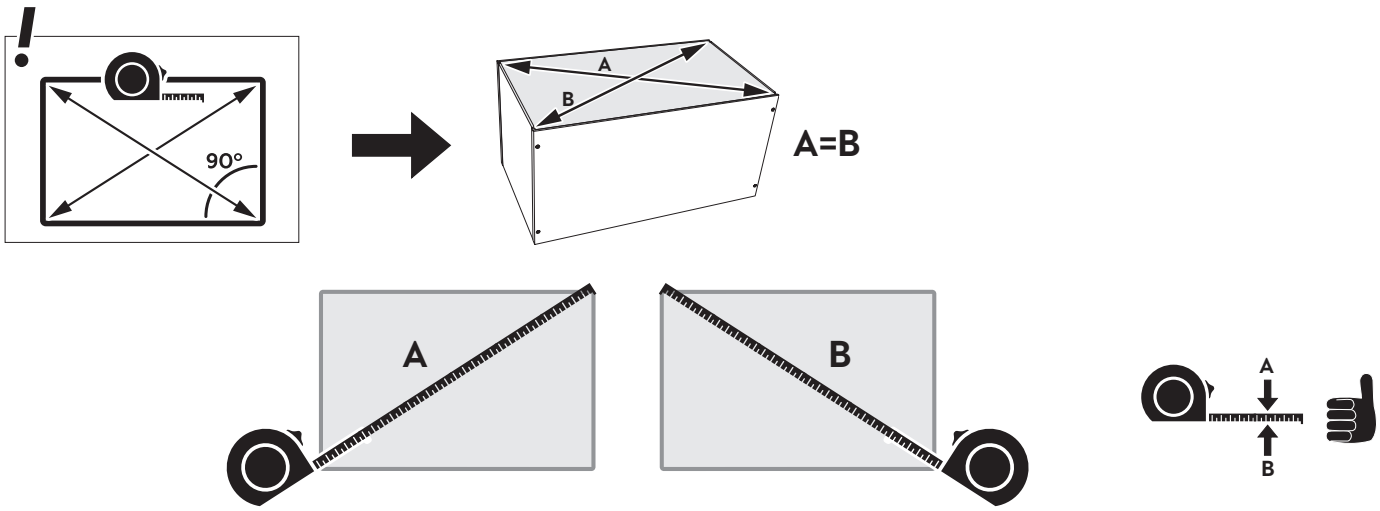

Om väggen är ojämn - Hvis væggen er skæv - Ved skjeve vegger - Jos seinä on epätasainen - If the wall is uneven

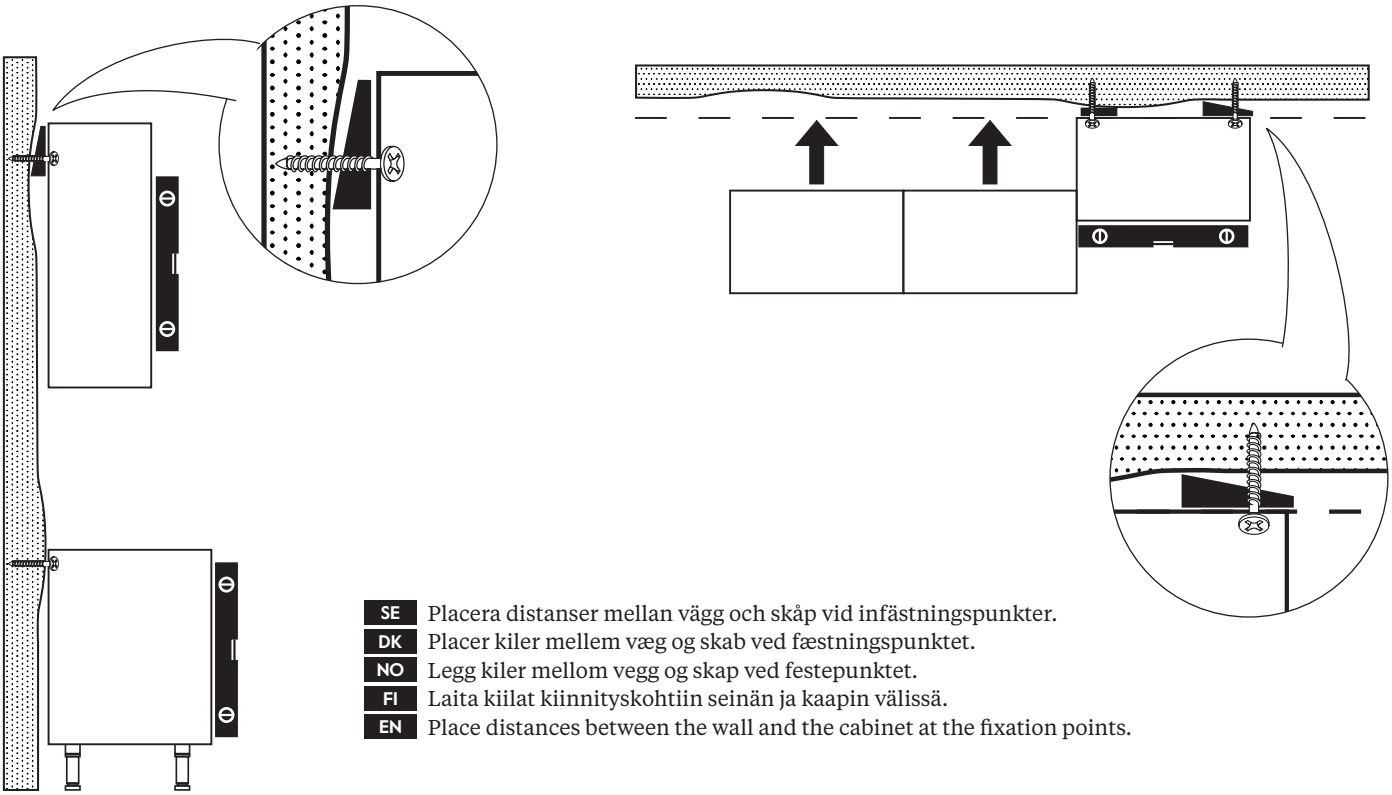

SE Placera distanser mellan vägg och skåp vid infästningspunkter.
DK Placer kiler mellem væg og skab ved fæstningspunktet.
NO Legg kiler mellom vegg og skap ved festepunktet.
FI Laita kiilat kiinnityskohtiin seinän ja kaapin välissä.
EN Place distances between the wall and the cabinet at the fixation points.

Om golvet är ojämnt - Hvis gulvet er skævt - Ved skjeve gulv - Jos lattia on epätasainen - If the floor is uneven

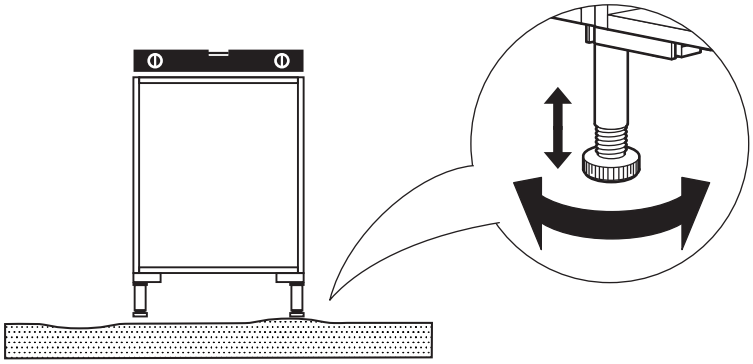

Mät och säkerställ att det finns tillräckligt med plats för diskmaskinen - Mål på forhånd at det er plass til oppvaskmaskinen - Tag mål på forhånd, for at sikre der er plads til opvaskemaskinen - Varaa astianpesukoneelle riittävä tila etukäteen - Measure in advance that there is space enough for the dishwasher

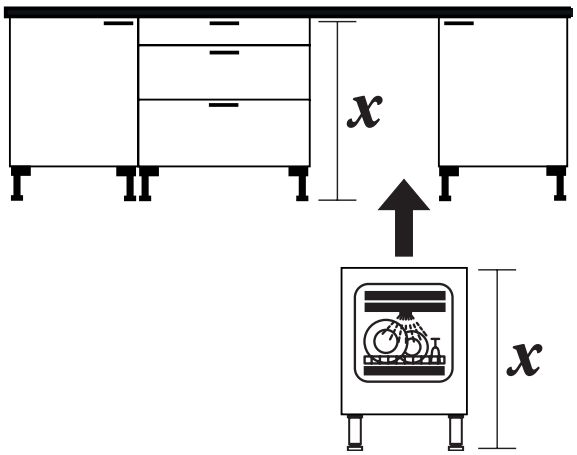

# 2.

Kapitel - Kapittel - Kappale - Chapter

**SE** # Hörnbänkskåp 90

**DK** # Hjørneunderskab 90

**NO** # Benkehjørneskap 90

**FI** # Kulmapöytäkaappi 90

**EN** # Corner base cabinet 90

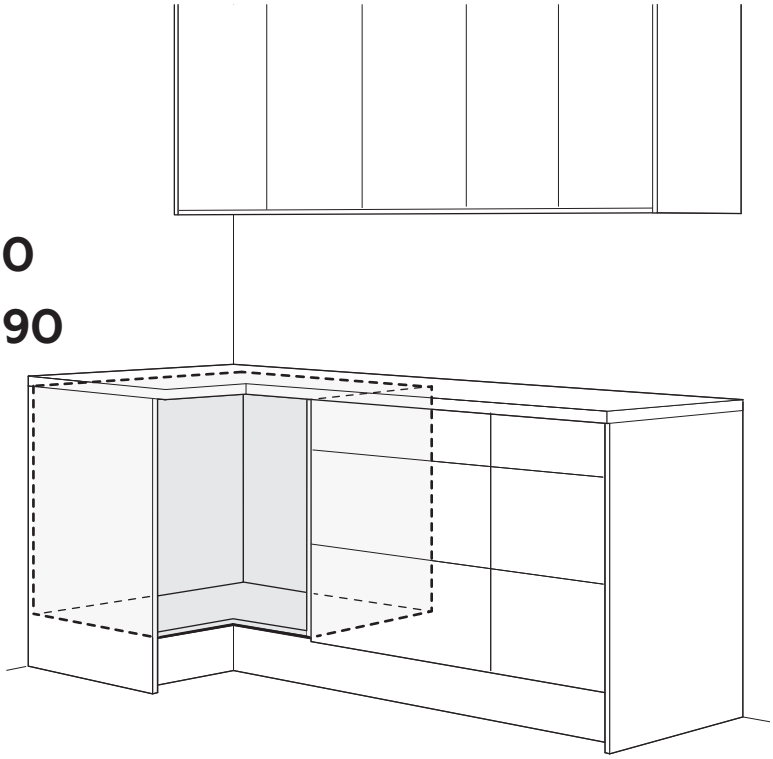

| |
|---|
| E15009007002 |
| E15009007005 |
| 90x70 |

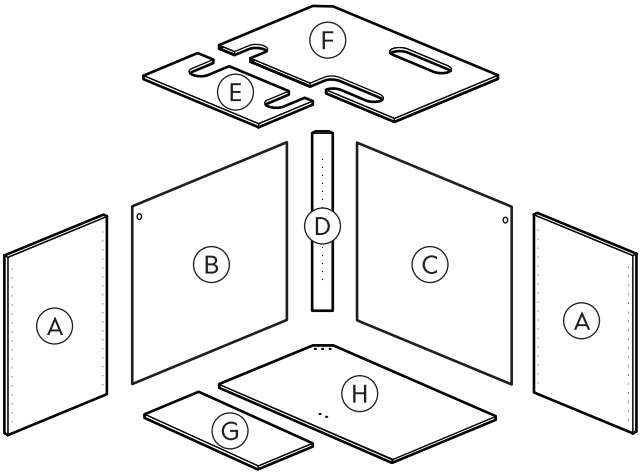

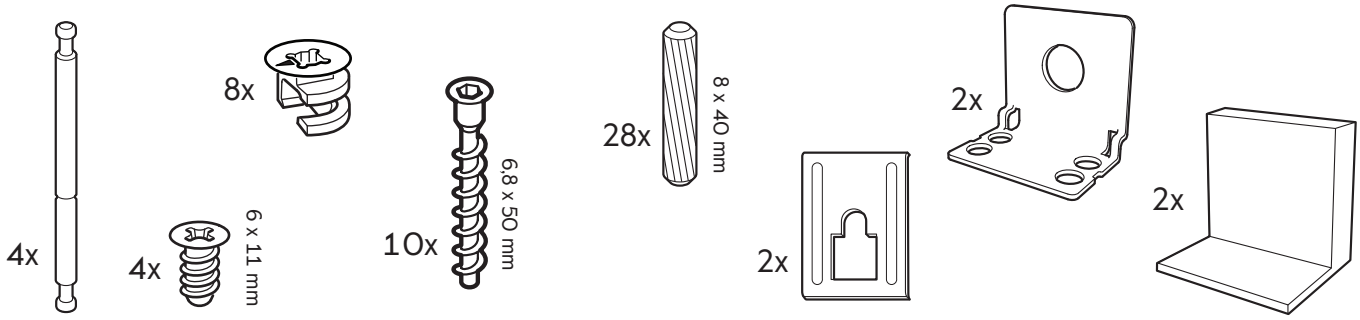

1

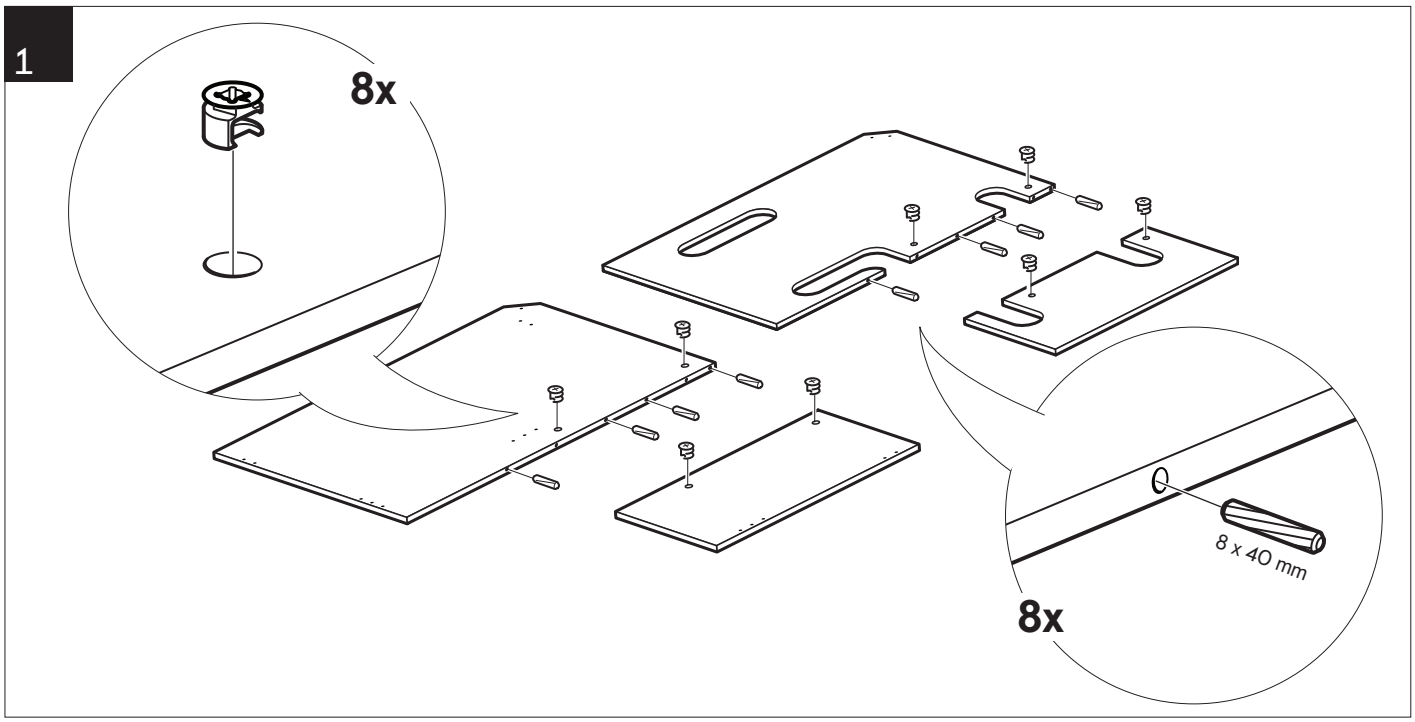


2

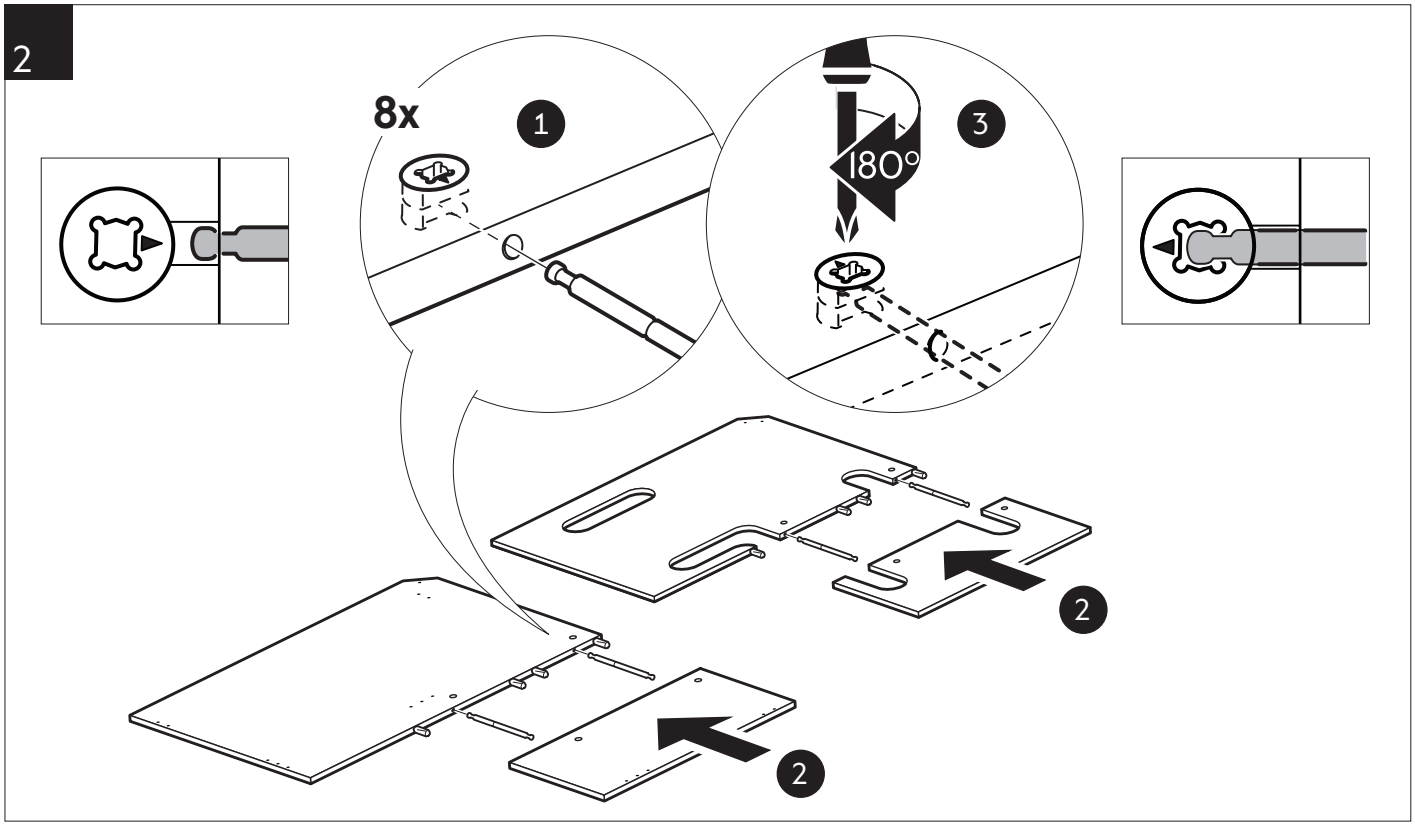


3

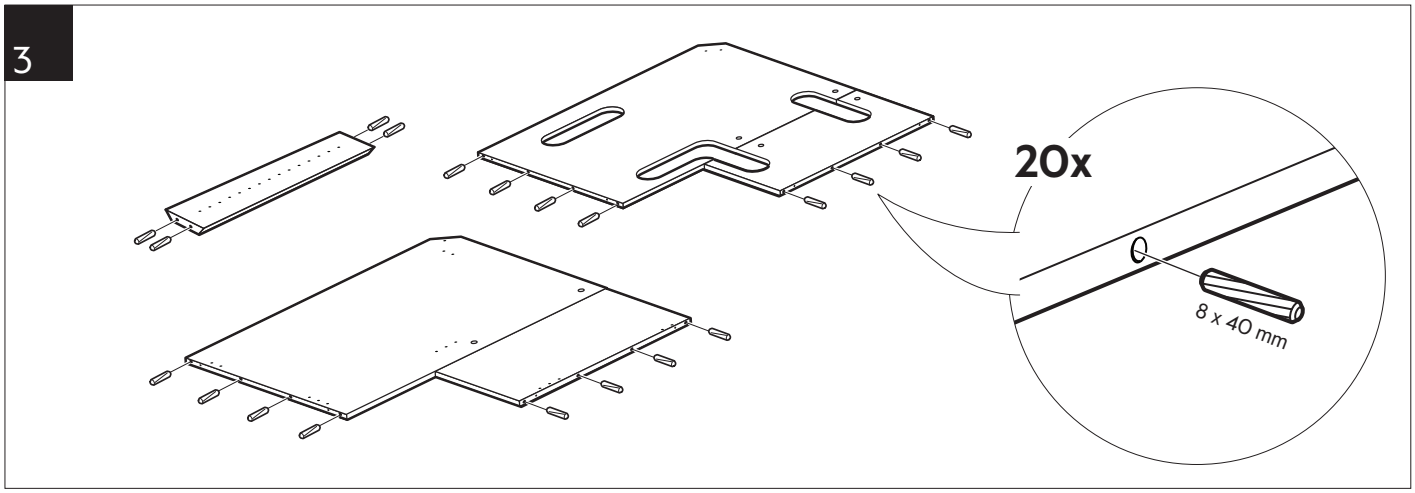

4

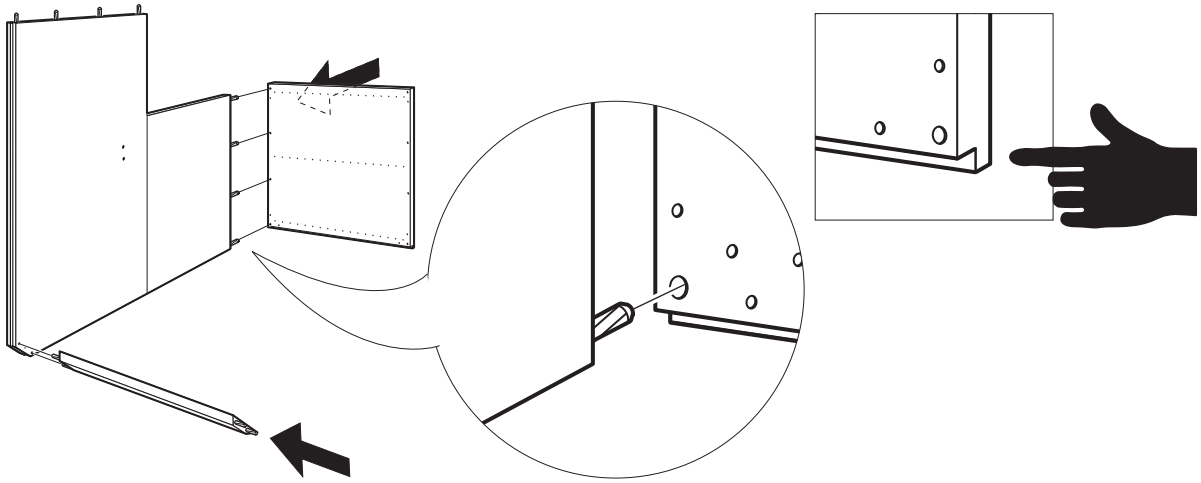

5

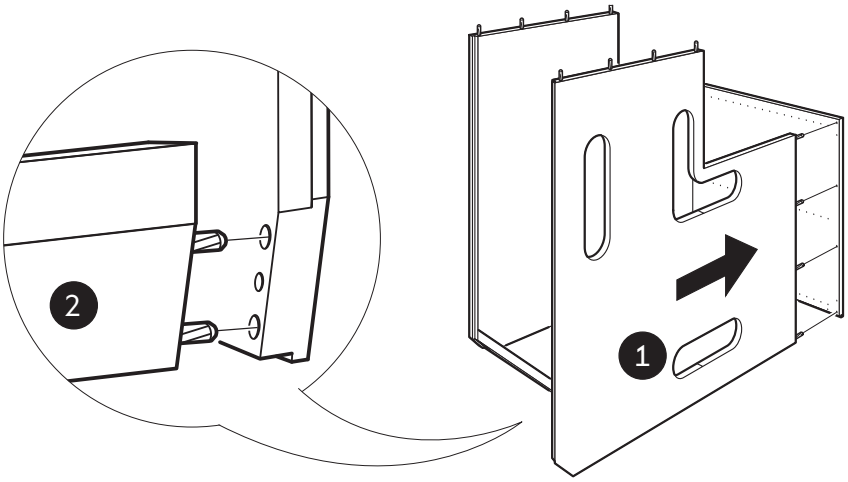


6

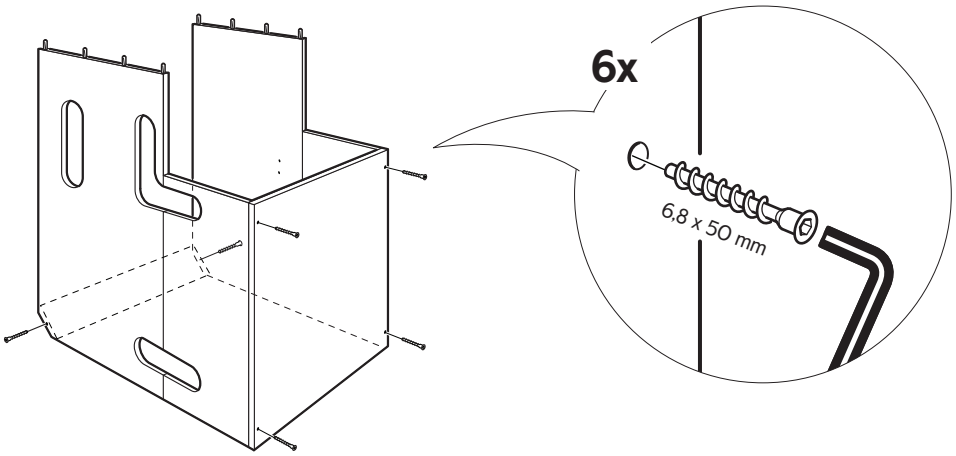


7

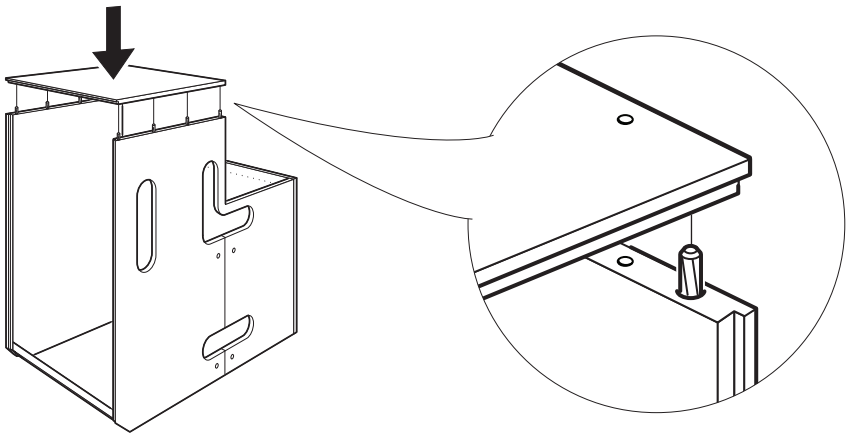

8

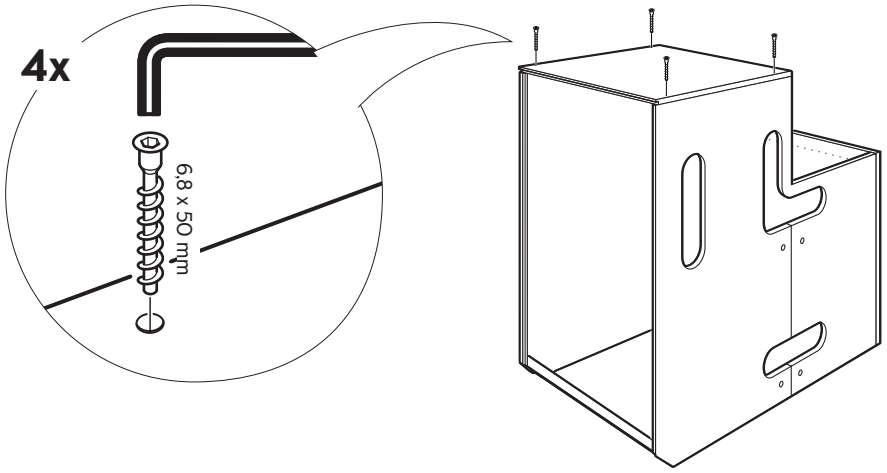


9

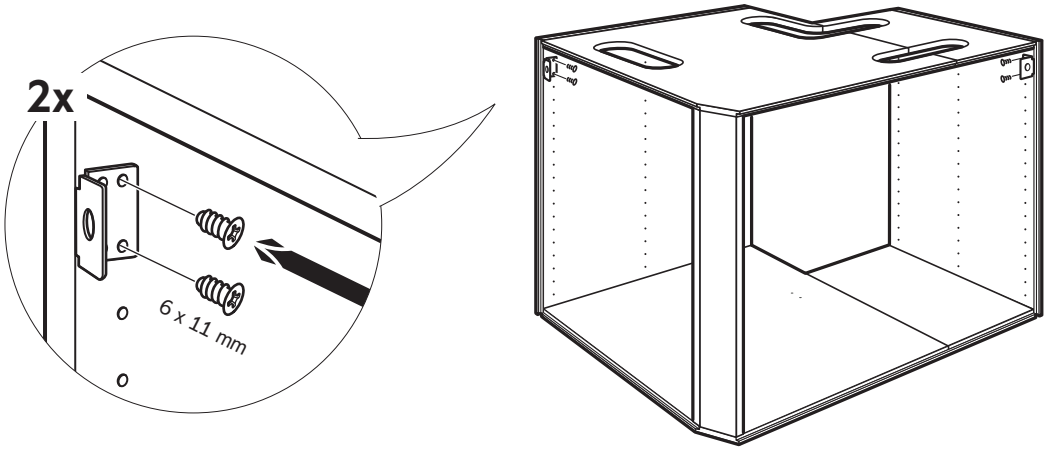


10

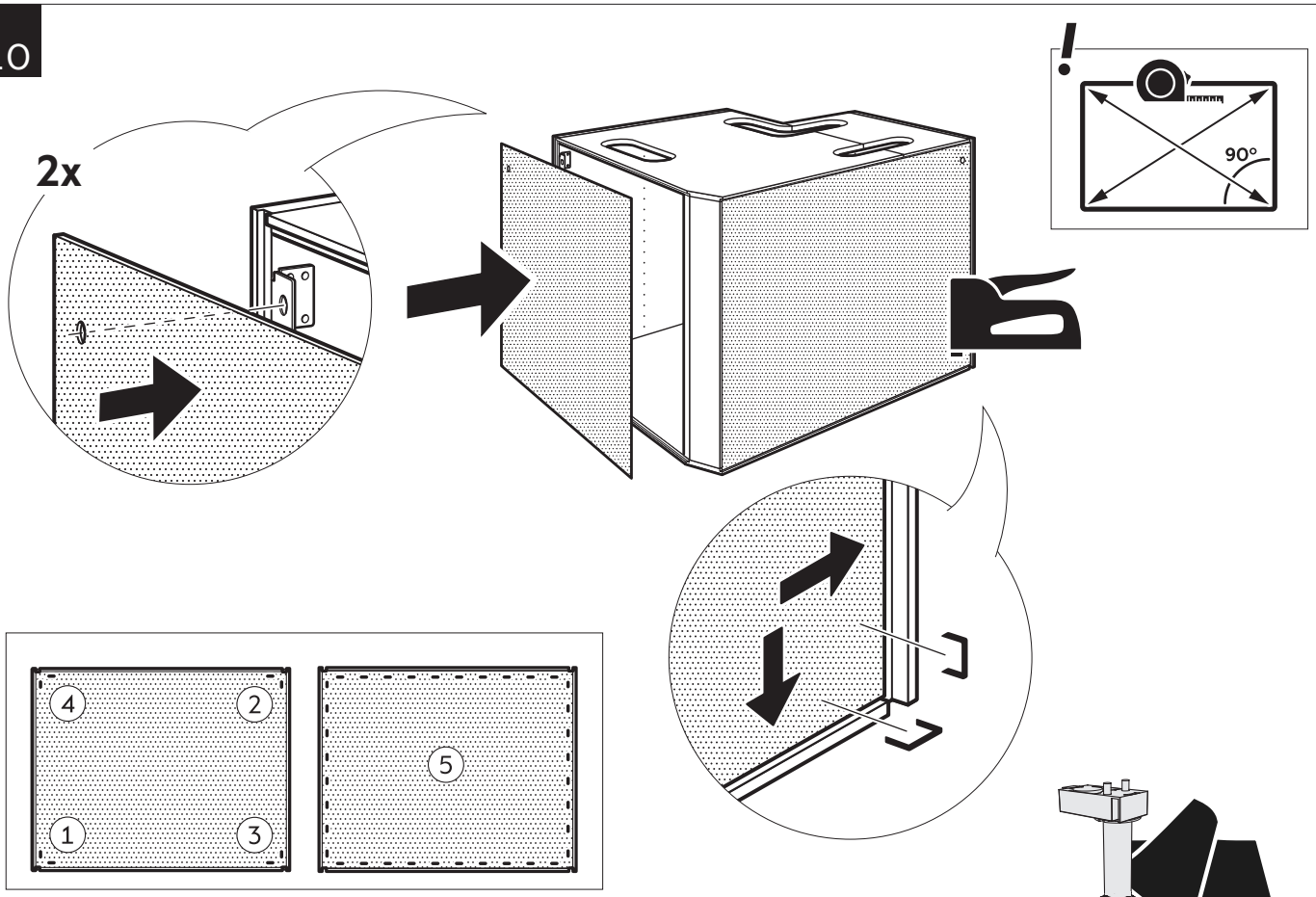

**SE** Hörnbänkskåp 100/120

**DK** Hjørneunderskab 100/120

**NO** Benkehjørneskap 100/120

**FI** Kulmapöytäkaappi 100/120

**EN** Base corner 100/120

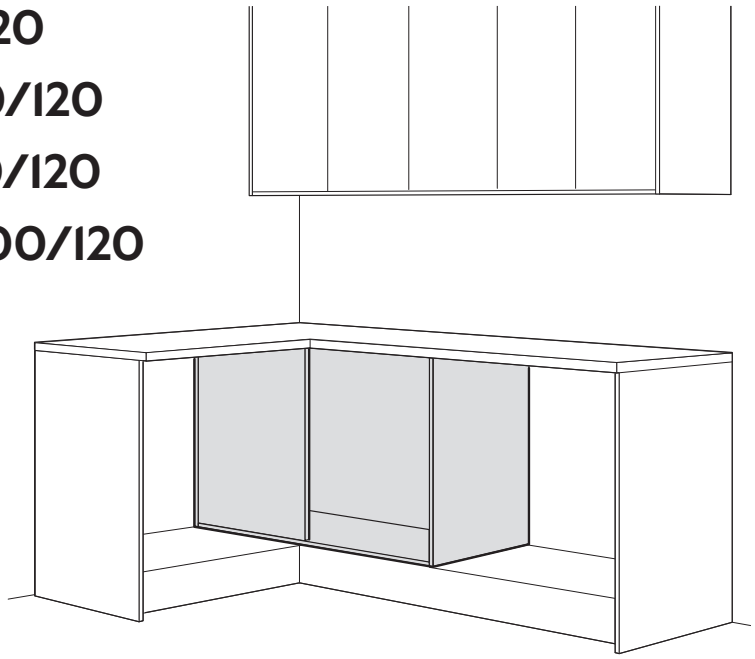

| | |
|---|---|
| E25510007002 | E25512007002 |
| E25510007005 | E25512007005 |
| 100x70 | 120x70 |

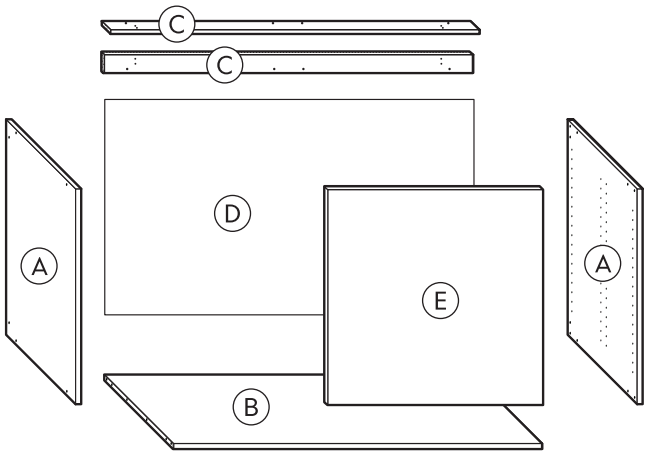


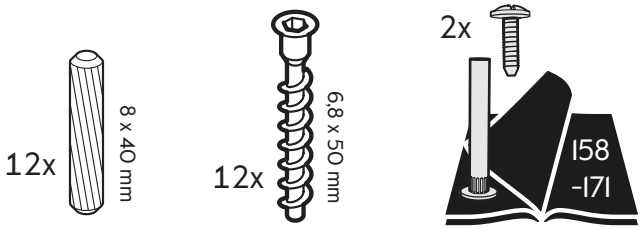


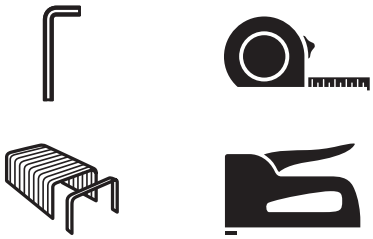

1

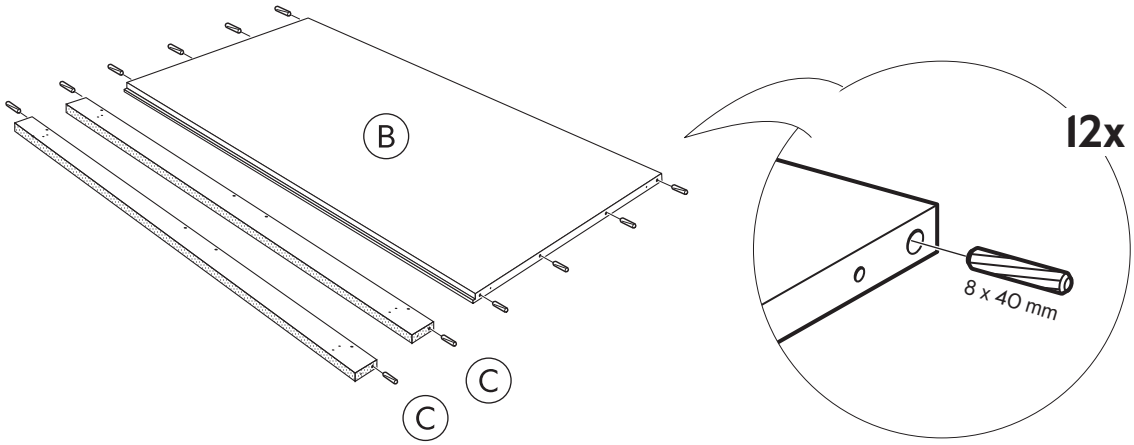

2

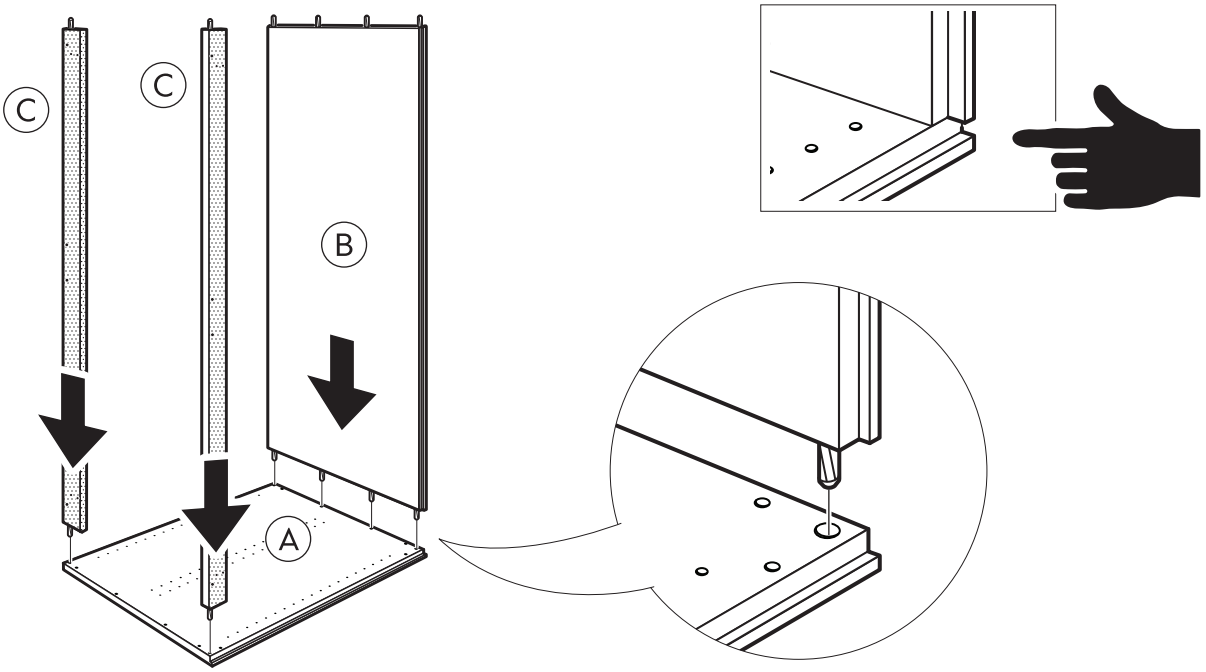


3

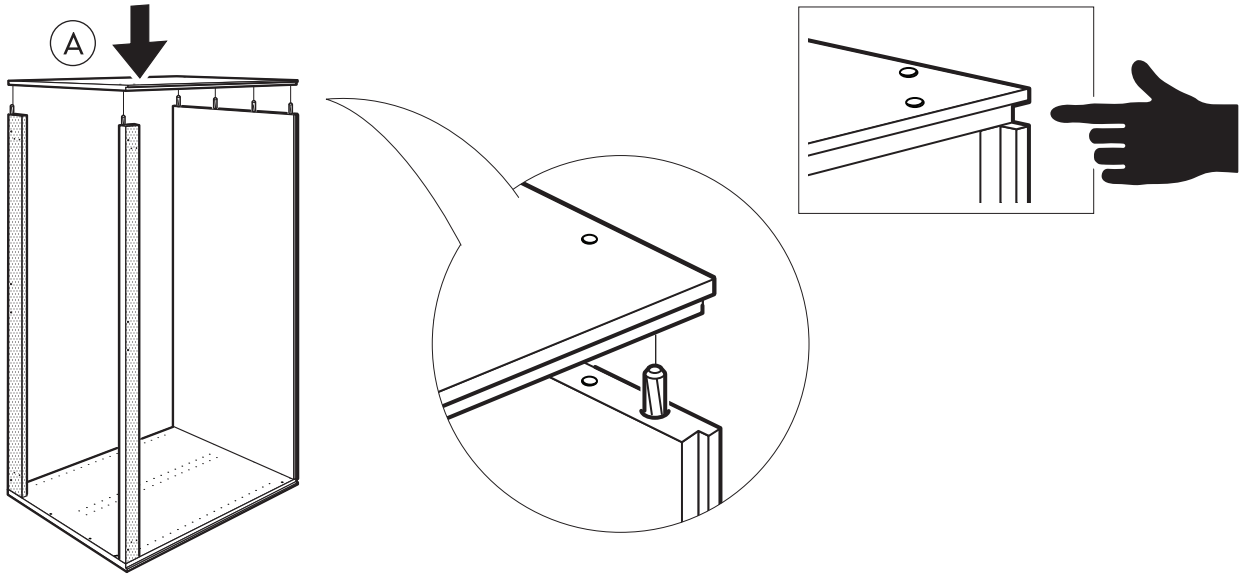


4

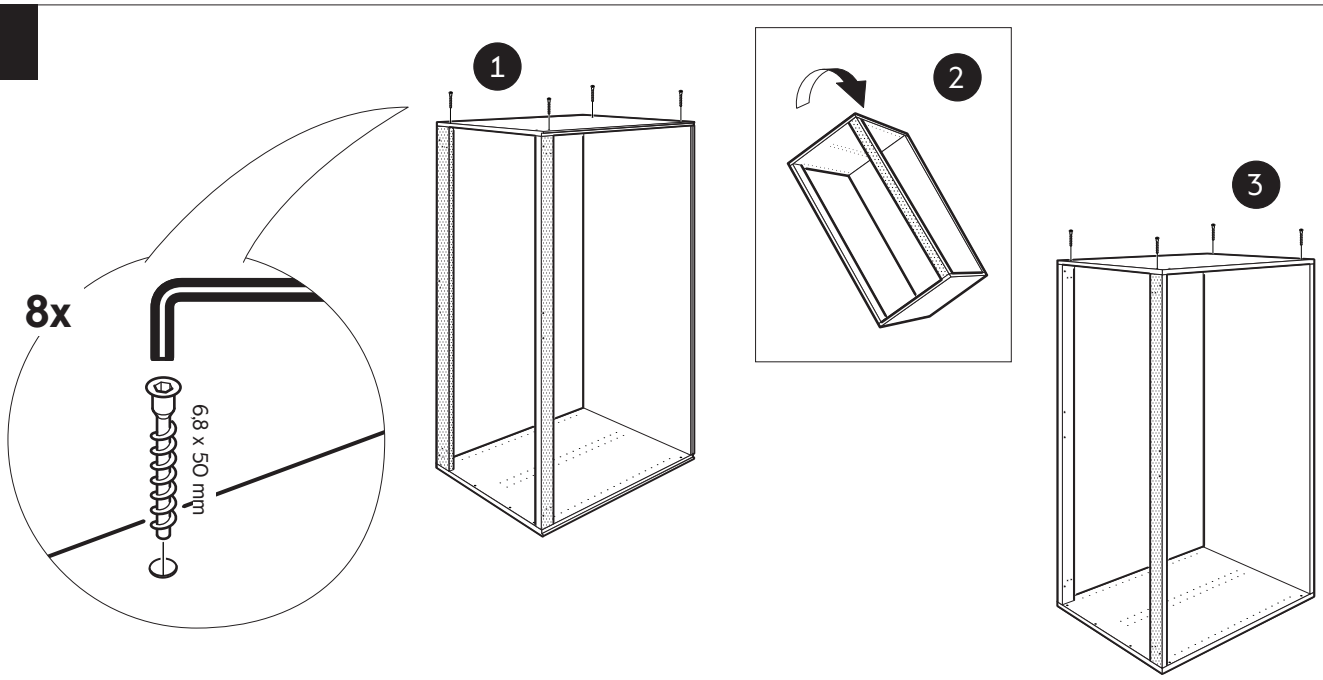

5

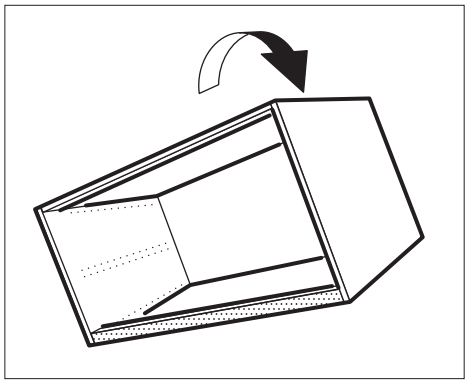

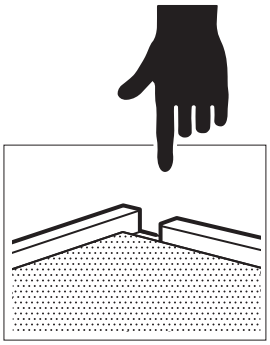

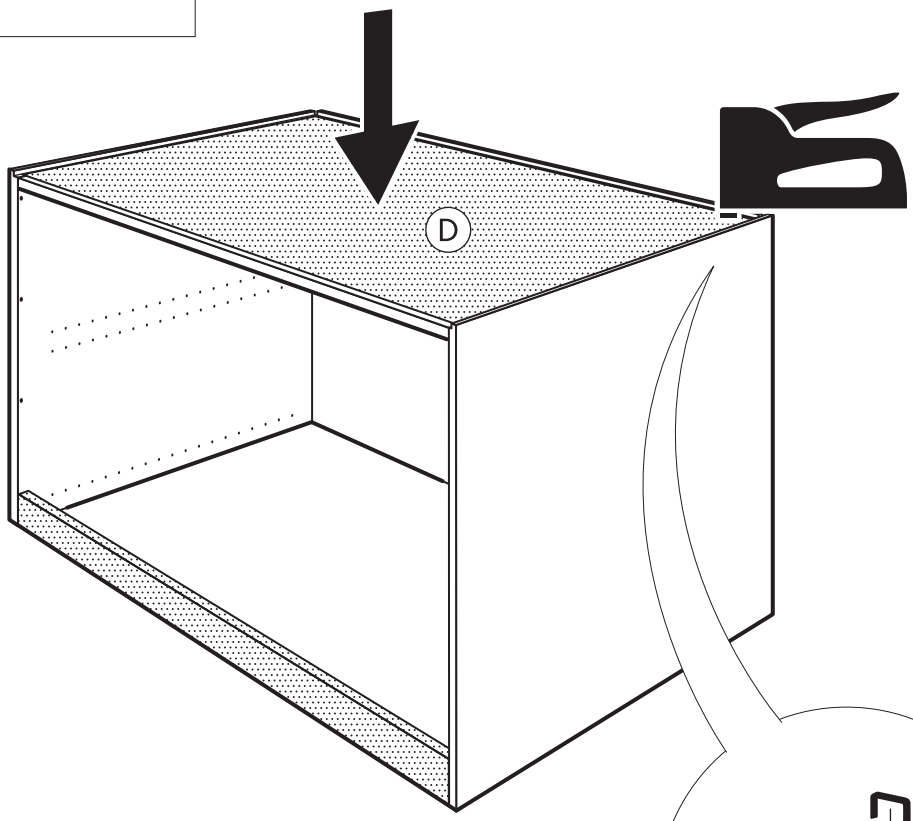


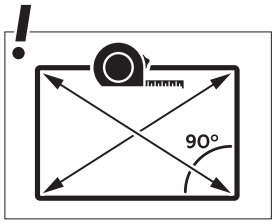


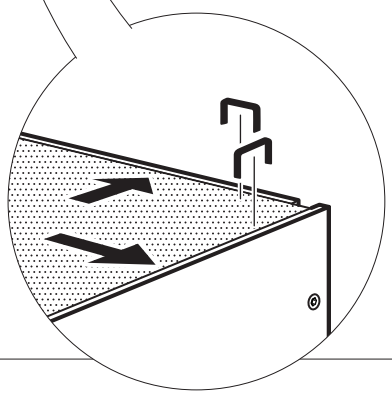

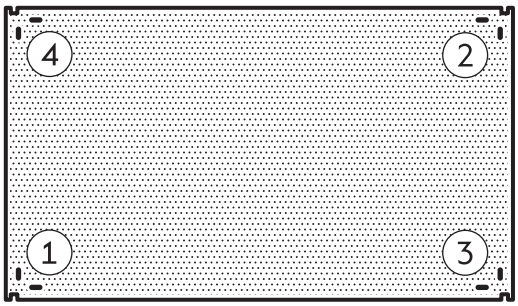


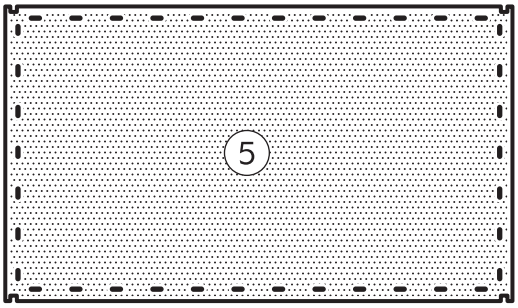

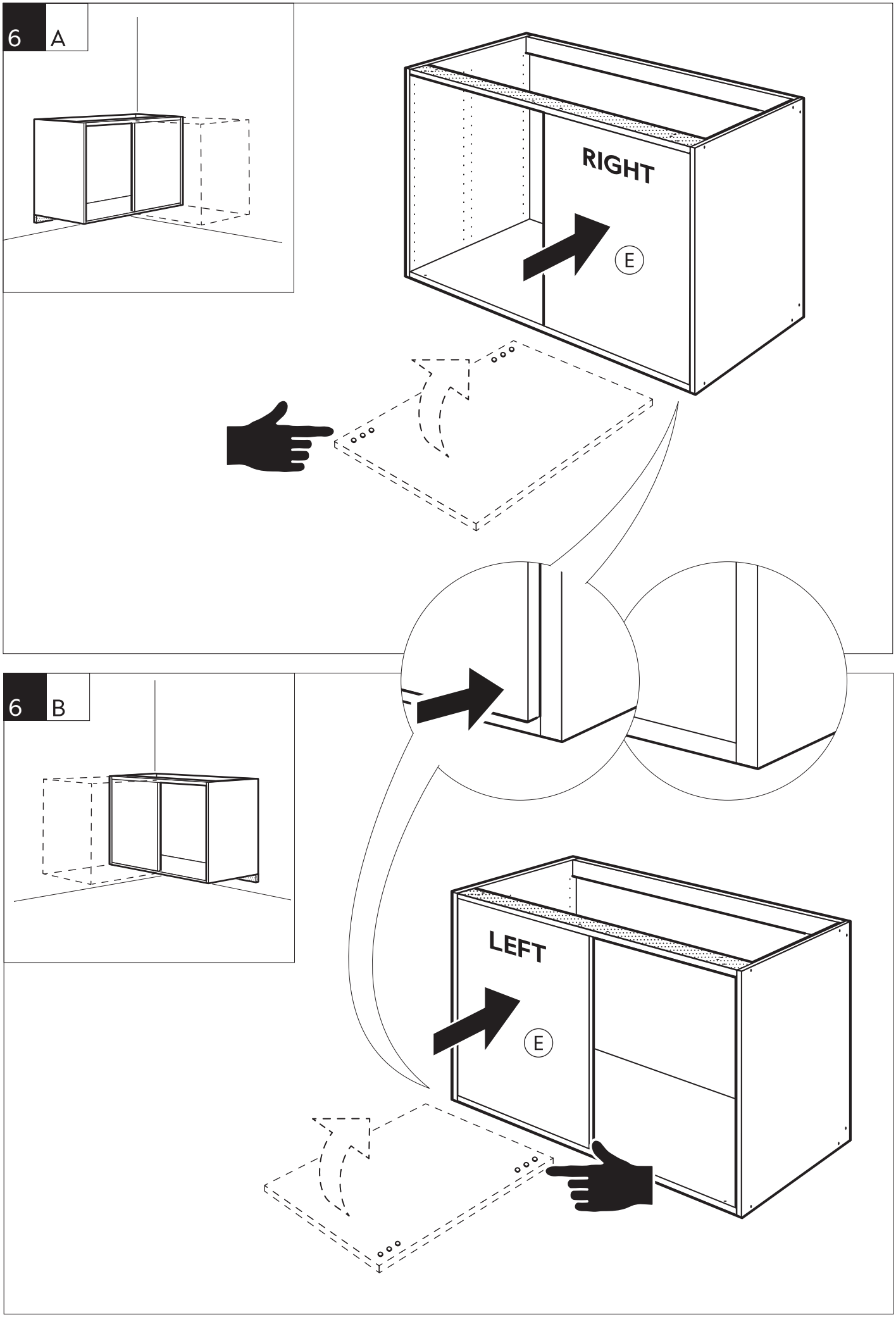
6 A
RIGHT
E
6 B
LEFT
E

7

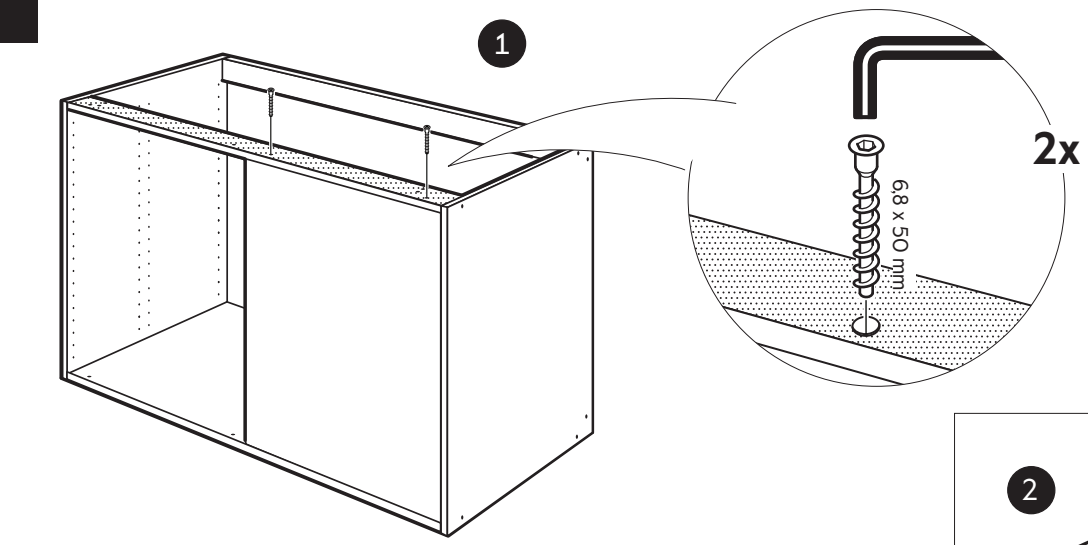


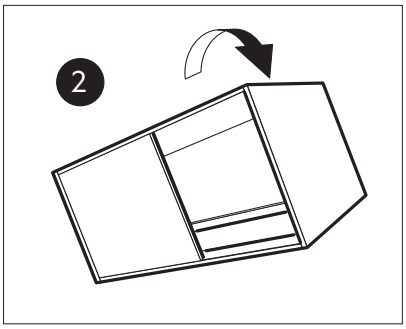


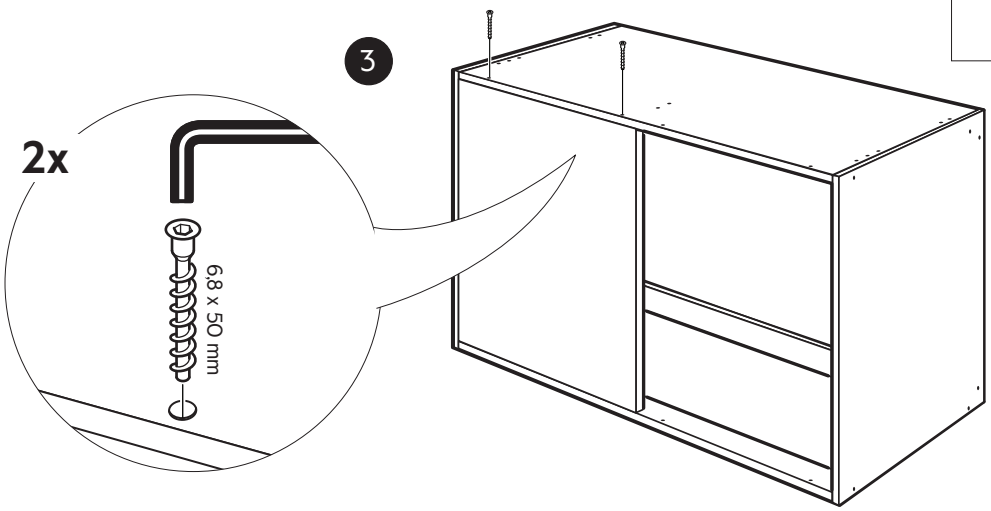


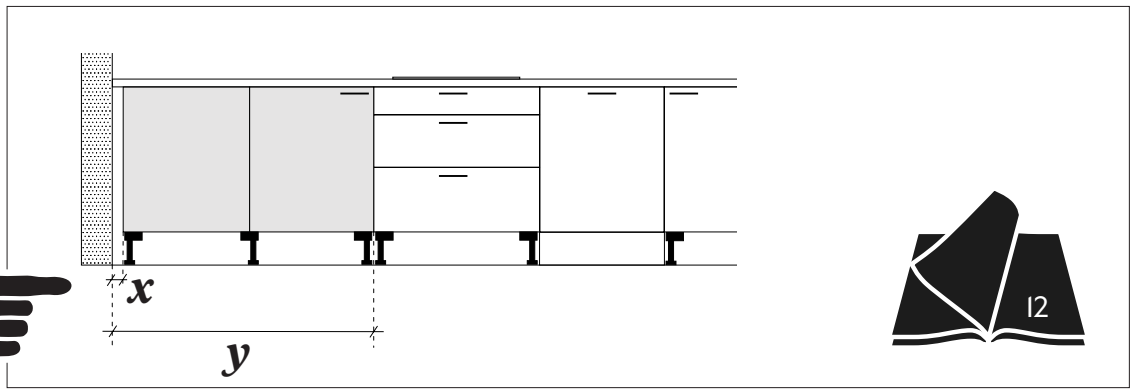


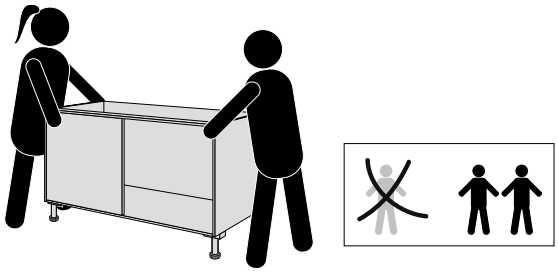

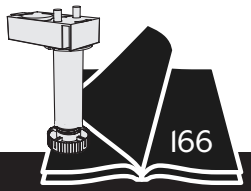

SE **Bänkskåp 15/20x70 cm**

DK **Underskab 15/20x70 cm**

NO **Benkeskap 15/20x70 cm**

FI **Pöytäkaappi 15/20x70 cm**

EN **Base cabinet 15/20x70 cm**

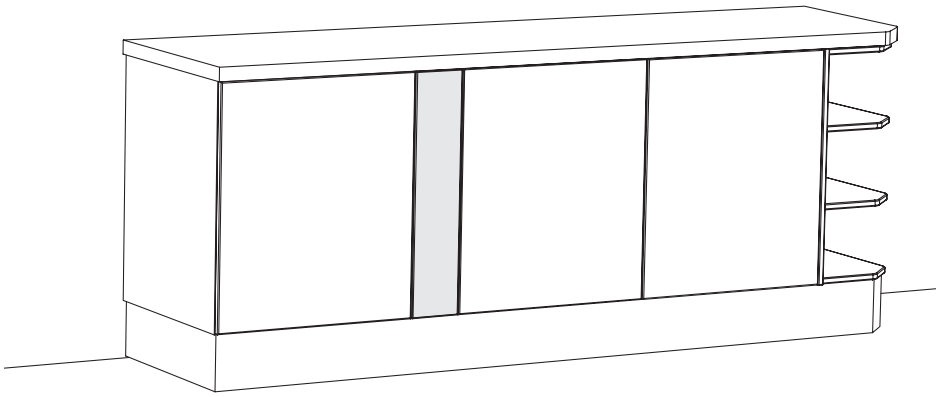

| | |
|---|---|
| E15001507002 | E25002007002 |
| E15001507005 | E25002007005 |
| 15x70 | 20x70 |

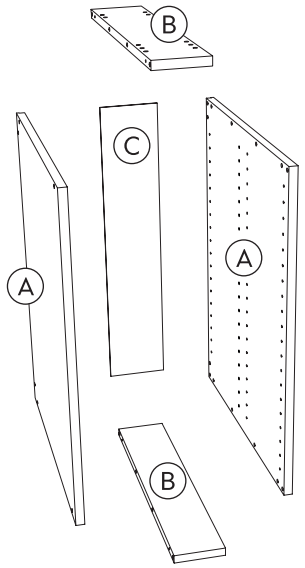

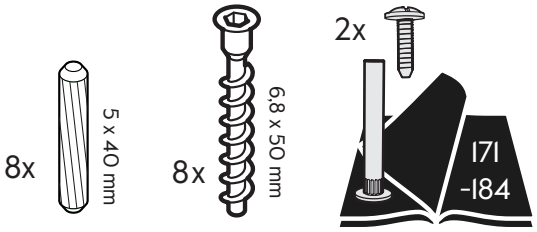


!

1

E12001520007

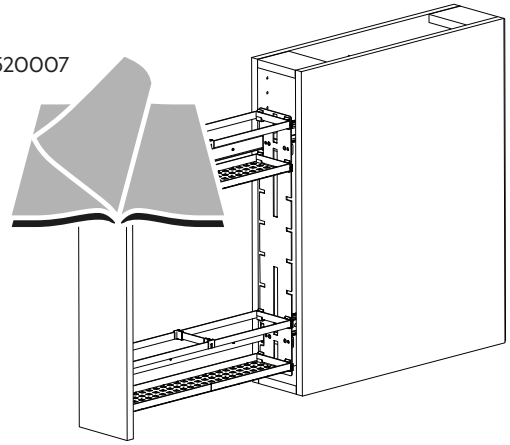

2

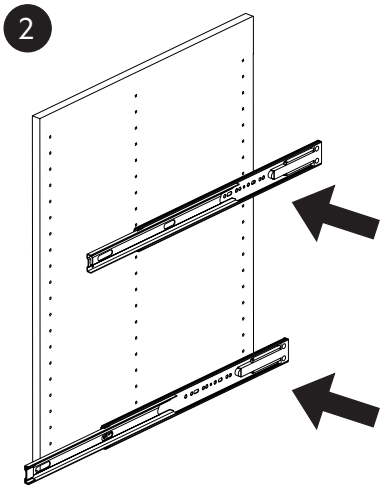

1

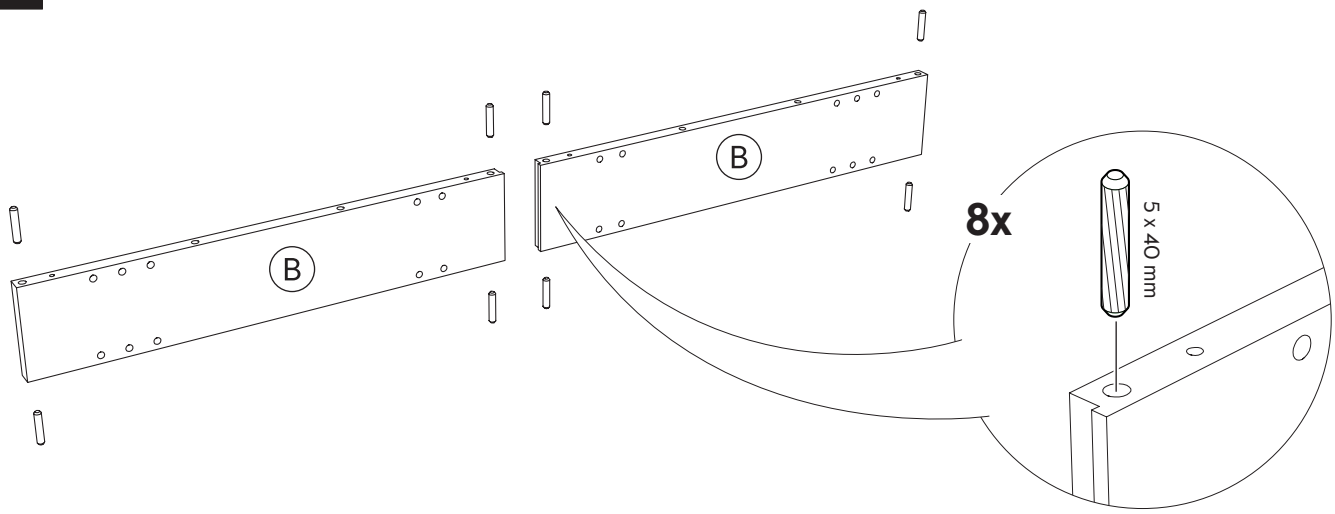


2

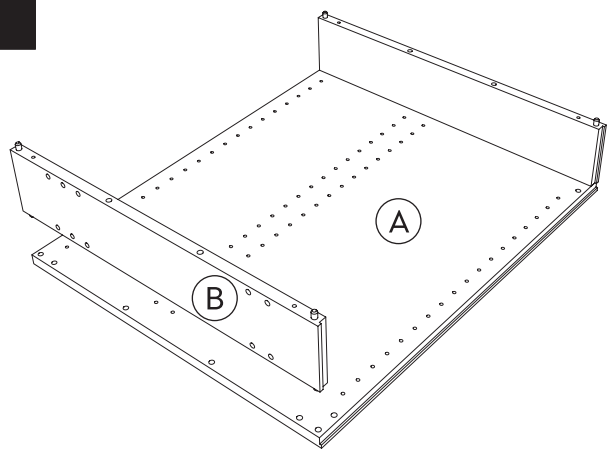


3

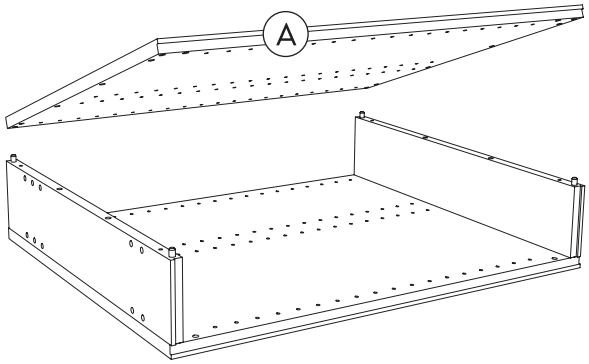


4

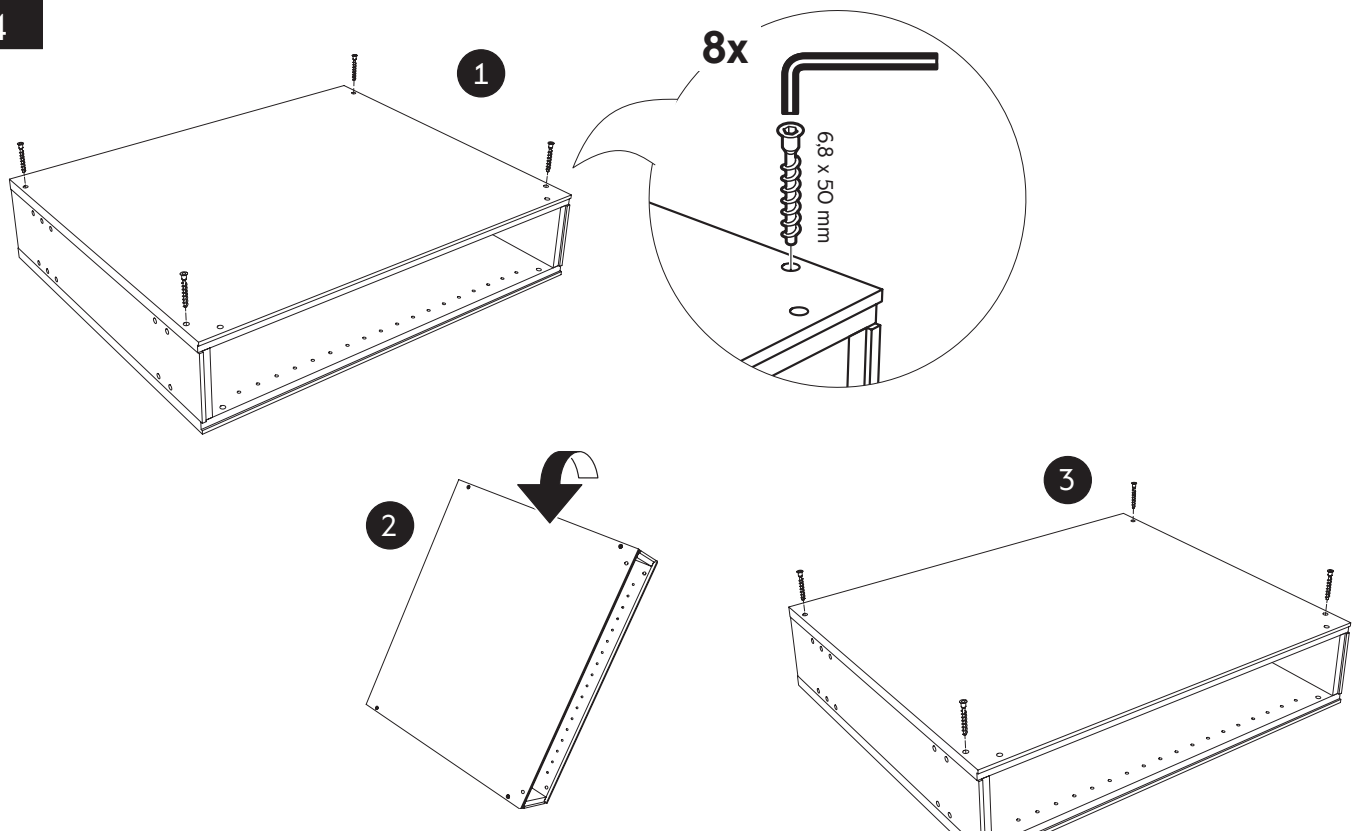

5

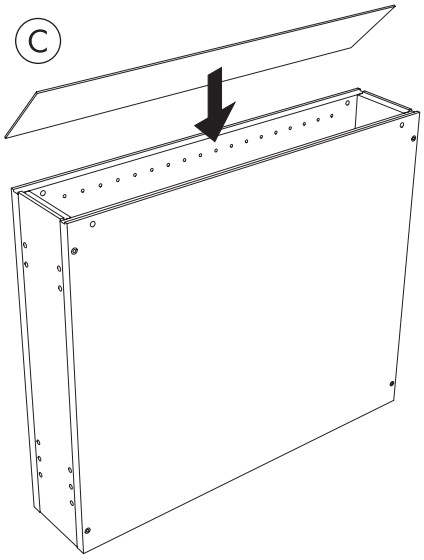


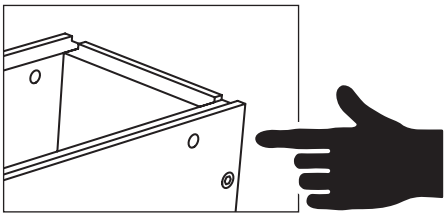

6

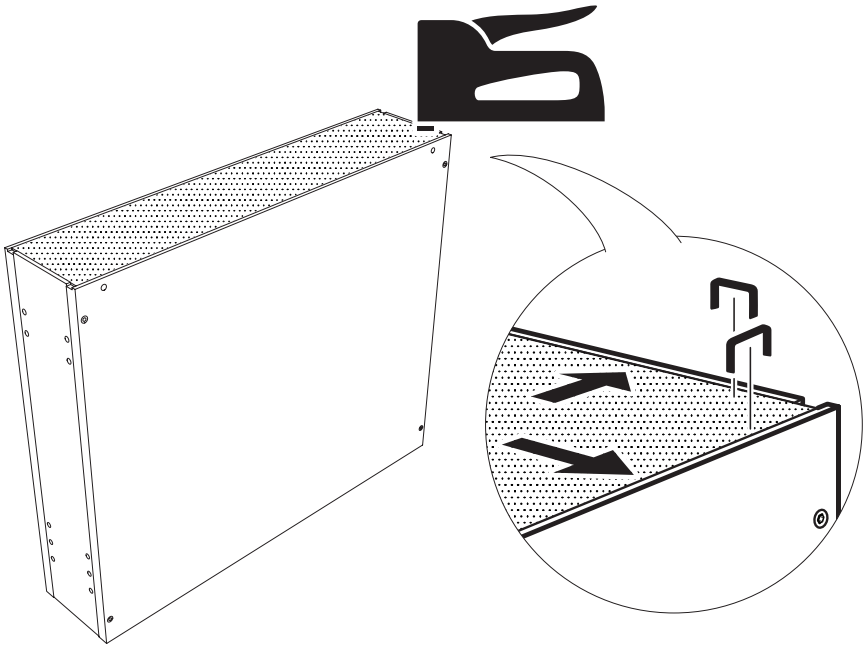

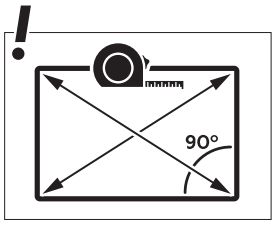


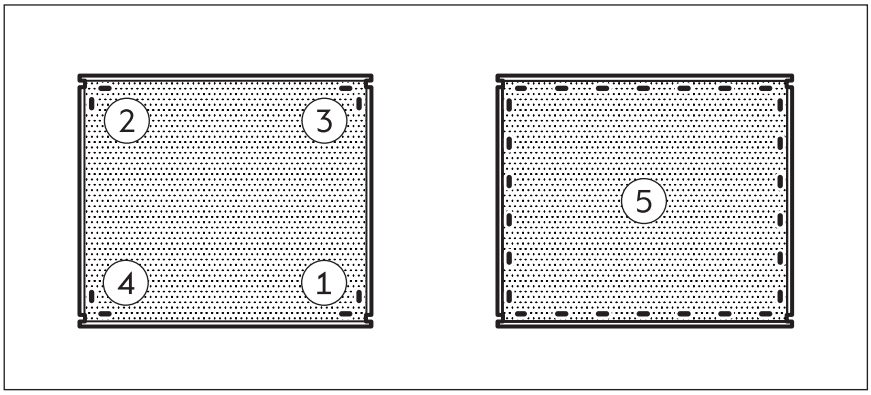


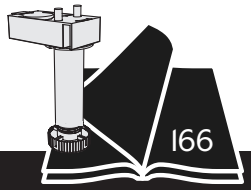

**SE** **Bänkskåp**

**DK** **Underskab**

**NO** **Benkeskap**

**FI** **Pöytäkaappi**

**EN** **Base cabinet**

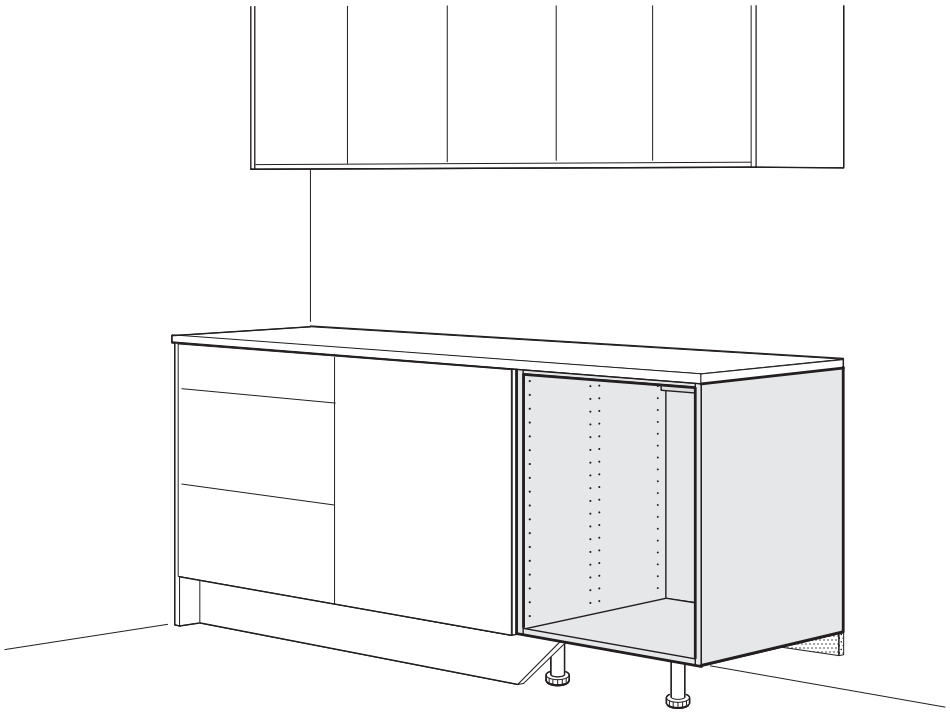

| | |
|---|---|
| E25003007002 | |
| E25003007005 | |
| 30x70 | |

| | | | | | | |
|---|---|---|---|---|---|---|
| E25004007002 | E25004507002 | E25005007002 | E25006007002 | E25008007002 | E25510007002 | E25001207002 |
| E25004007005 | E25004507005 | E25005007005 | E25006007005 | E25008007005 | E25510007005 | E25012007005 |
| 40x70 | 45x70 | 50x70 | 60x70 | 80x70 | 100x70 | 120x70 |

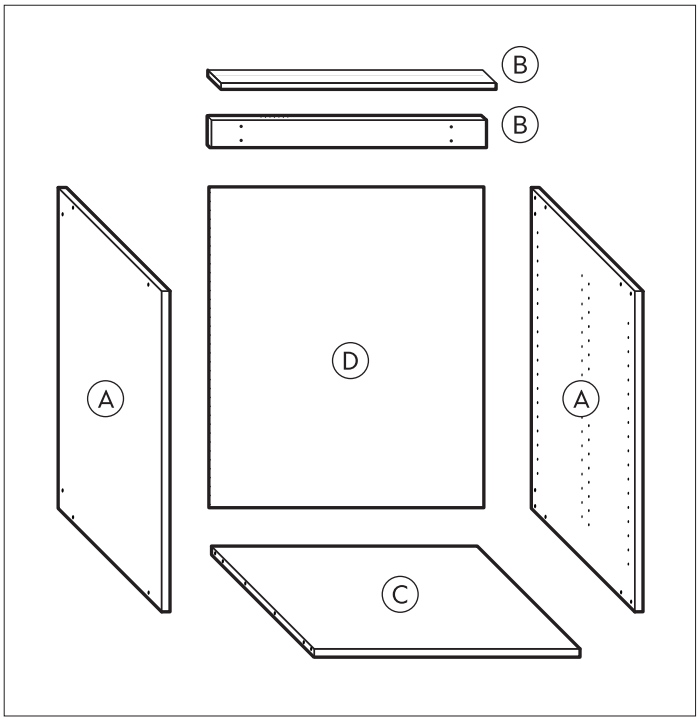


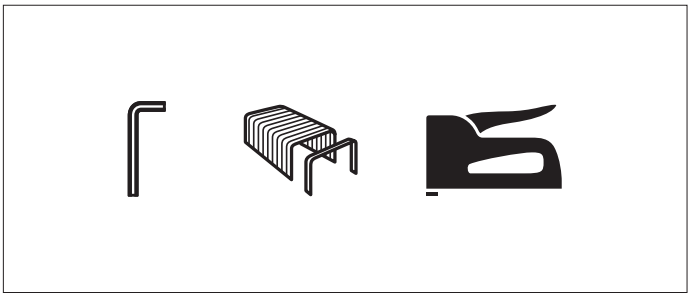

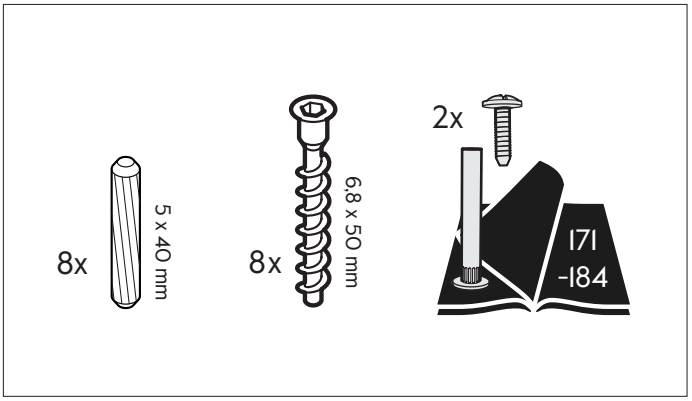


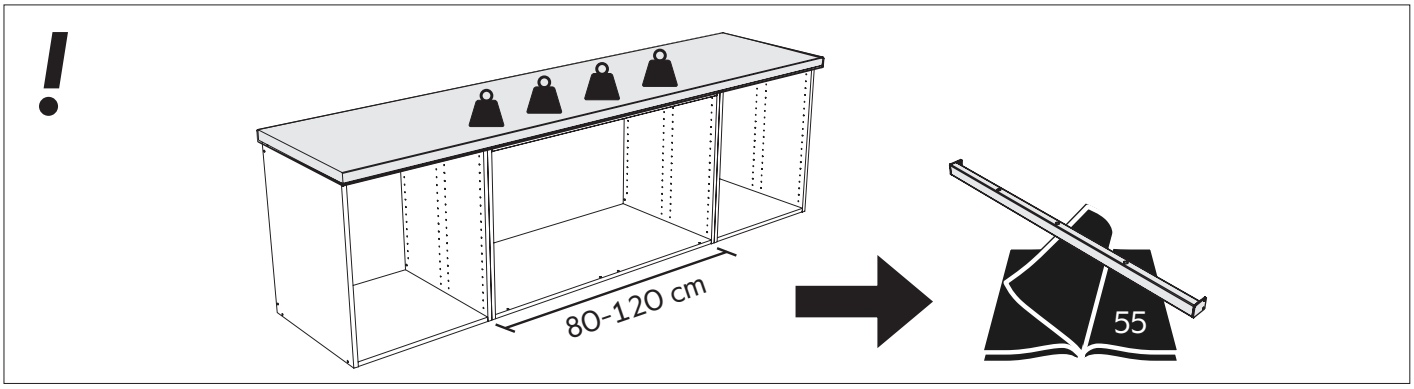

1

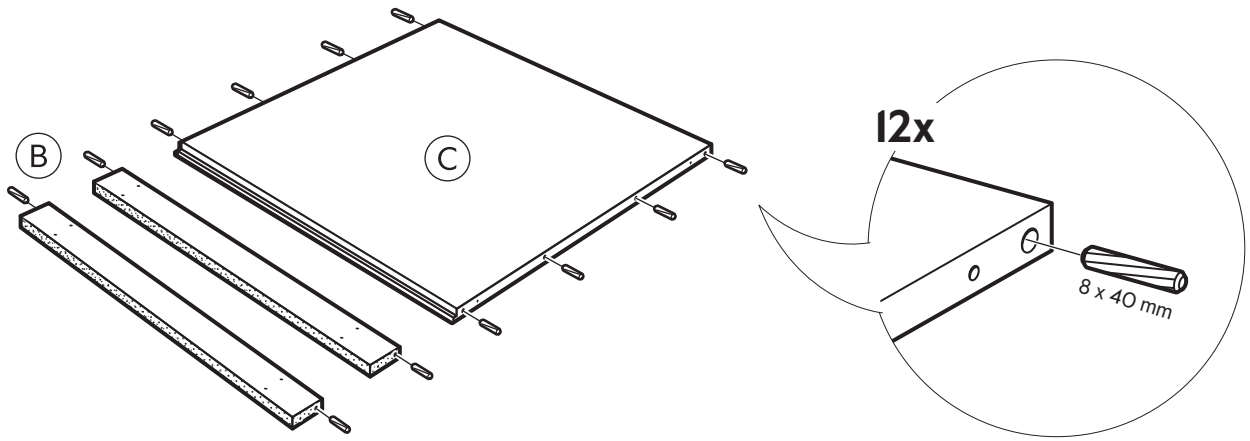


2

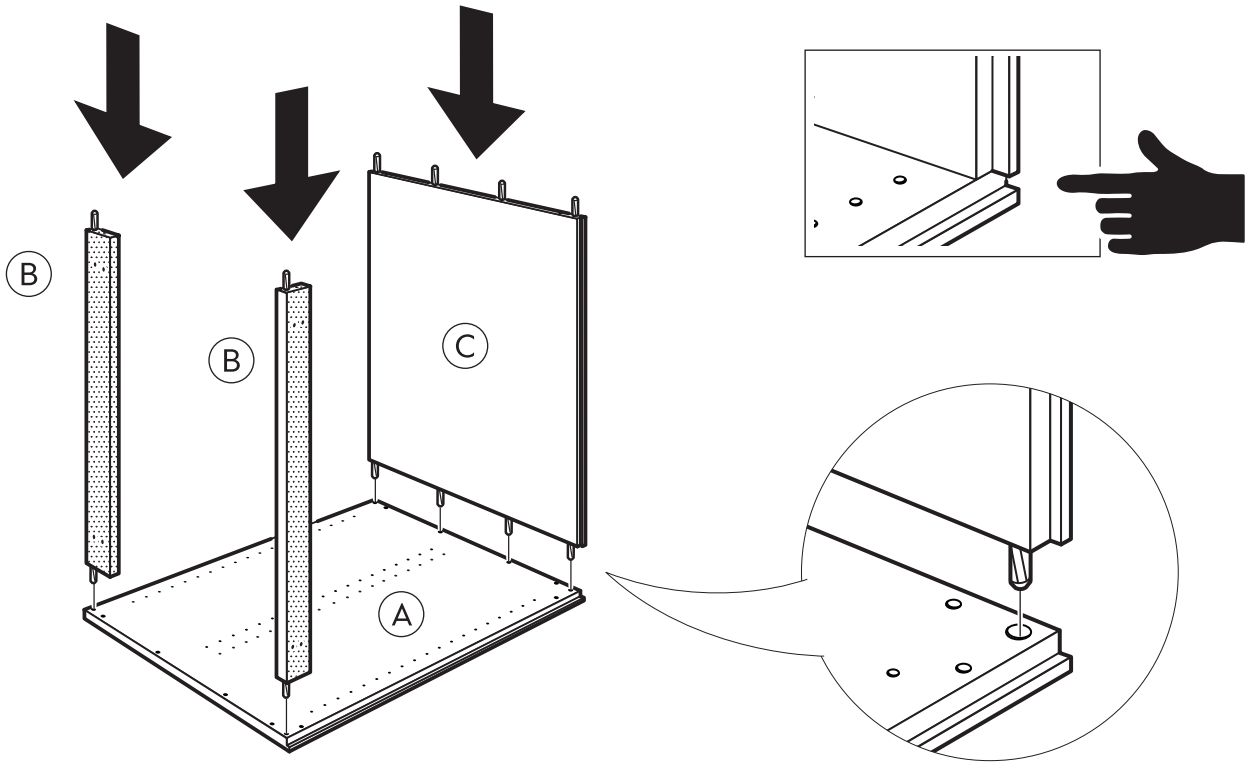


3

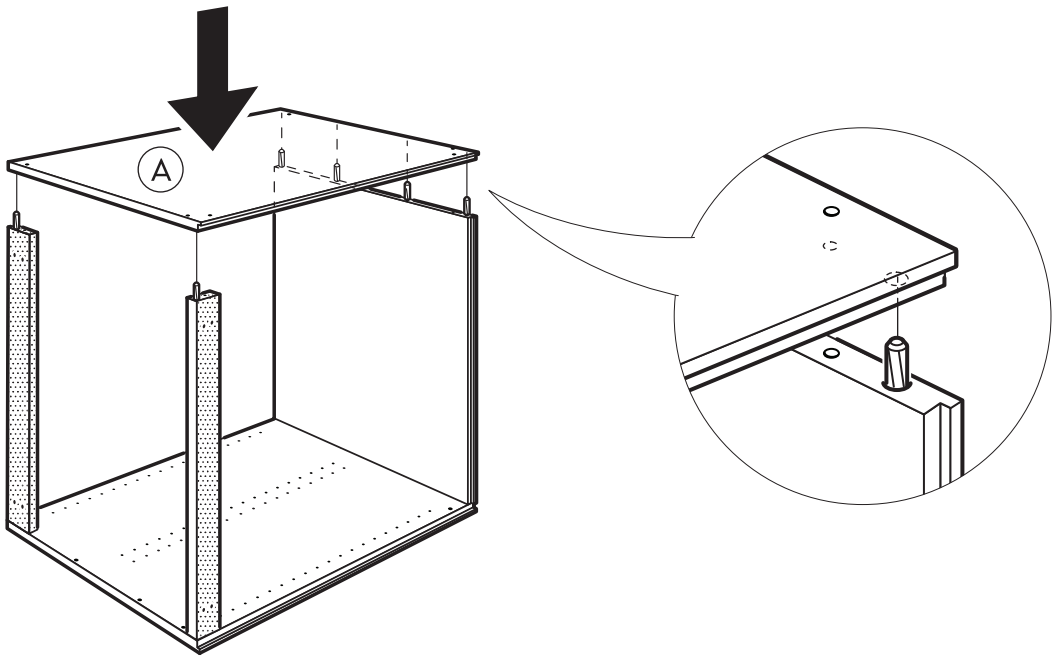

4

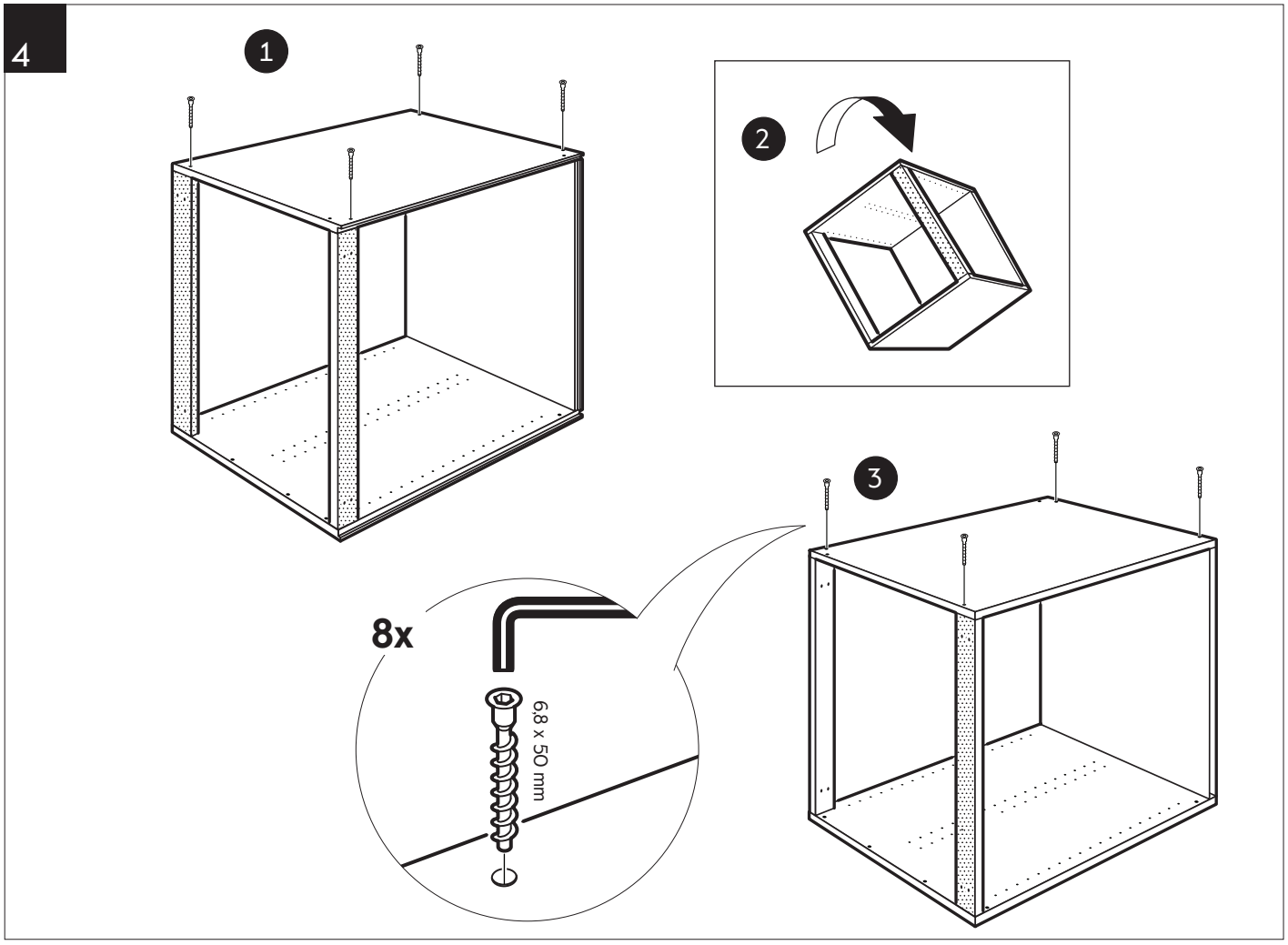


5

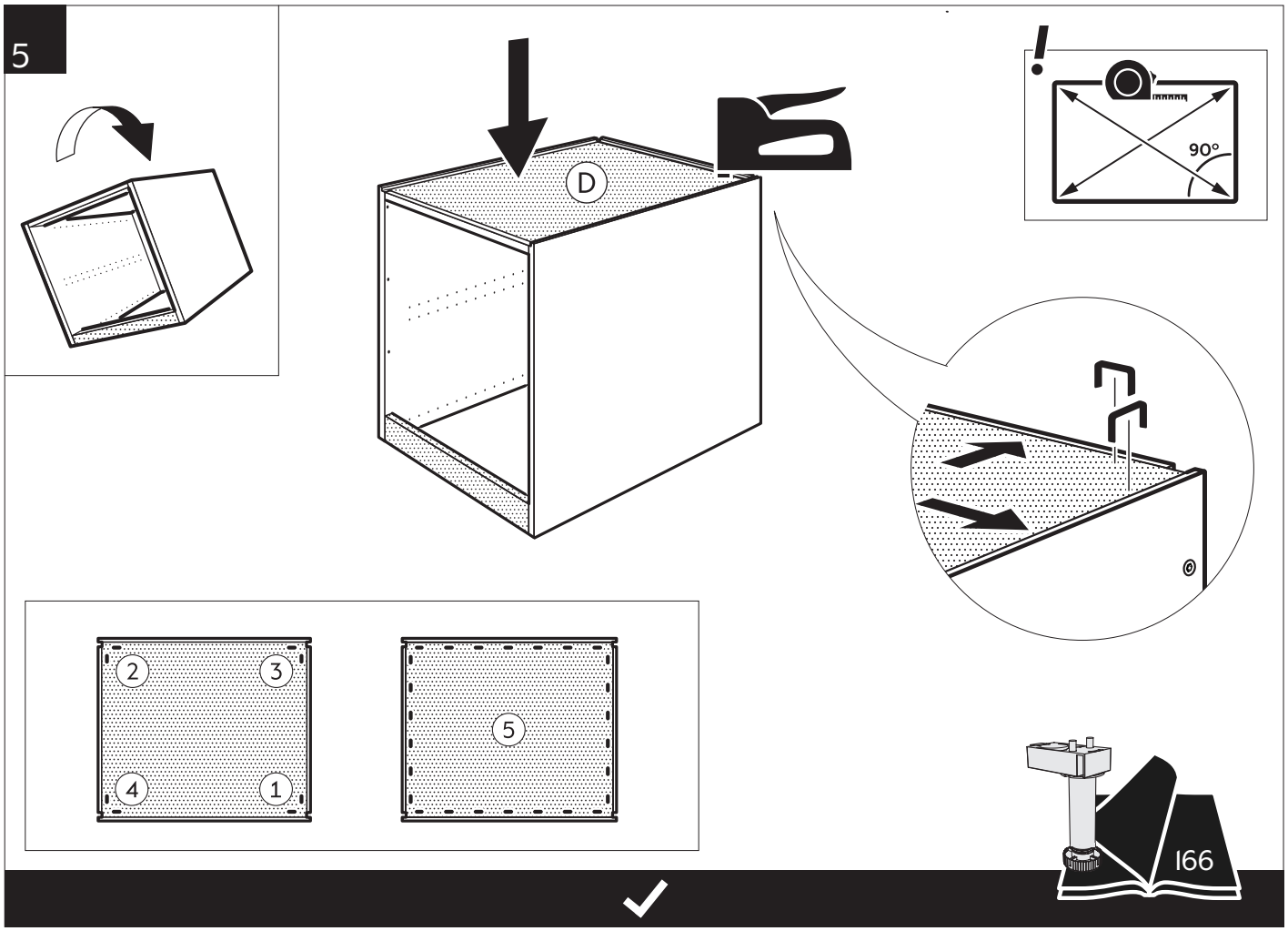

**SE** **Bänkskåp för diskho**

**DK** **Vaskeskab**

**NO** **Benkeskap for oppvaskkum**

**FI** **Allaskaappi**

**EN** **Base cabinet for sink**

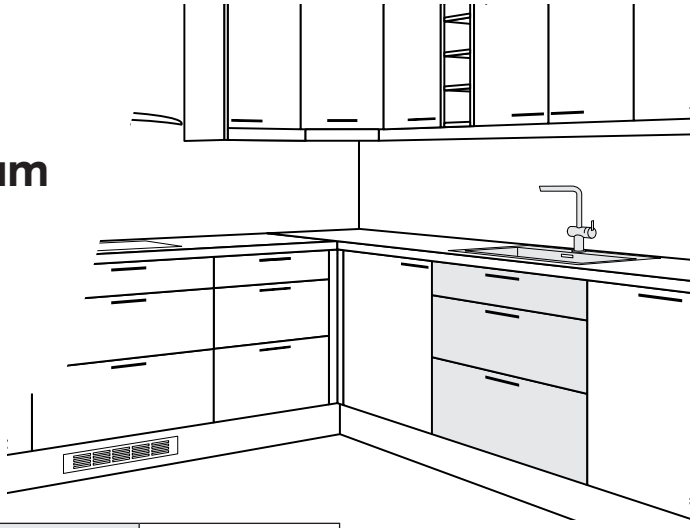

| | | | | |
|---|---|---|---|---|
| E25004007002 | E25005007002 | E25006007002 | E25008007002 | E25510007002 |
| E25004007005 | E25005007005 | E25006007005 | E25008007005 | E25510007005 |
| 40x70 | 50x70 | 60x70 | 80x70 | 100x70 |

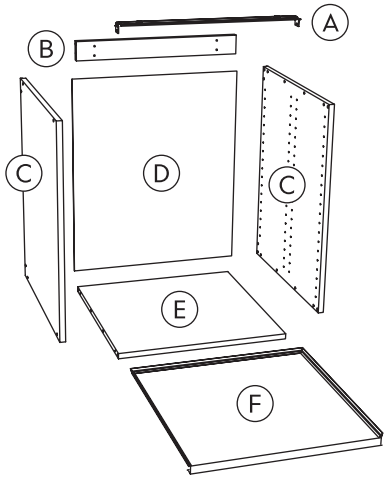

A E10900030463
E10900030263
E10900030163
E10900030363

F E11000726006
E11000728006

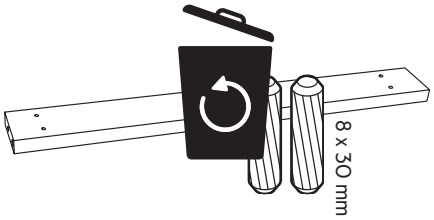


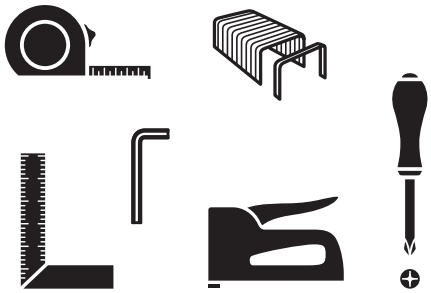

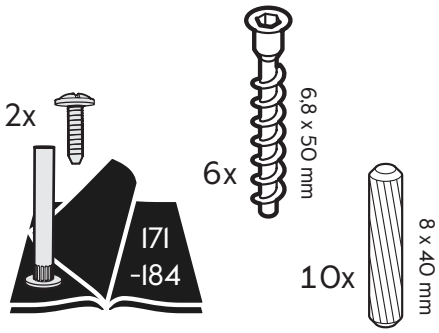


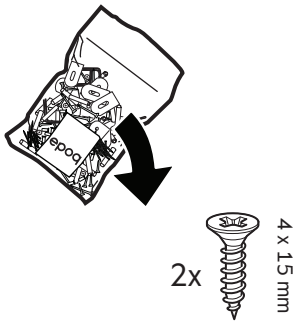


!

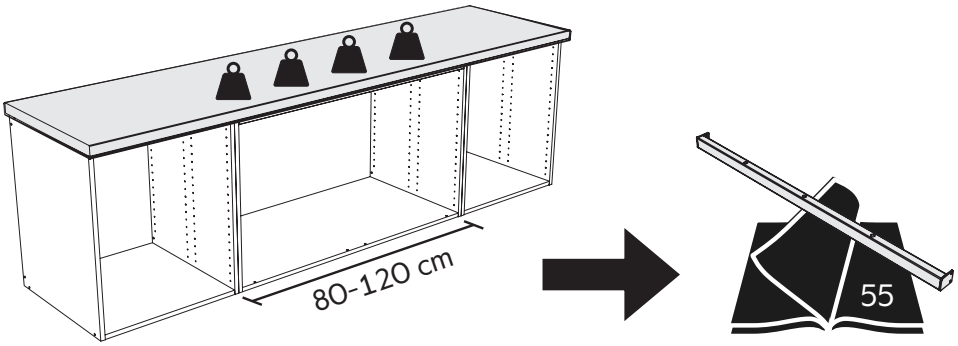

1

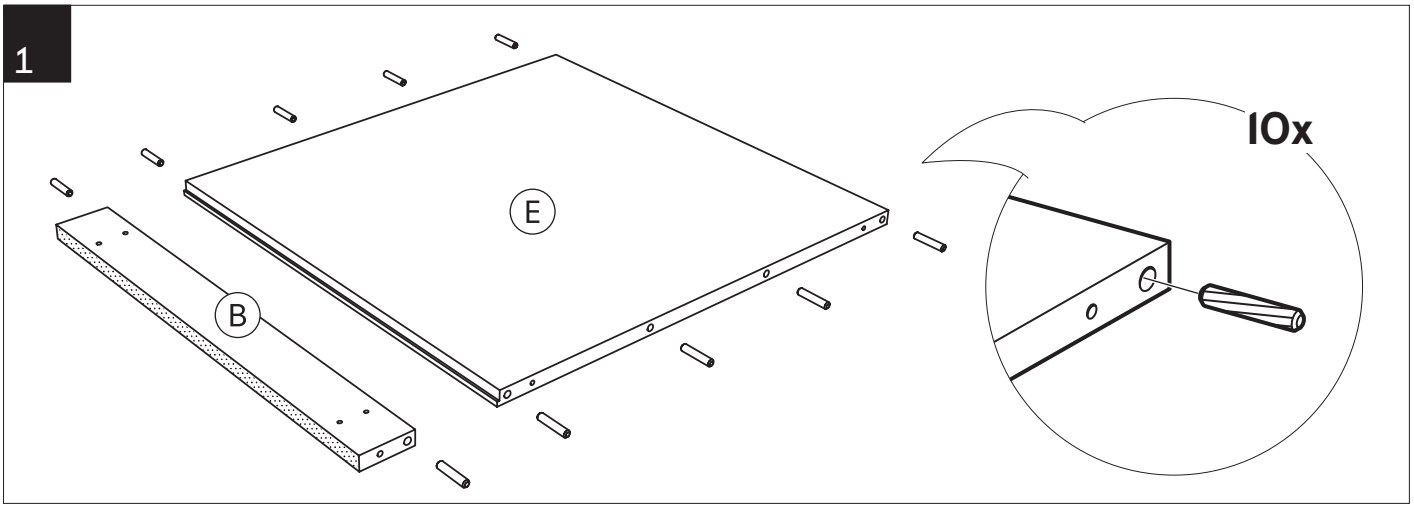


2

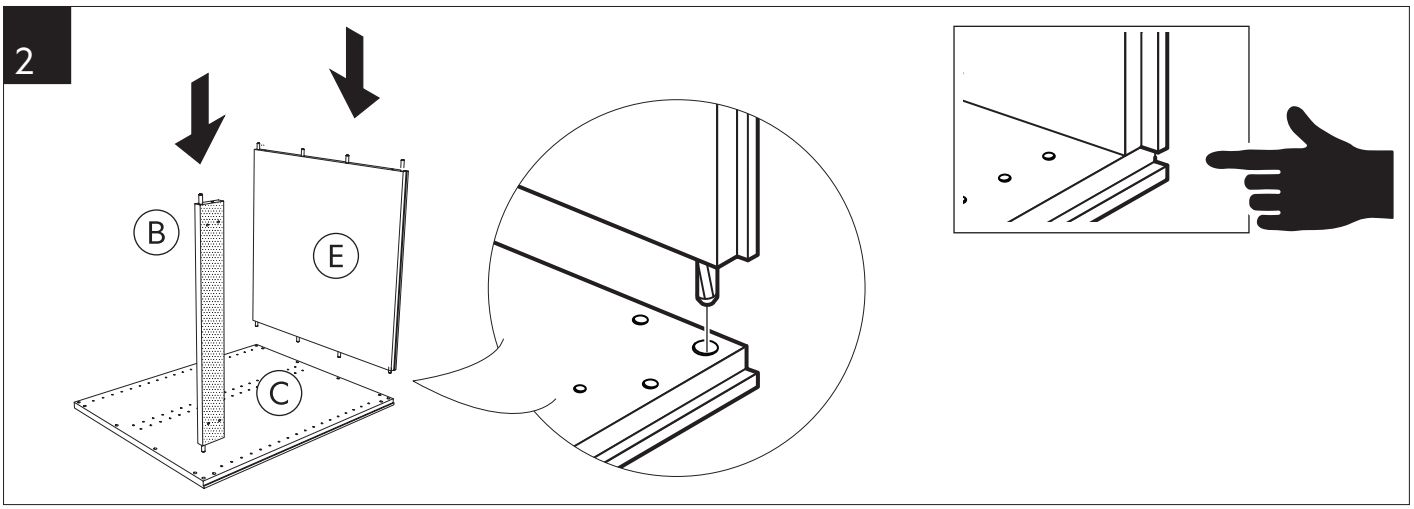


3

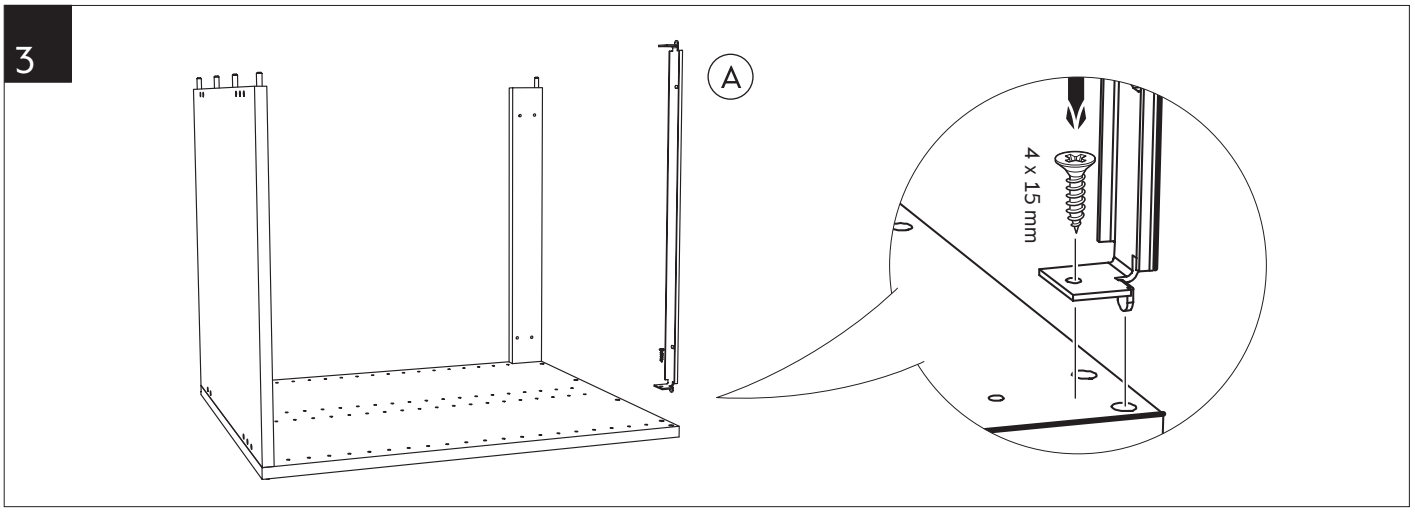


4

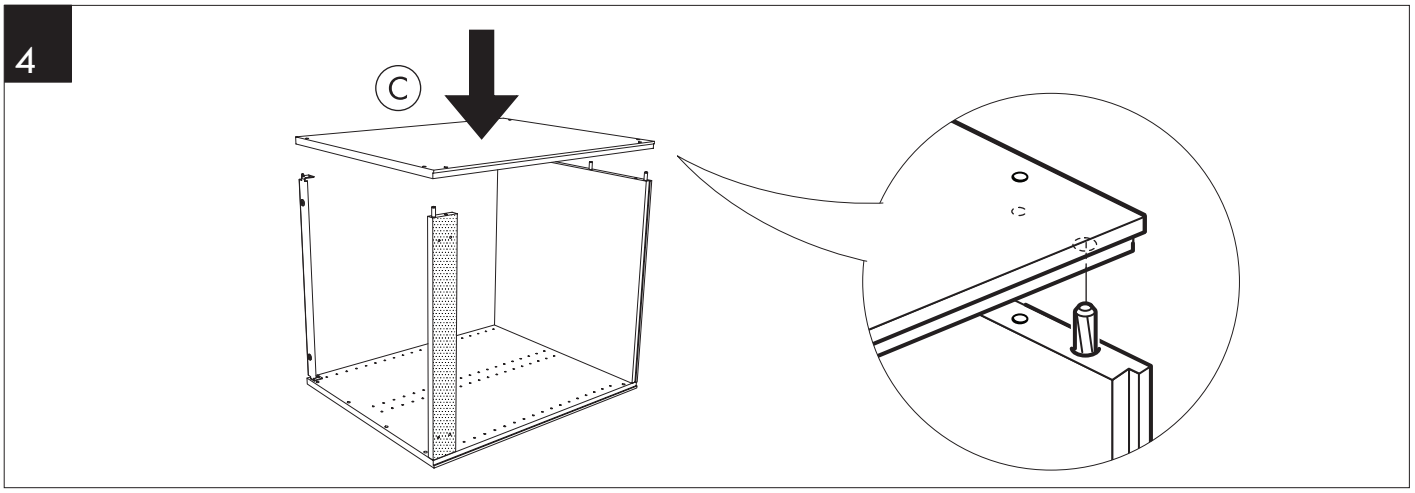

5

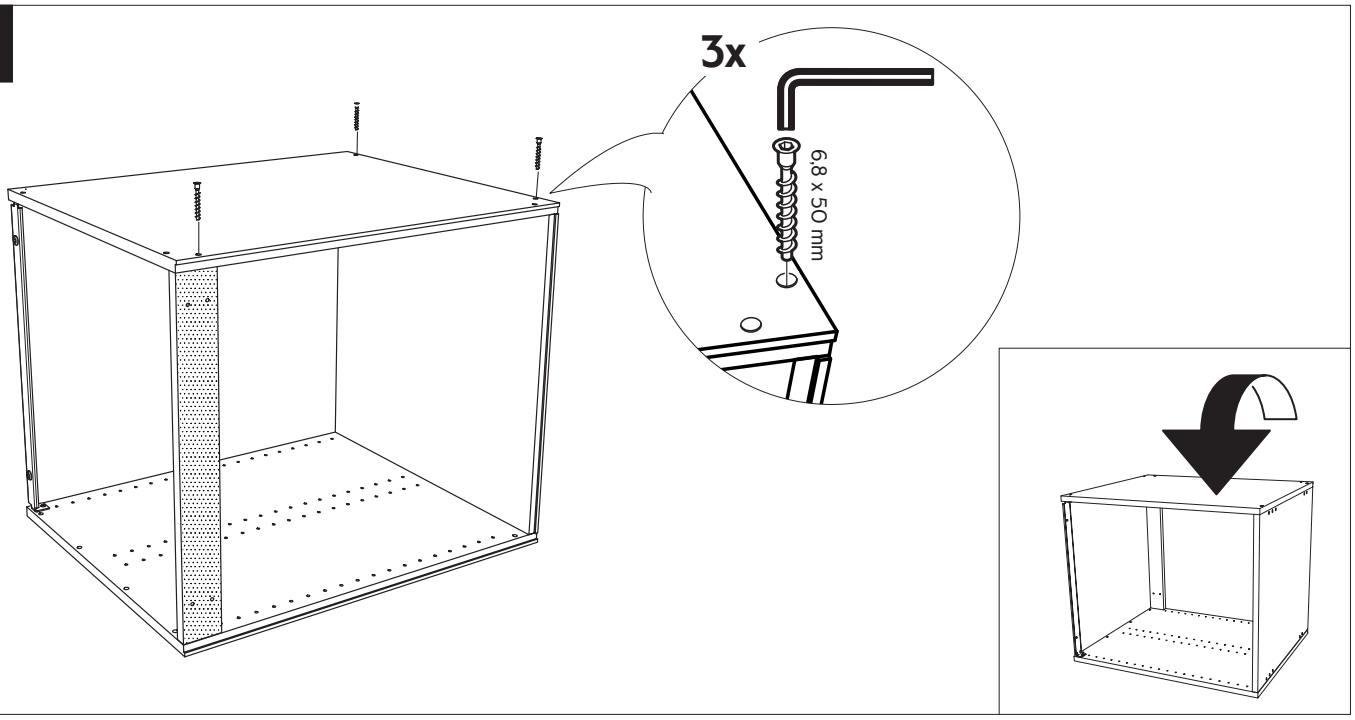


6

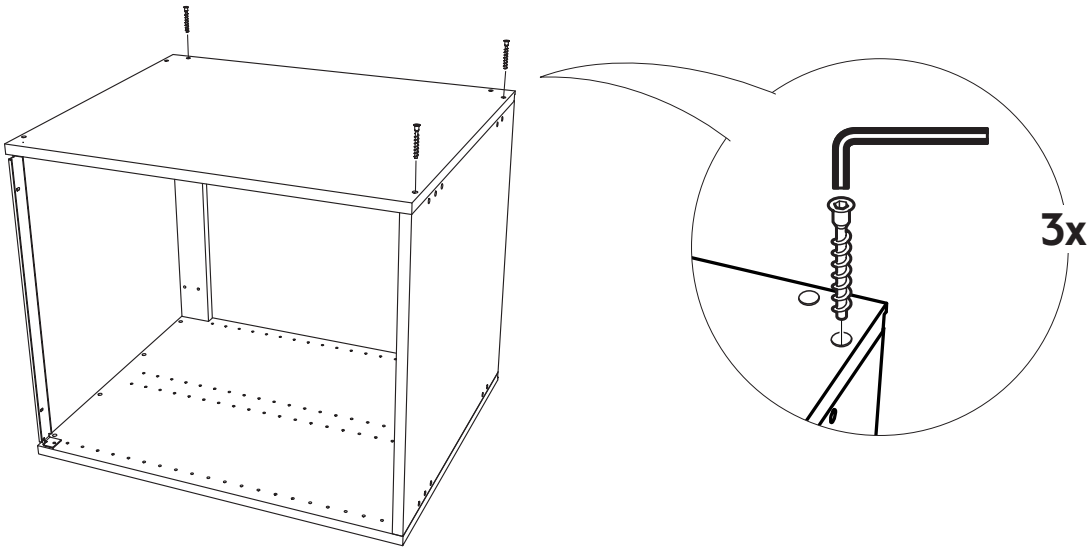


7

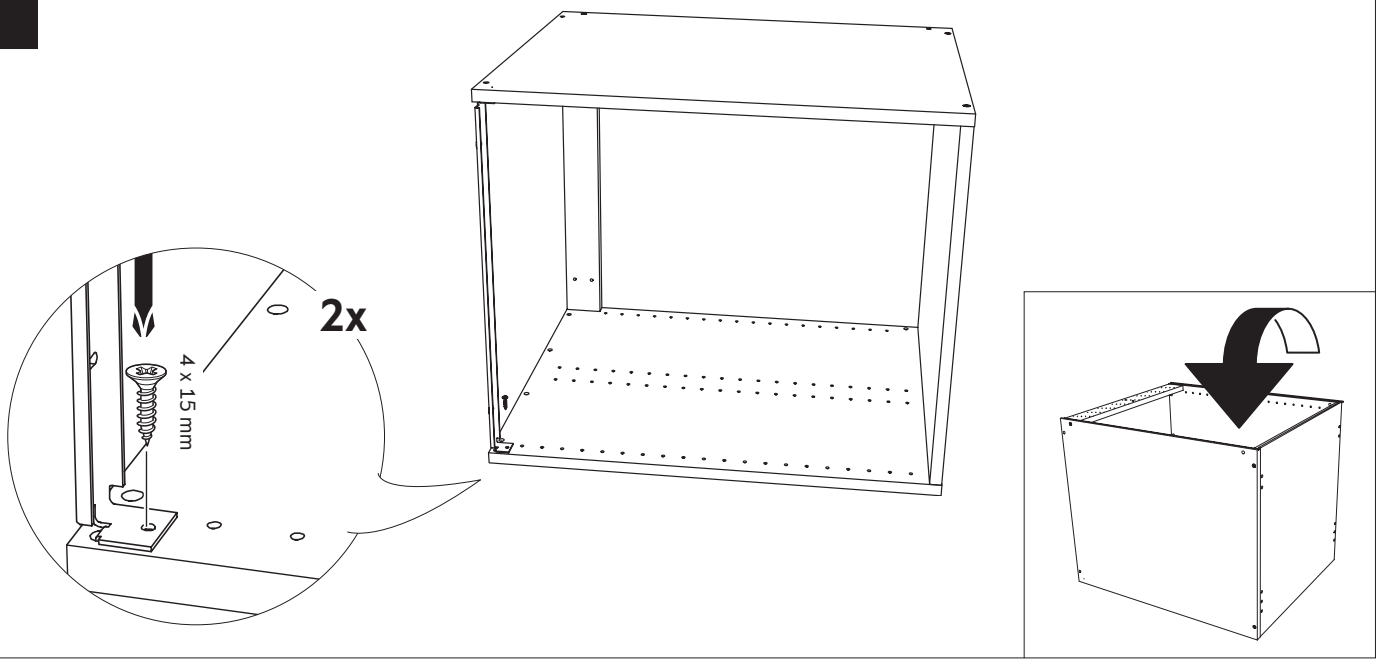

8

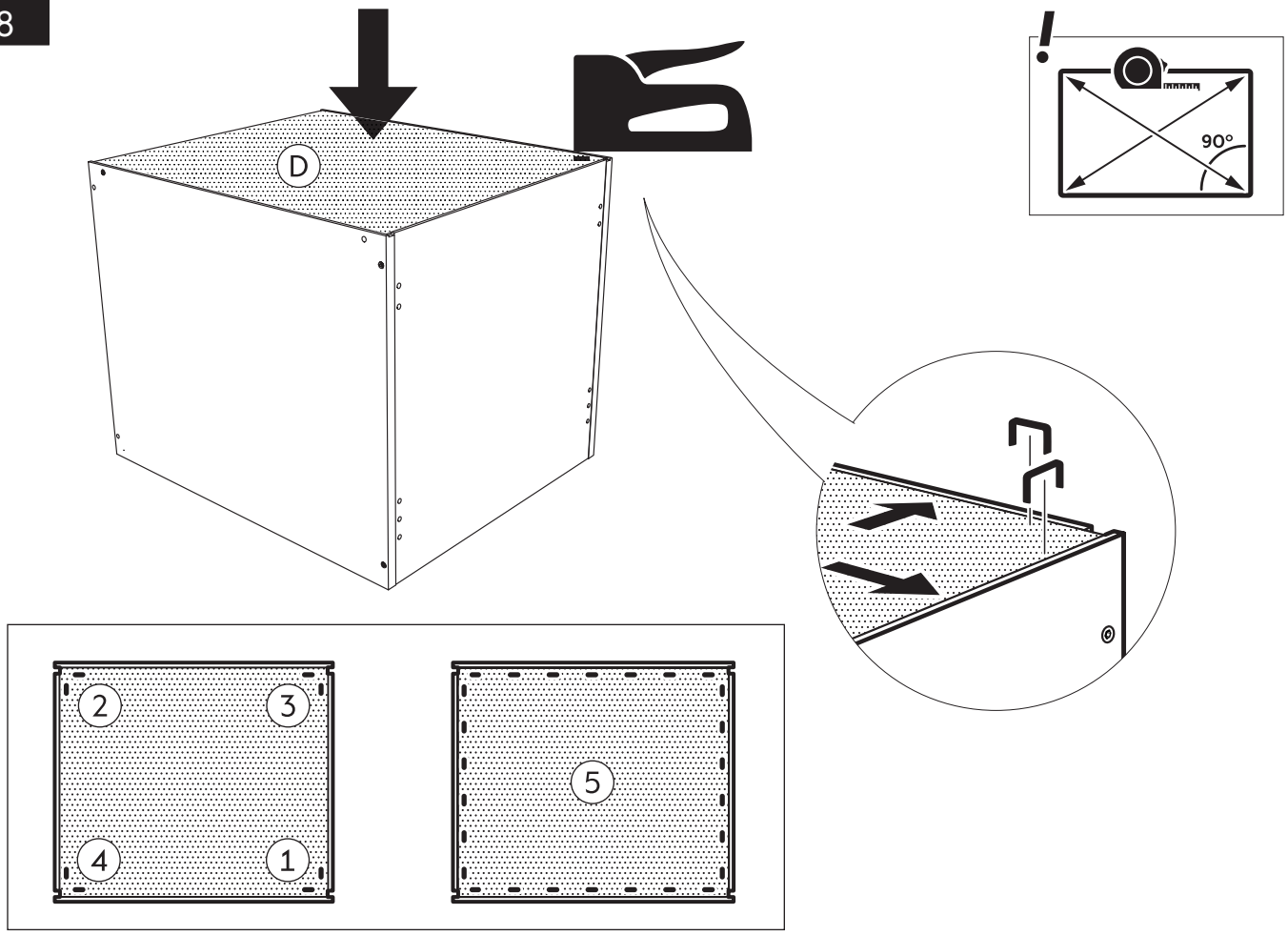


9

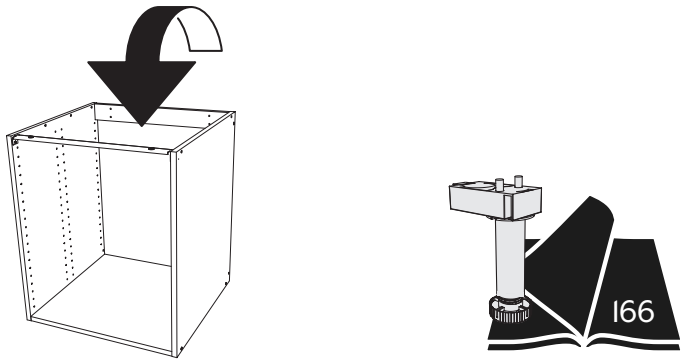


10

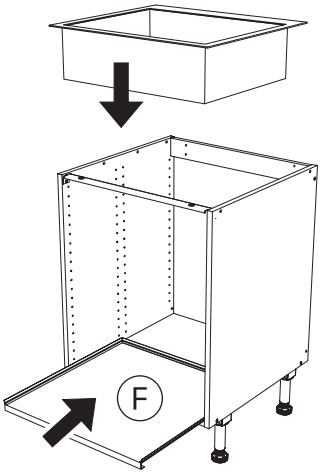

**SE** **DK** **NO** **FI** **EN**

# Bänkskåp för spishäll
# Underskab til kogeplade
# Benkeskap for platetopp
# Kaappi liesitasolle
# Base cabinet for hob

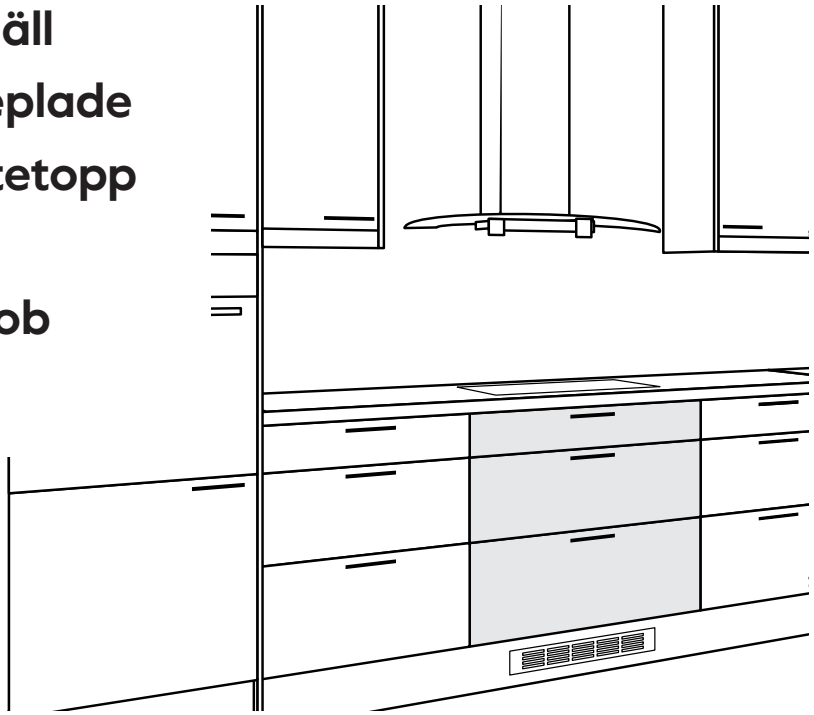

| | | | | | | |
|---|---|---|---|---|---|---|
| E25004007002 | E25004507002 | E25005007002 | E25006007002 | E25008007002 | E25510007002 | E25012007002 |
| E25004007005 | E25004507005 | E25005007005 | E25006007005 | E25008007005 | E25510007005 | E25012007005 |
| 40x70 | 45x70 | 50x70 | 60x70 | 80x70 | 100x70 | 120x70 |

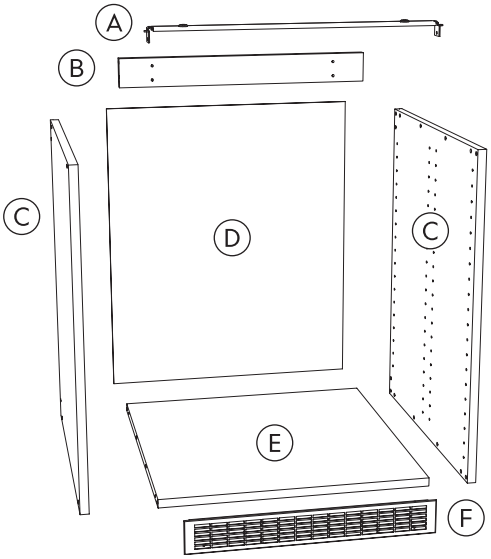

A E10900030463
E10900030263
E10900030163
E10900030363

F E10900020106
E10900020163
E10900020109

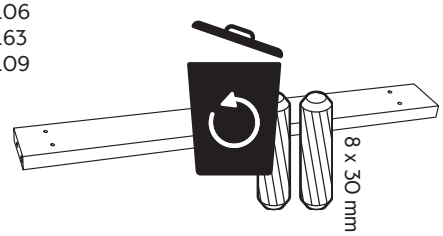


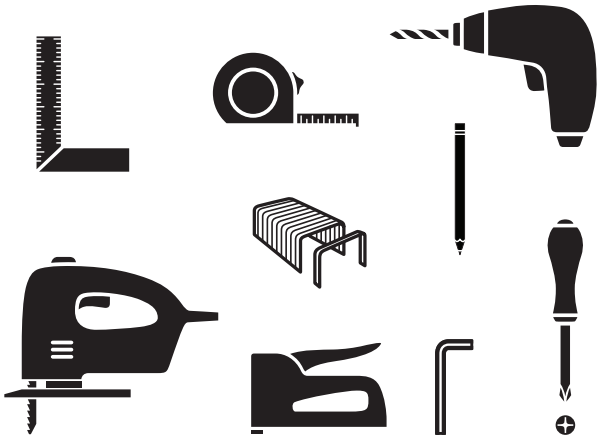

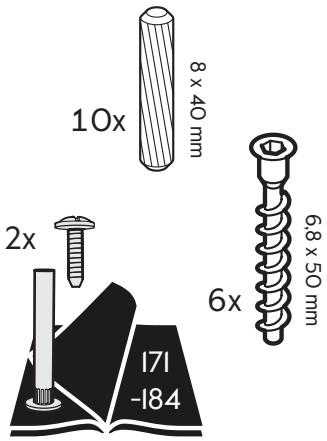


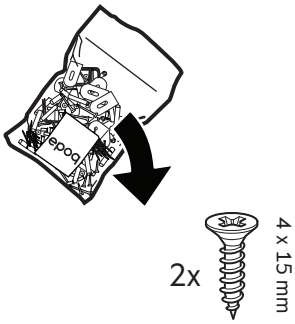

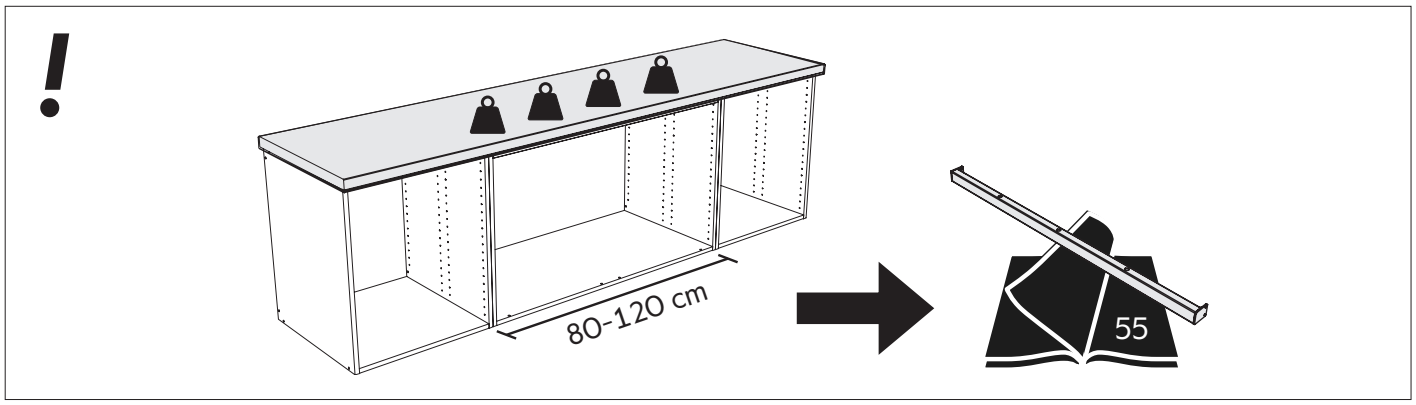
!
80-120 cm
55

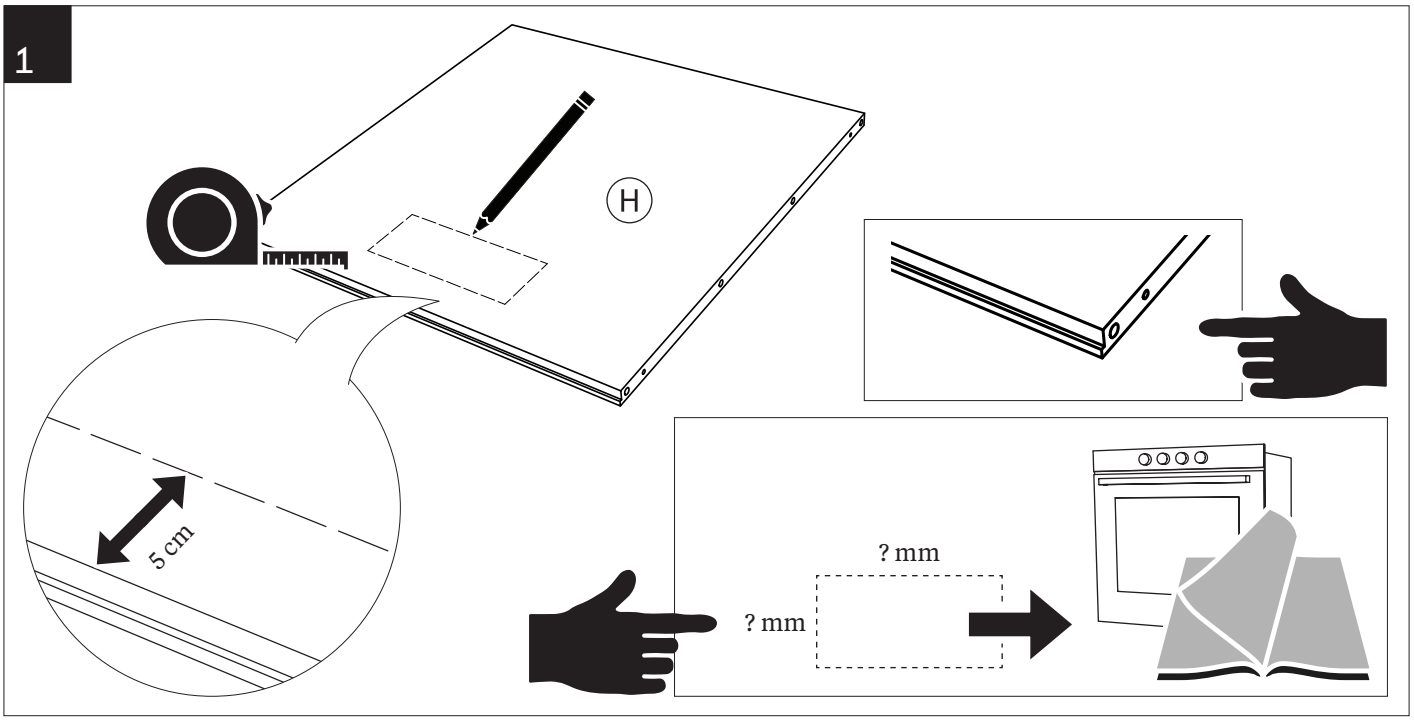
1
H
5 cm
? mm
? mm

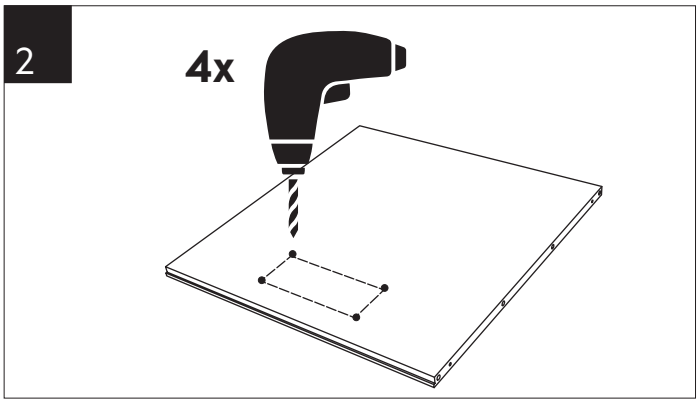
2
4x

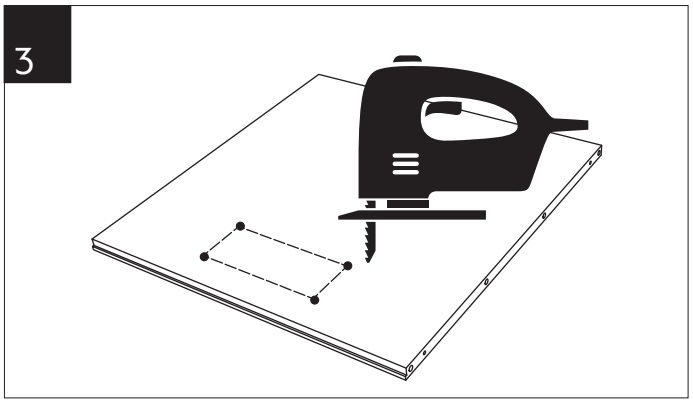
3

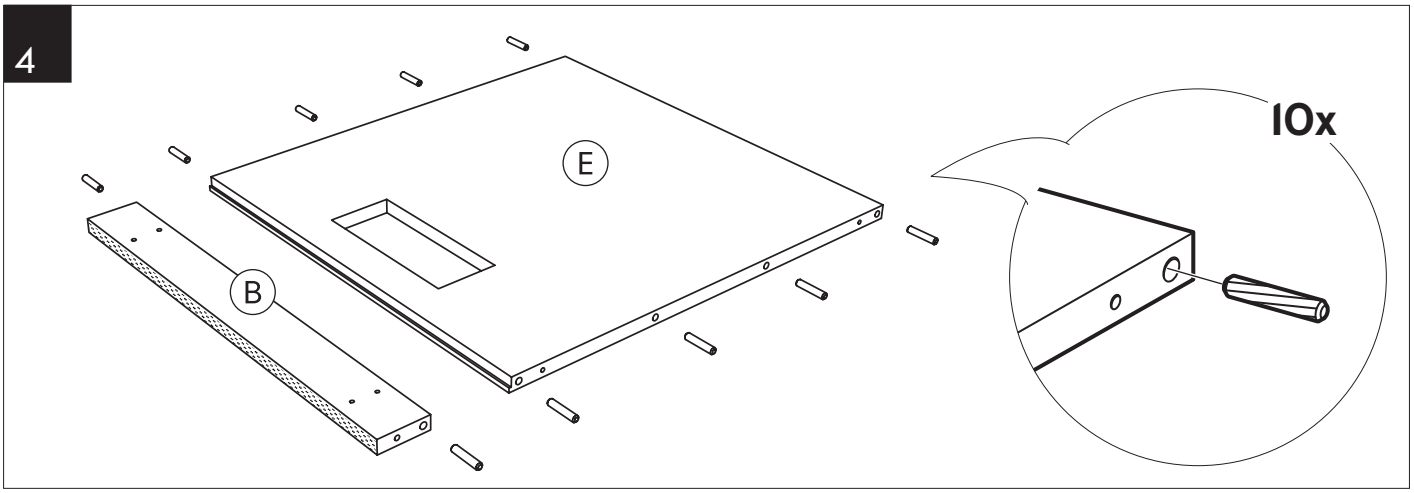
4
E
B
10x

5

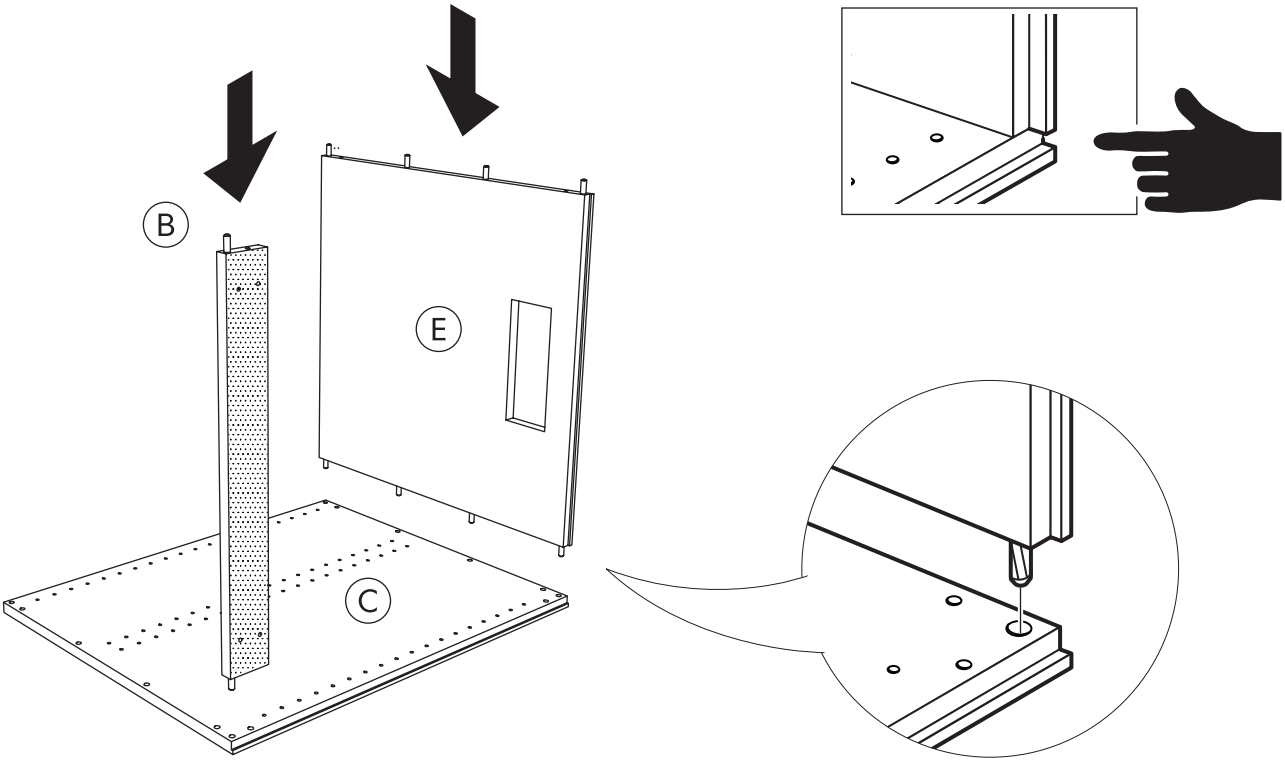


6

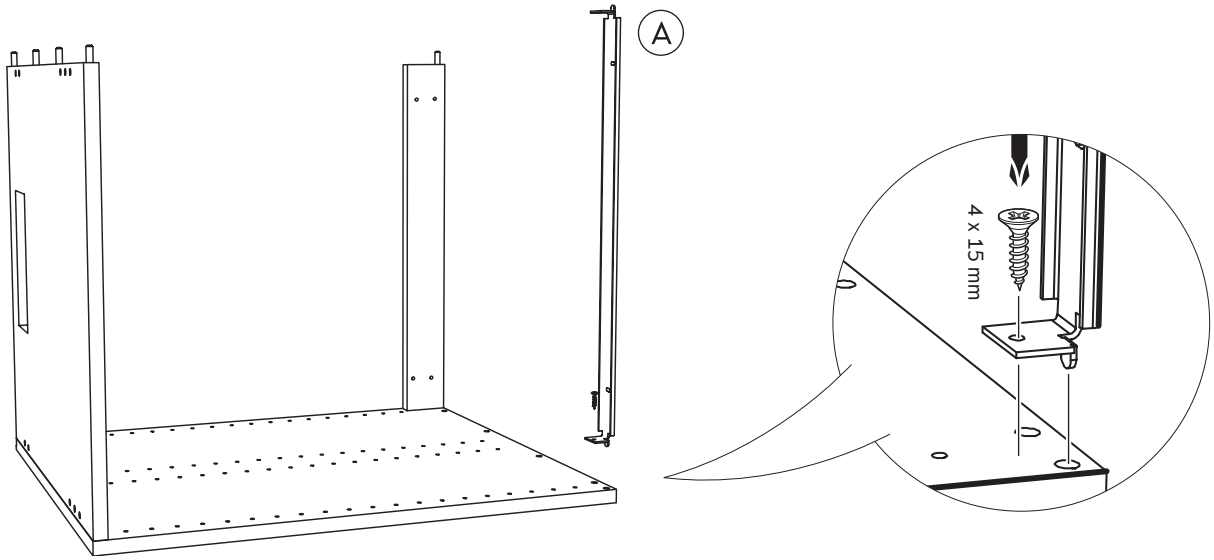


7

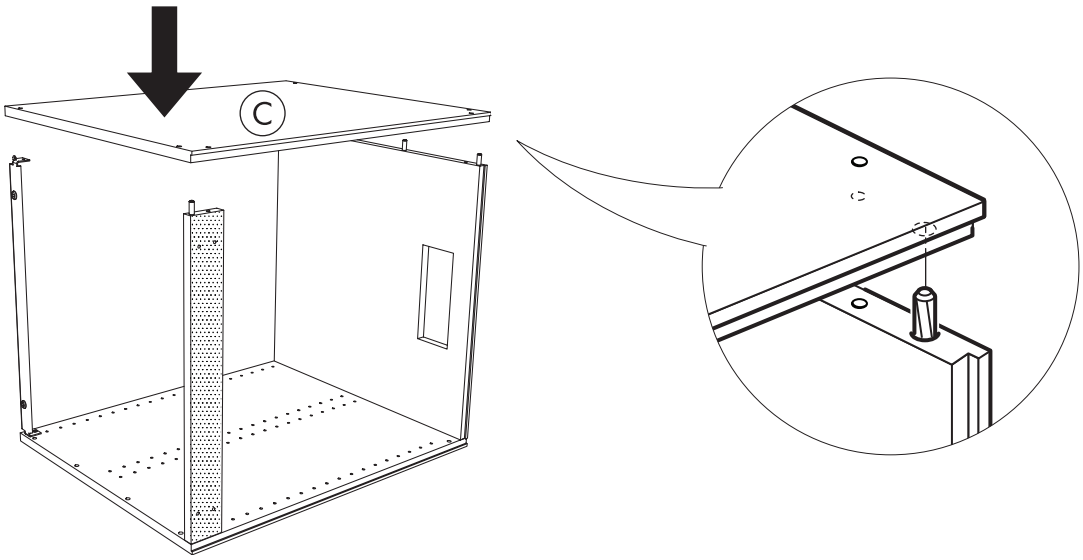

8

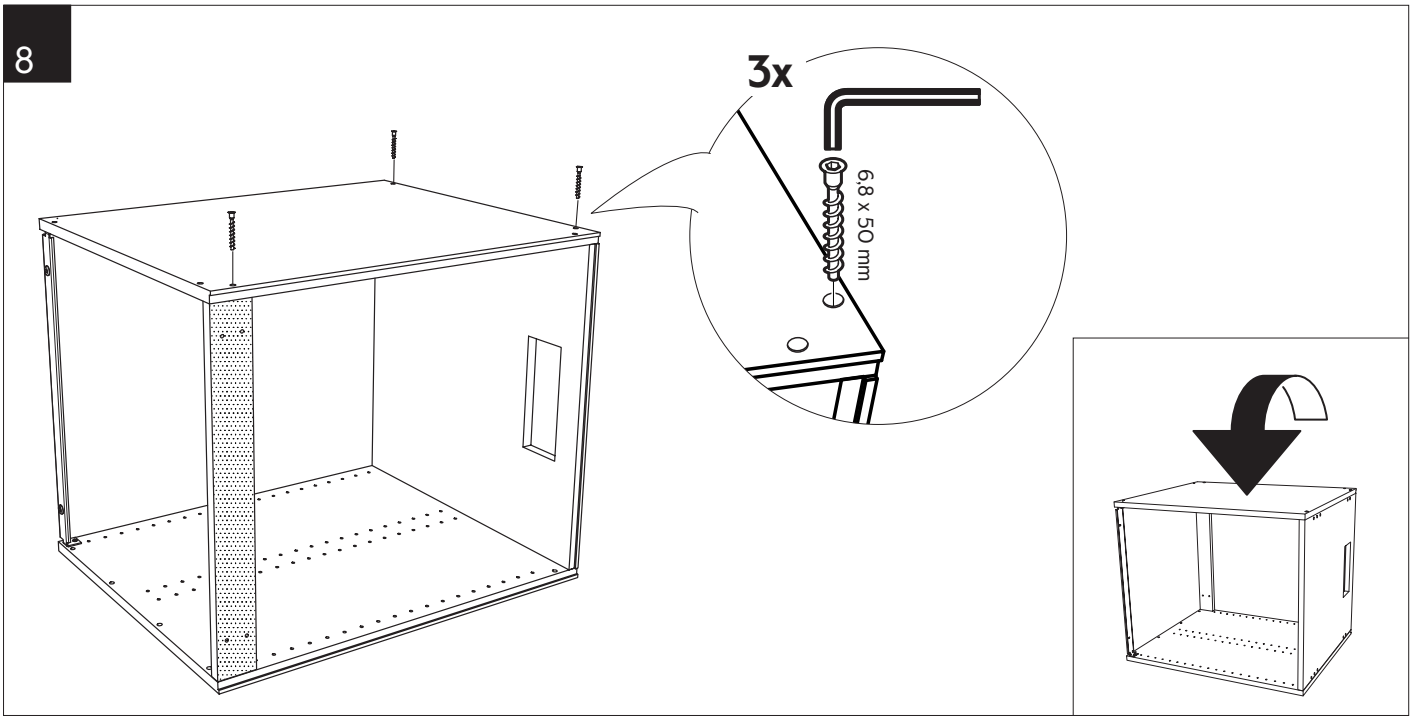


9

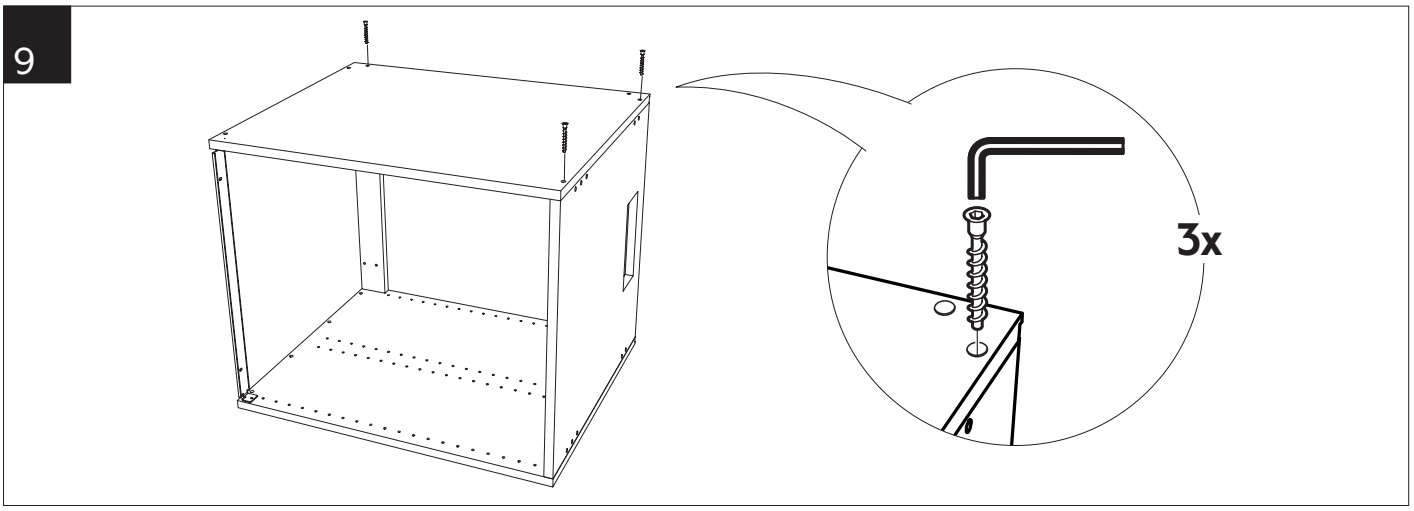


10

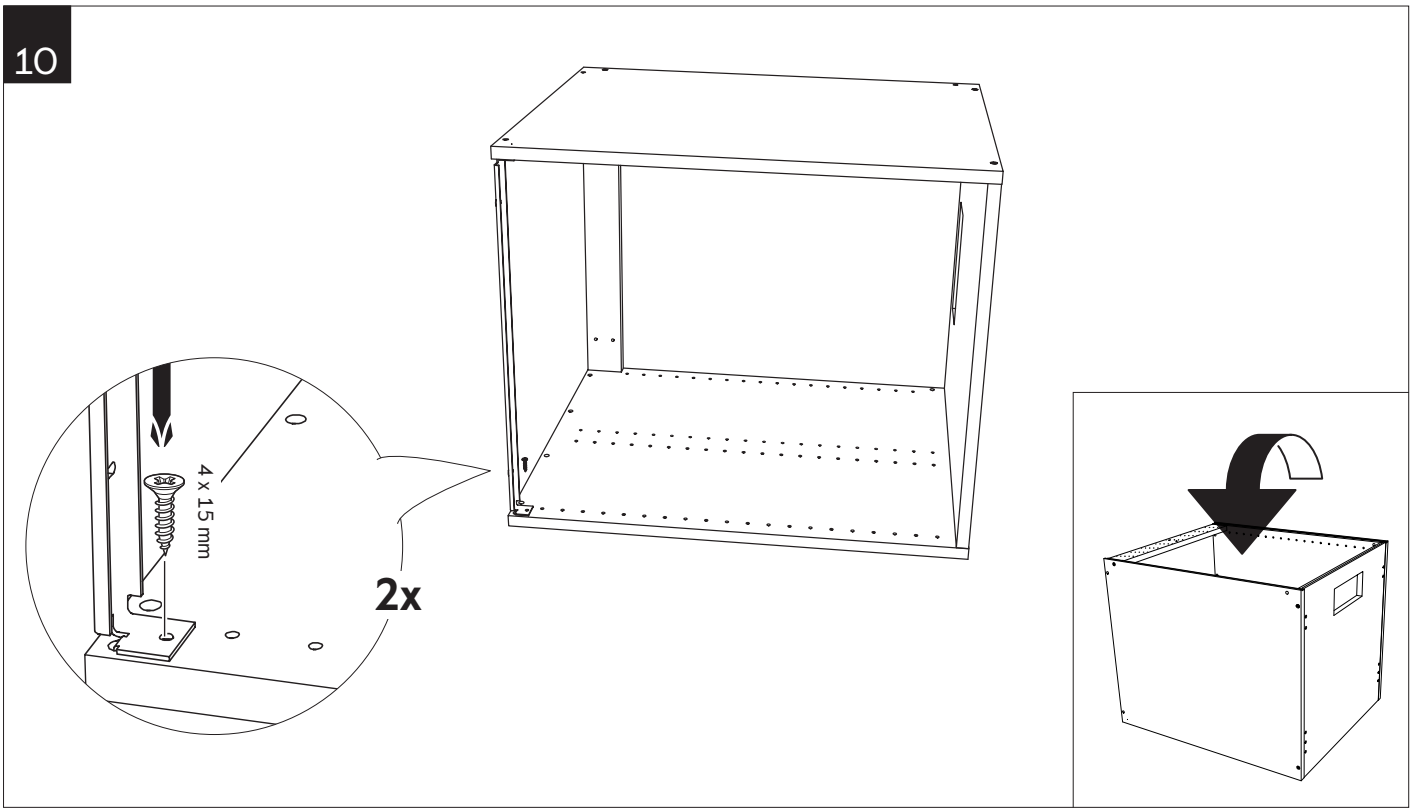

11

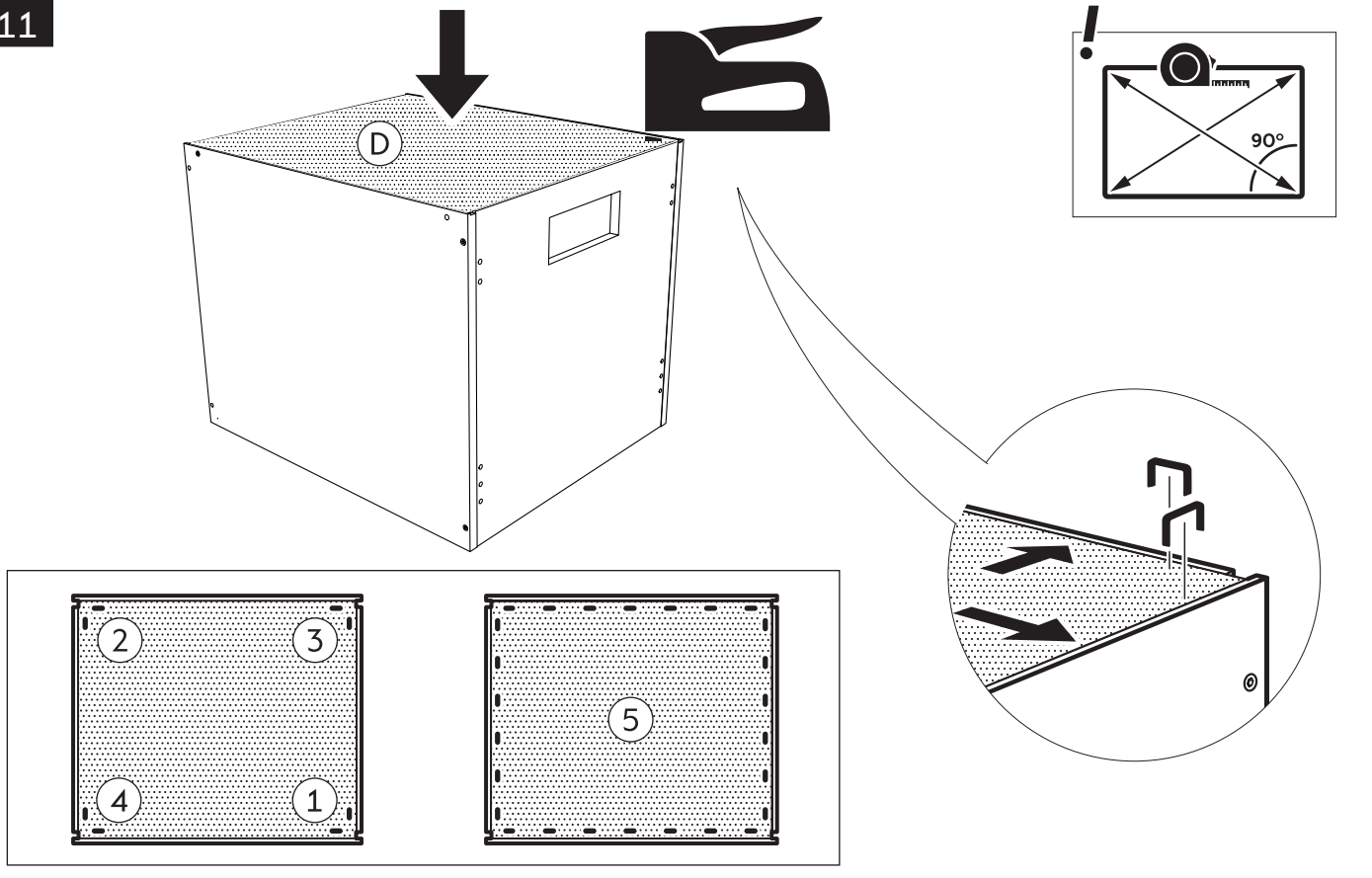


12

13

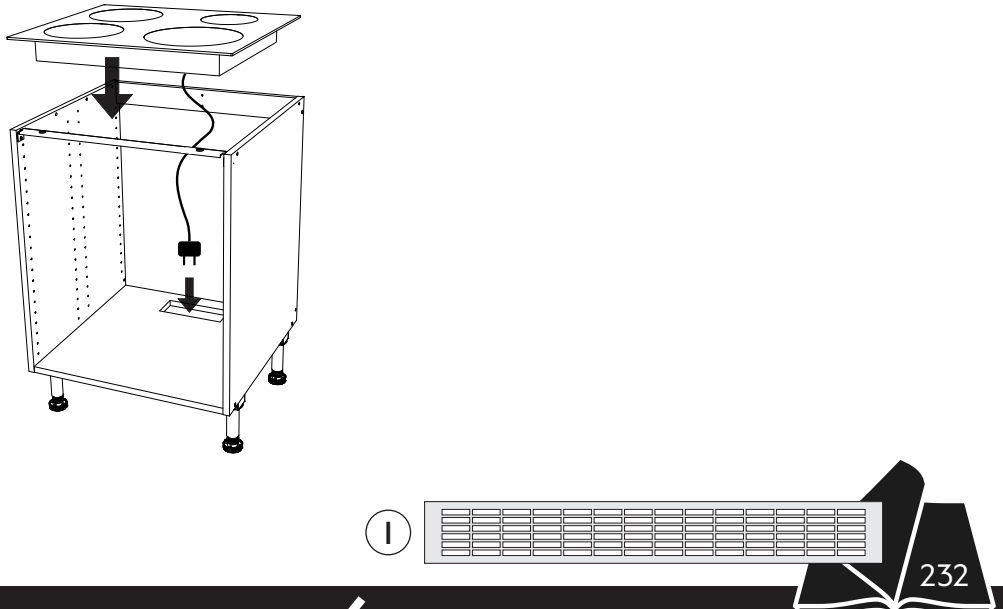

**SE** **Bänkskåp för integrerad ugn**

**DK** **Underskab til indbygningsovn**

**NO** **Benkeskap for stekeovn**

**FI** **Uunikaappi**

**EN** **Base cabinet for oven**

| |
|---|
| E25006007002 |
| E25006007005 |
| 60x70 |

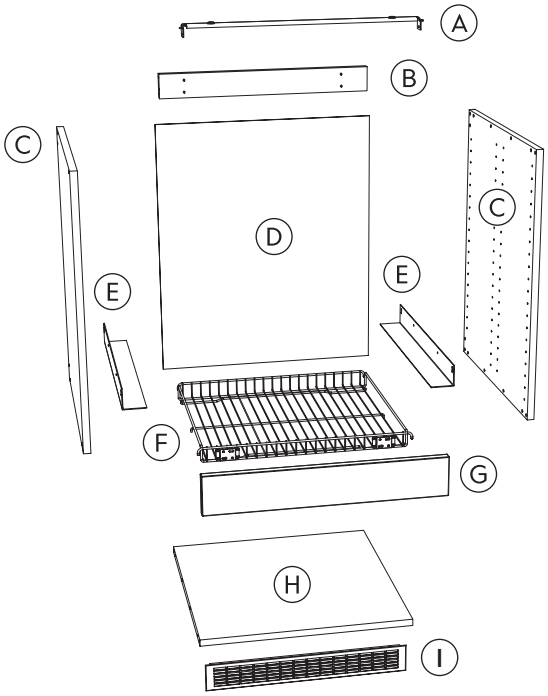

| | |
|---|---|
| A | E10900030163 |
| E | E10900010163 |
| F | E12006001004 |
| G | E105060011XX |
| I | E10900020106<br>E10900020163<br>E10900020109 |

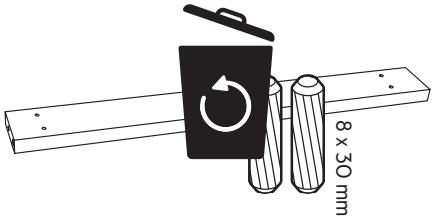


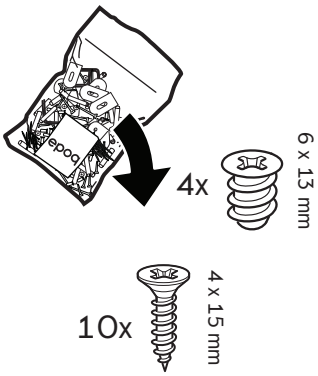


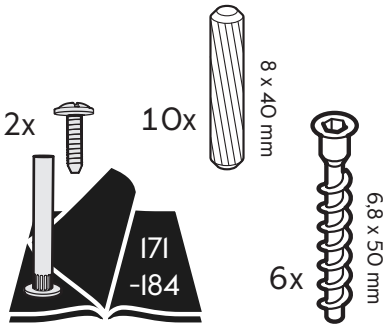


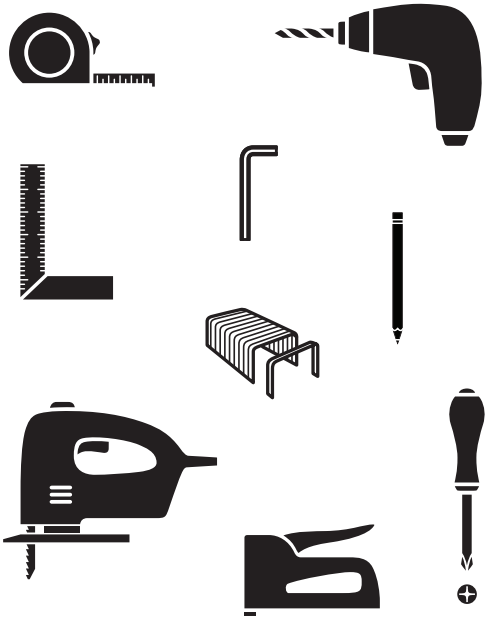

E11000030109

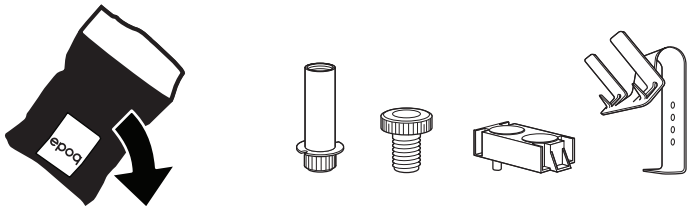

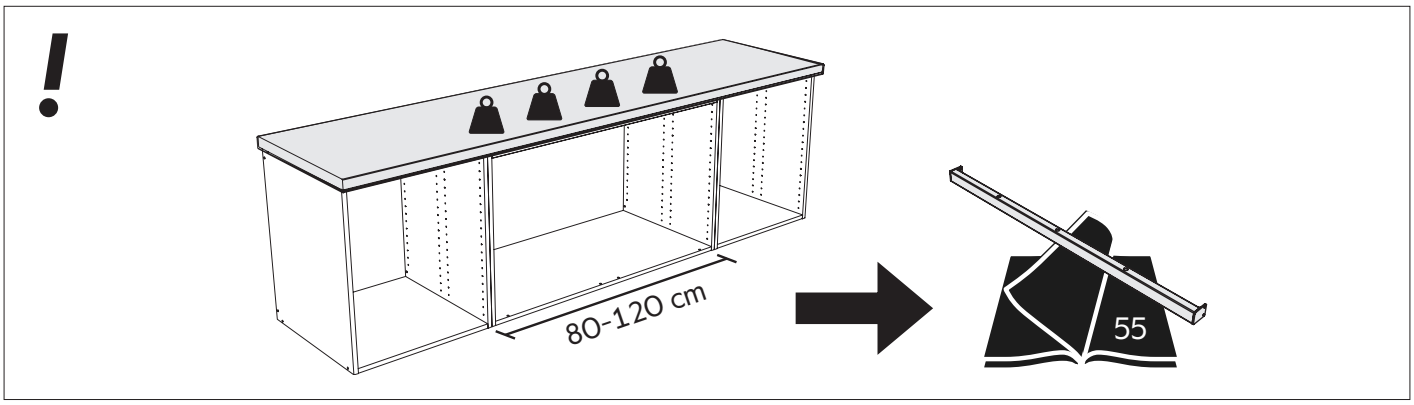
!
80-120 cm
55

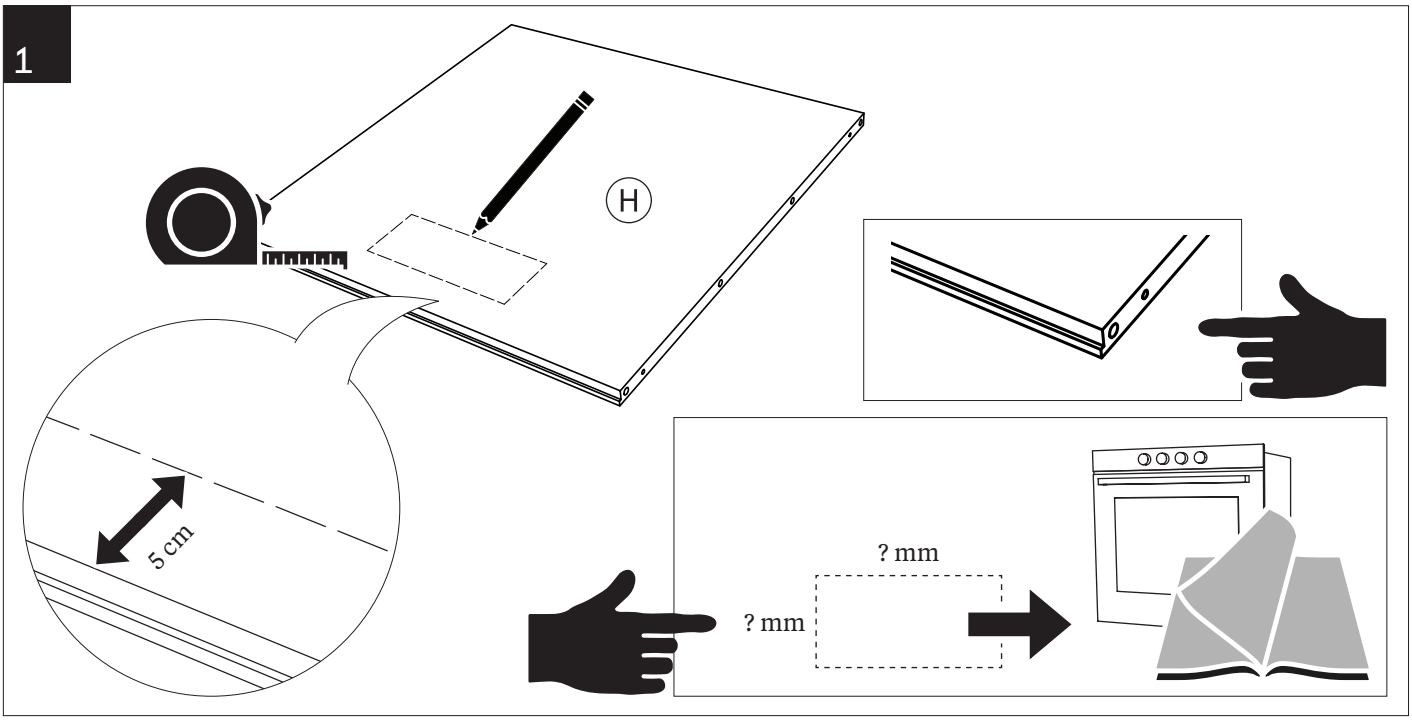
1
H
5 cm
? mm
? mm

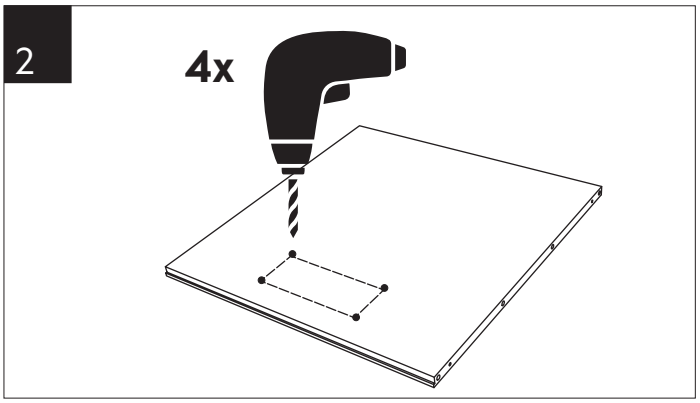
2
4x

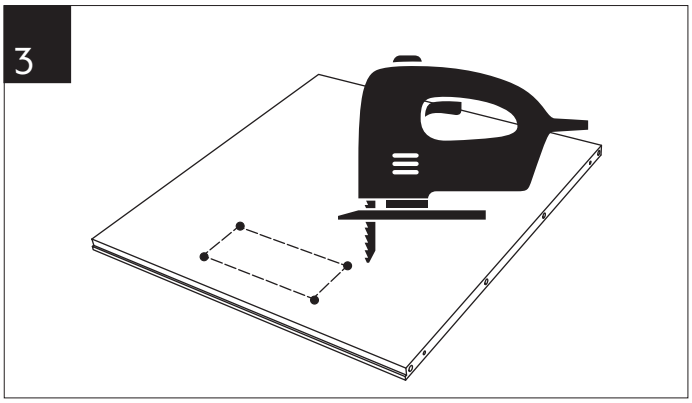
3

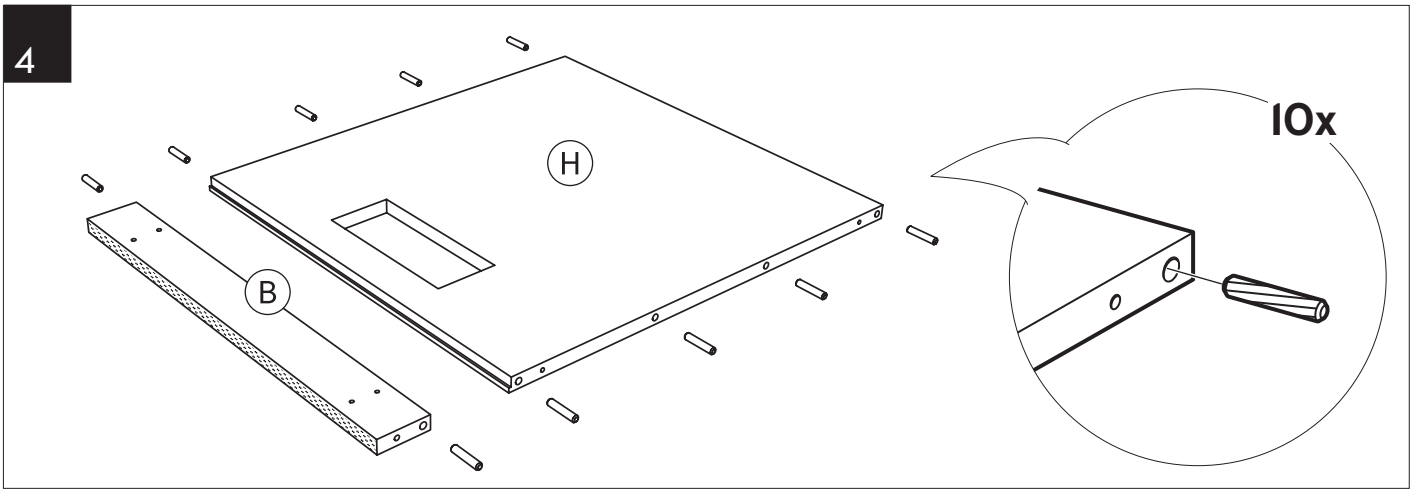
4
H
B
10x

5

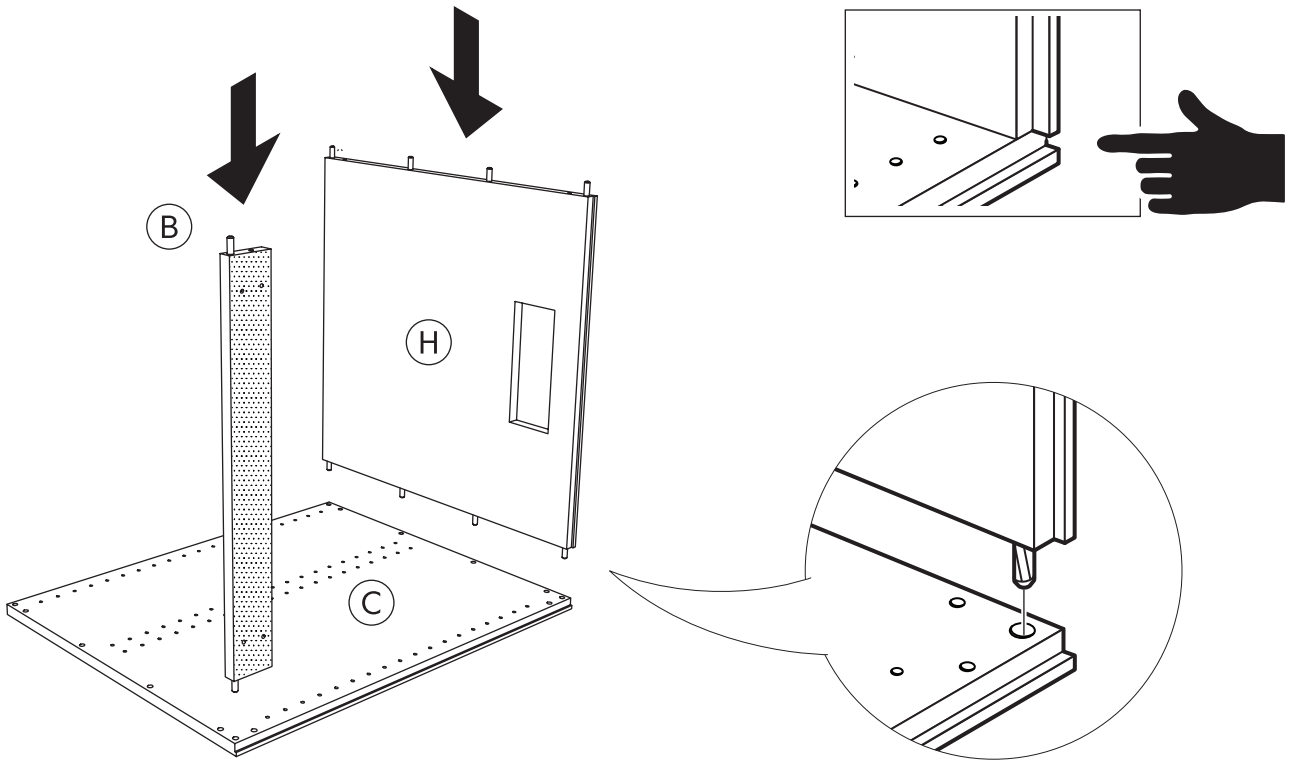


6

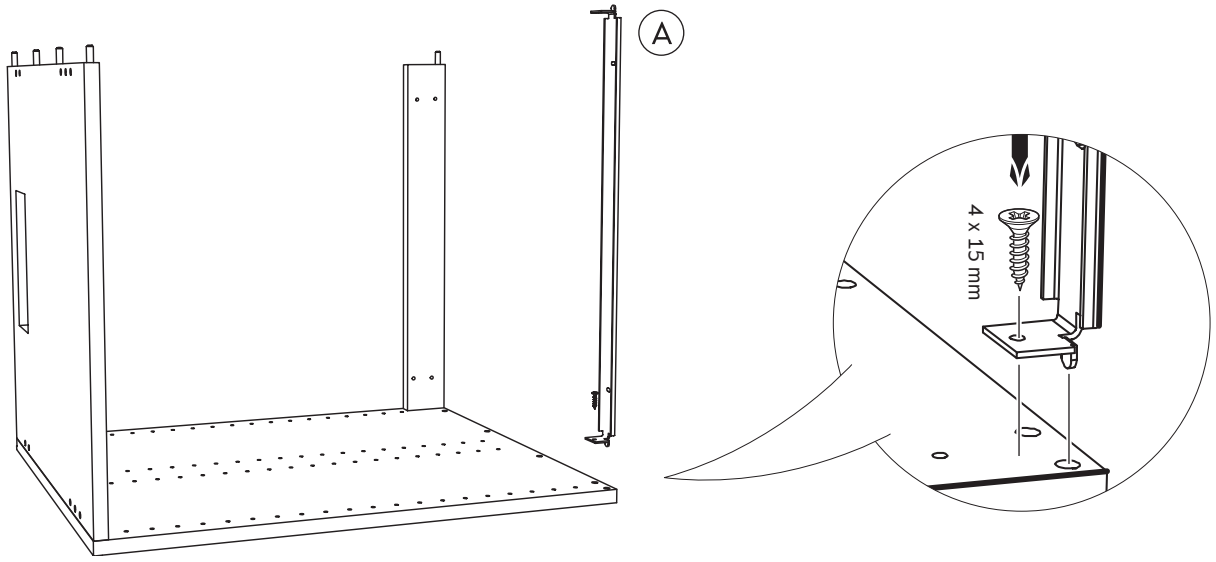


7

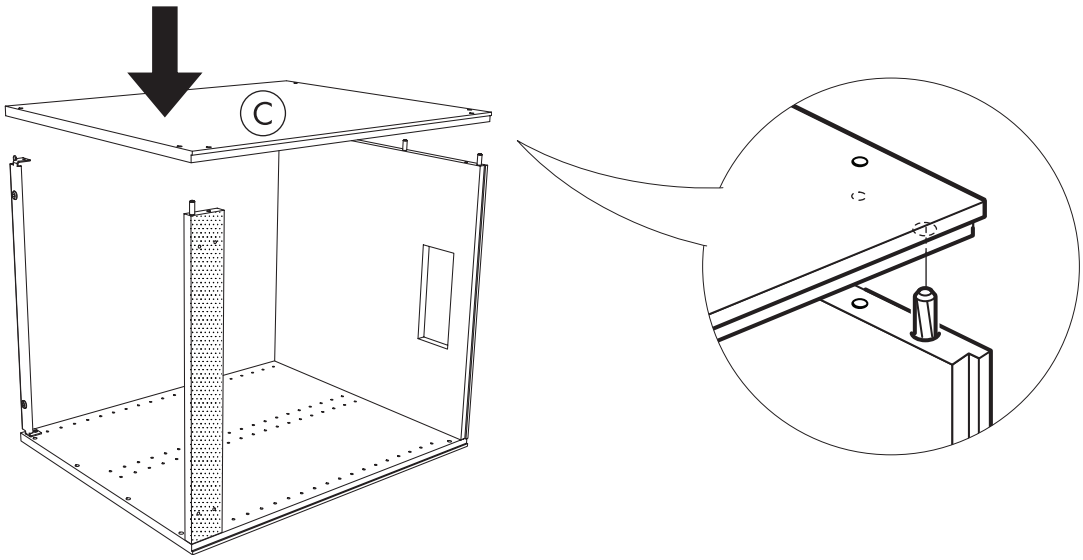

8

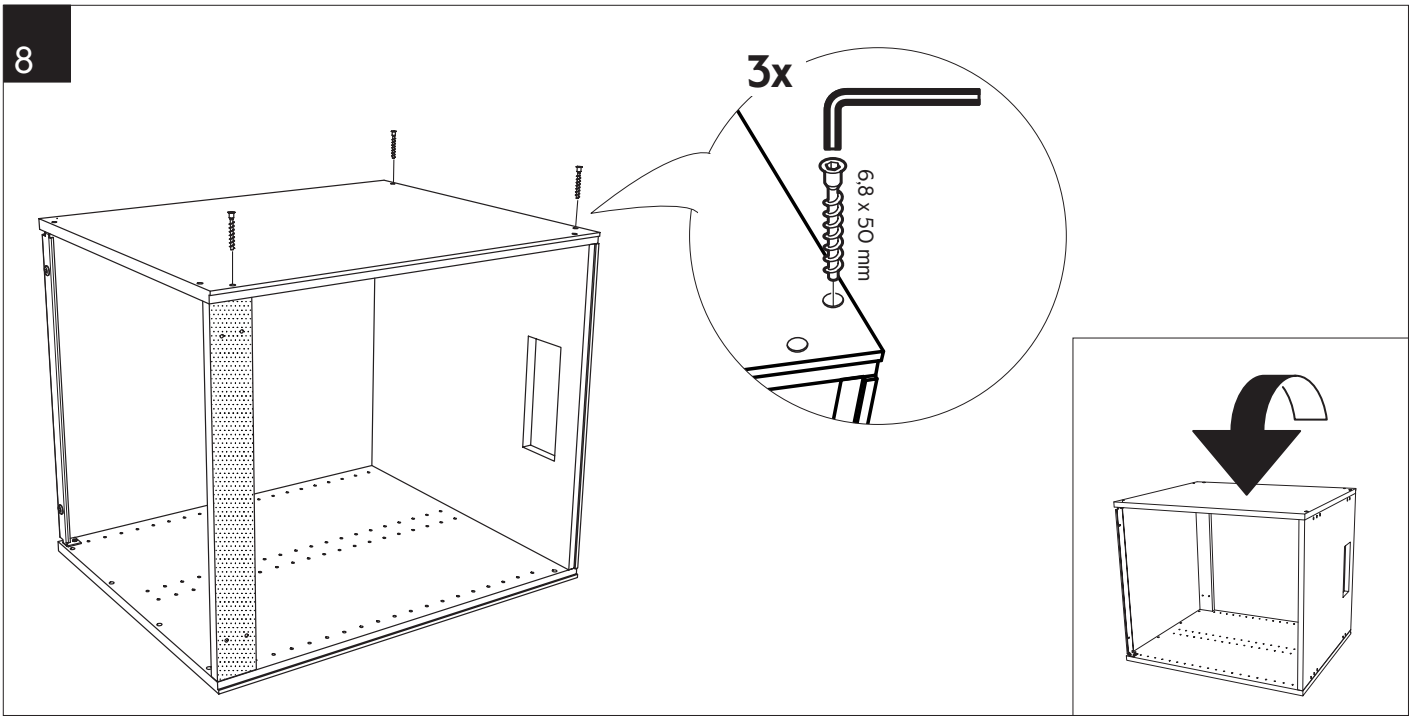


9

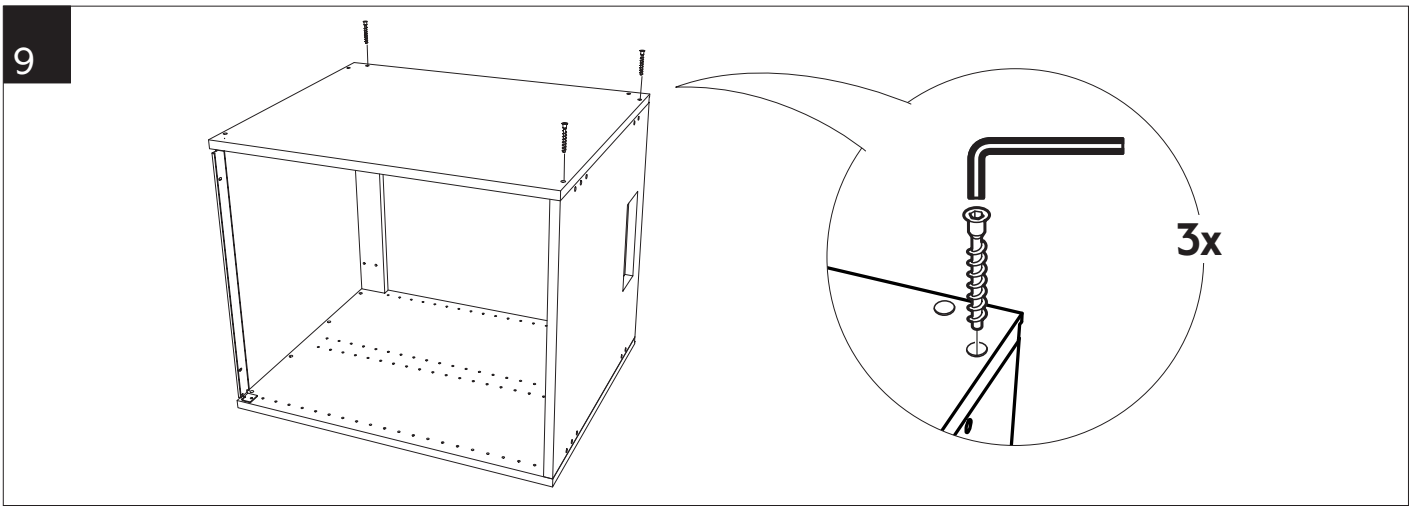


10

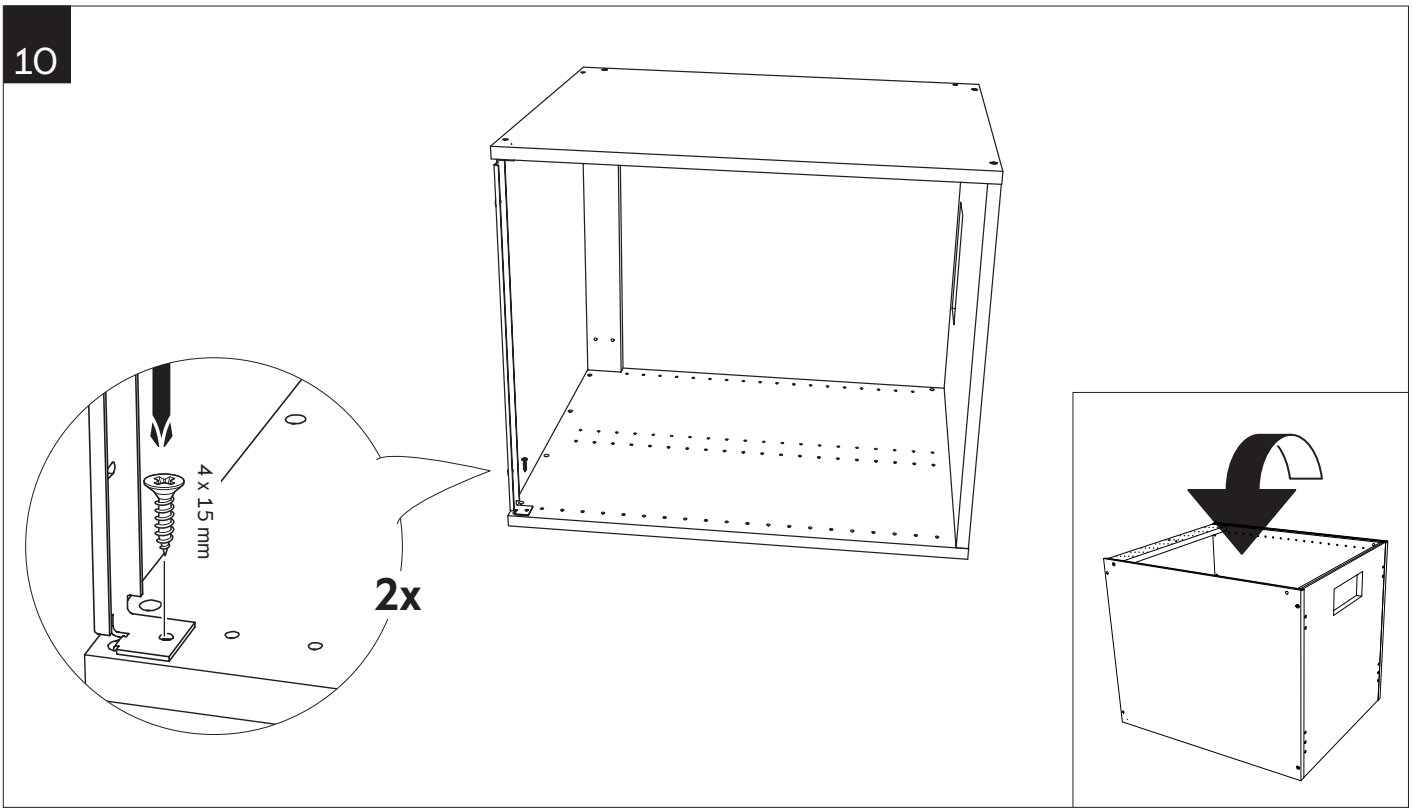

11

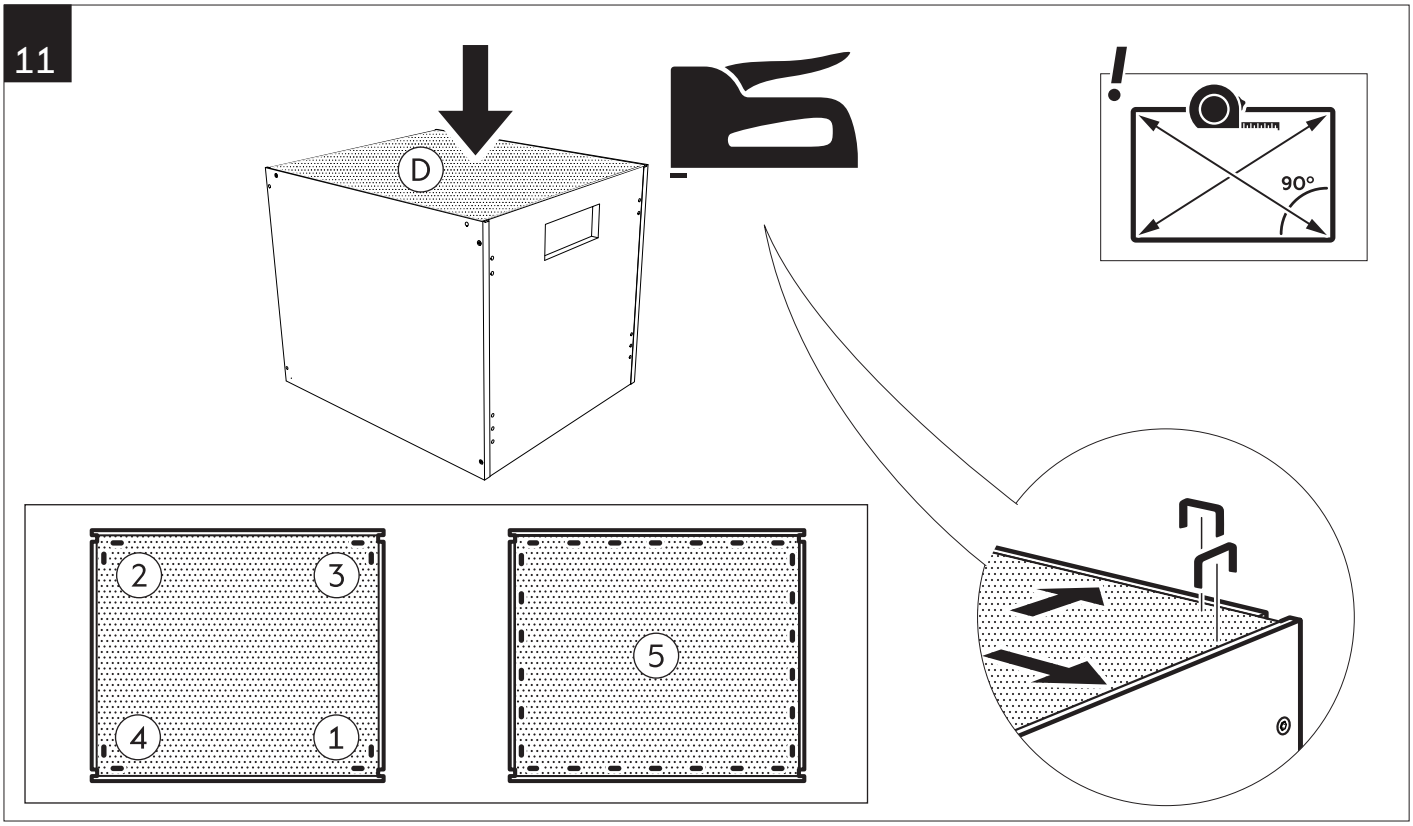


12

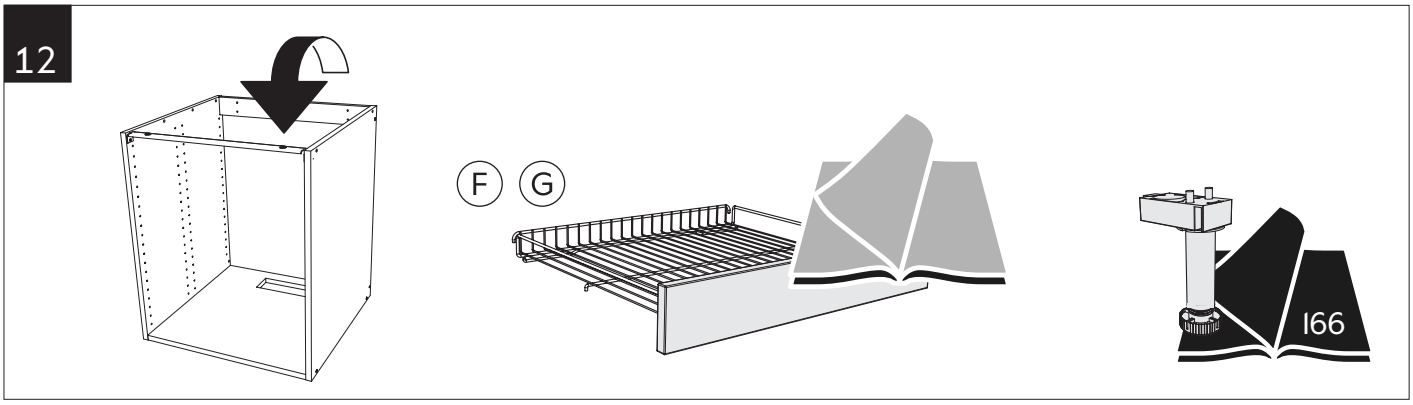


13

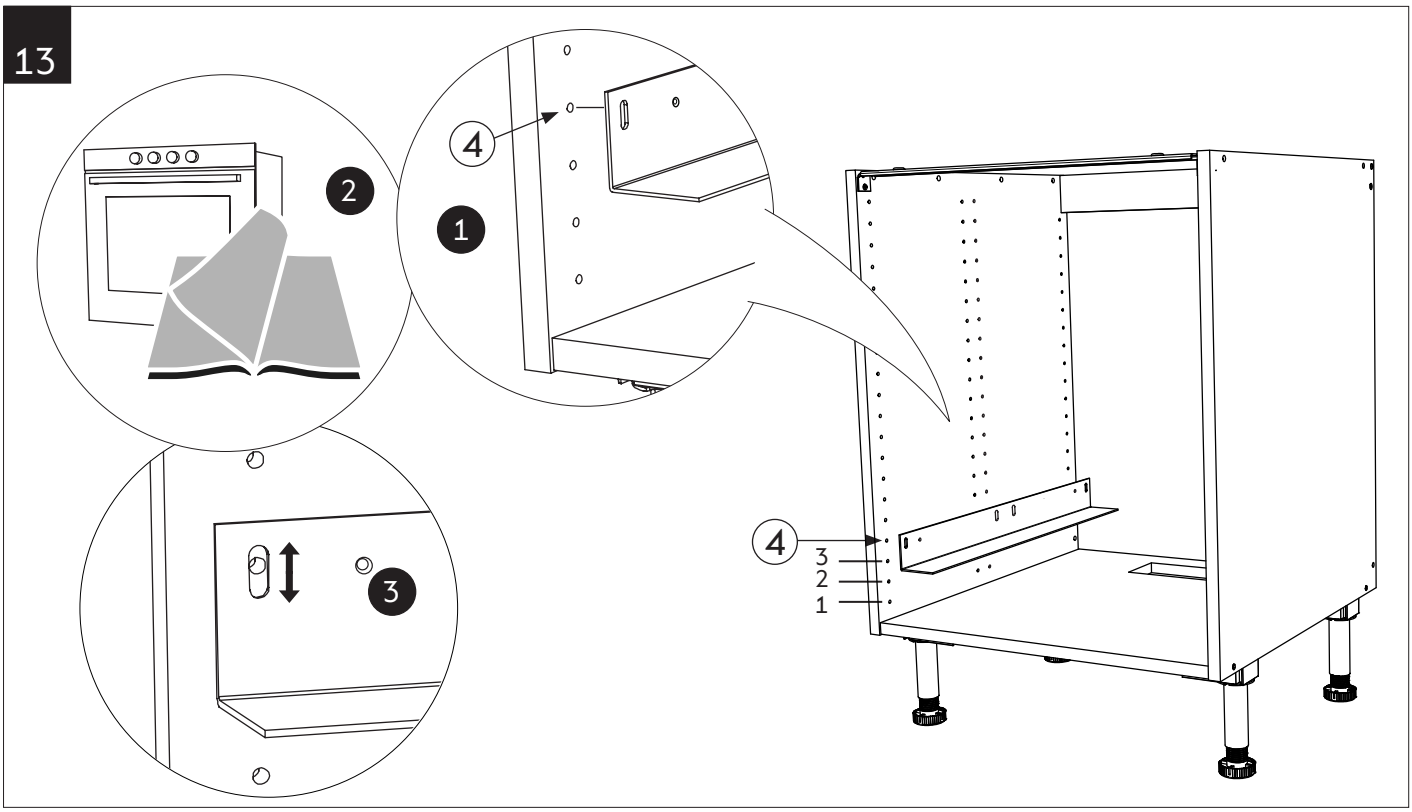

14

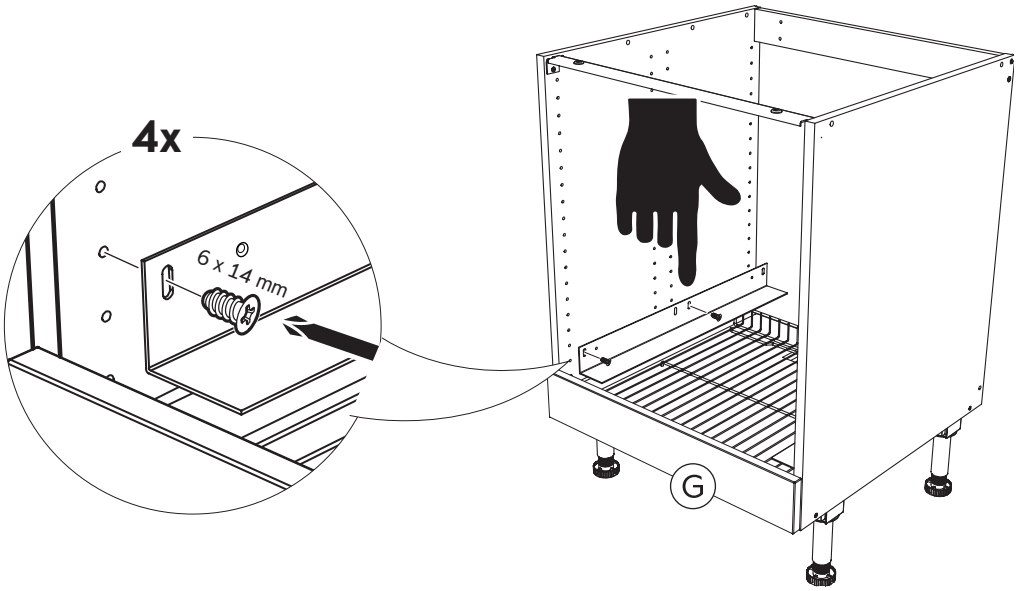


15

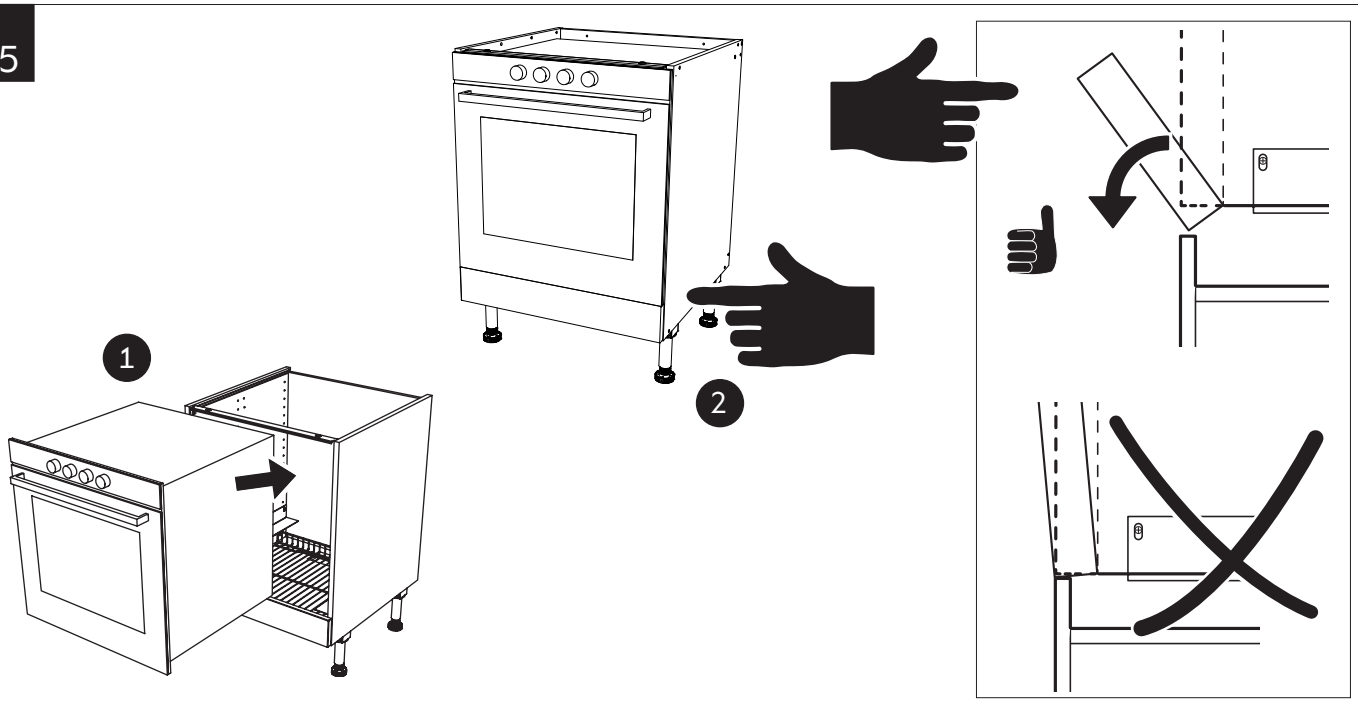


16

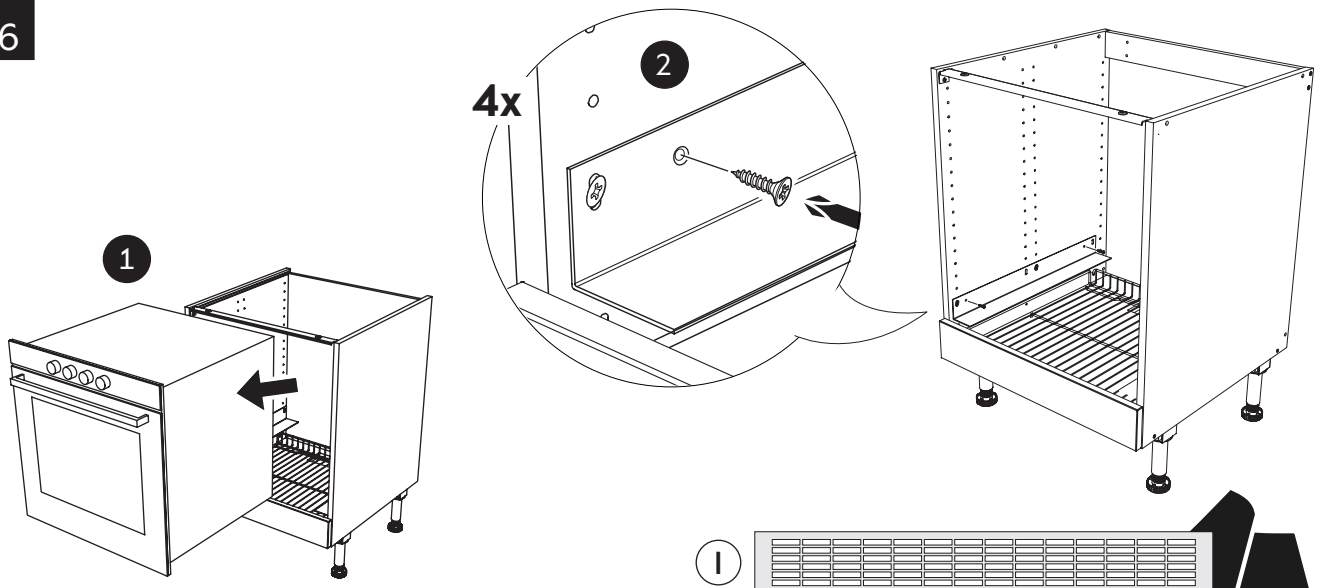

SE **Stödbalk**

DK **Støttebjælke**

NO **Forsterkningsstag**

FI **Tukipalkki**

EN **Support beam**

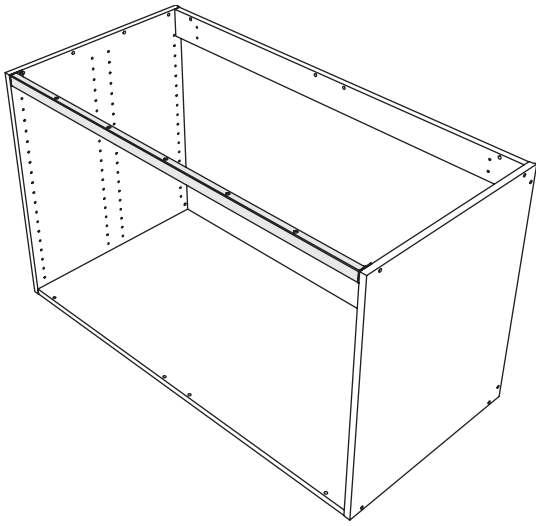

| | | |
|---|---|---|
| E10900050075 | E10900050175 | E10900050275 |
| E10900050375 | E10900050475 | E10900050575 |
| 80 cm | 100 cm | 120 cm |

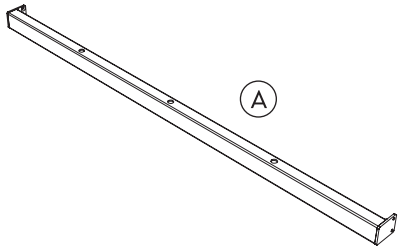


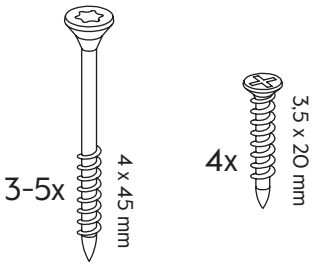


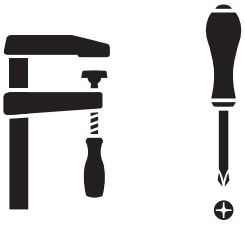

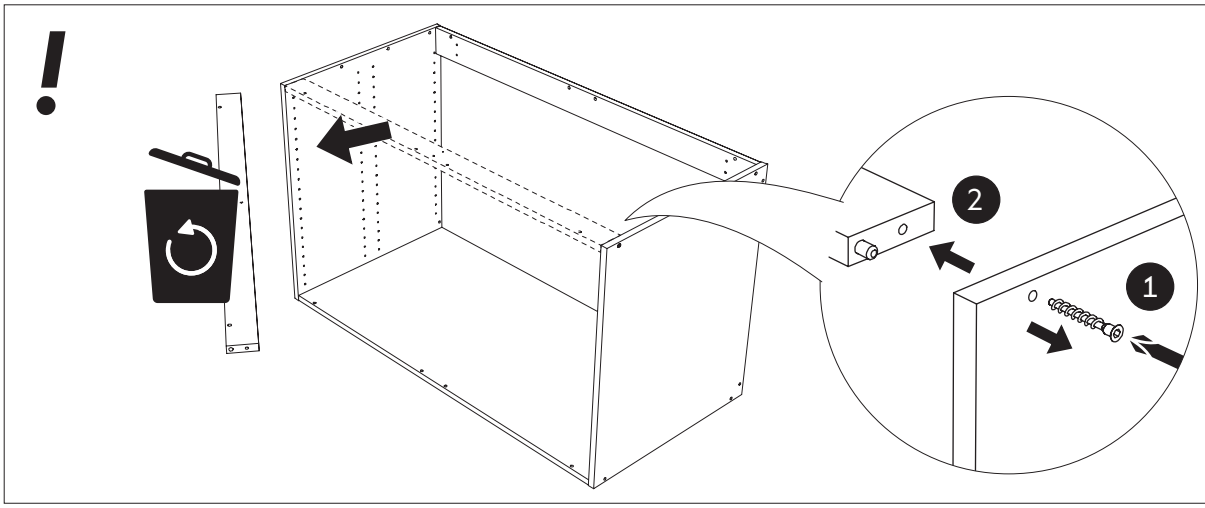


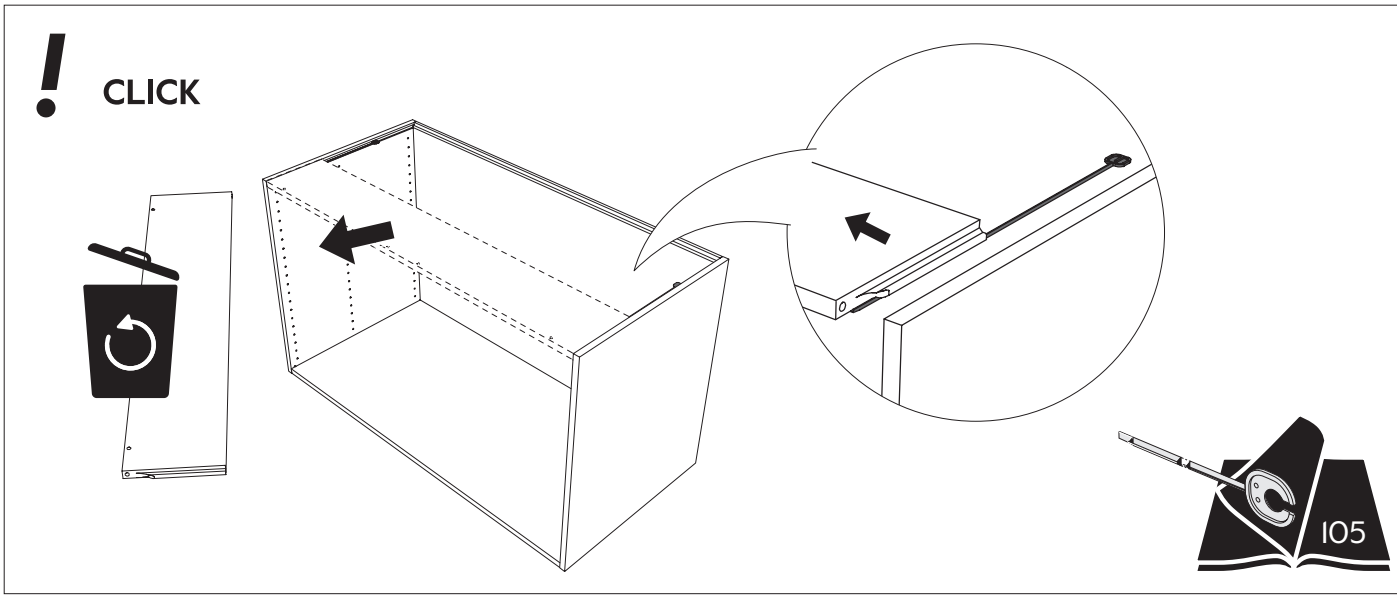

1

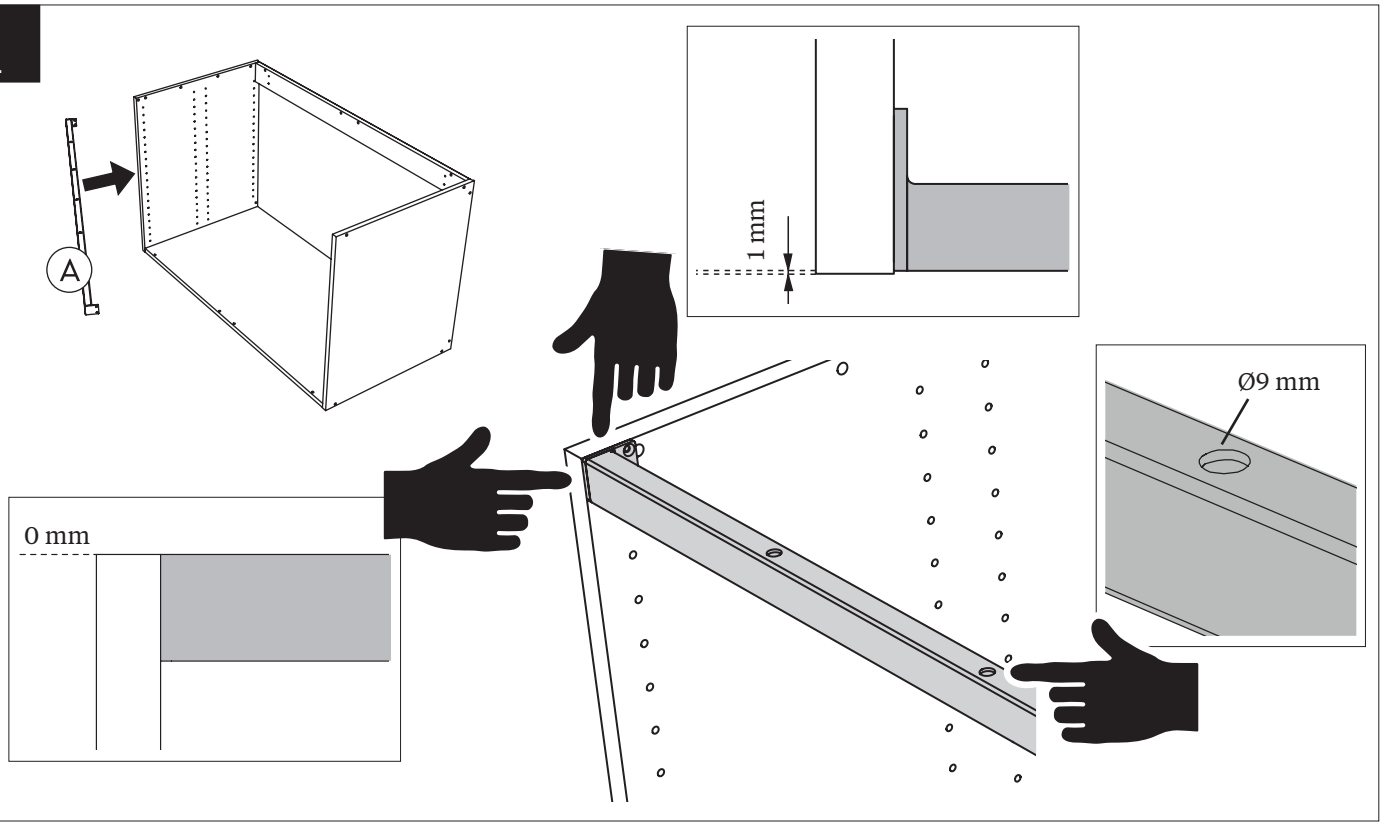


2

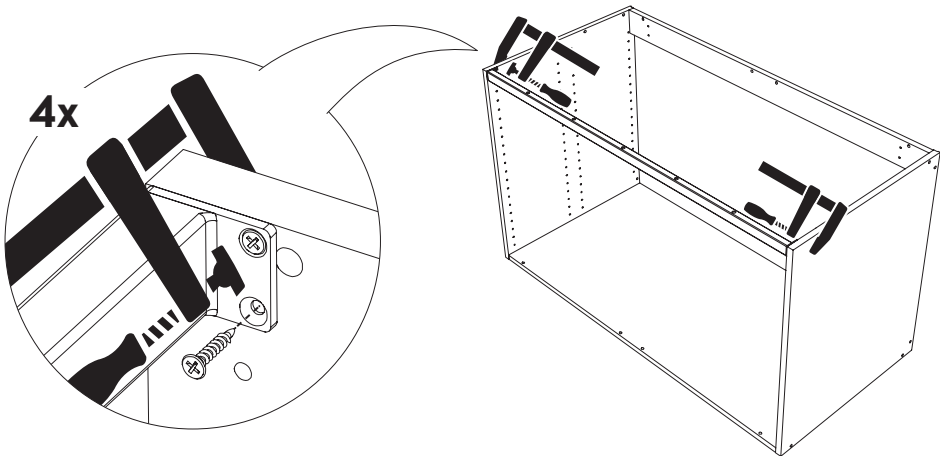


!

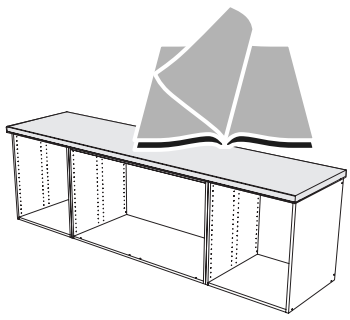

3

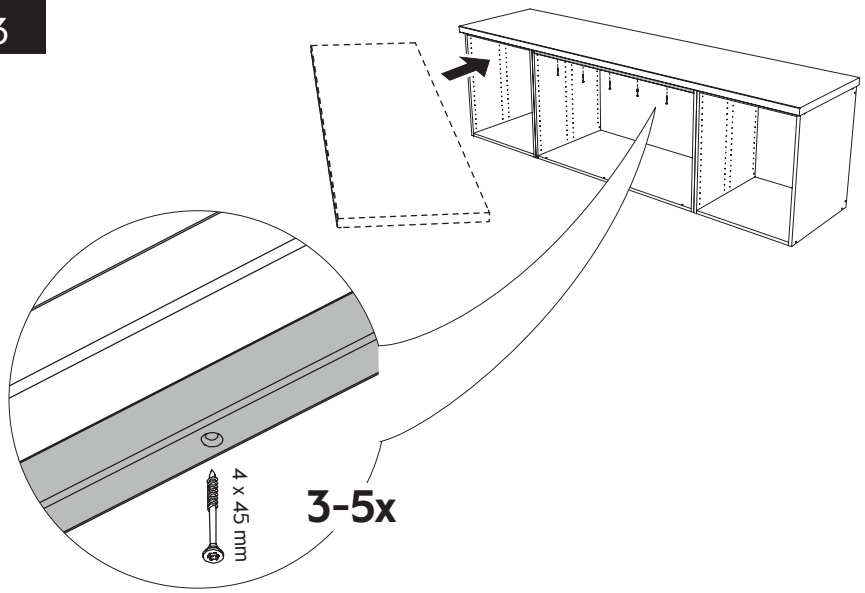

**SE** Skåp för tvättmaskin/sittbänk

**DK** Underskab til vaskemaskine/bænk

**NO** Skap for vaskemaskin/sittebenk

**FI** Kaappi pyykinpesukoneelle/penkki

**EN** Raised washing mashine/bench

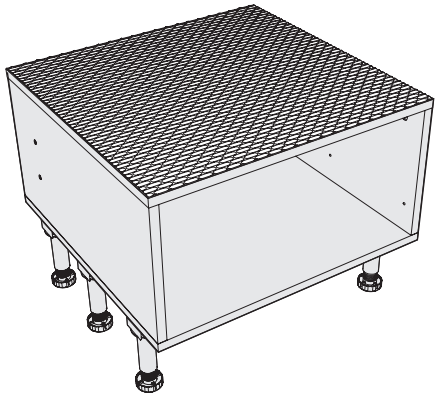

| |
|---|
| E25006003102 |
| E25006003105 |
| 60x31 |

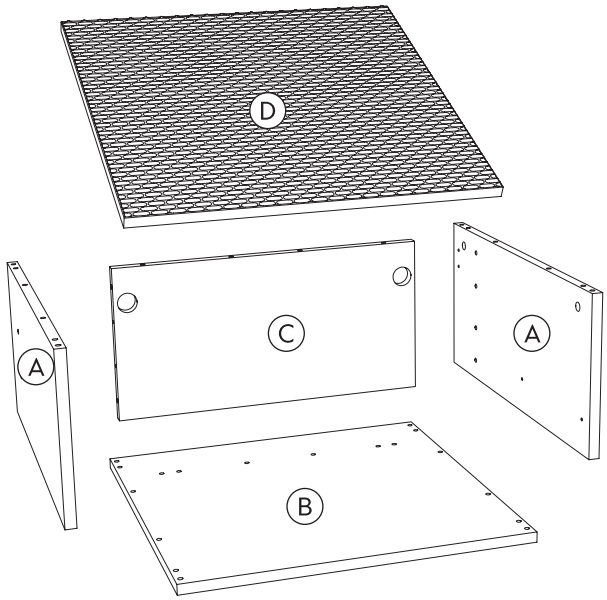


E11000030109

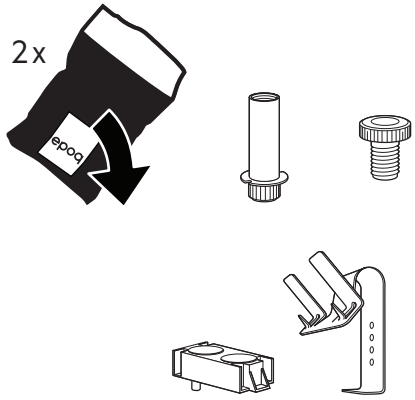


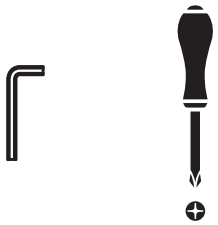

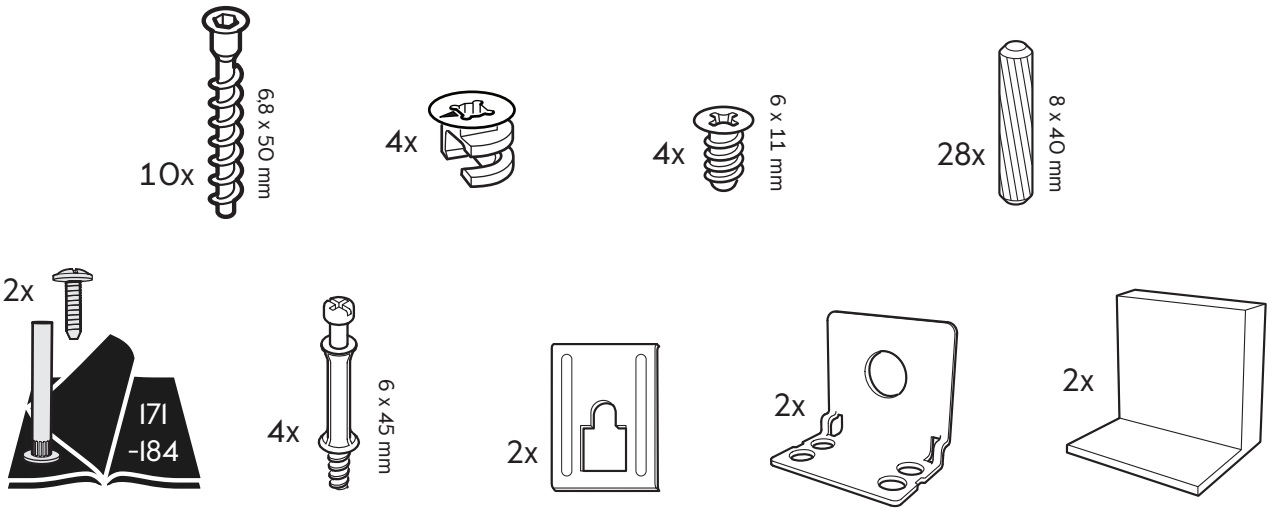

1

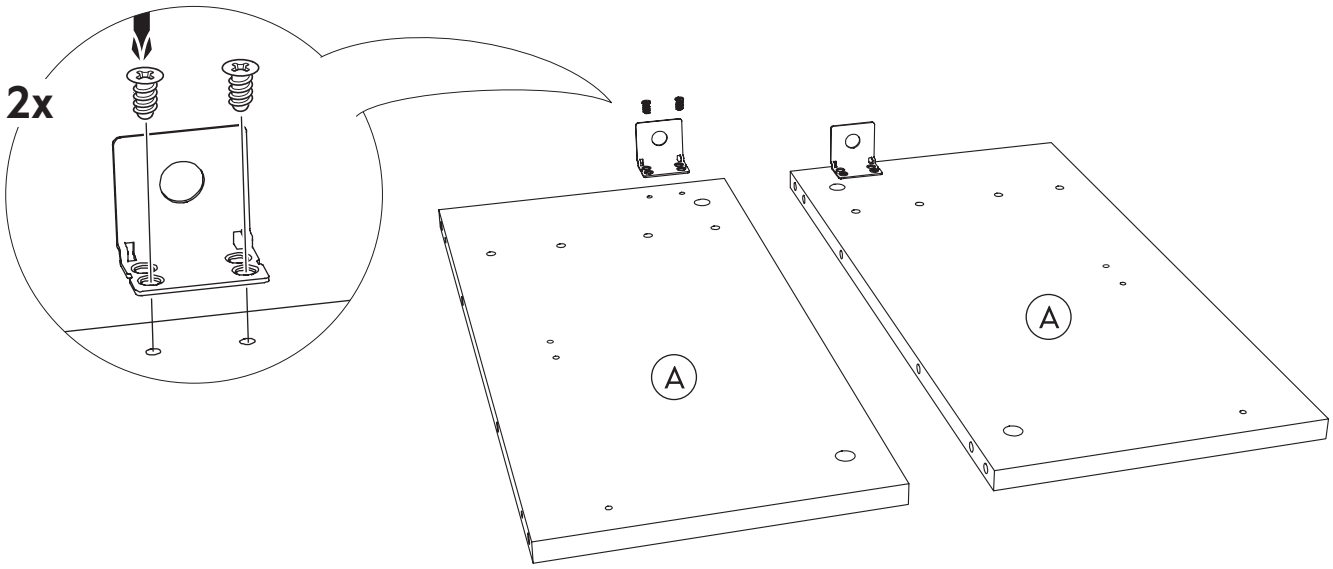


2

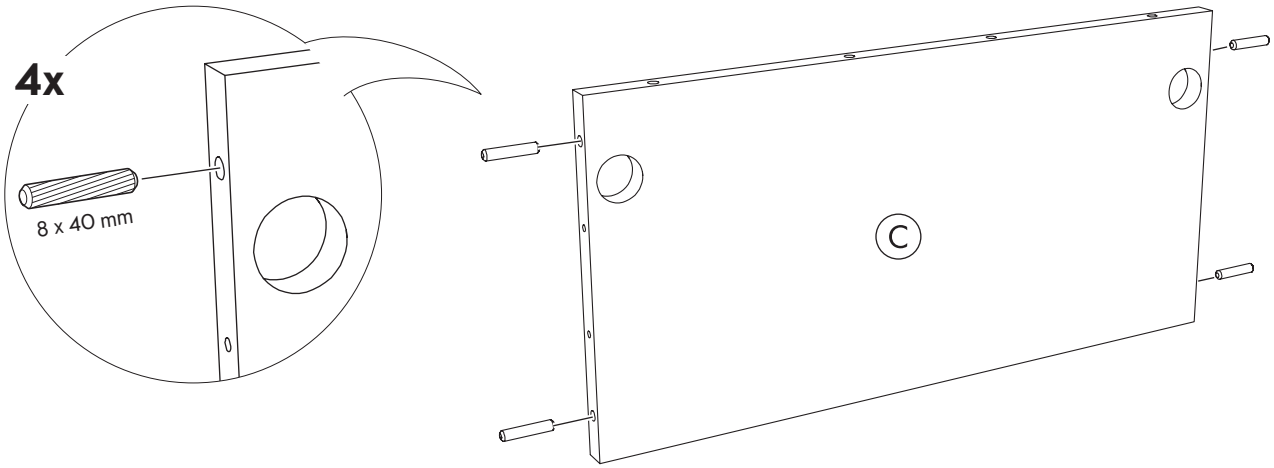


3

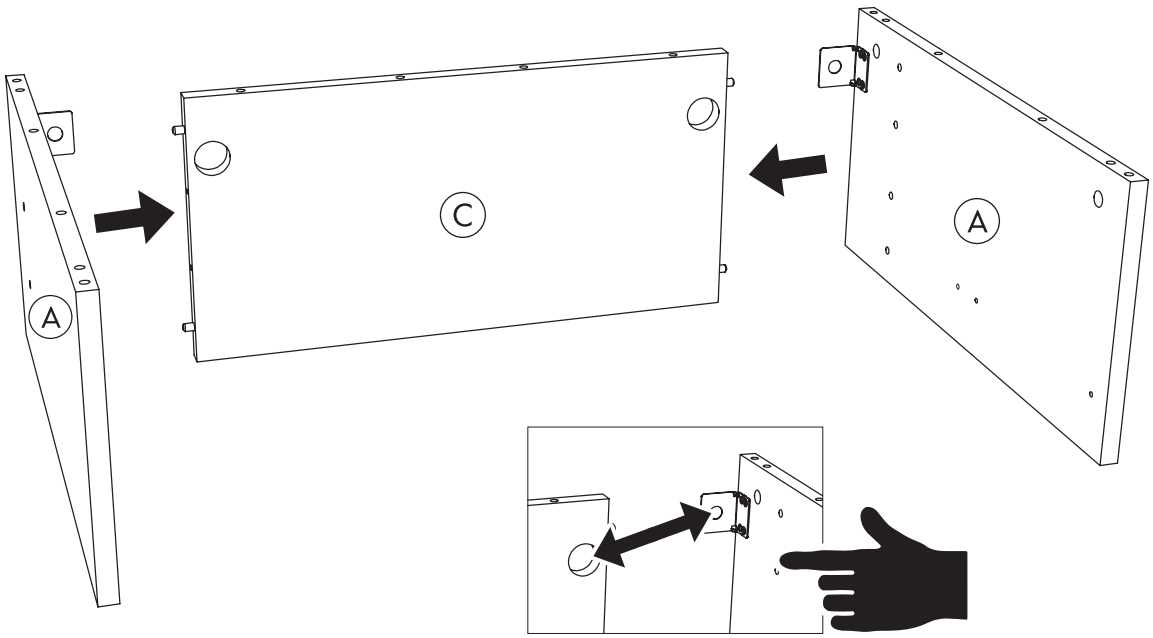

4

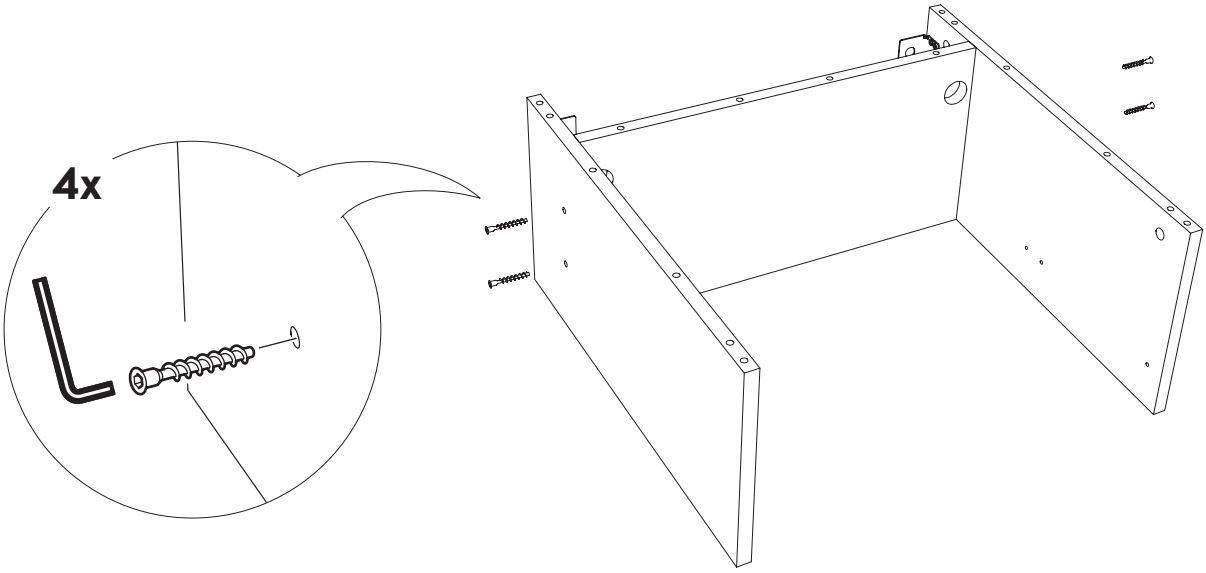


5

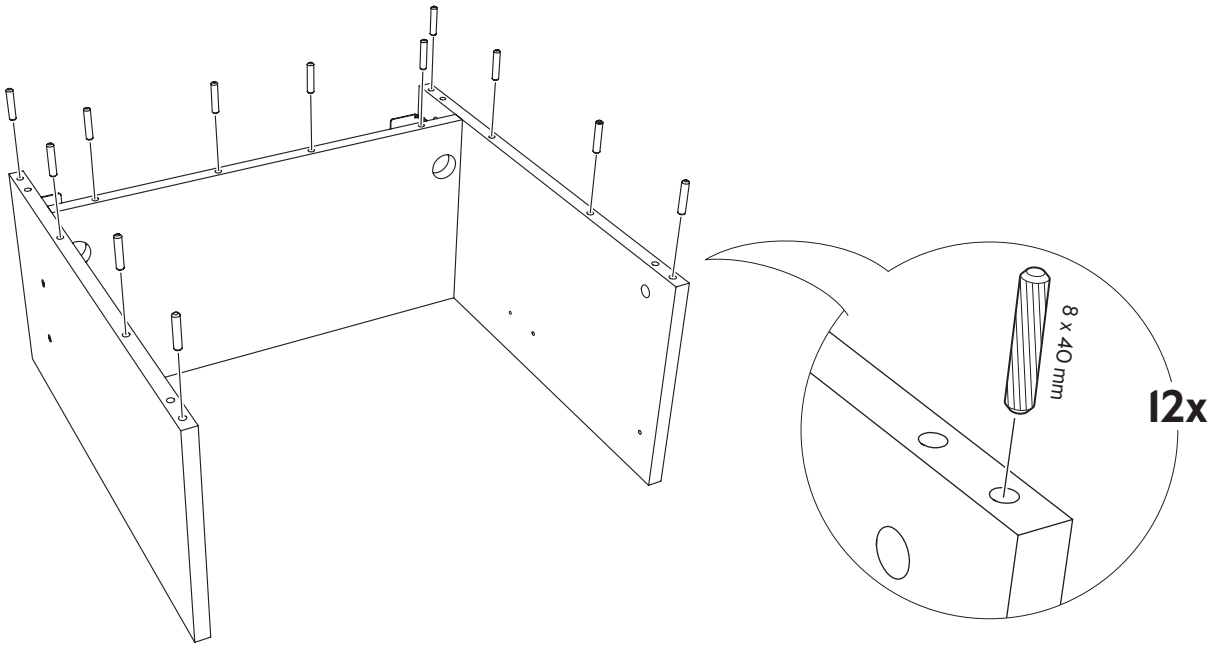


6

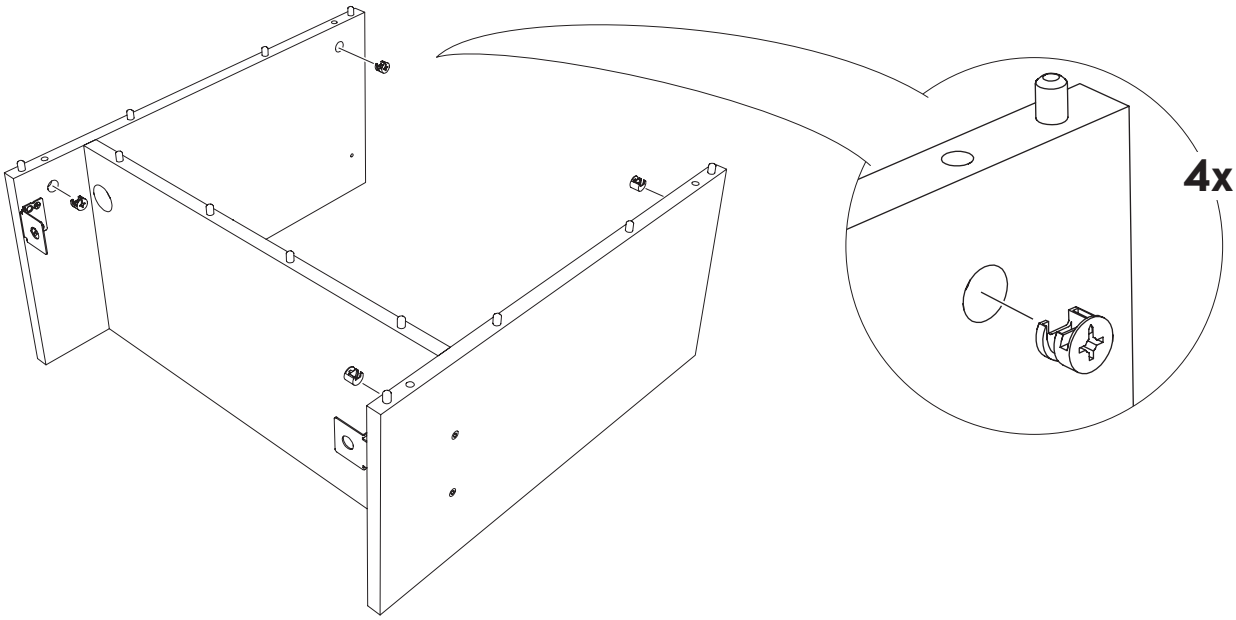

7

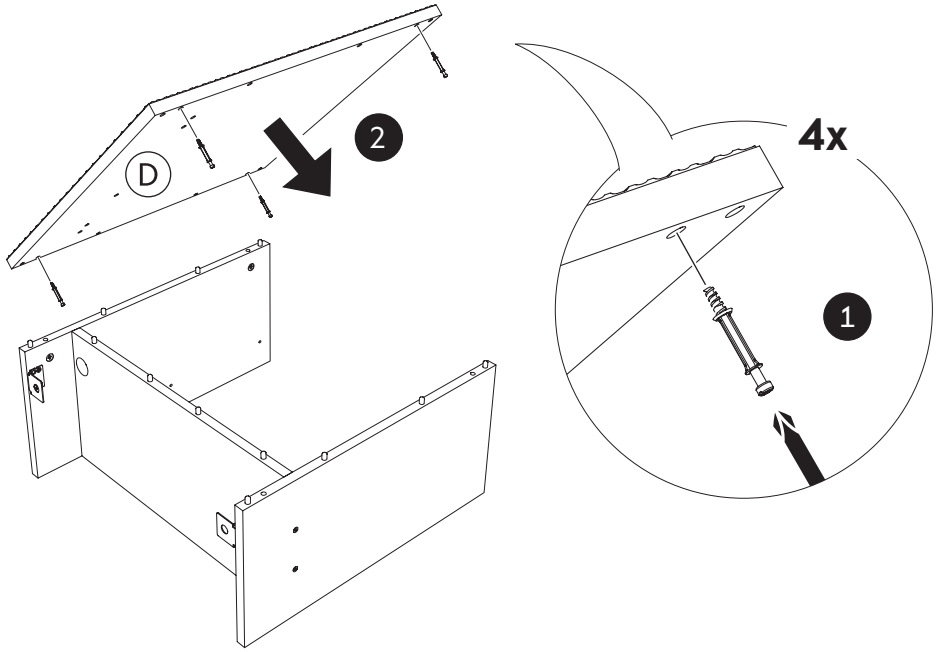


8

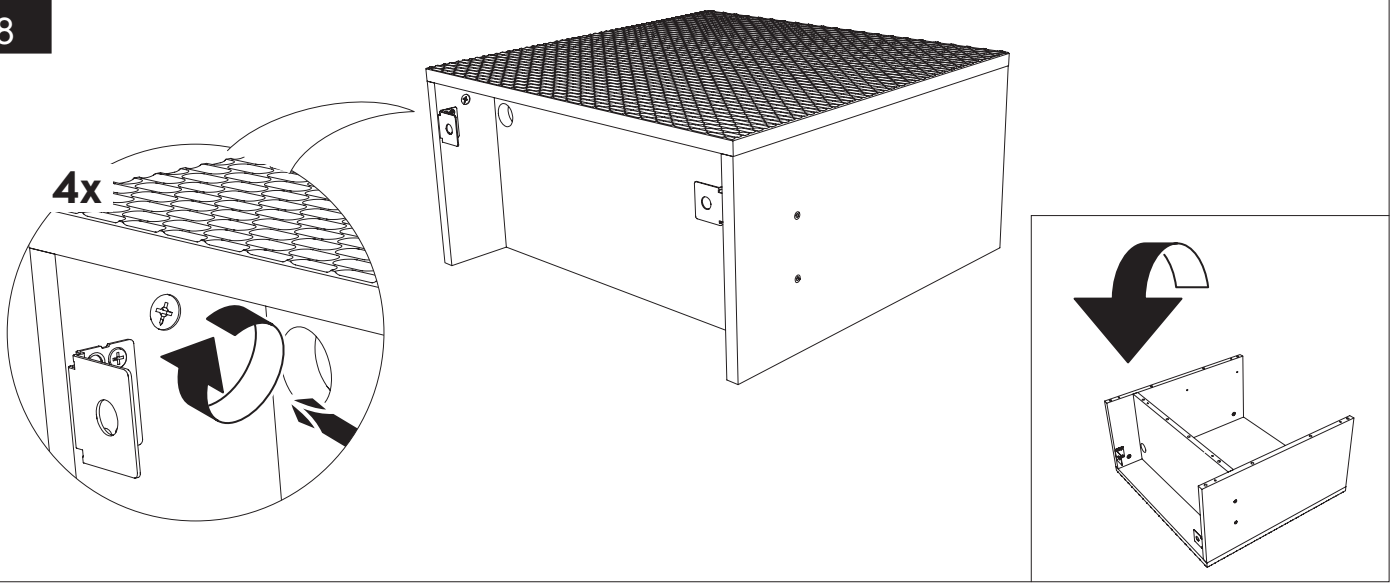


9

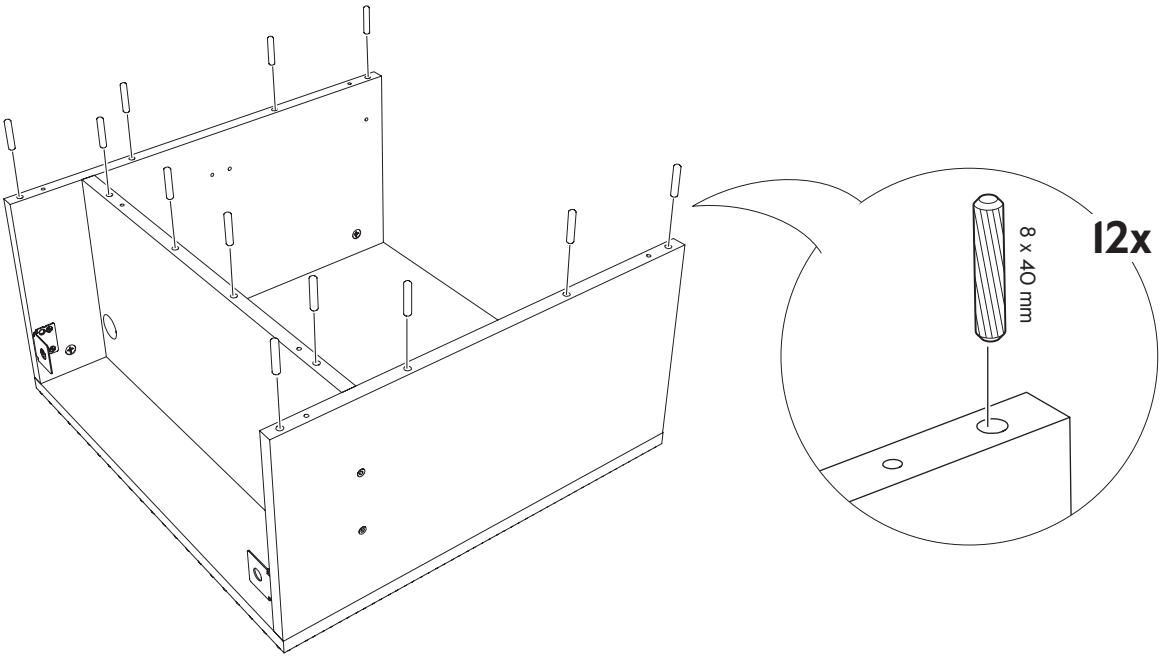

10

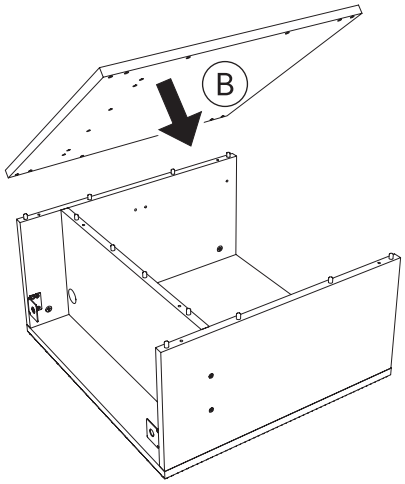


11

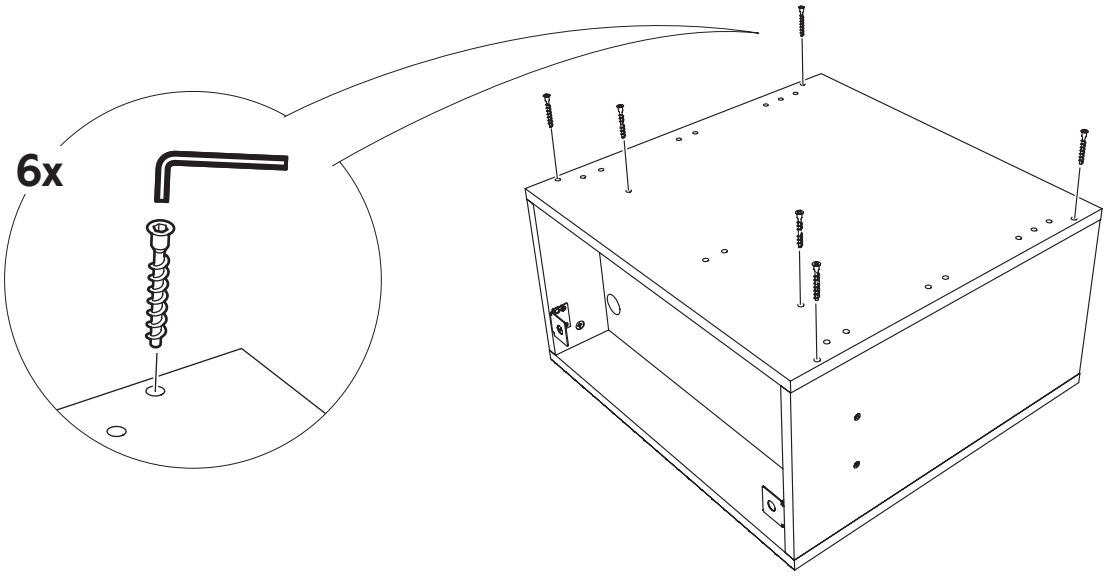


12

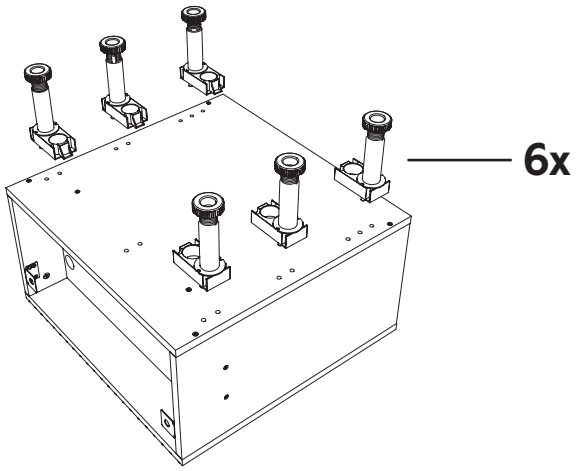


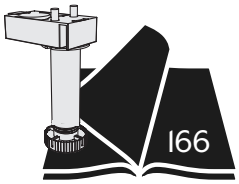


13

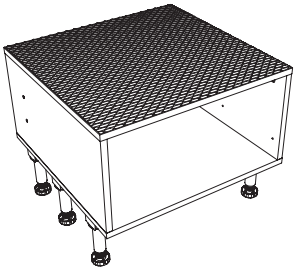

SE **Avslutningsbänkskåp**

DK **Afsluttende underskab**

NO **Avslutningshylle benkeskap**

FI **Alakaapin pääty**

EN **Base cabinet end unit**

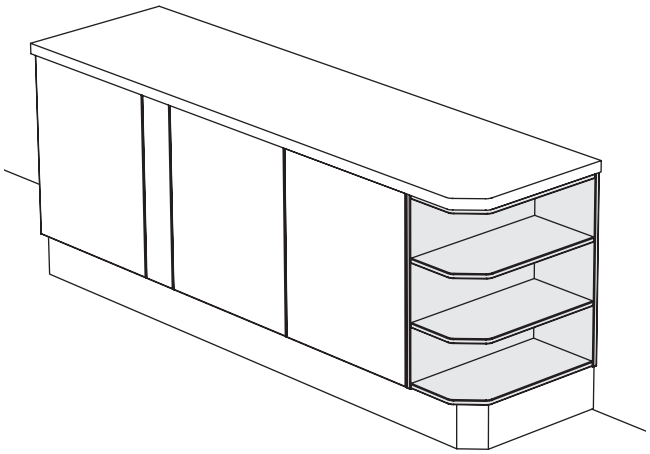

E199000103XX

1

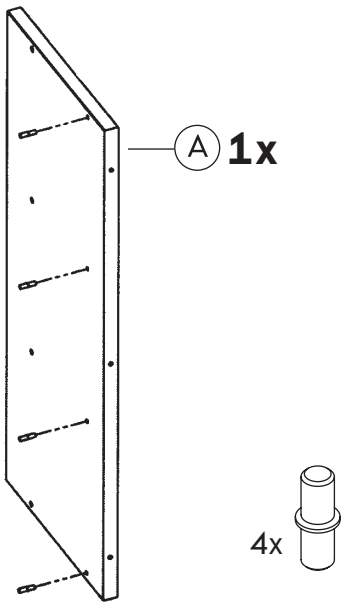


2

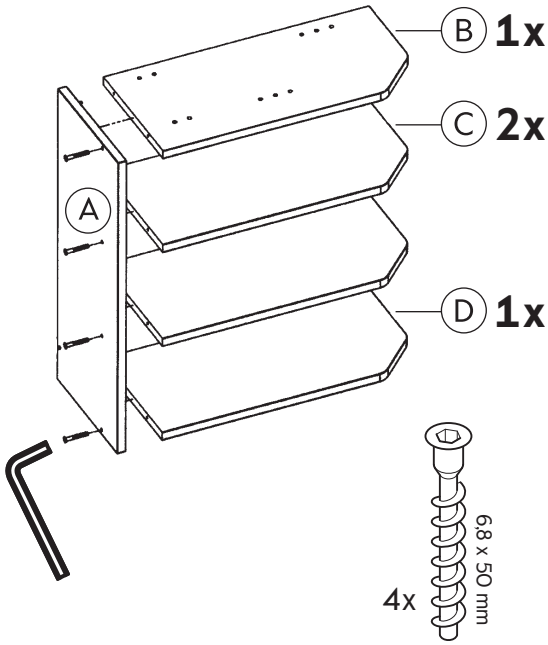


3

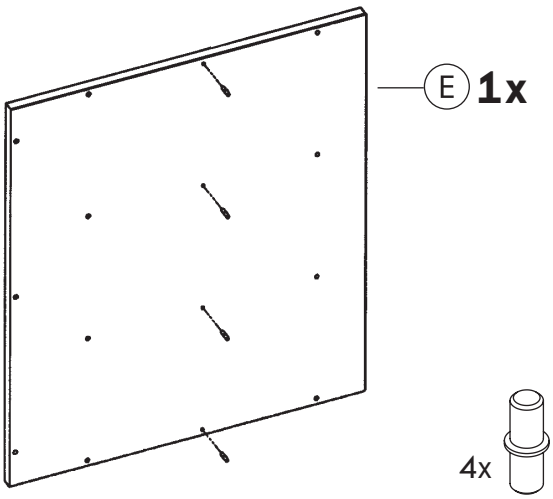


4

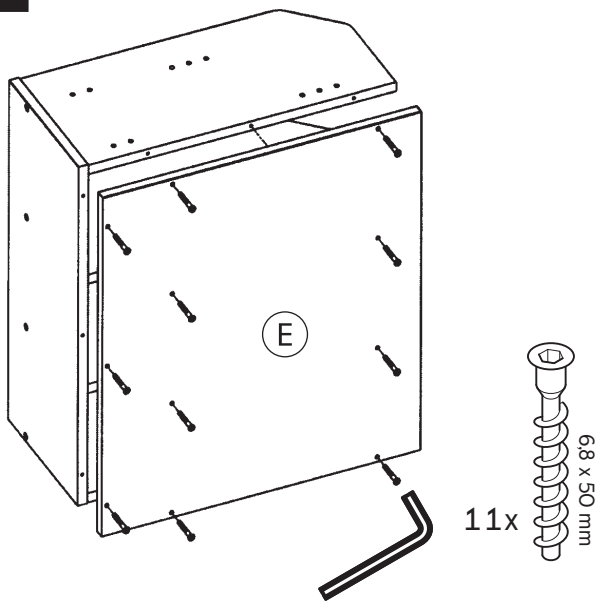

**SE** Vägghörnskåp

**DK** Hjørneoverskab

**NO** Vegghjørneskap

**FI** Kulmaseinäkaappi

**EN** Wall corner cabinet

| | |
|---|---|
| E15506007002 | E15506009202 |
| E15506007005 | E15506009205 |
| 60x70 | 60x92 |

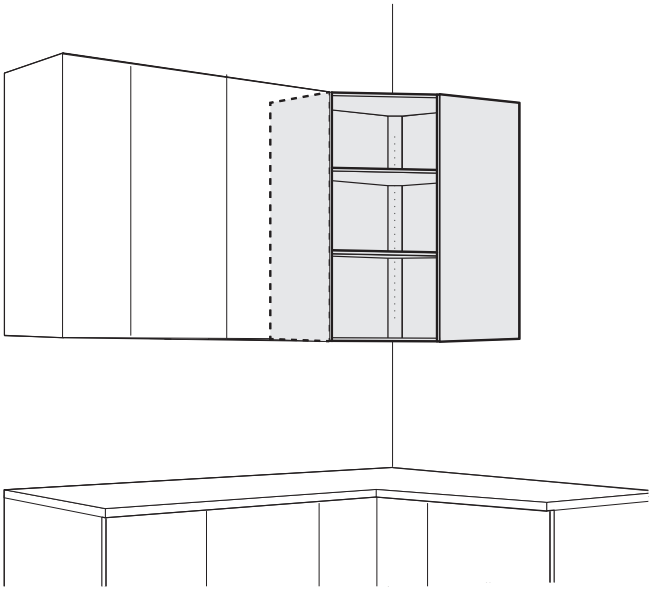

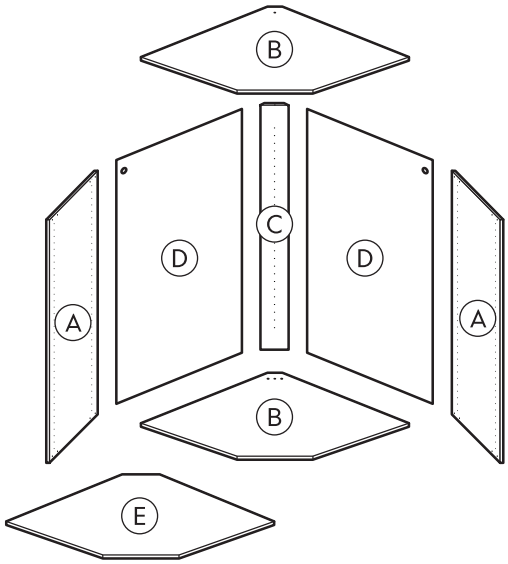

E E10406006003
E10406036003

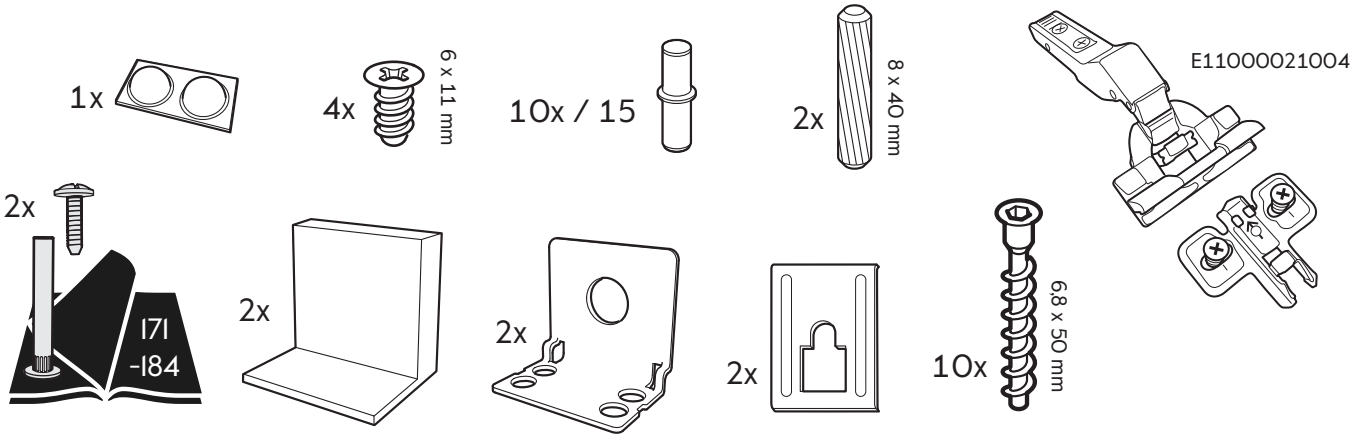


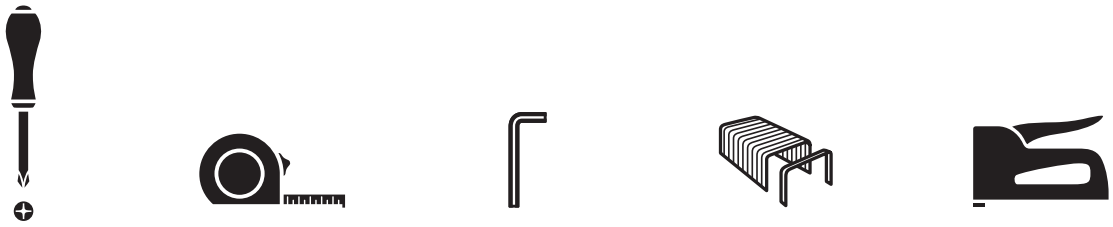

1

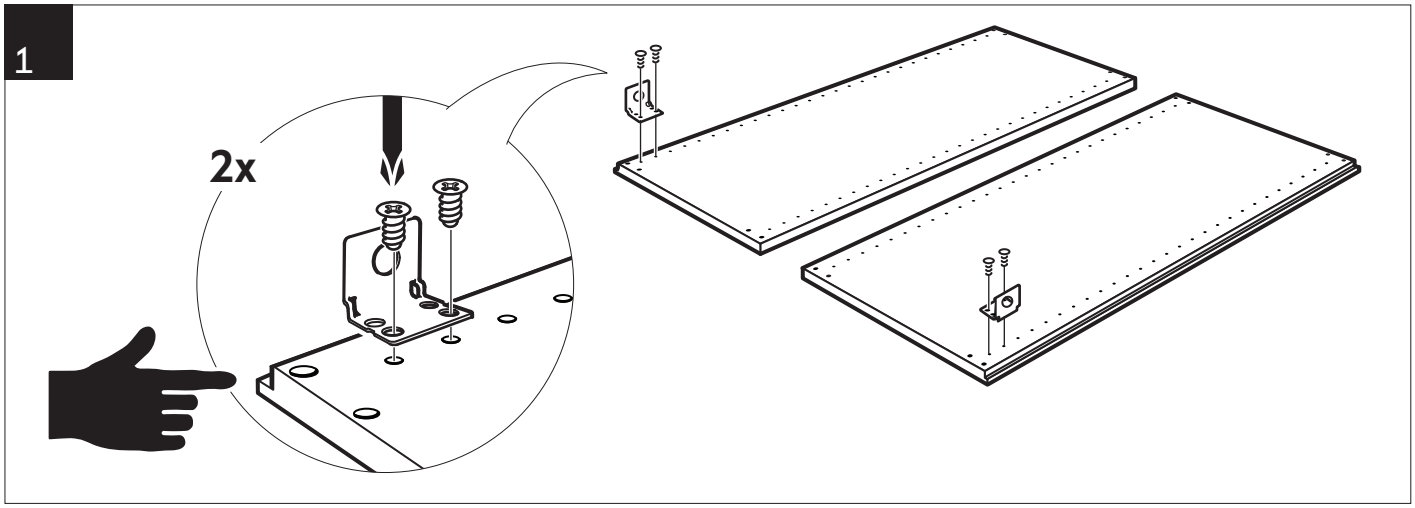


2

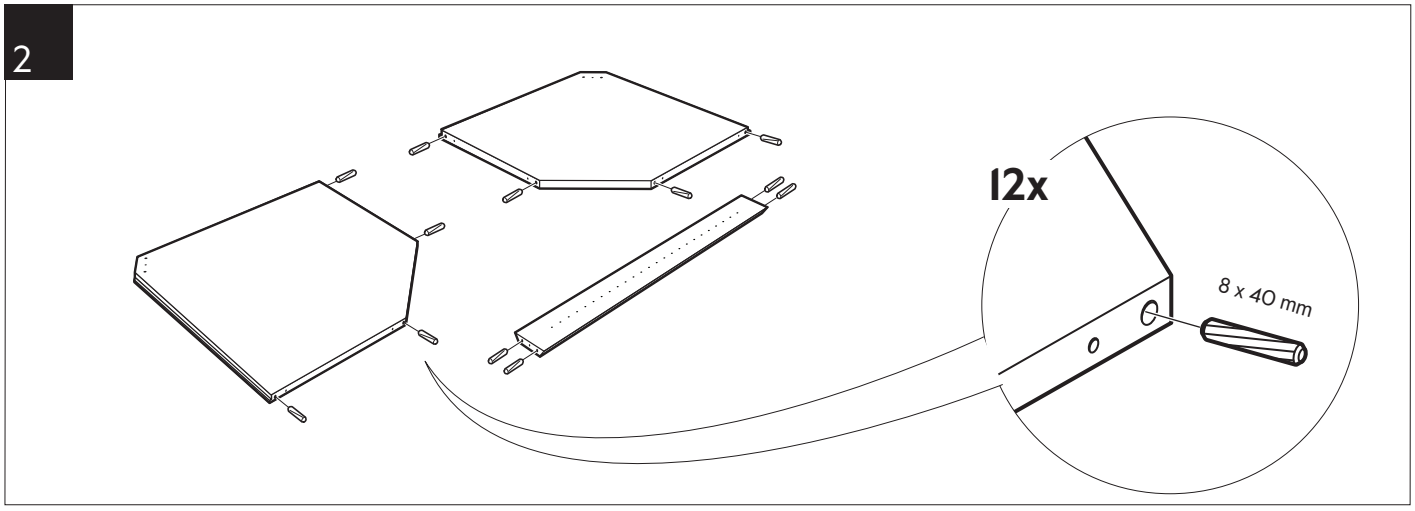


3

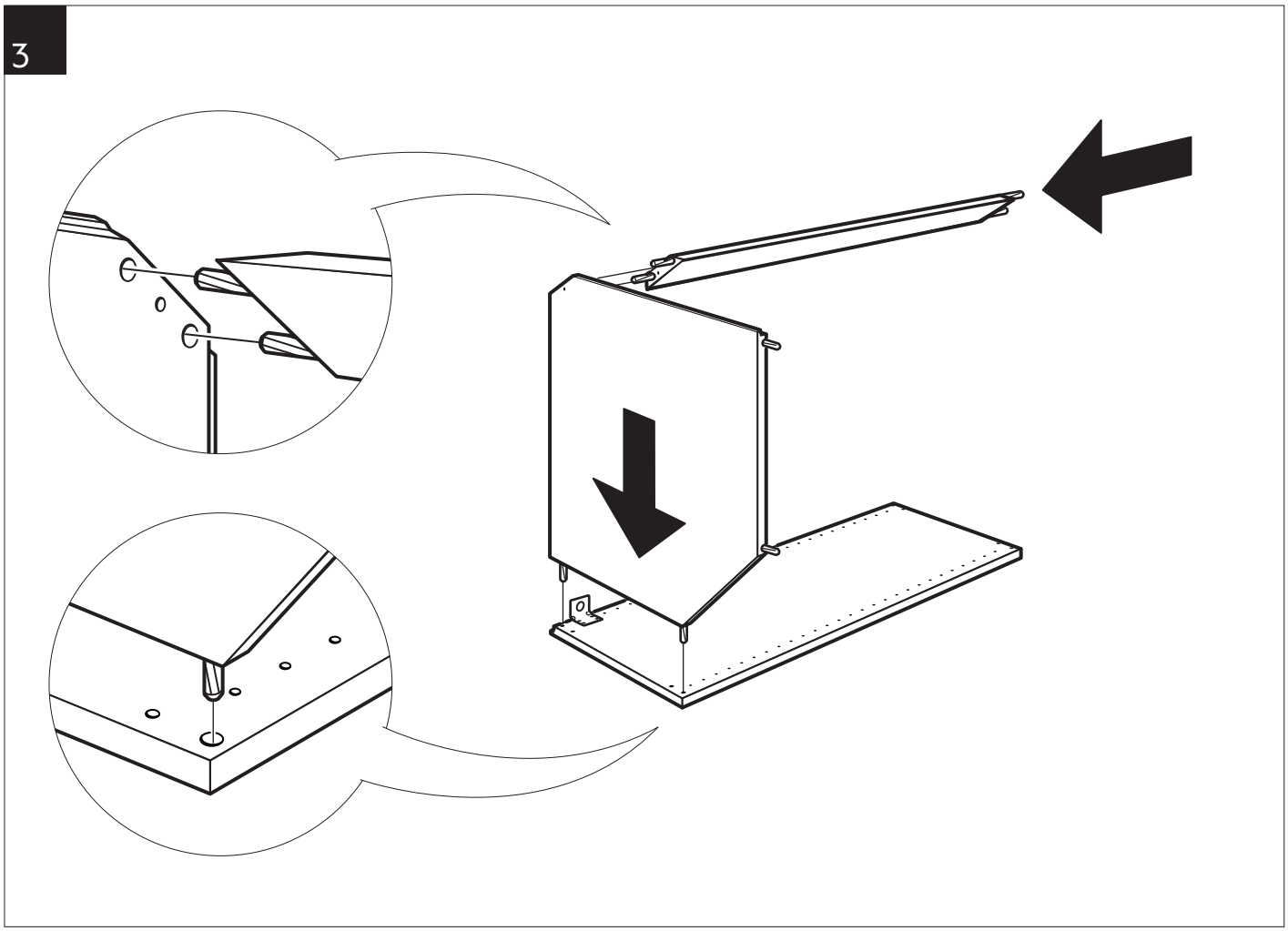

4

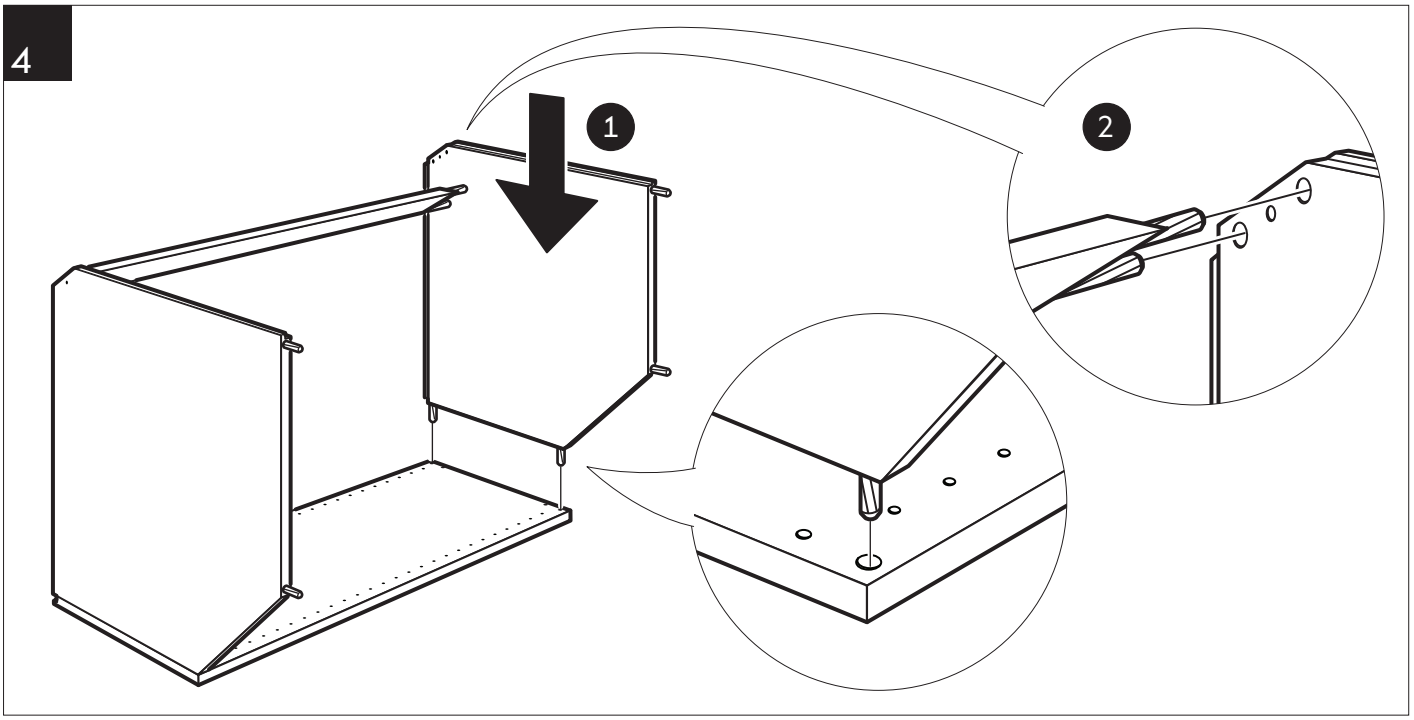


5

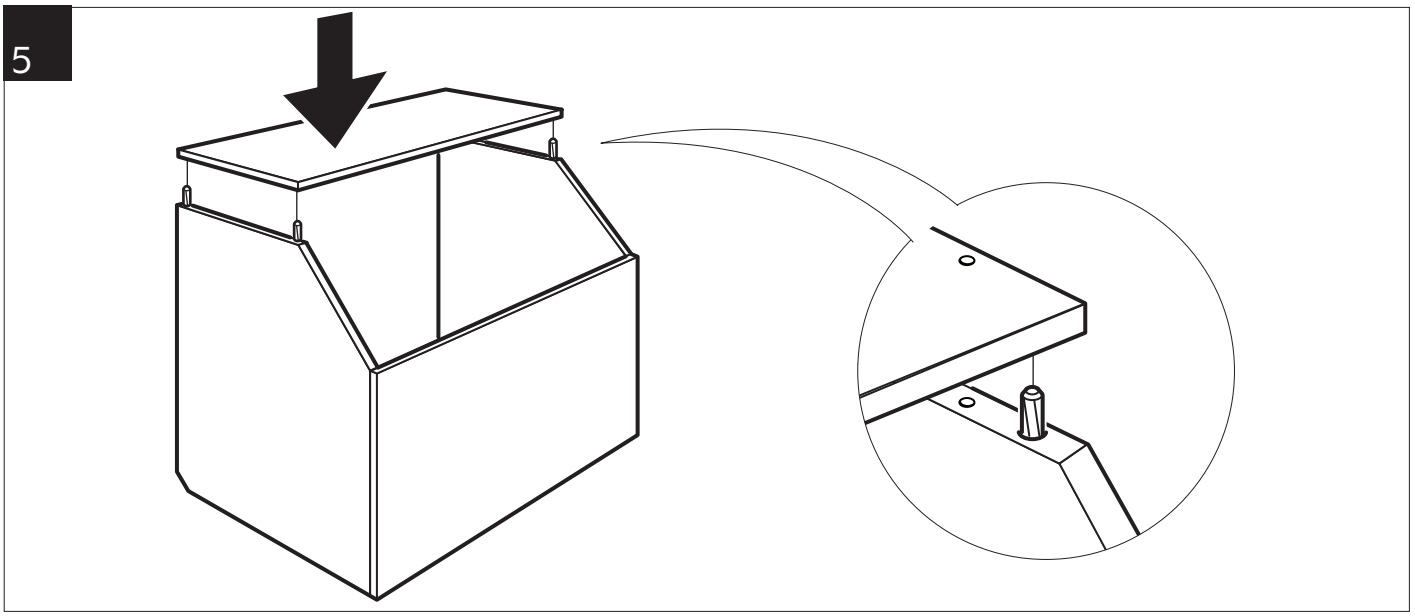

6

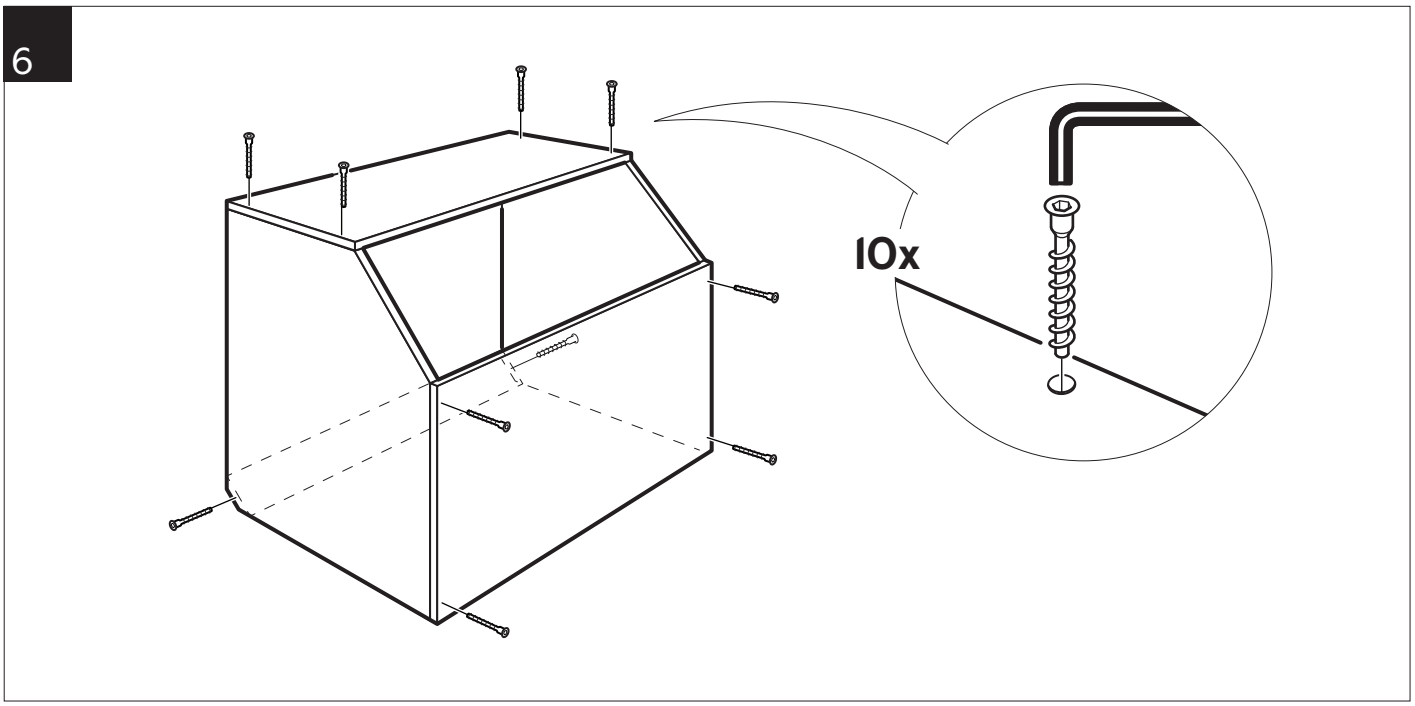

7

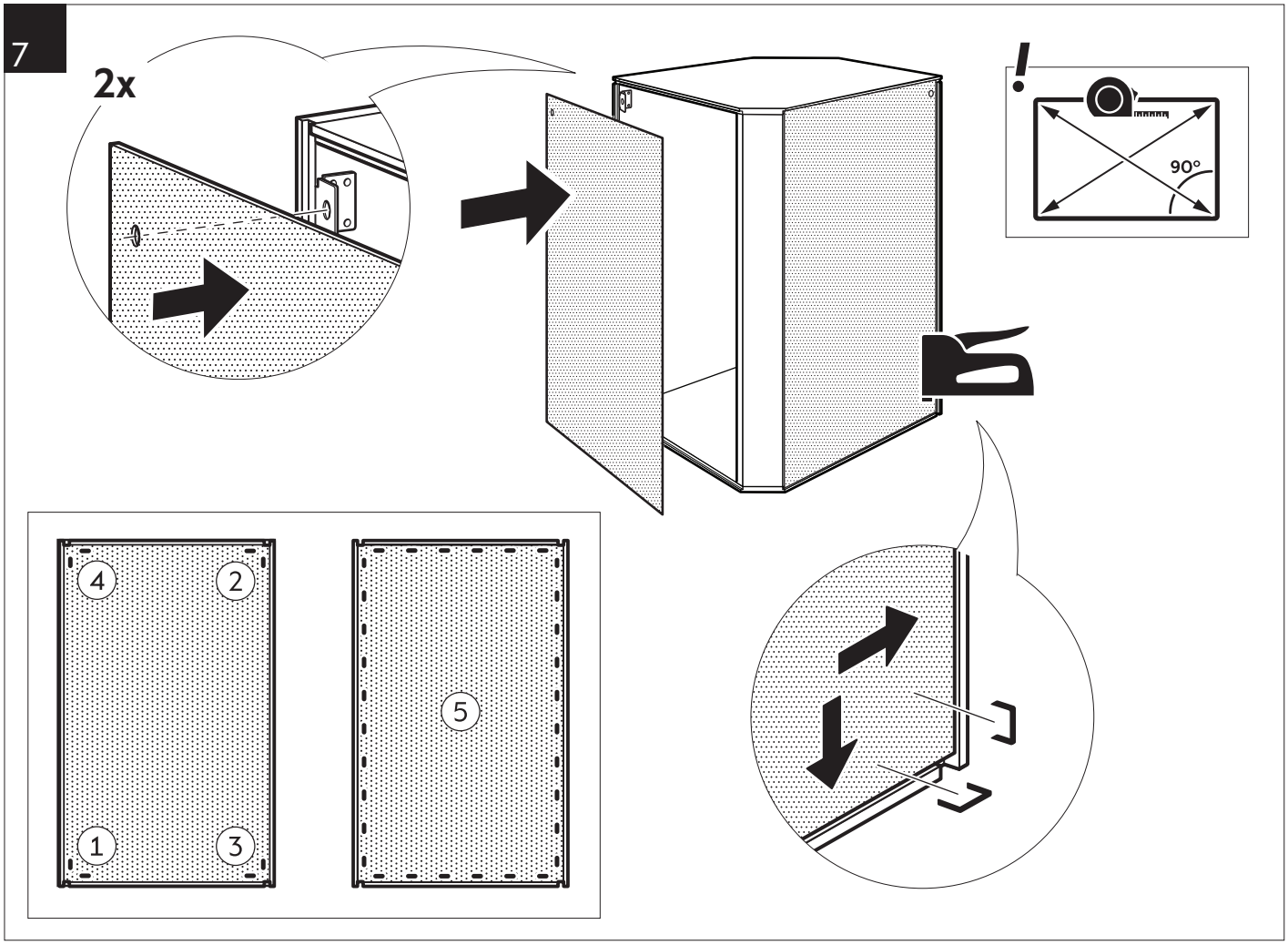


8

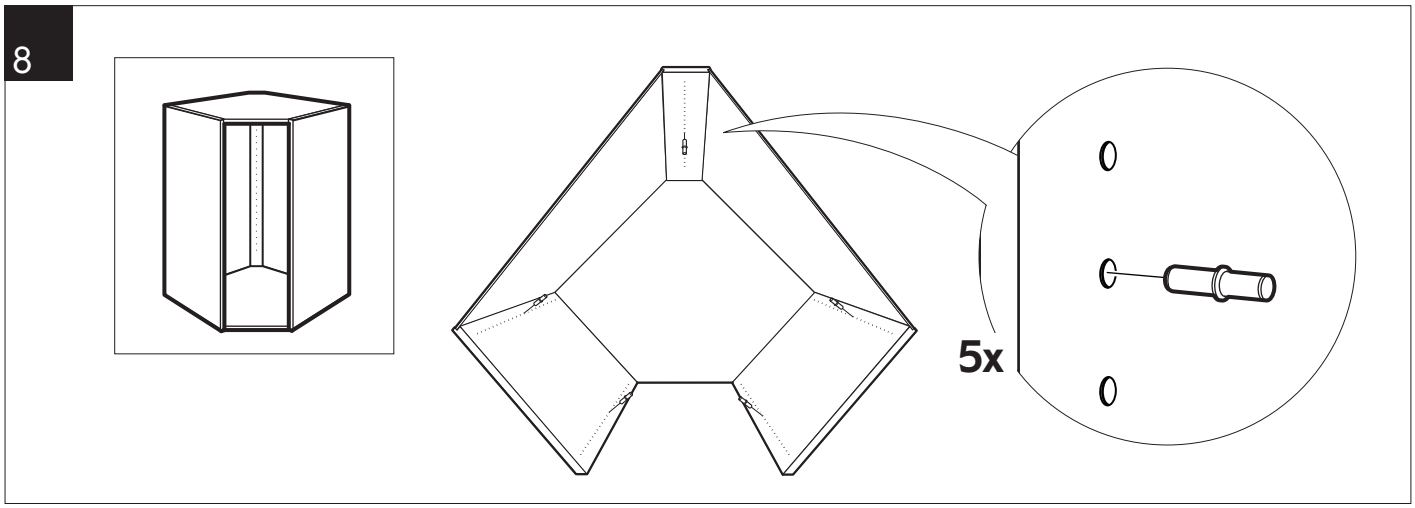


9

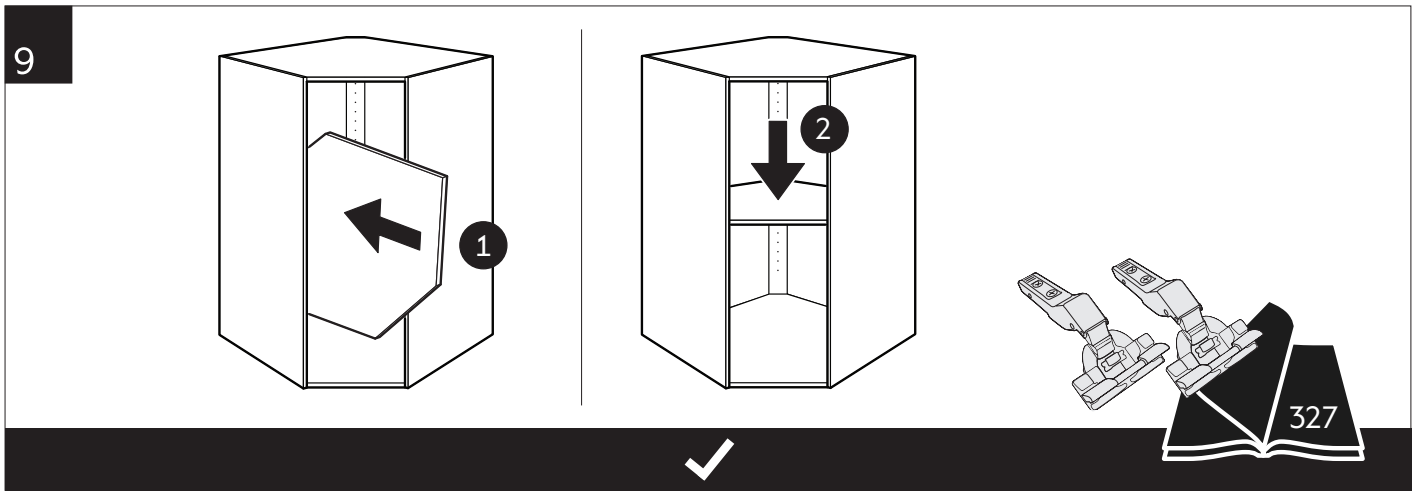

**SE** Vägghörnskåp 80

**DK** Hjørneoverskab 80

**NO** Vegghjørneskap 80

**FI** Kulmaseinäkaappi 80

**EN** Wall corner cabinet 80

| | |
|---|---|
| E15508007002 | E15508009202 |
| E15508007005 | E15508009205 |
| 80x70 | 80x92 |

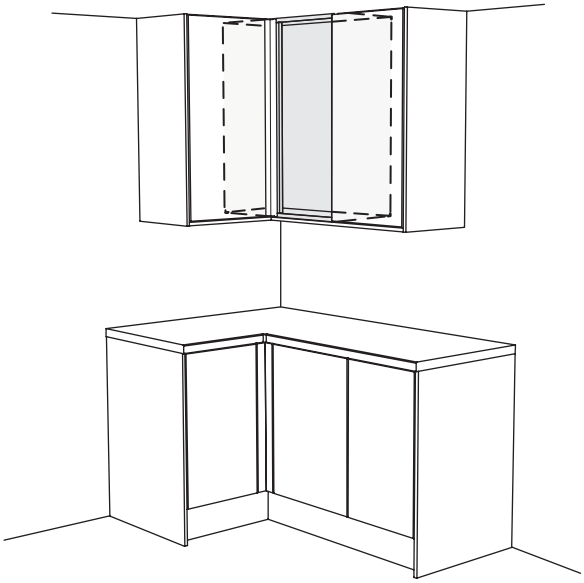

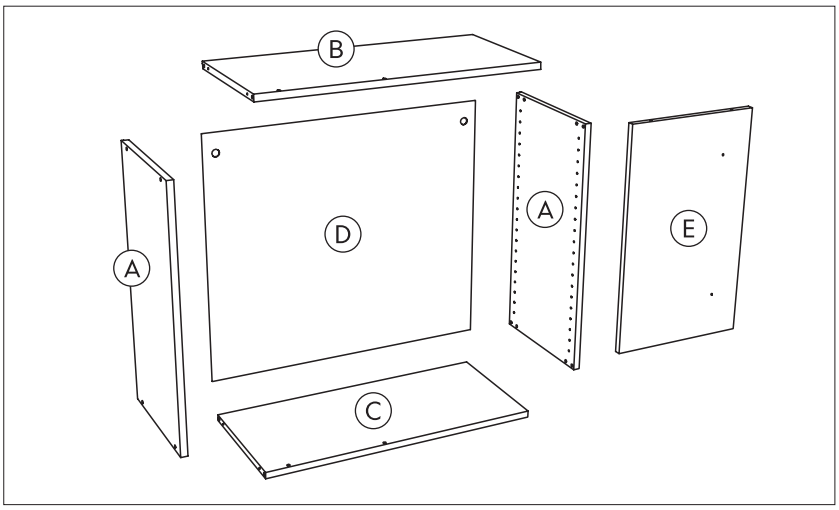


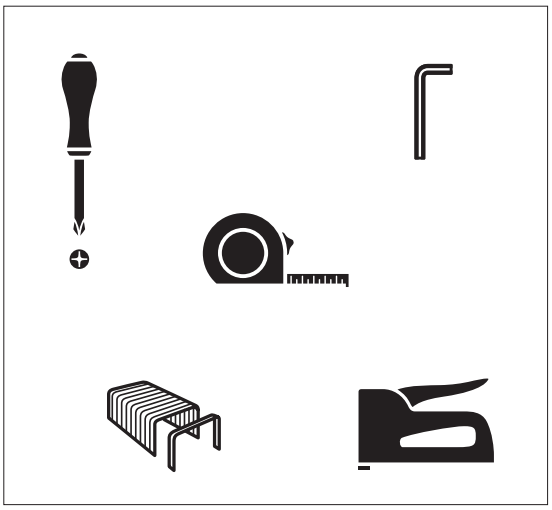

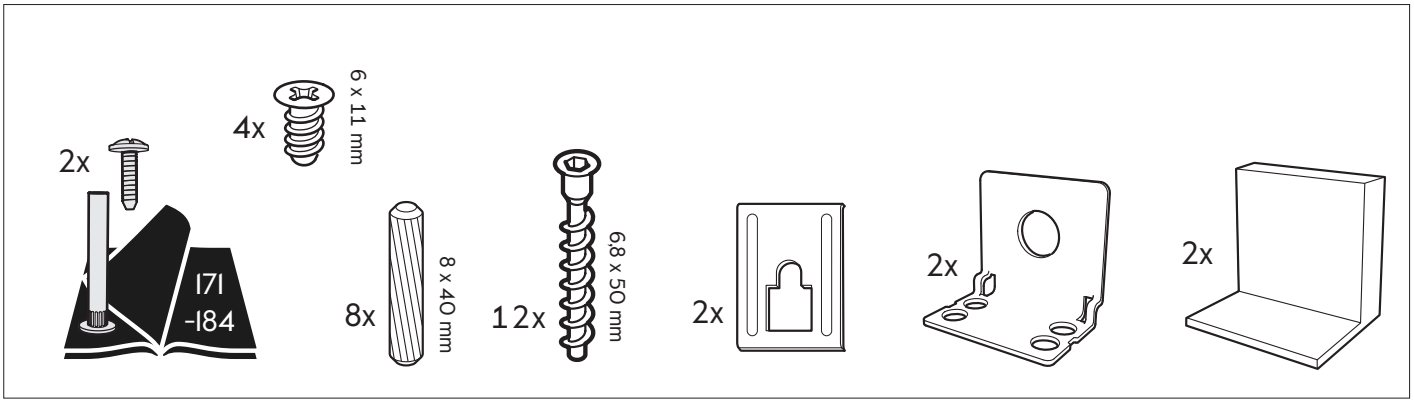


1

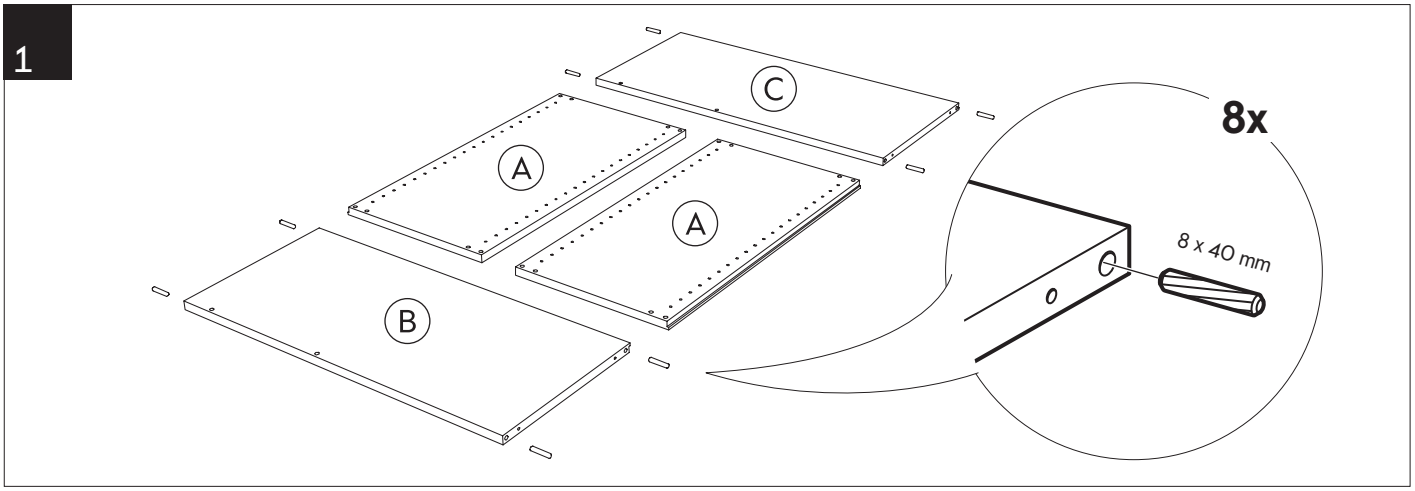

2

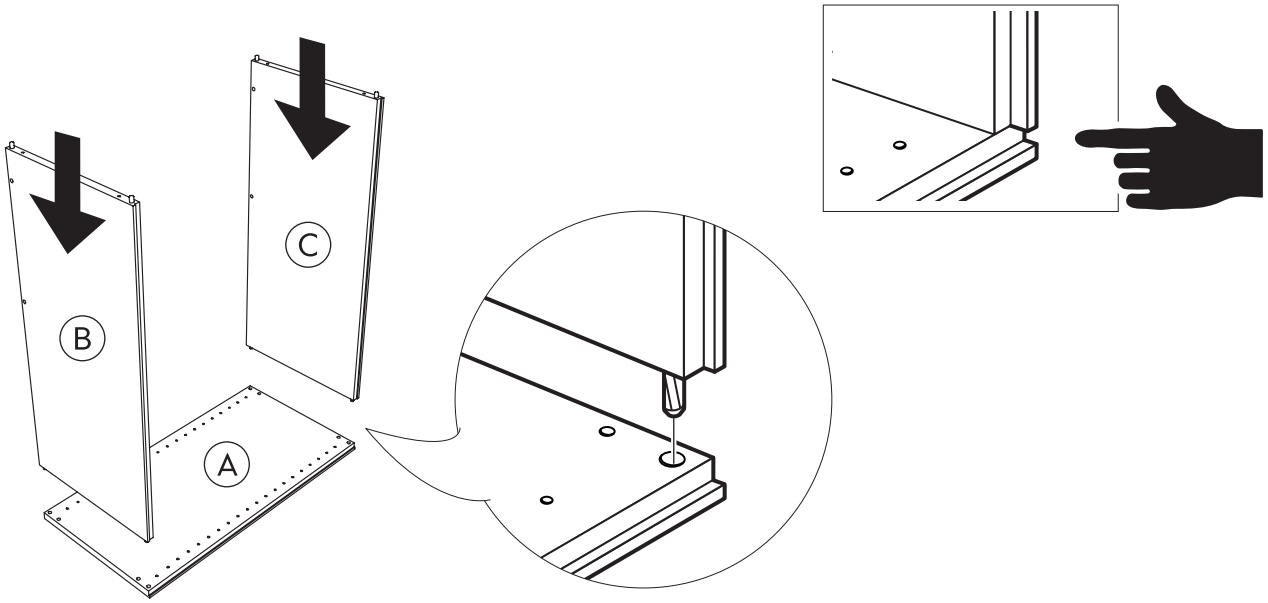


3

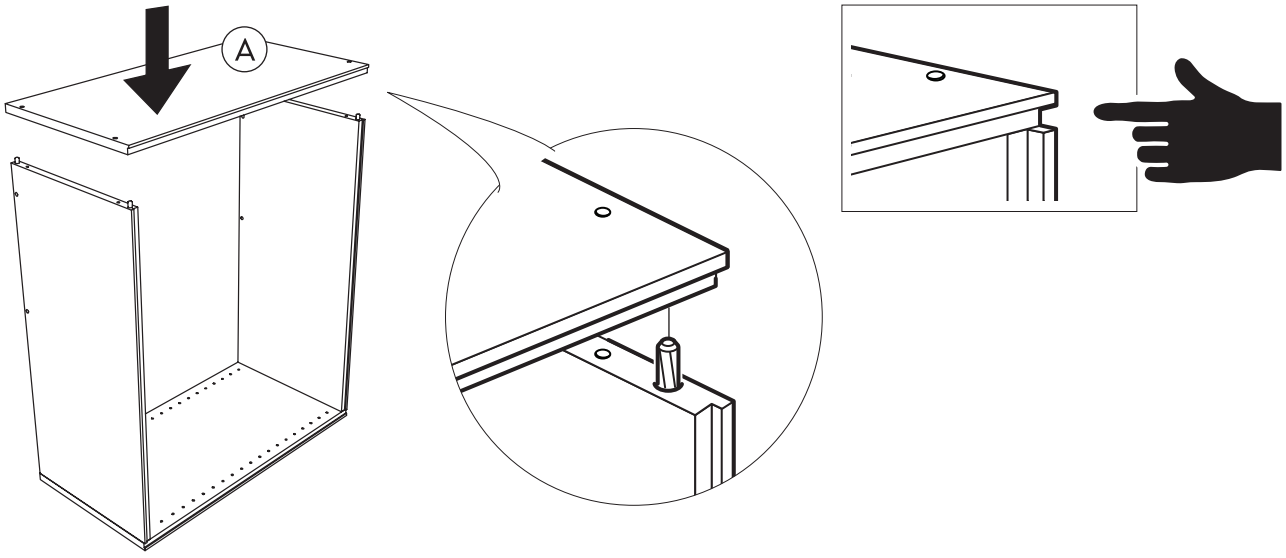


4

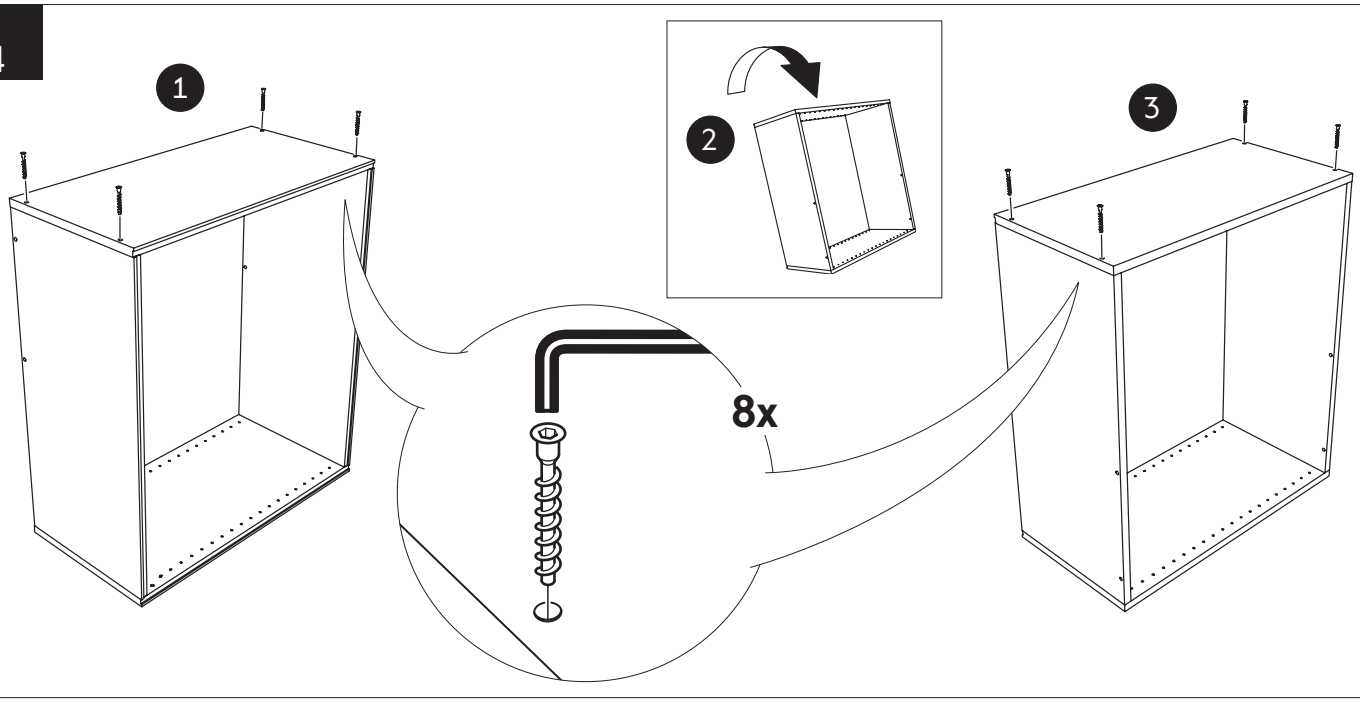

5

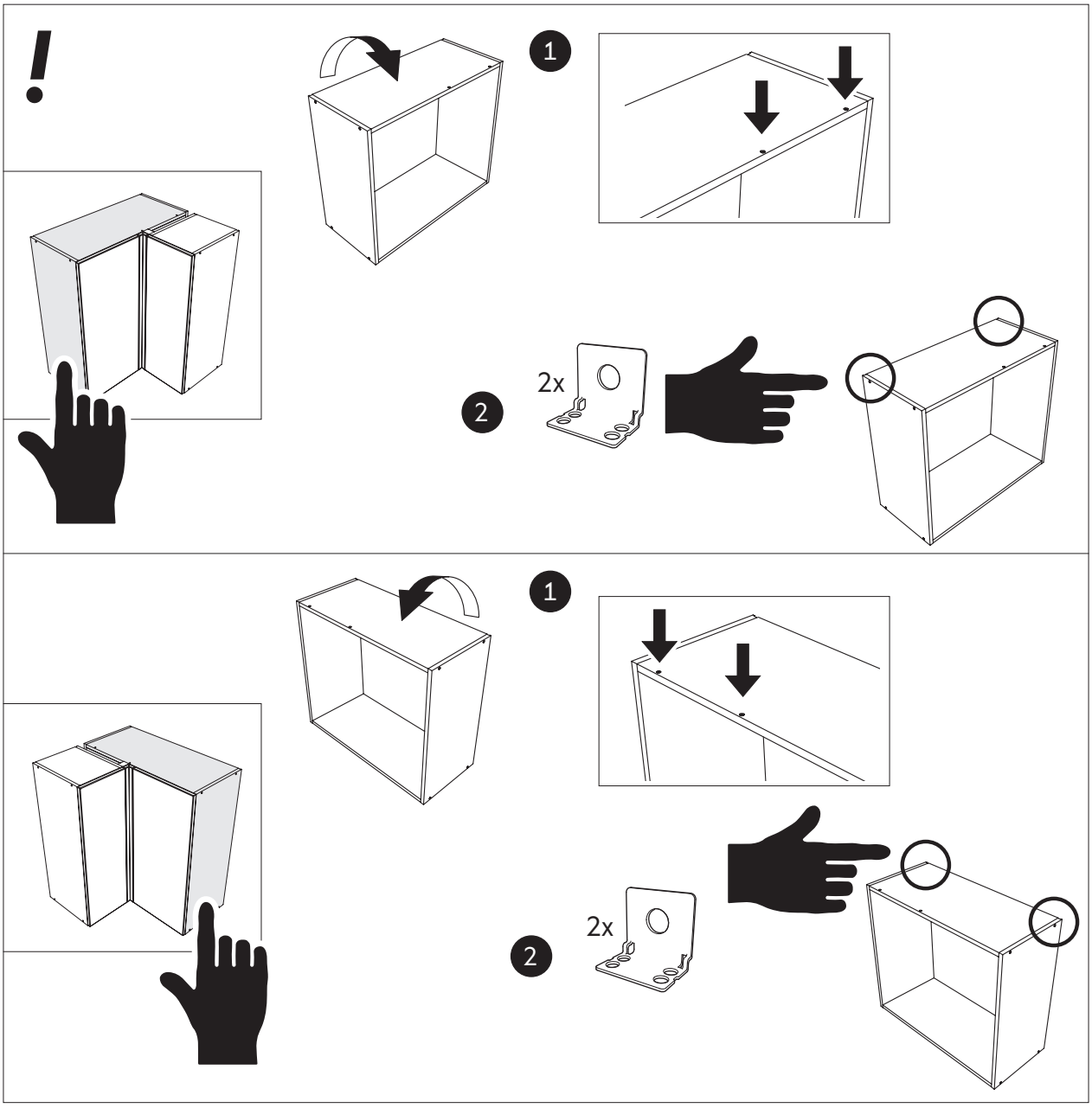


6

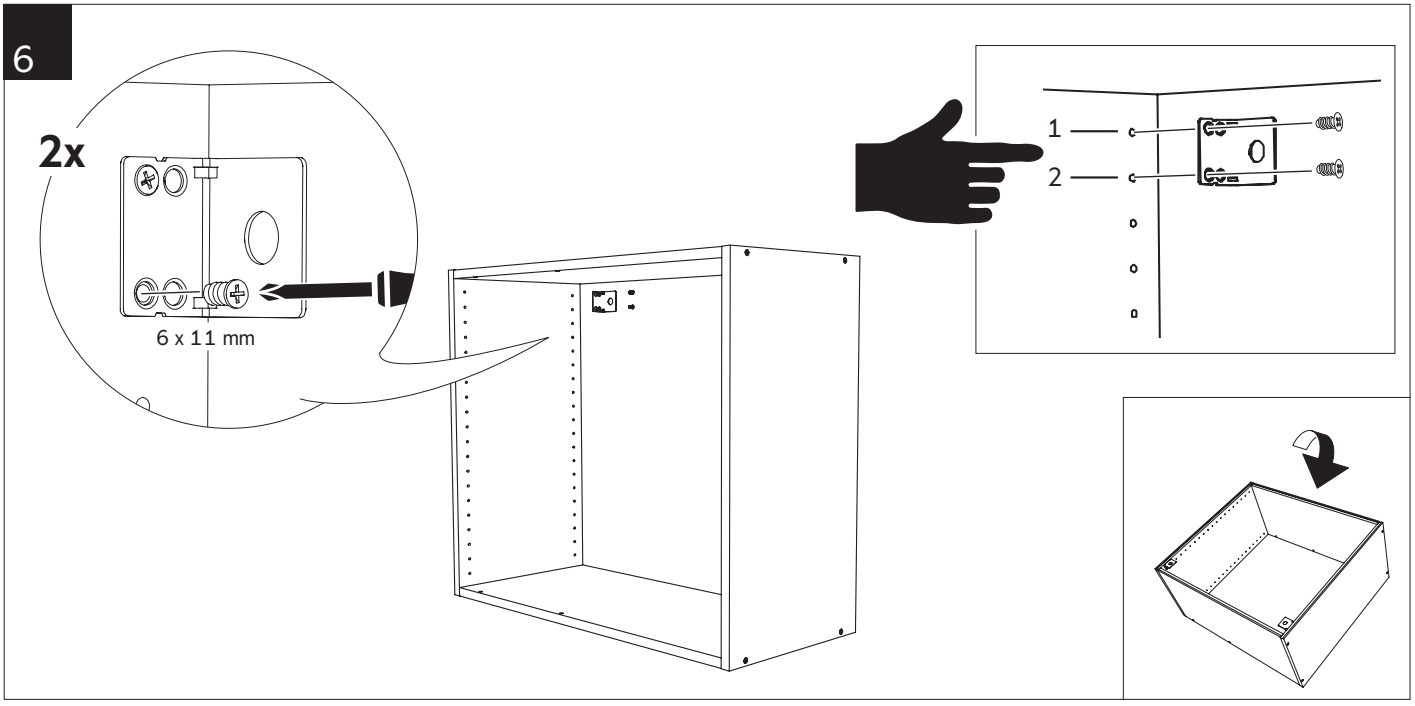

7

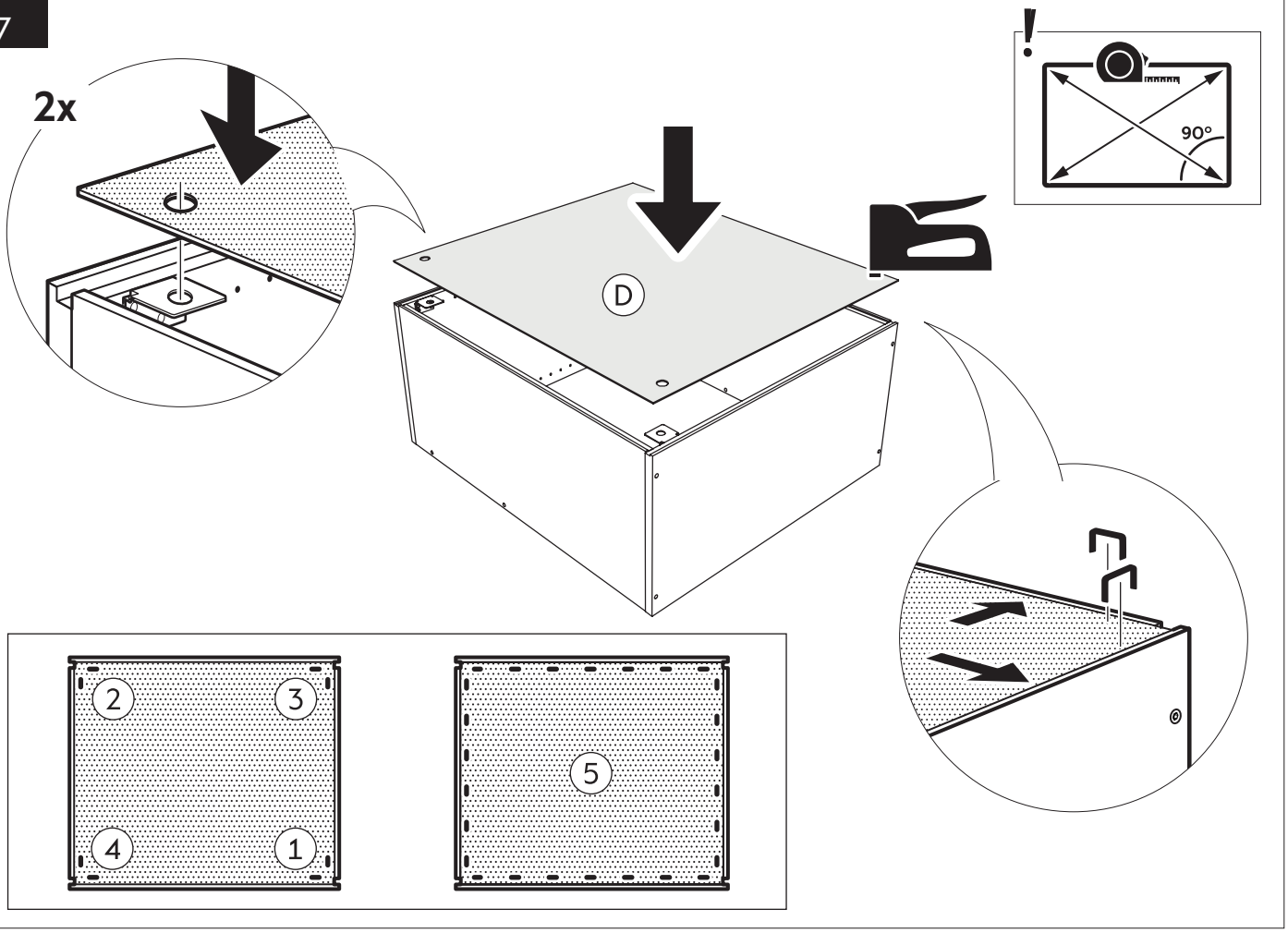


8

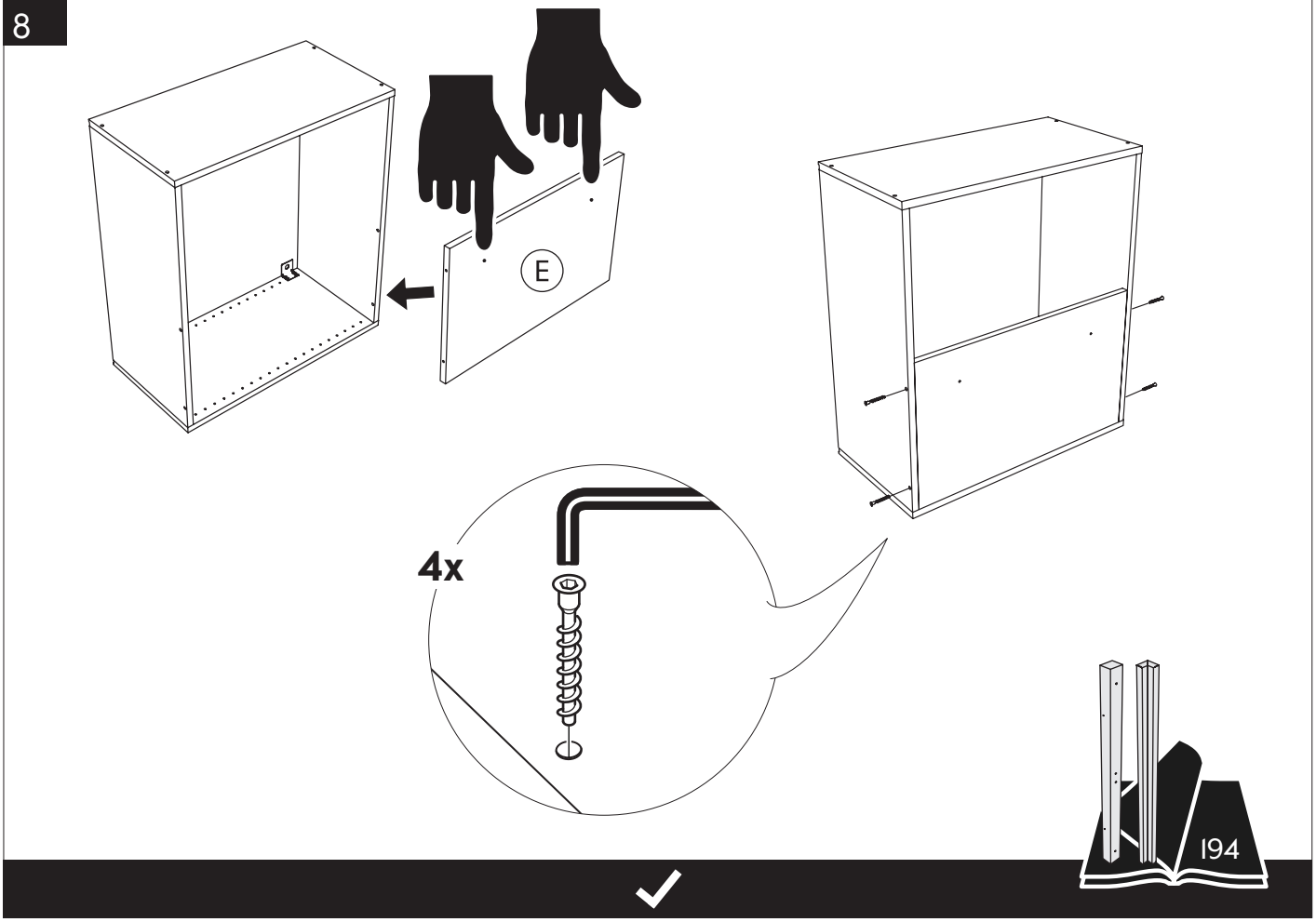

**SE** # Väggskåp

**DK** # Overskab

**NO** # Veggskap

**FI** # Seinäkaappi

**EN** # Wall cabinet

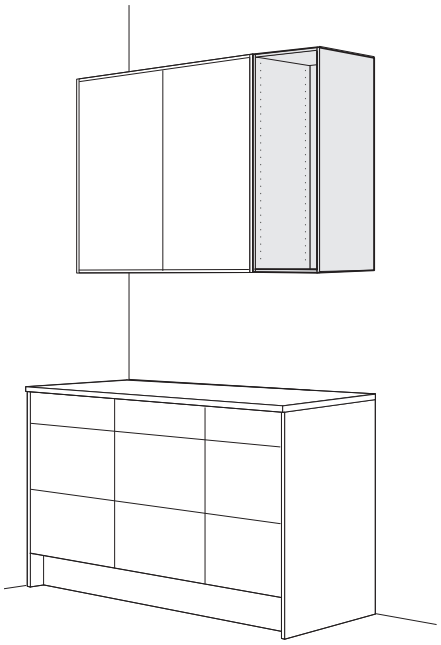

| | | |
|---|---|---|
| E15301507002 | E15401509202 | E15304003102 |
| E15301507005 | E15401509205 | E15304003105 |
| 15x70 | 15x92 | 40x31 |

| | | |
|---|---|---|
| E15306003102 | E15106003502 | E15106005702 |
| E15306003105 | E15106003505 | E15106005705 |
| 60x31 | 60x35 | 60x57 |

| | | | | | |
|---|---|---|---|---|---|
| E15303007002 | E15304007002 | E15304507002 | E15305007002 | E15306007002 | E15308007002 |
| E15303007005 | E15304007005 | E15304507005 | E15305007005 | E15306007005 | E15308007005 |
| 30x70 | 40x70 | 45x70 | 50x70 | 60x70 | 80x70 |

| | | | | | |
|---|---|---|---|---|---|
| E15403009202 | E15404009202 | E15404509202 | E15405009202 | E15406009202 | E15408009202 |
| E15403009205 | E15404009205 | E15404509205 | E15405009205 | E15406009205 | E15408009205 |
| 30x92 | 40x92 | 45x92 | 50x92 | 60x92 | 80x92 |

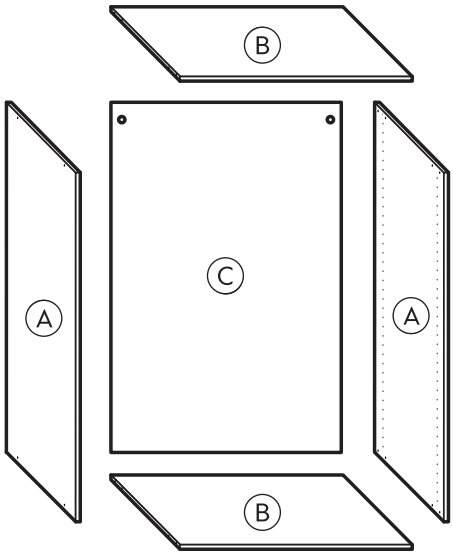


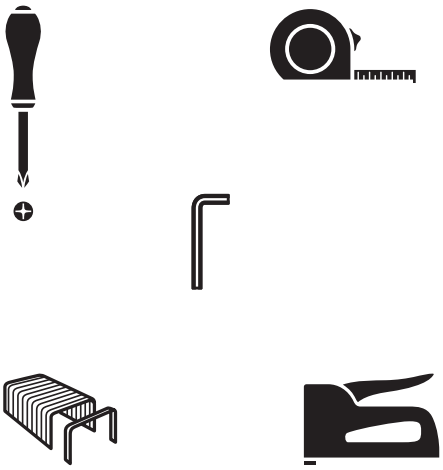

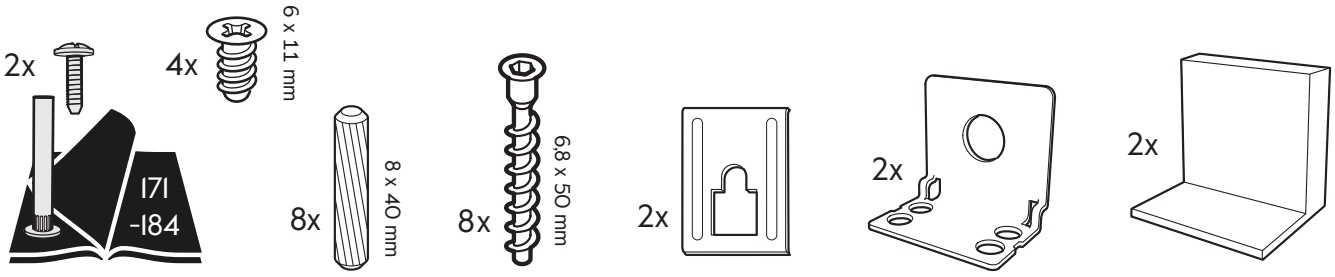

1

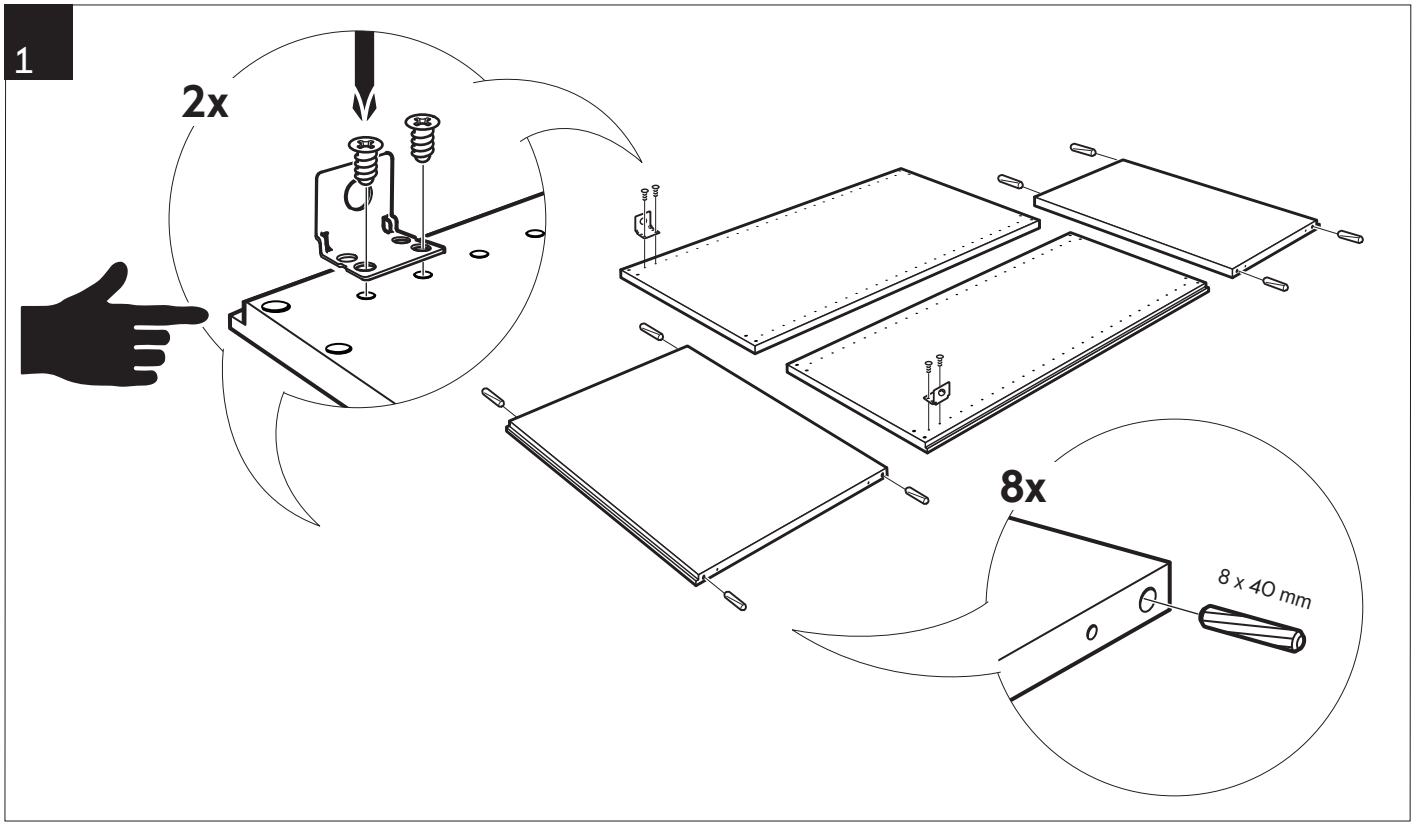


2

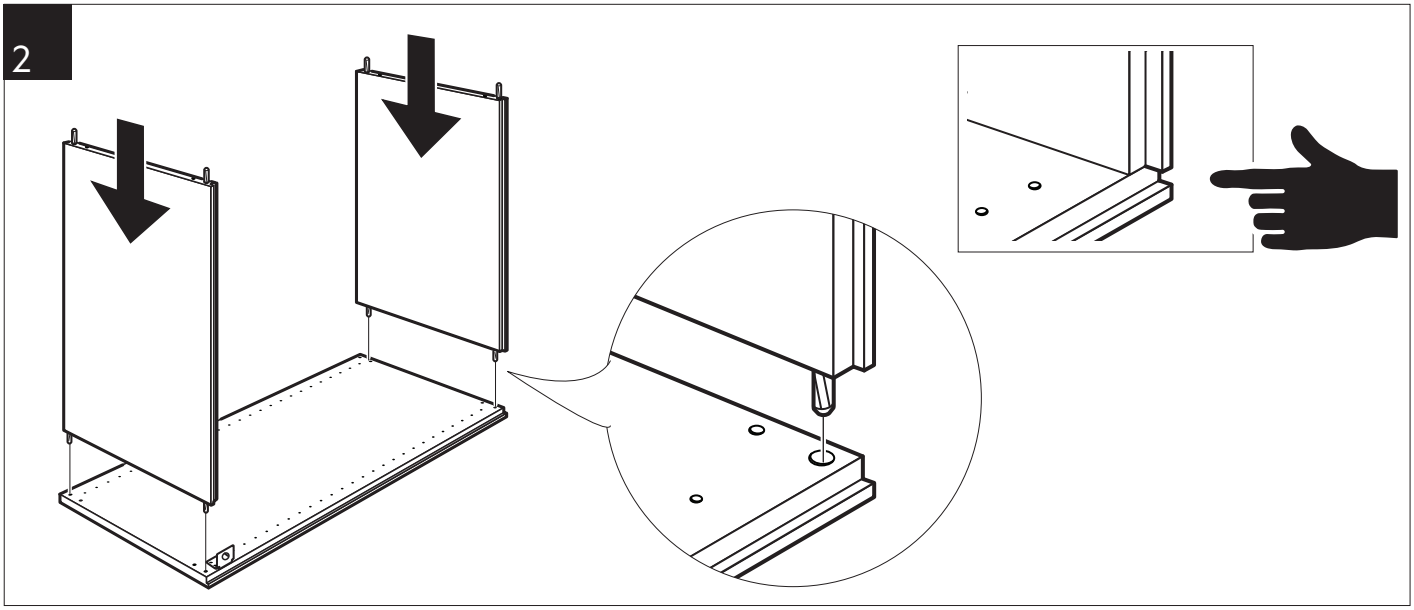

3

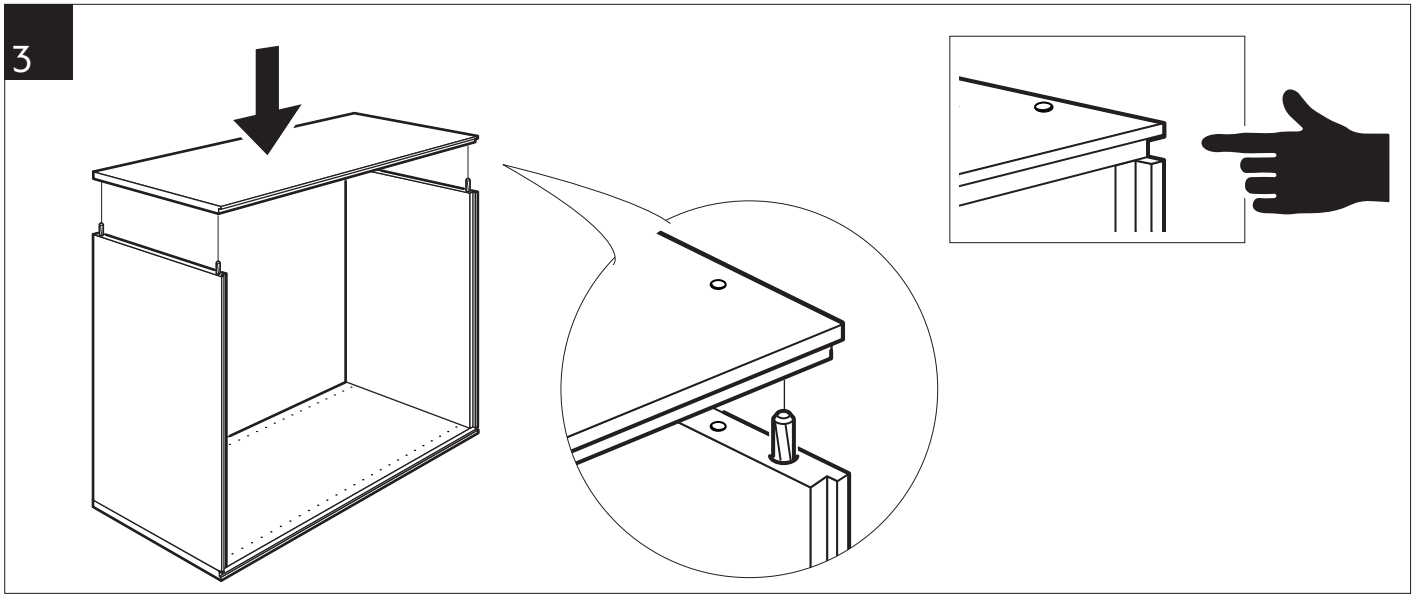

4

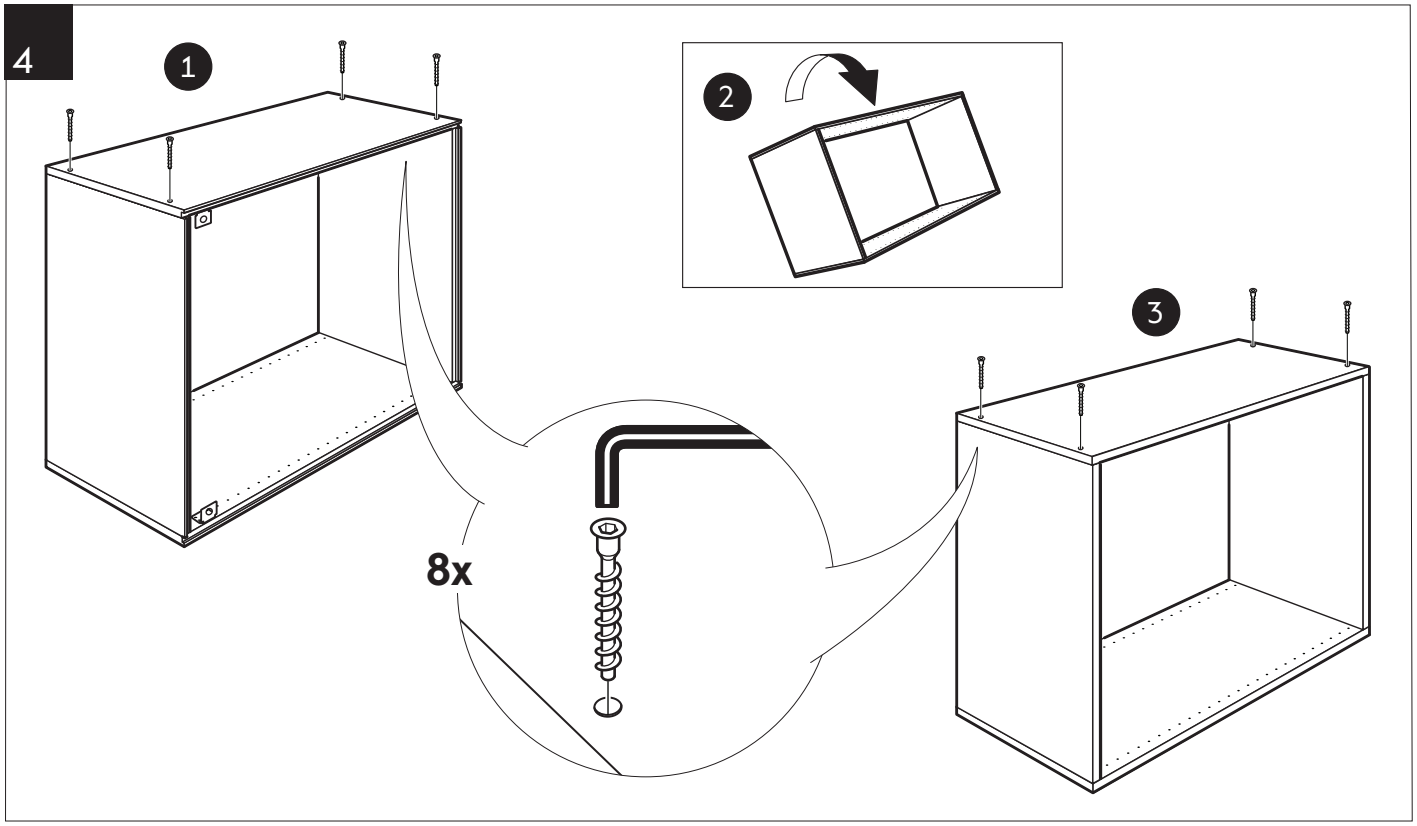


5

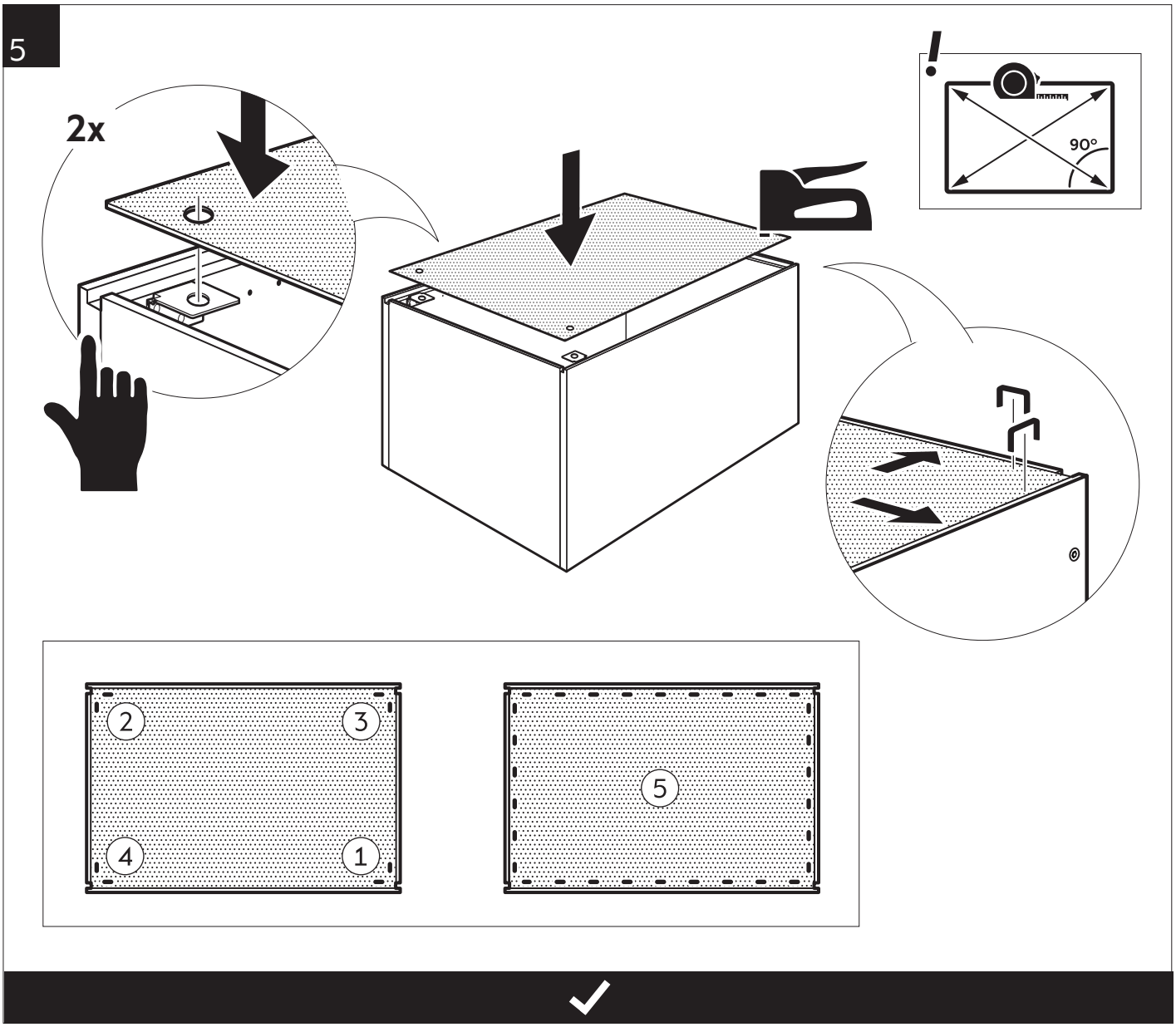

SE **Väggskåp 143**

DK **Overskab 143**

NO **Veggskap 143**

FI **Seinäkaappi 143**

EN **Wall Cabinet 143**

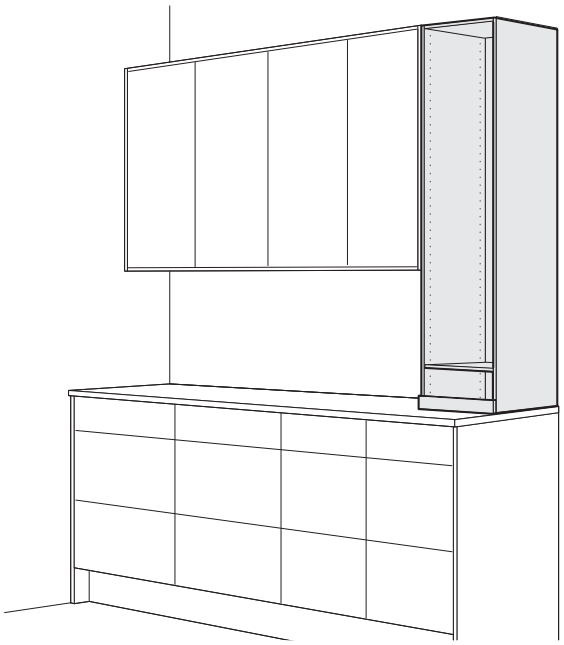

| |
|---|
| E25404014302 |
| E25404014305 |
| 143x40 |

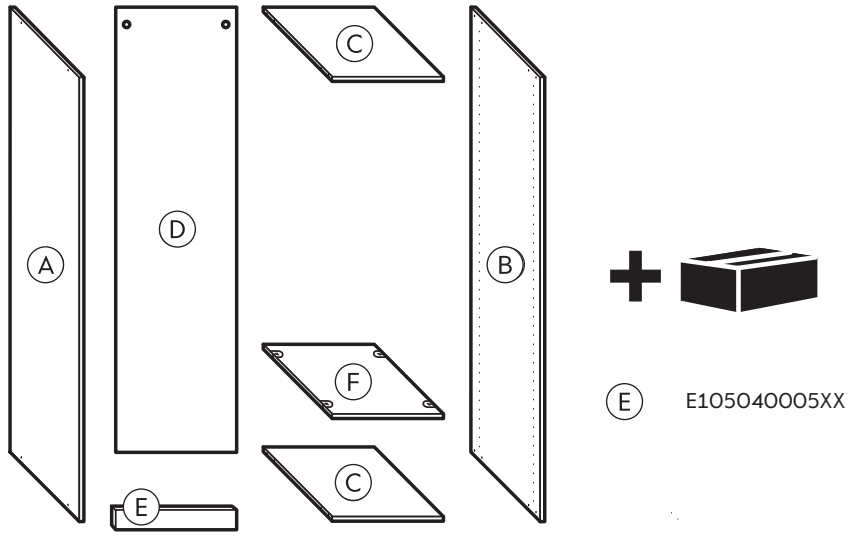


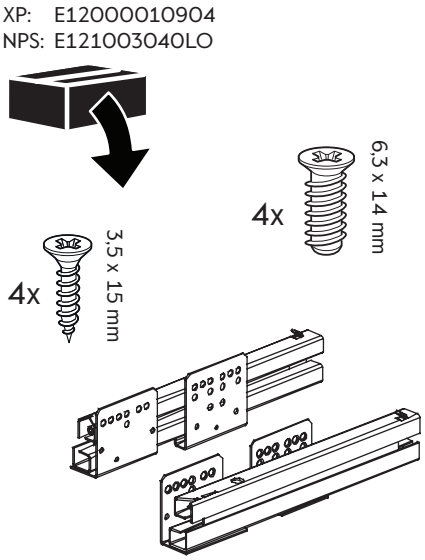


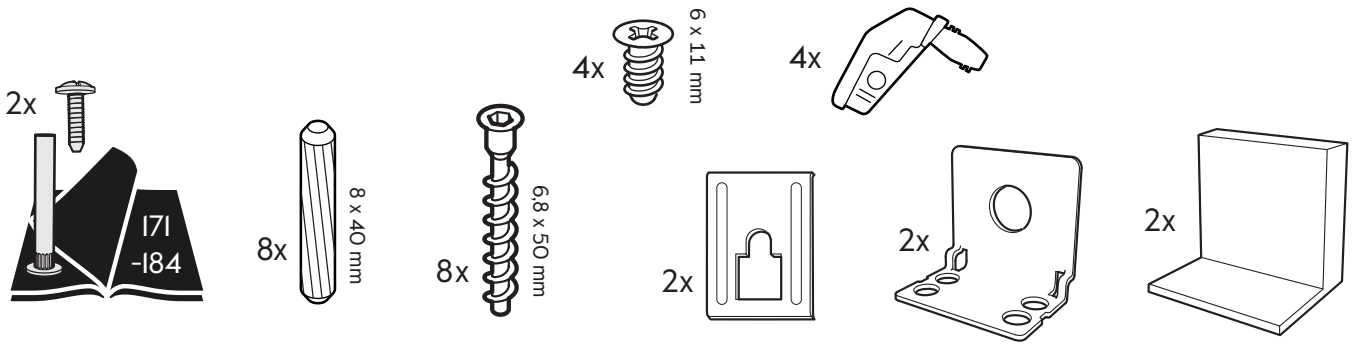


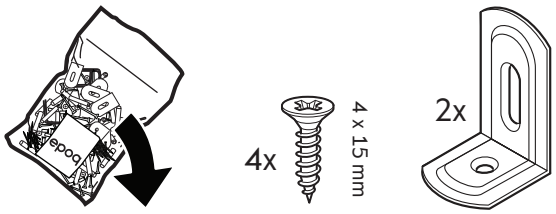


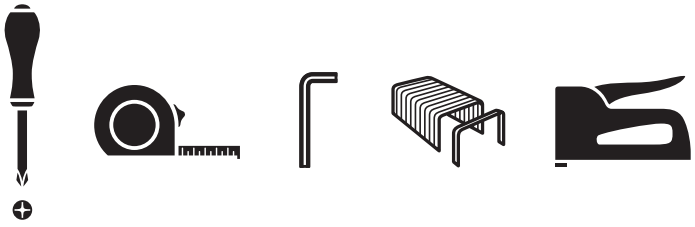

1

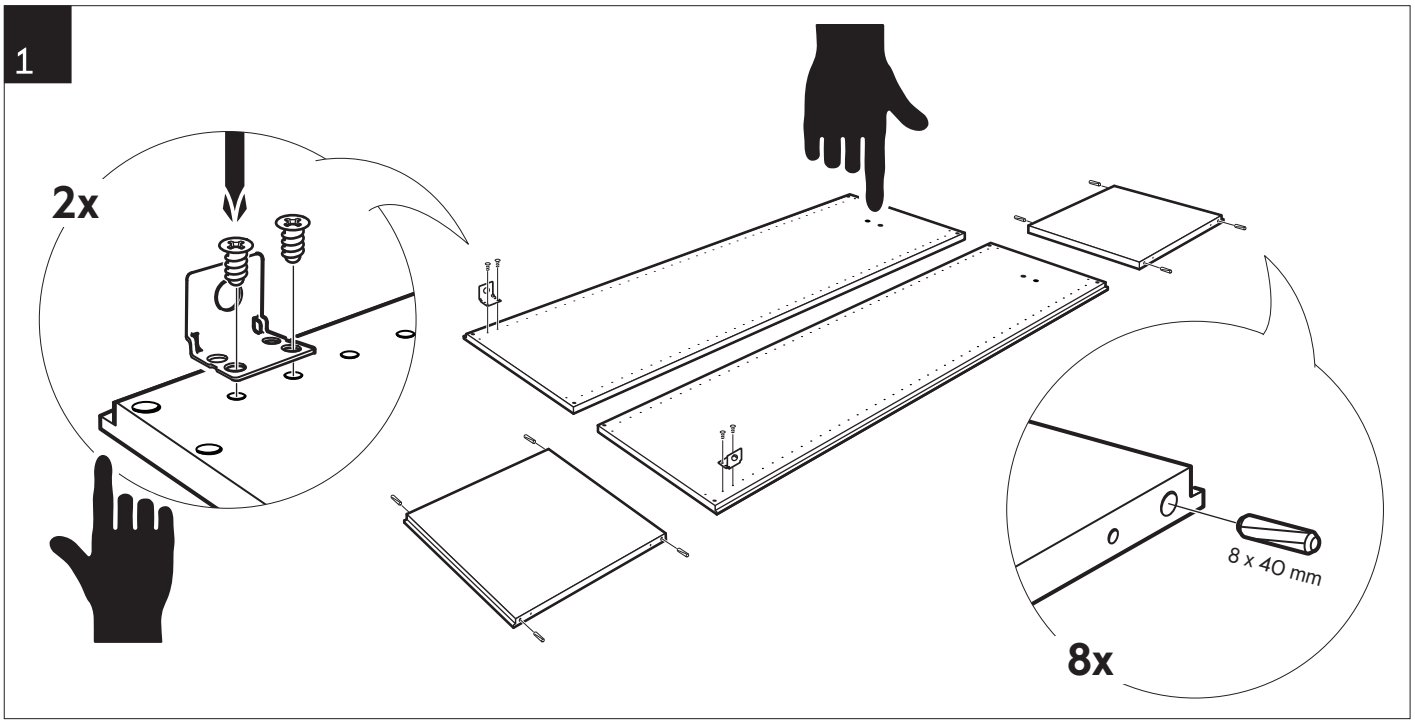


2

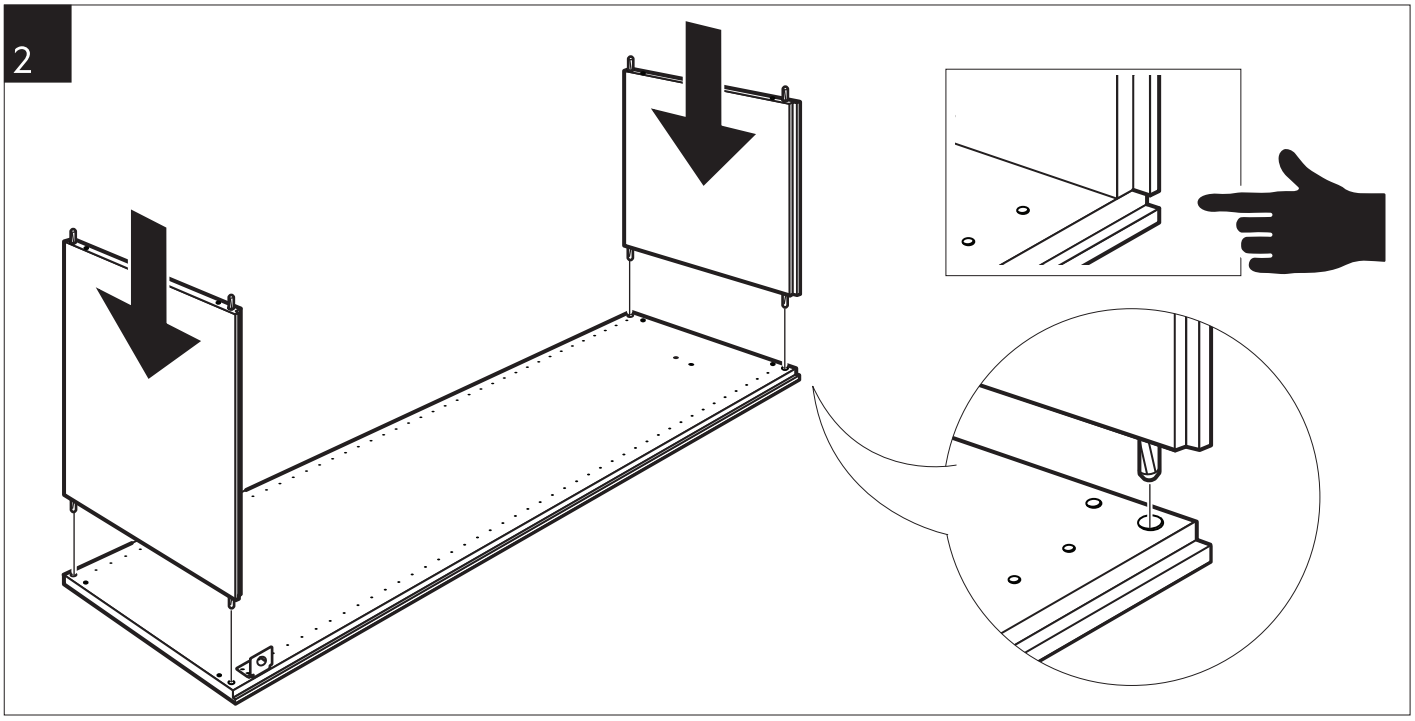

3

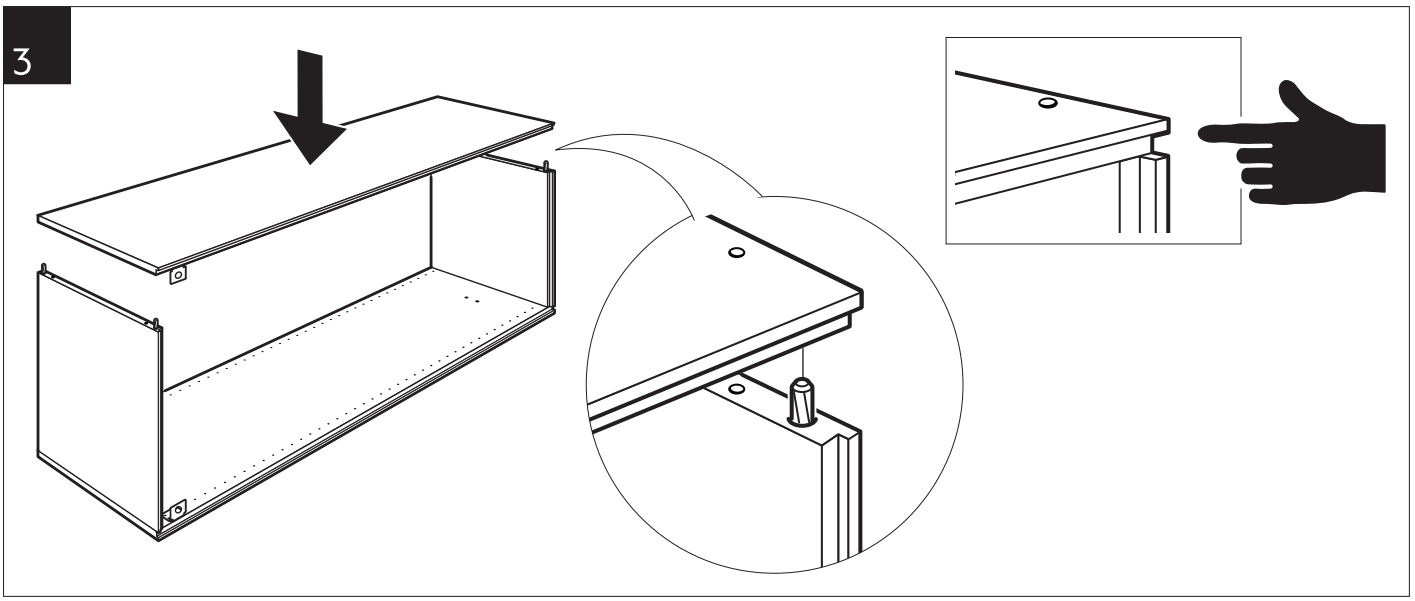

4

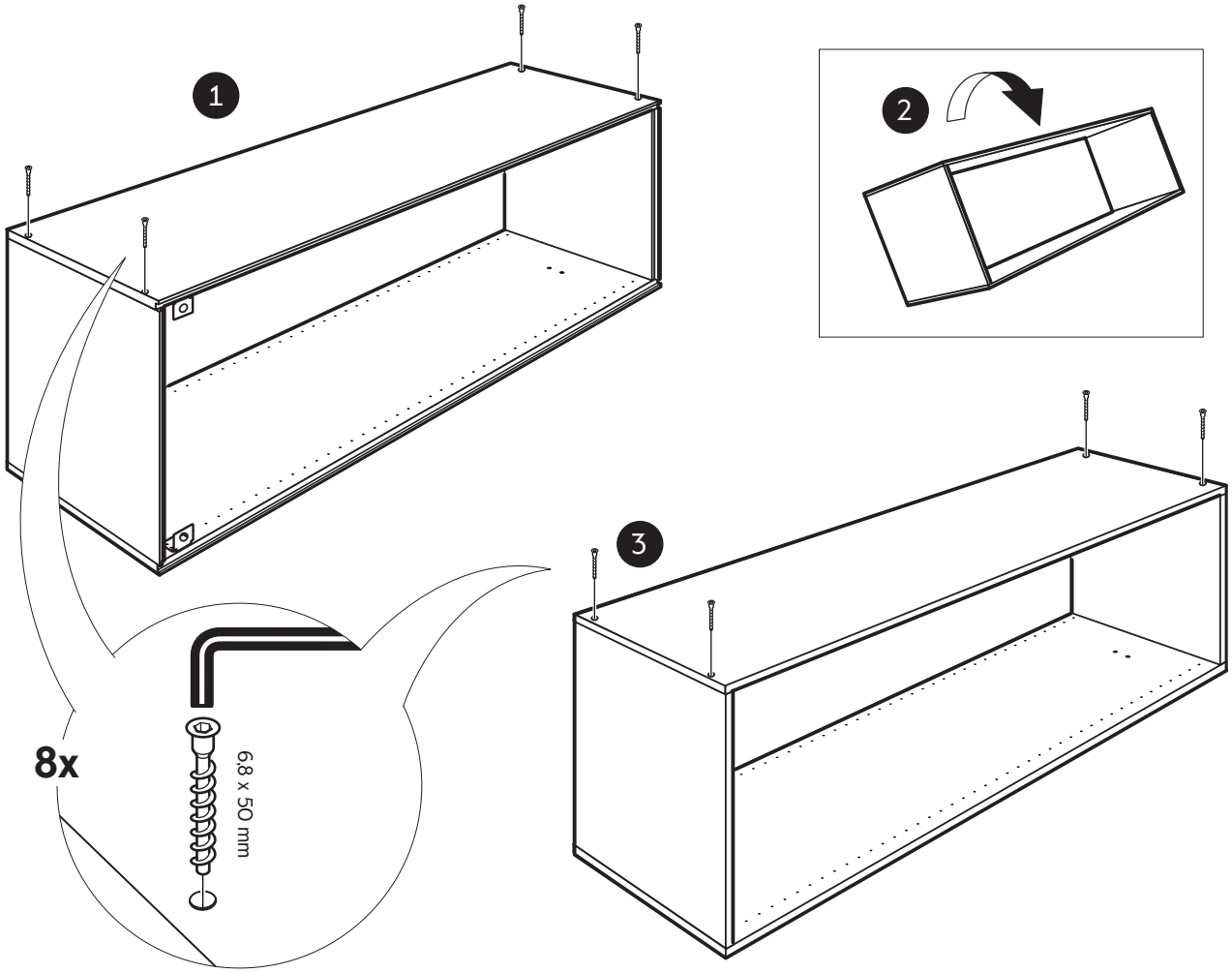


5

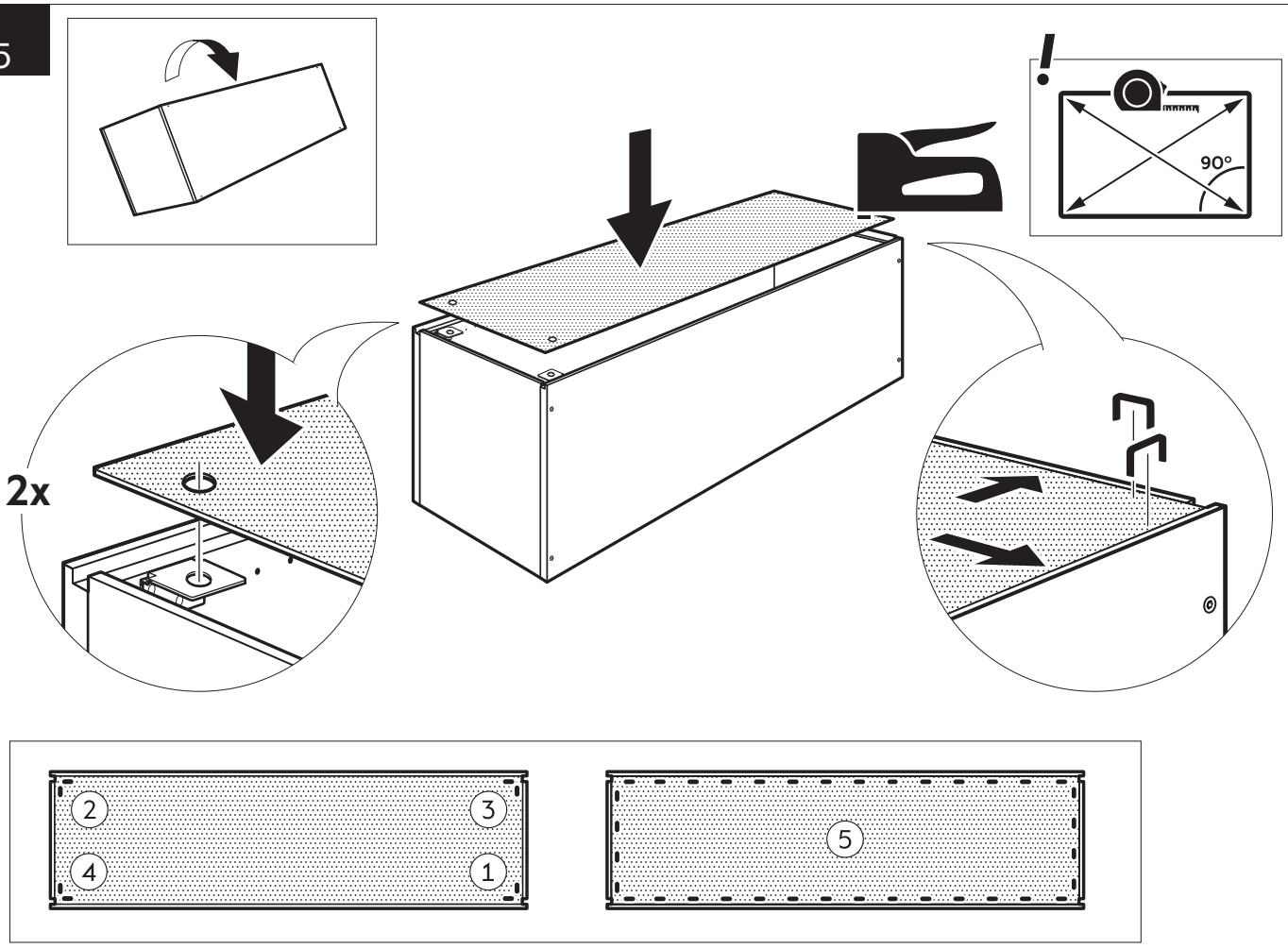

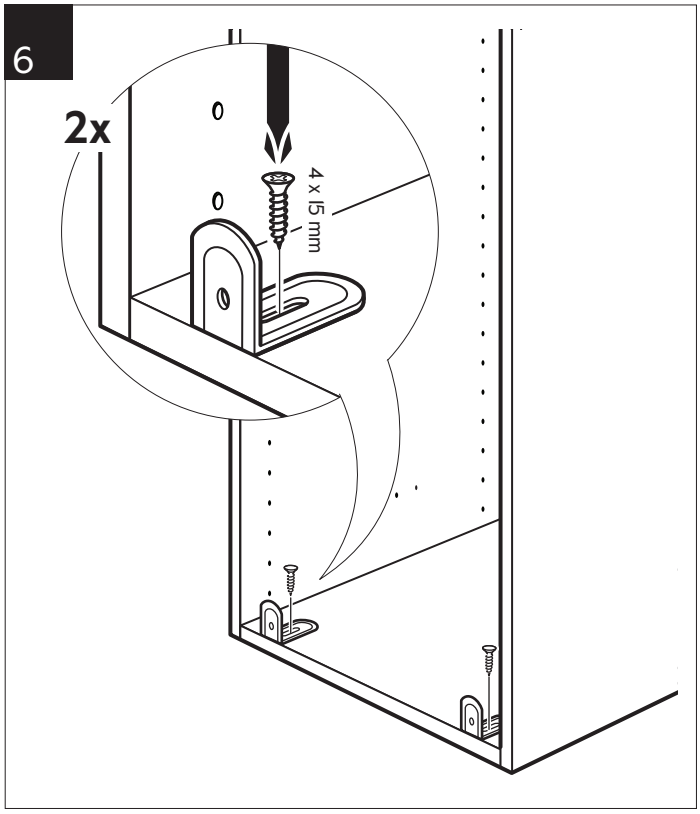
6
2x
4 x 15 mm

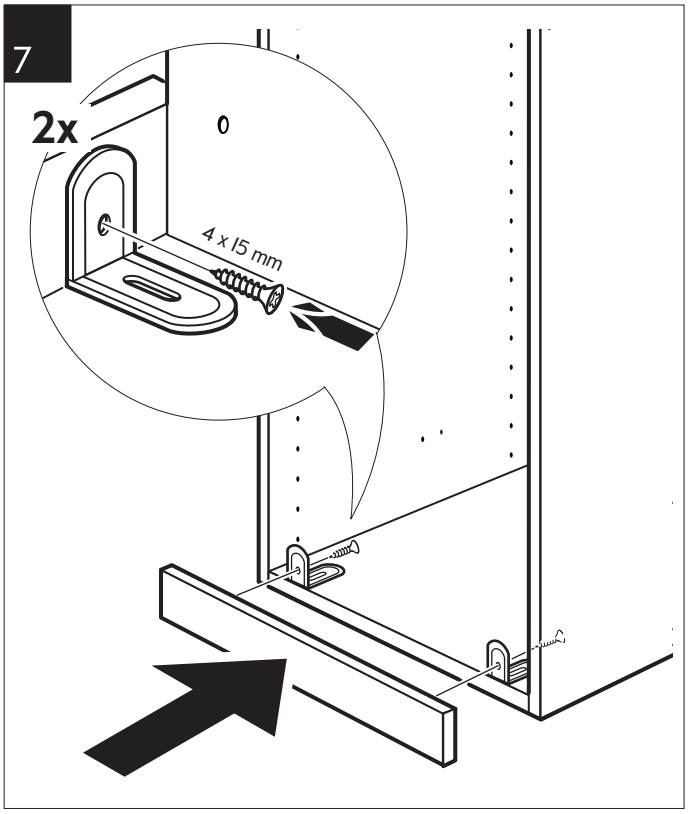
7
2x
4 x 15 mm

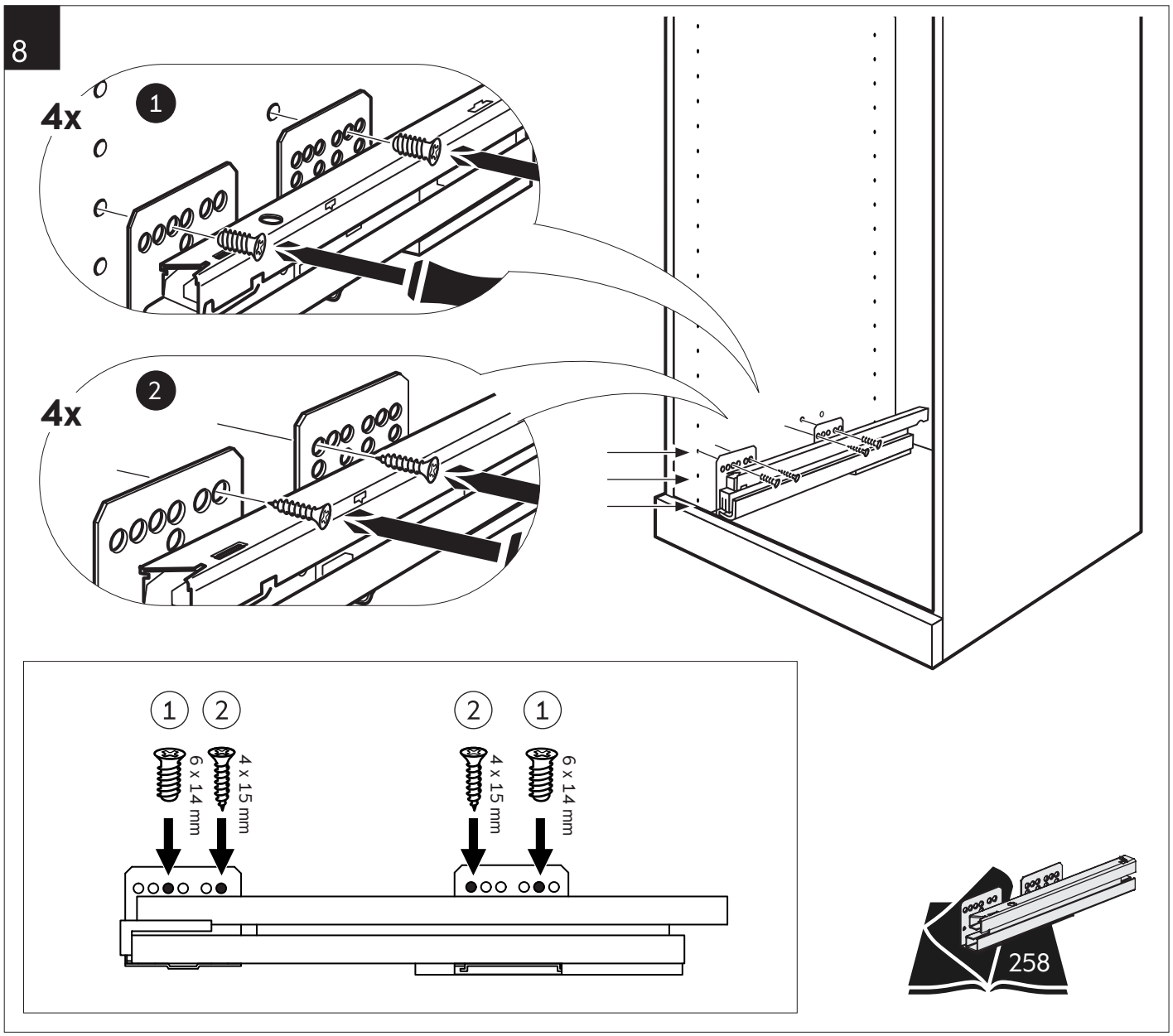
8
4x
1
4x
2
1
2
6 x 14 mm
4 x 15 mm
2
1
4 x 15 mm
6 x 14 mm
258

9

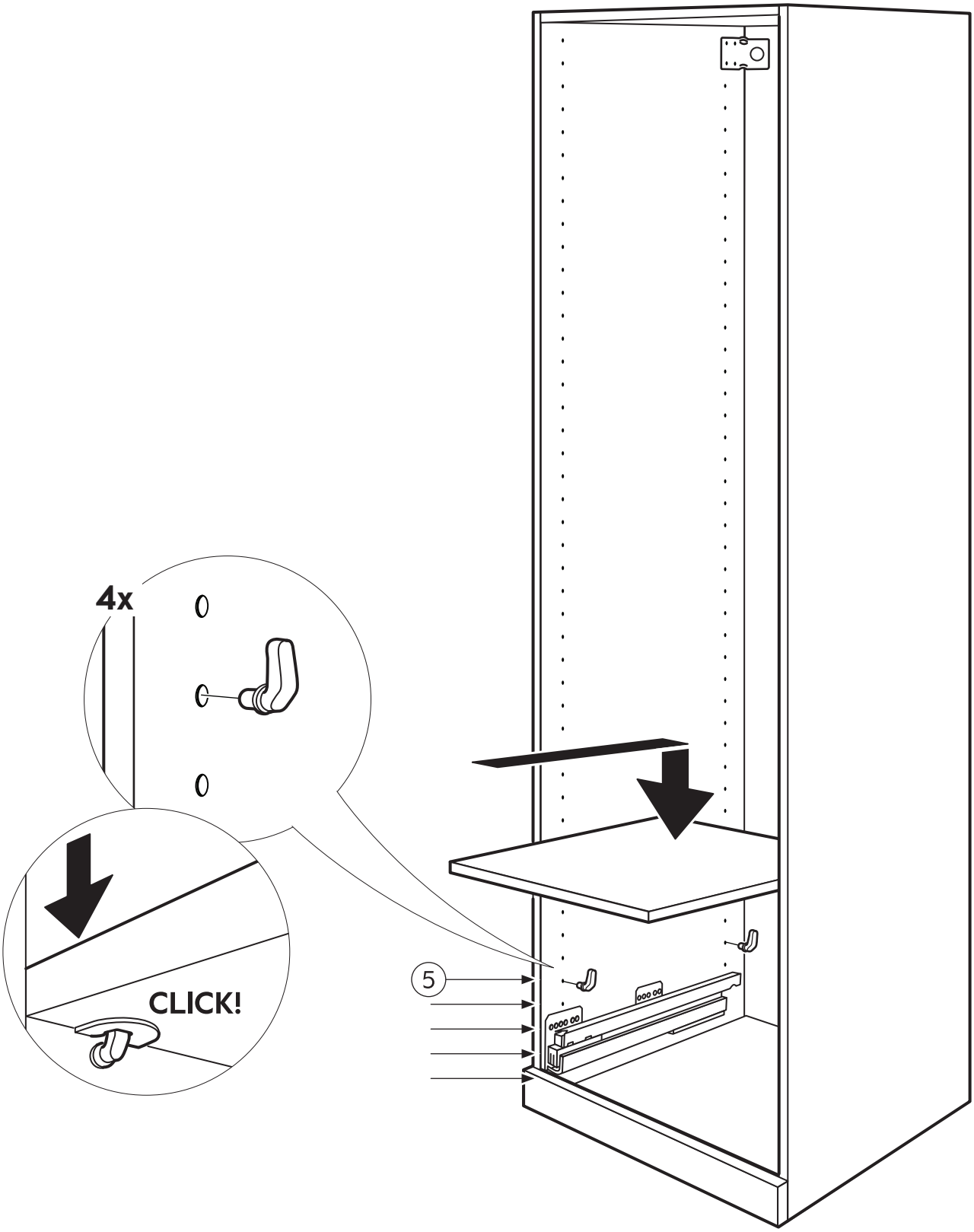

SE **Horisontellt väggskåp**

DK **Liggende overskab**

NO **Horisontalt veggskap**

FI **Vaakasuora seinäkaappi**

EN **Horizontal wall cabinet**

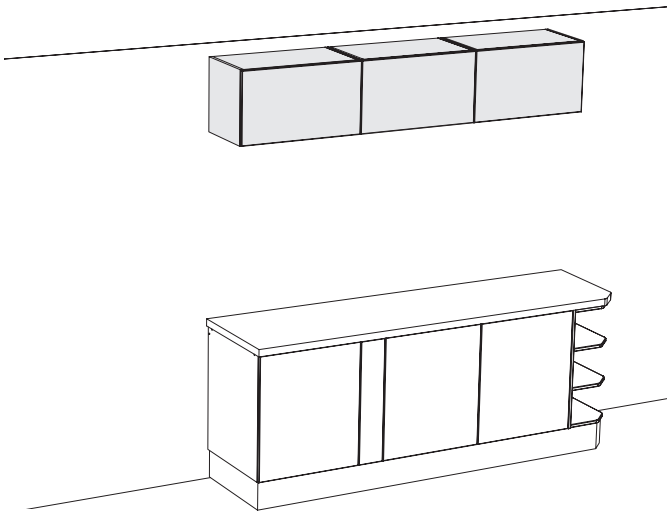

| | |
|---|---|
| E15304007002 | E15404009202 |
| E15304007005 | E15404009205 |
| 40x70 | 40x92 |

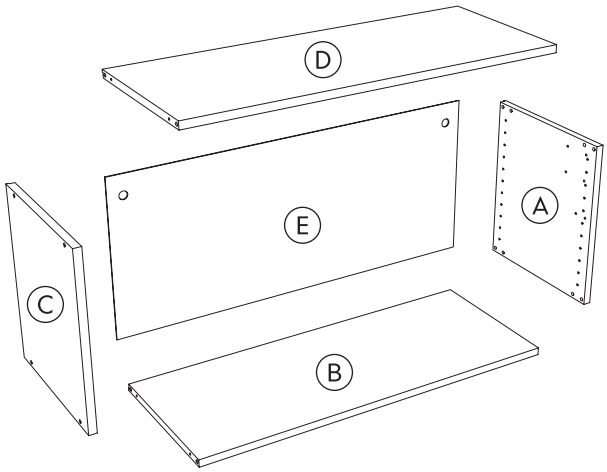


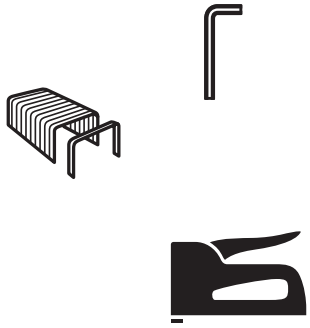

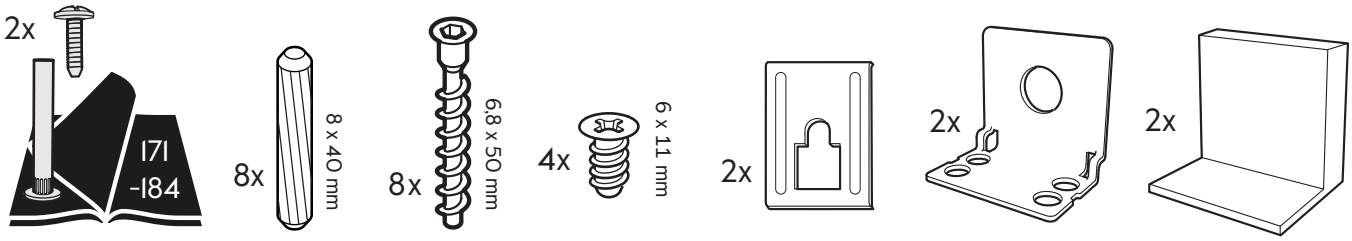


1

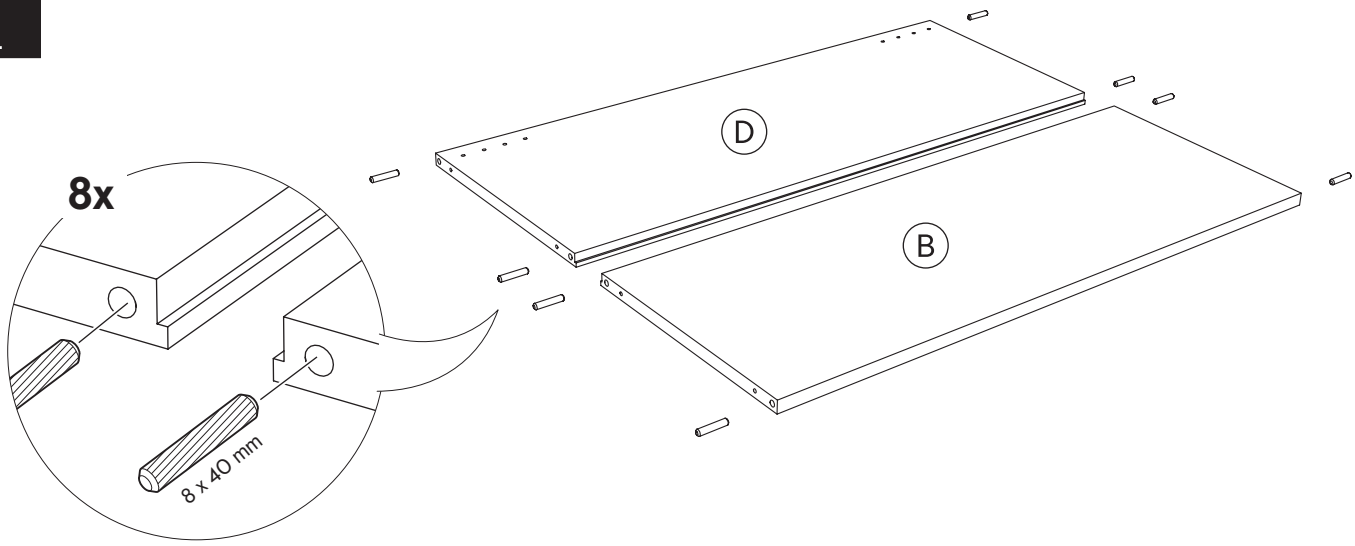

2

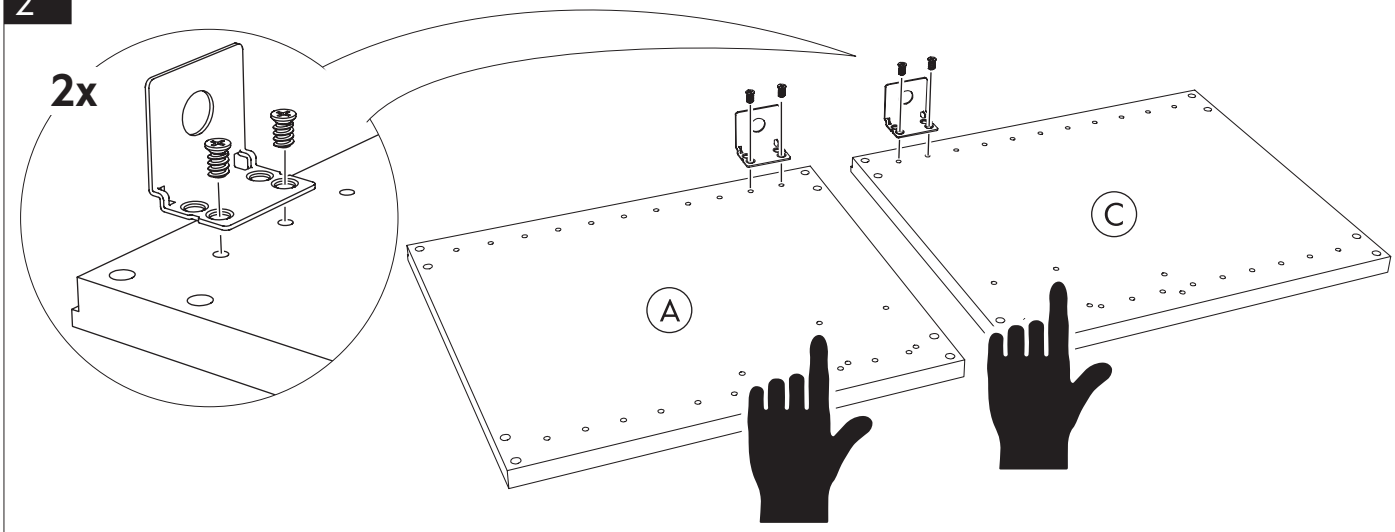


3

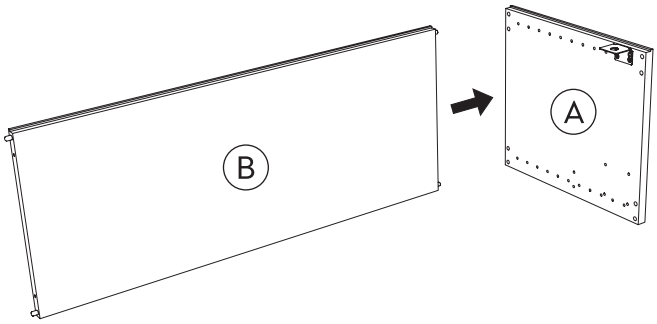


4

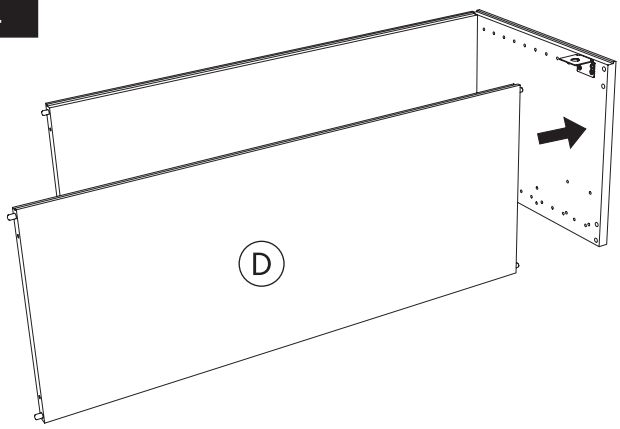


5

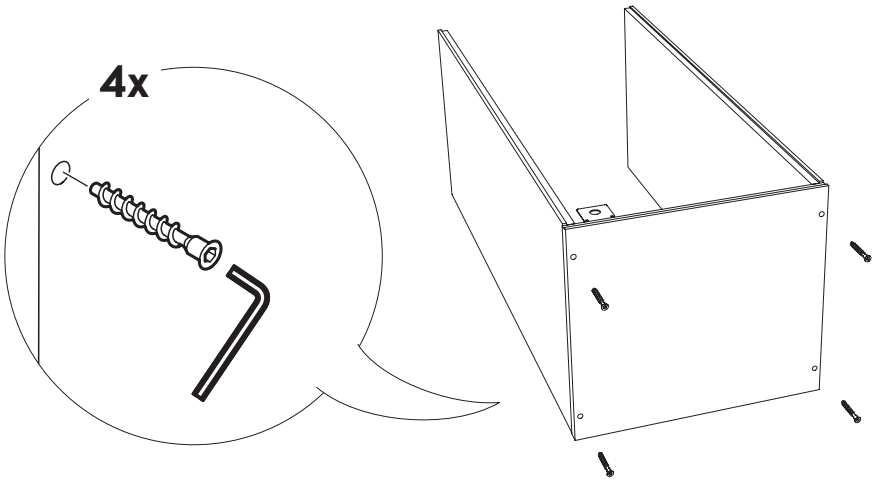


6

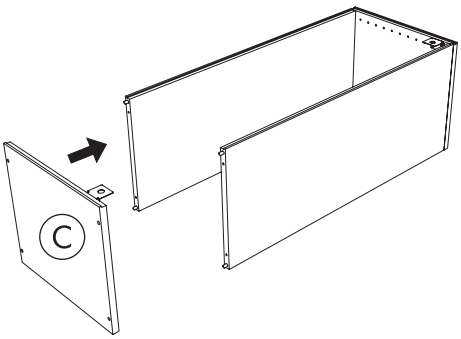

7

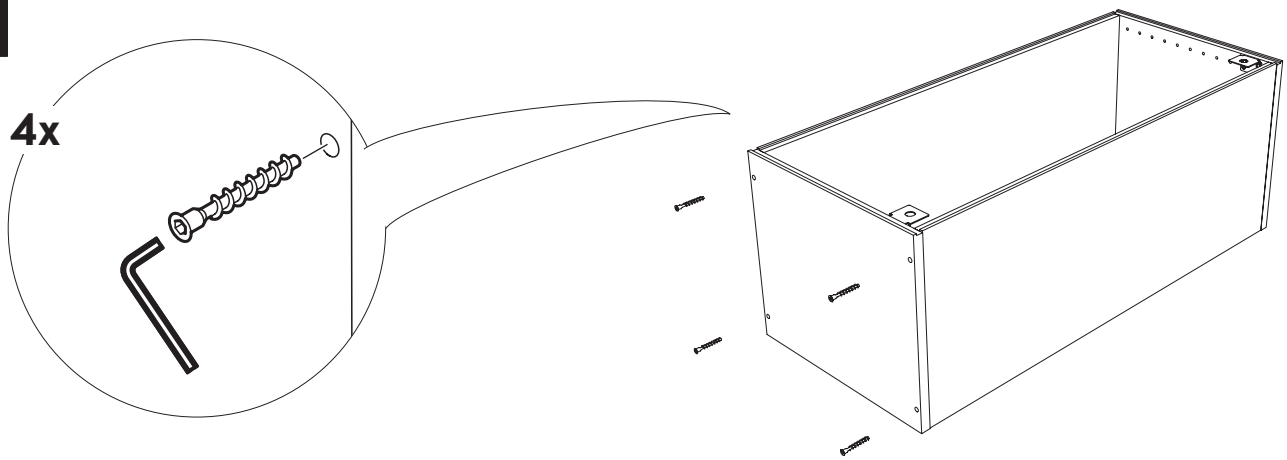


8

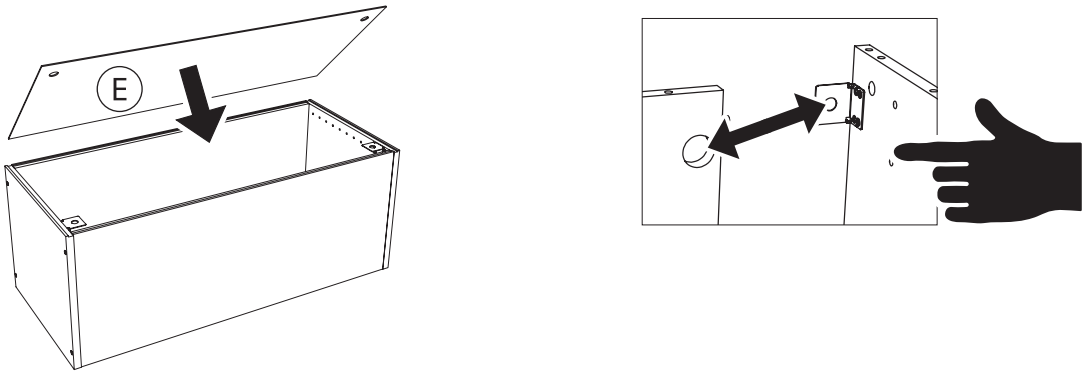


9

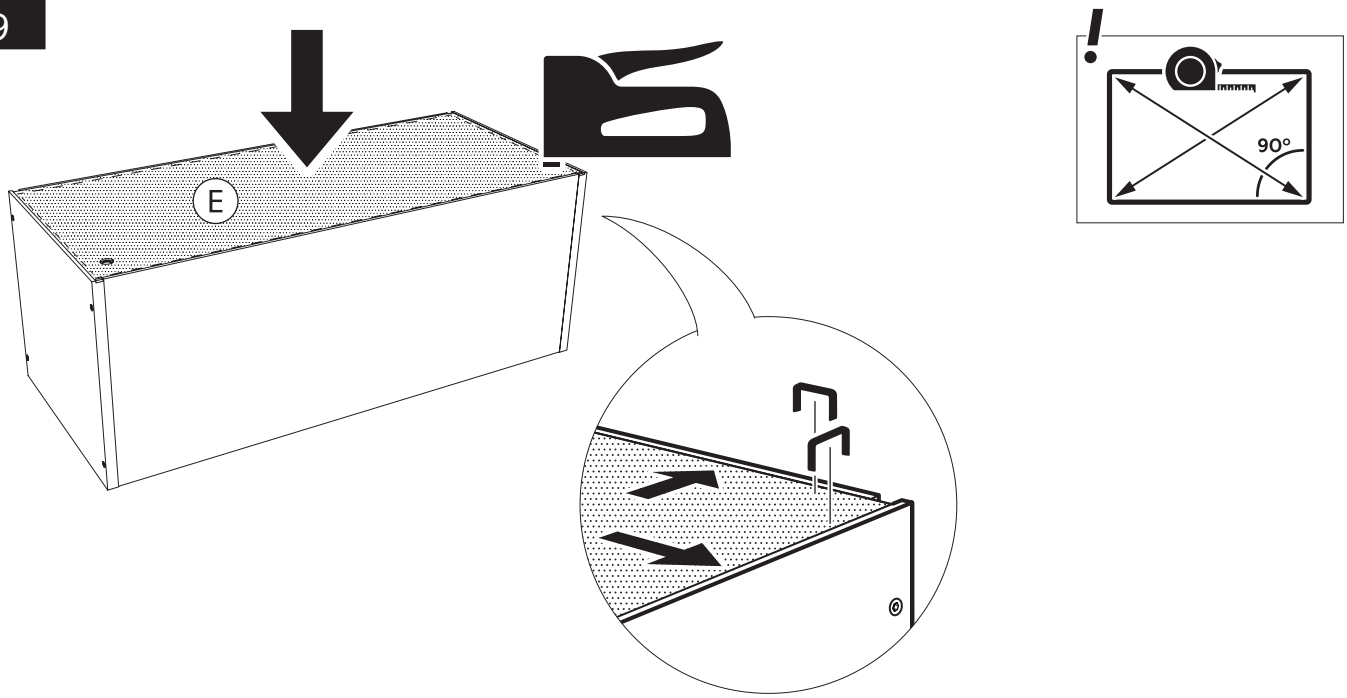


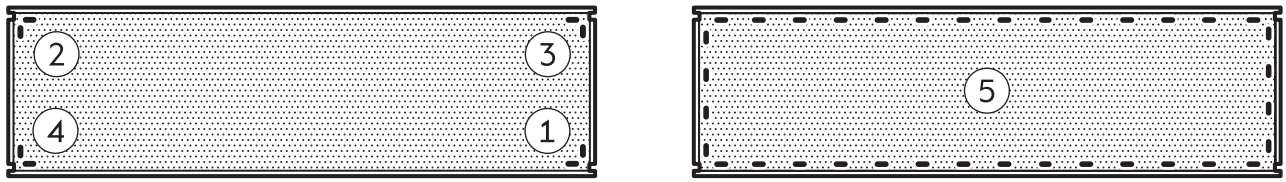

# SE Överskåp ovan kyl/frys

# DK Topskab køleskab/fryser

# NO Overskap over kjøl/frys

# FI Yläkaappi jääkaapin/pakastimen yläpuolelle

# EN Top cabinet over refridgerator

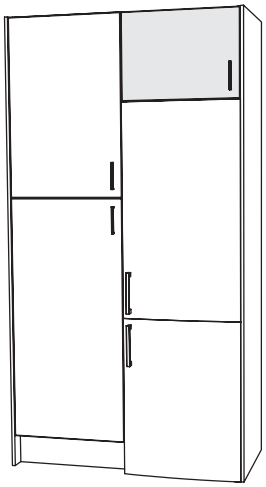

| | | | |
|---|---|---|---|
| E15206002202 | E15206003502 | E15206004502 | E15206005702 |
| E15206002205 | E15206003505 | E15206004505 | E15206005705 |
| 60x22 | 60x35 | 60x45 | 60x57 |

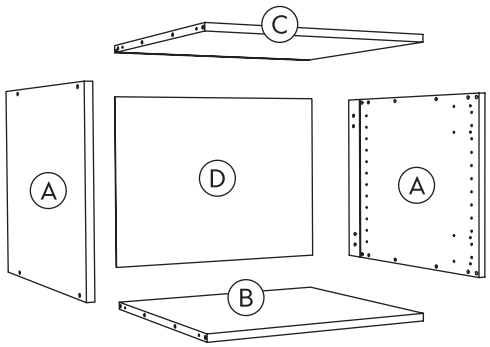


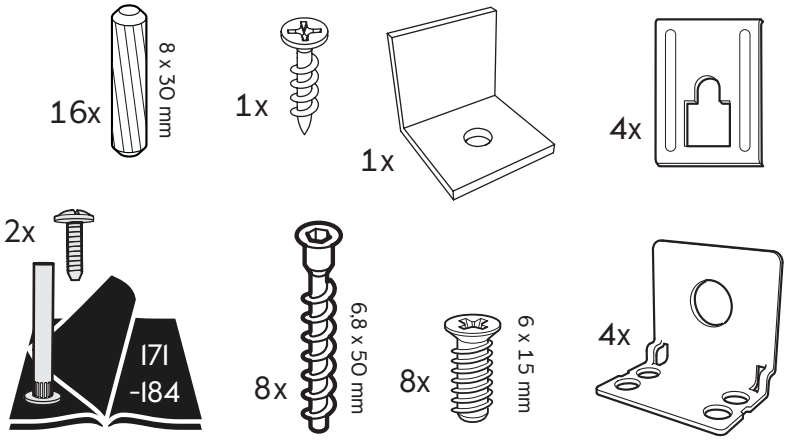


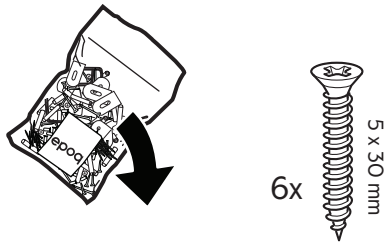


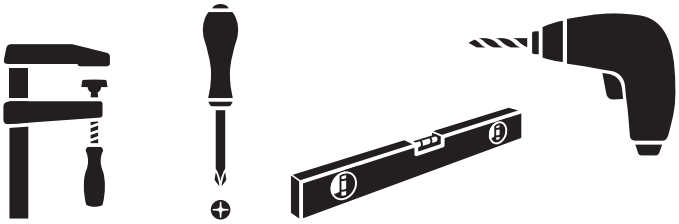

!

| |
|---|
| E15206002202 |
| E15206002205 |
| 60x22 |

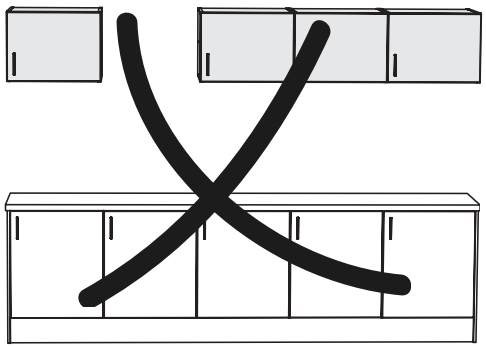


SE Skåpsidorna måste fästas mot ett högskåp eller golvstående täcksida.
DK Siden af kabinettet skal fastgøres til et højskab, eller en dækside der går helt til gulv.
NO Skapsidene må festes mot et høyskap eller dekkstider som står på gulvet.
FI Kaapin sivut täytyy kiinnittää korkean kaappiin tai pöytäkaapin peitelevyyn.
EN Cabinet sides must be attached to a tall cabinet or floor standing cover panel.

1

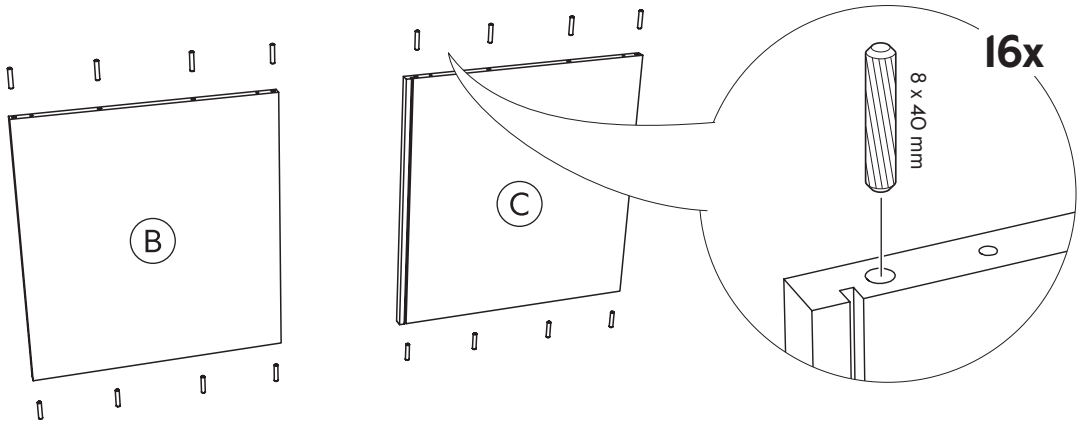


2

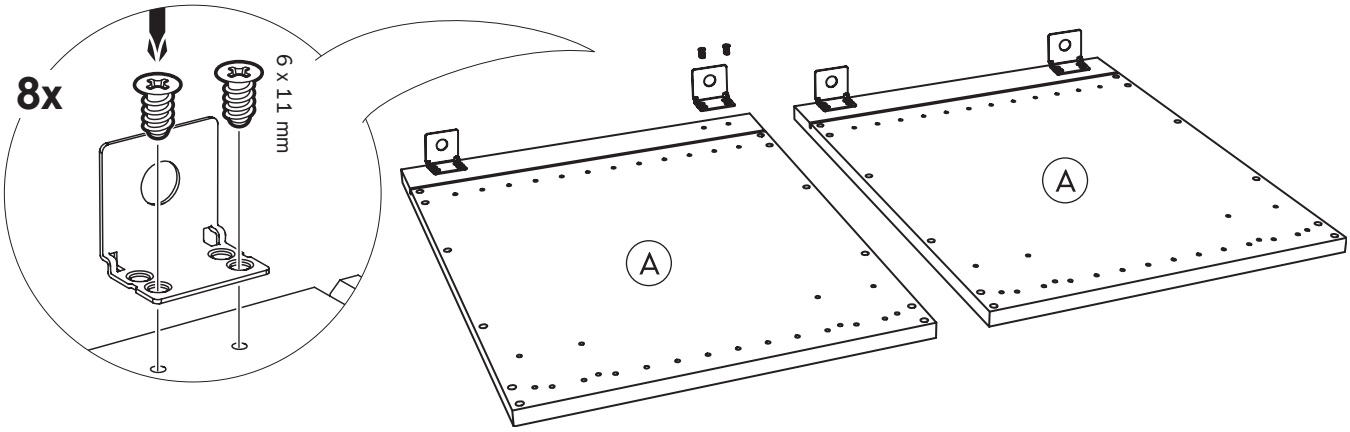


3

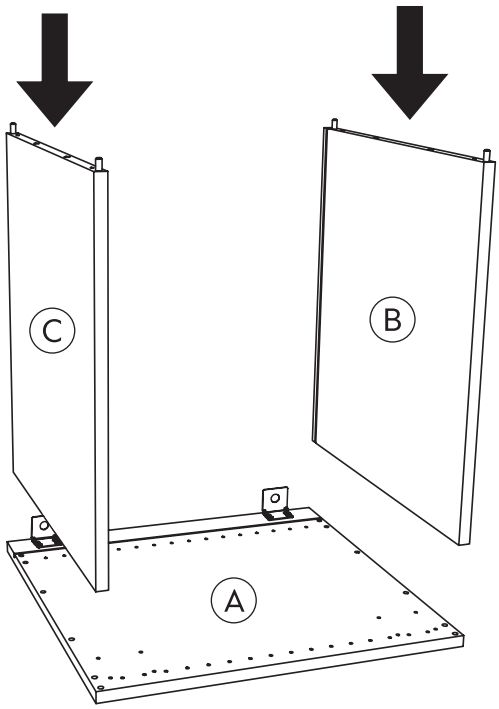


4

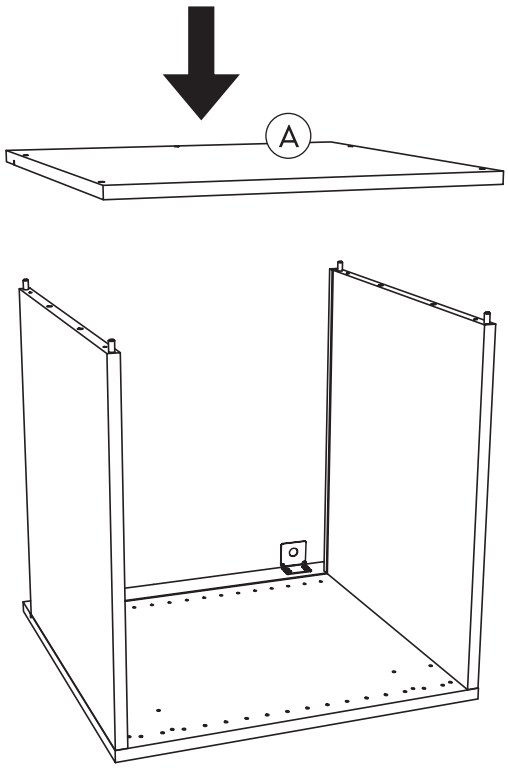

5

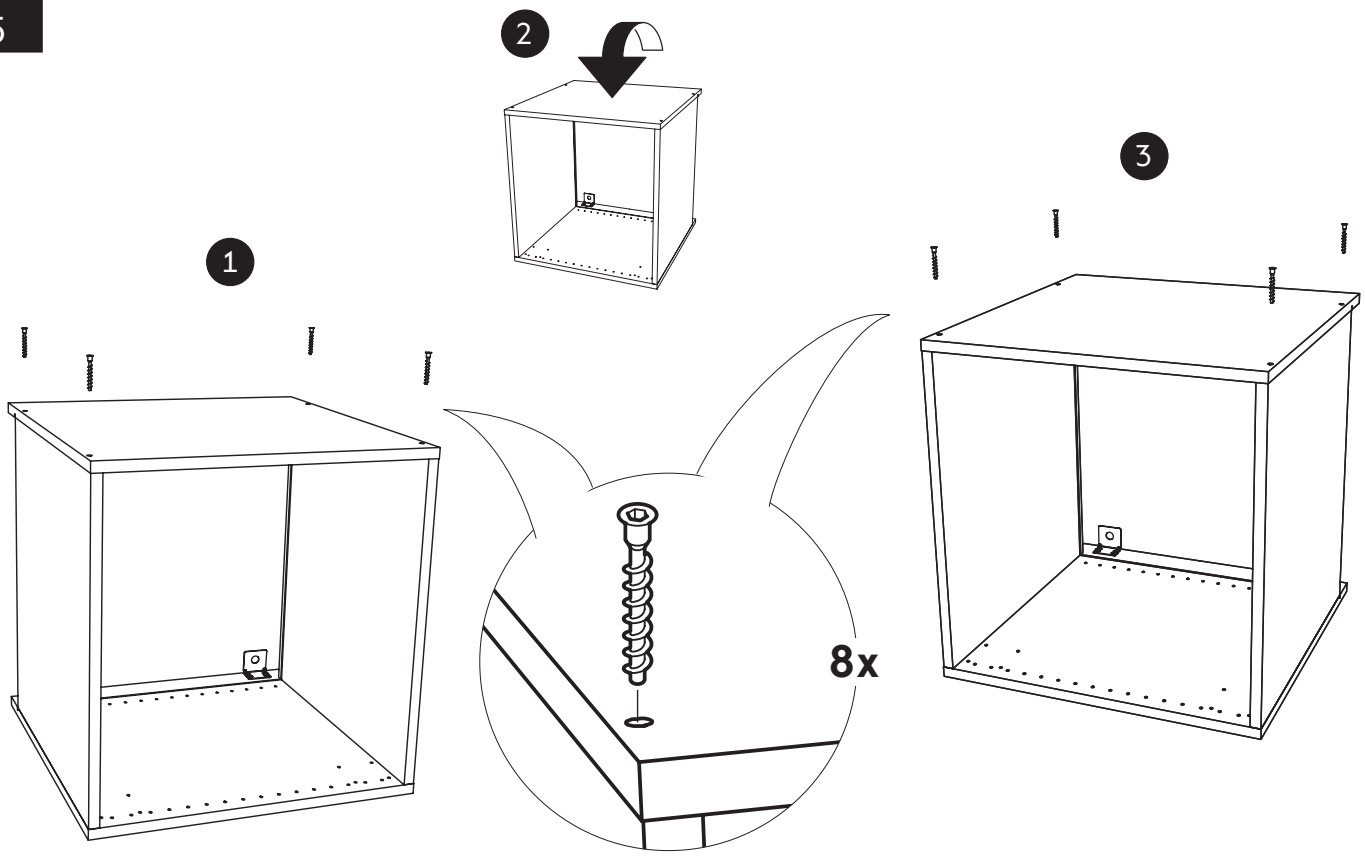


6

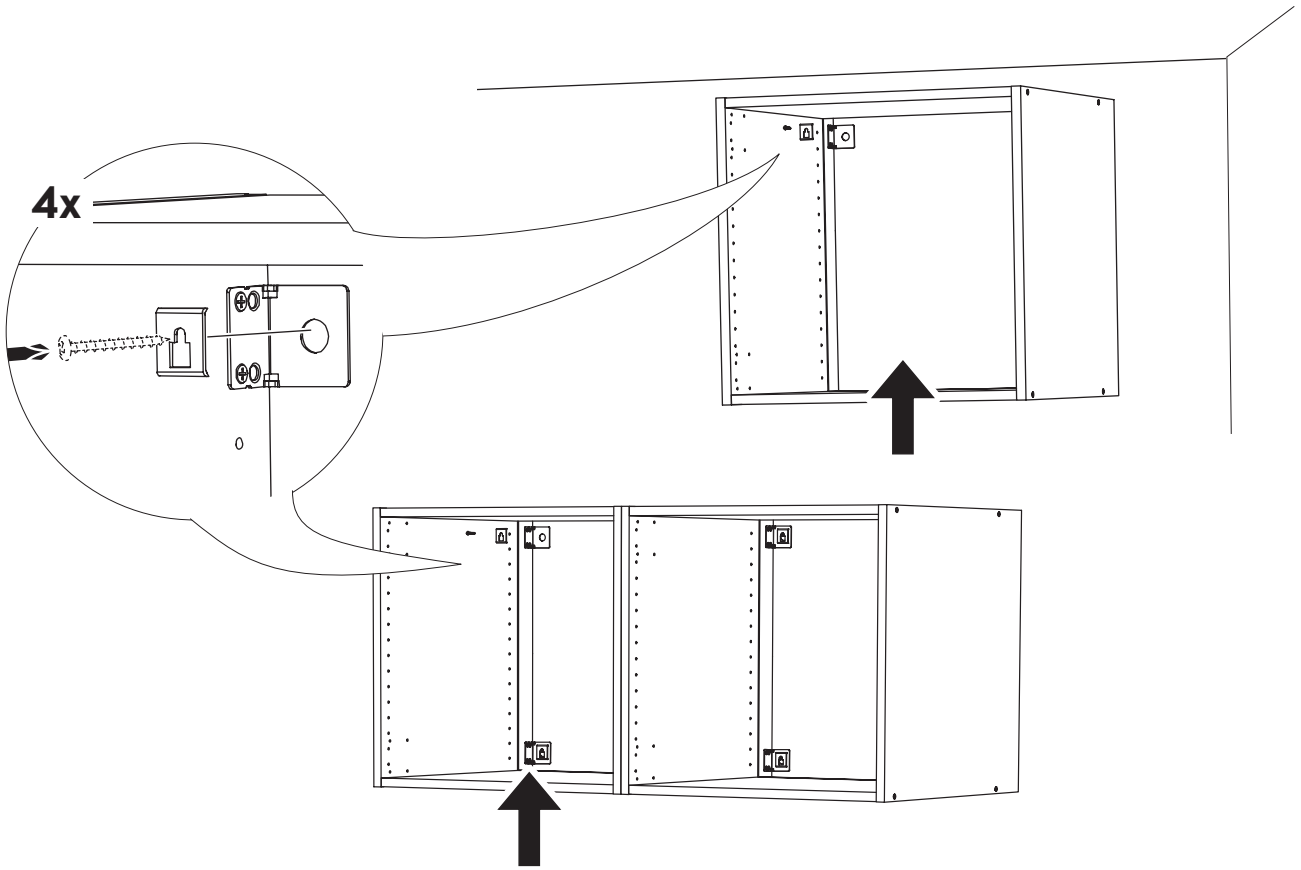


**SE** Monteringsskruv medföljer ej. Använd skruv anpassad til väggtyp.
**DK** Monteringsskruer medfølger ikke. Brug skruer der passer til vægtypen.
**NO** Monteringsskruer medfølger ikke. Bruk skruer tilpasset veggtype.
**FI** Asennusruuvit eivät sisälly. Käytä seinätyyppiin sopivia ruuveja.
**EN** Mounting screws are not included. Use screws adapted to wall type.

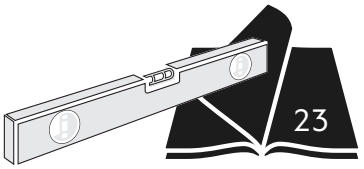

7

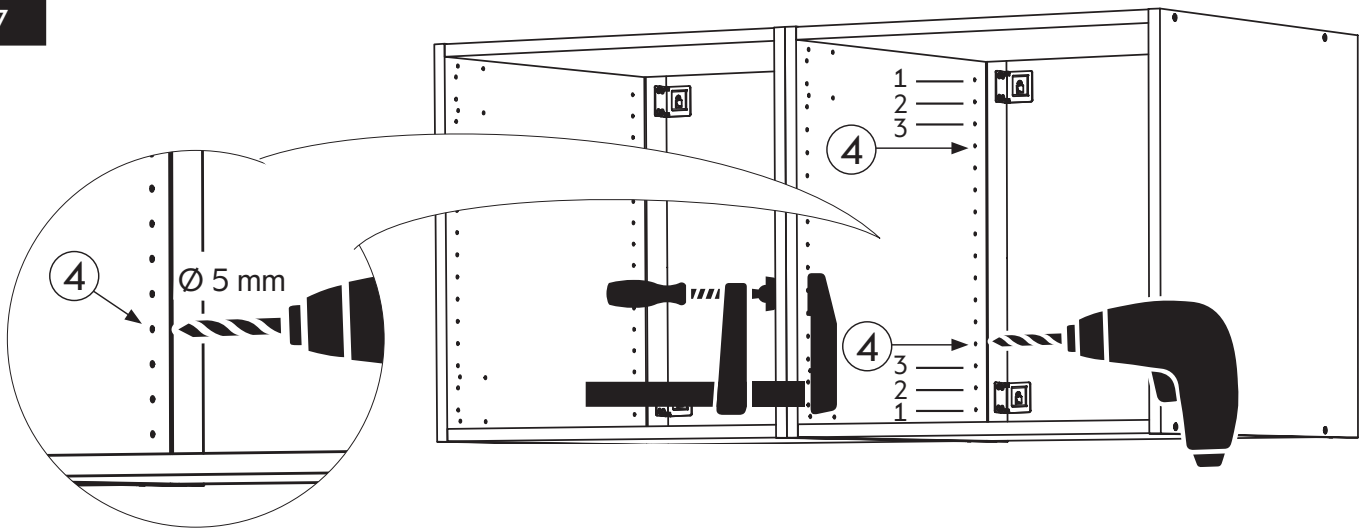


8

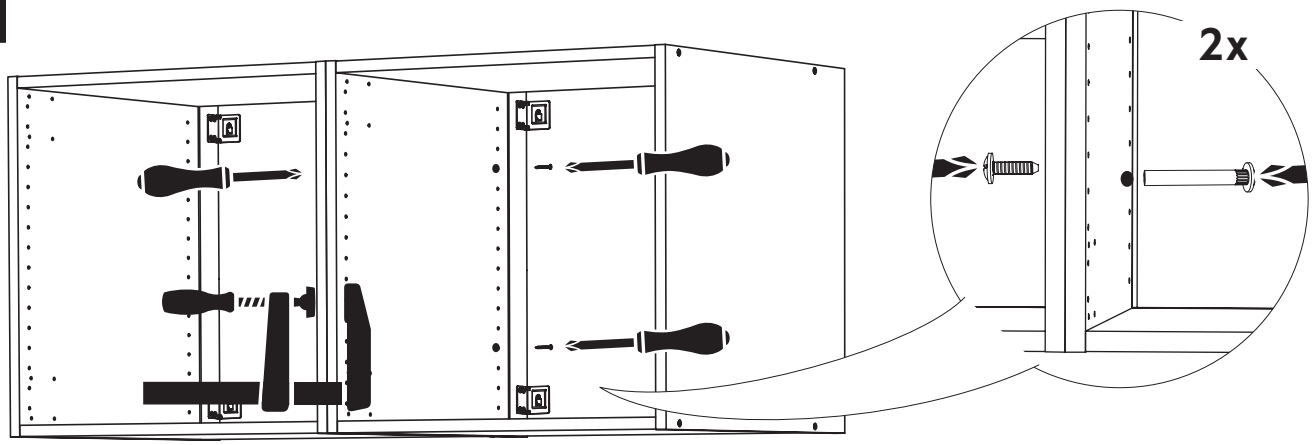


9

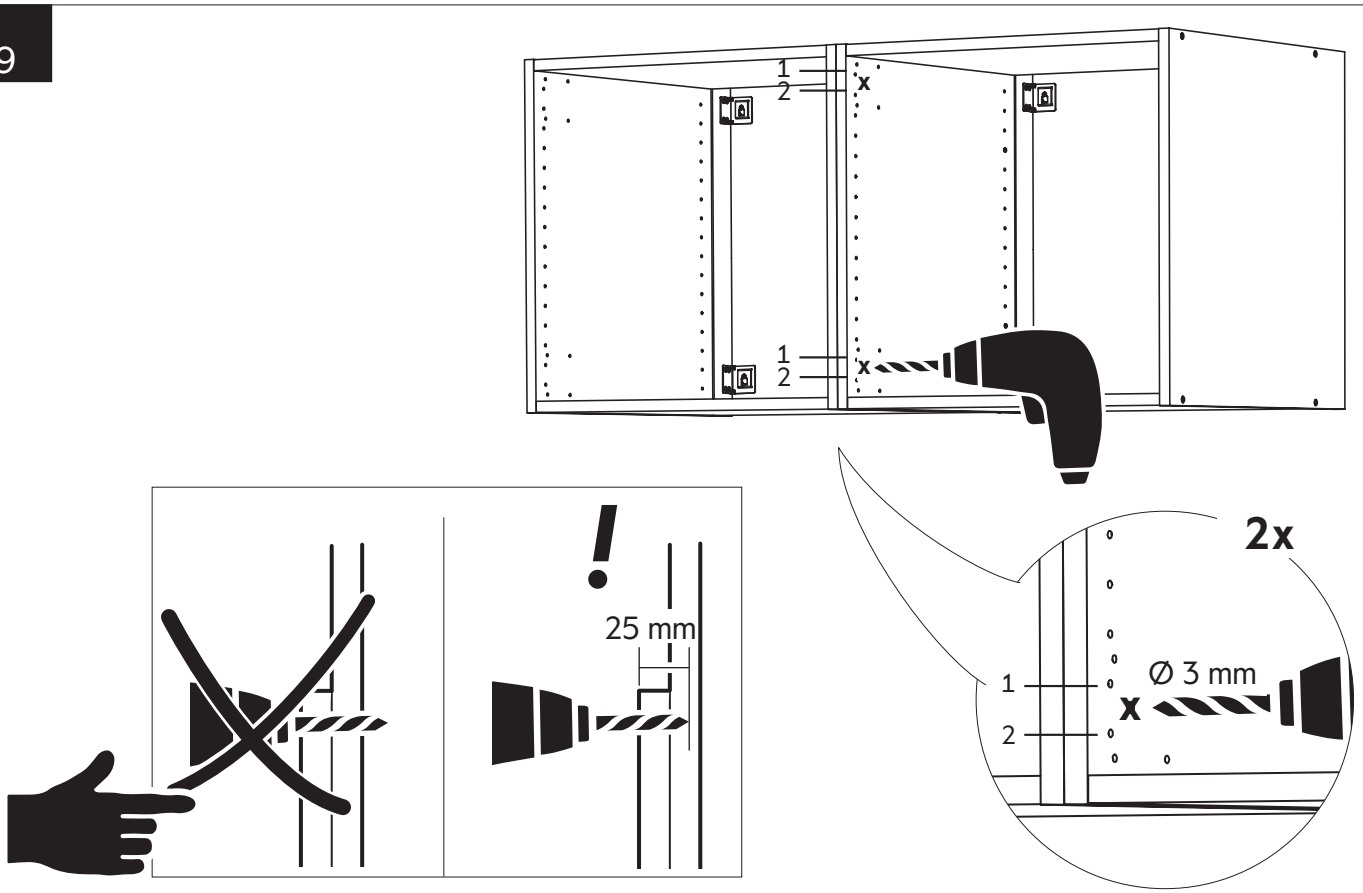

10

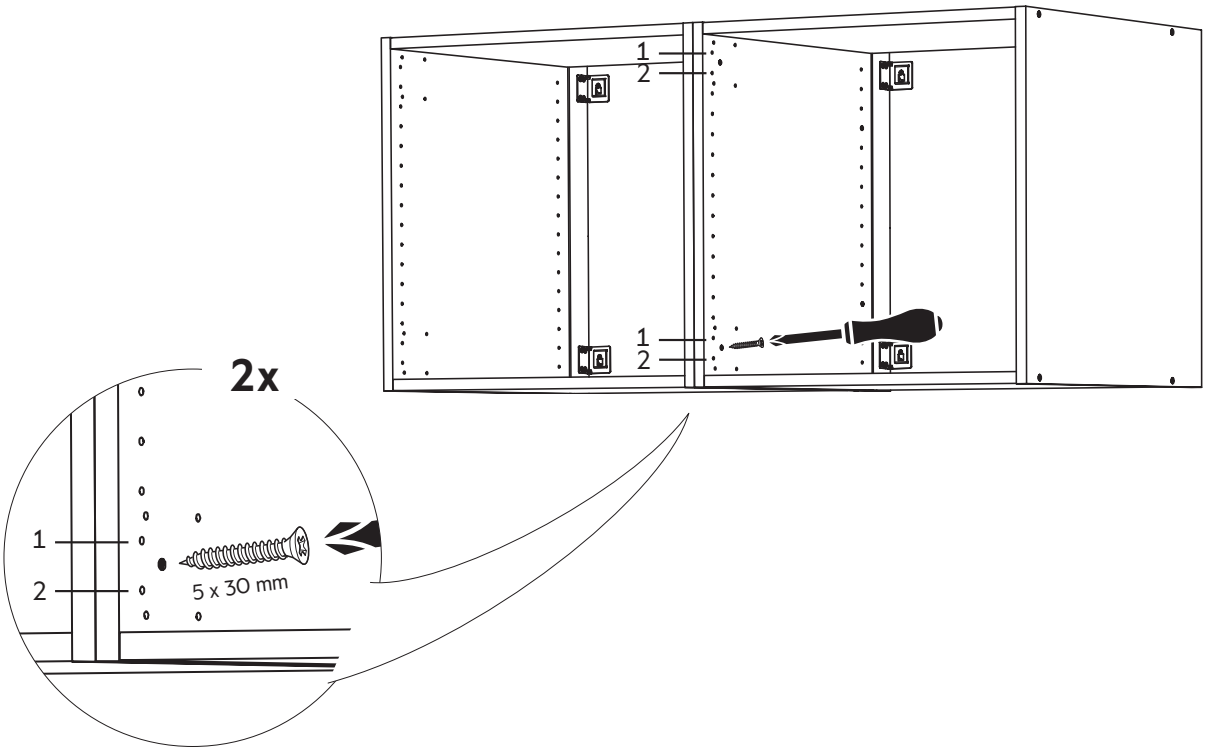


11

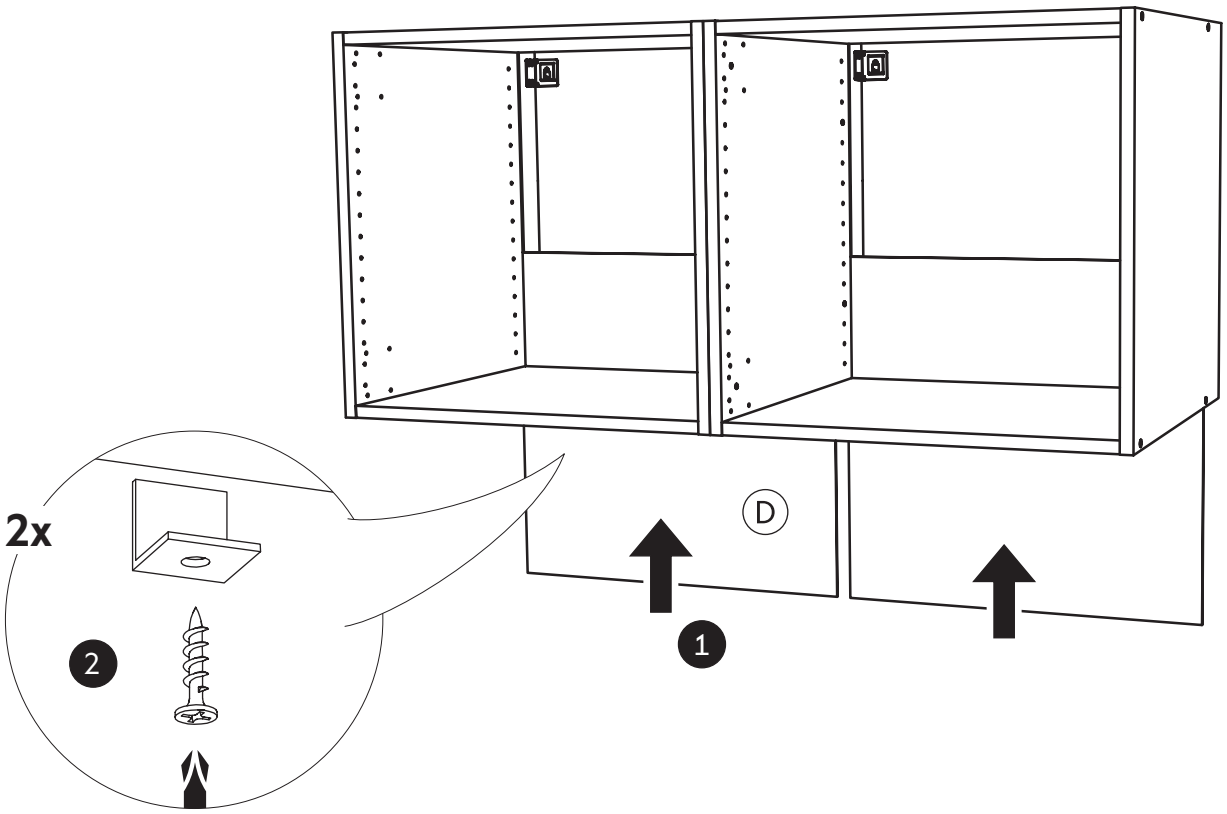

12

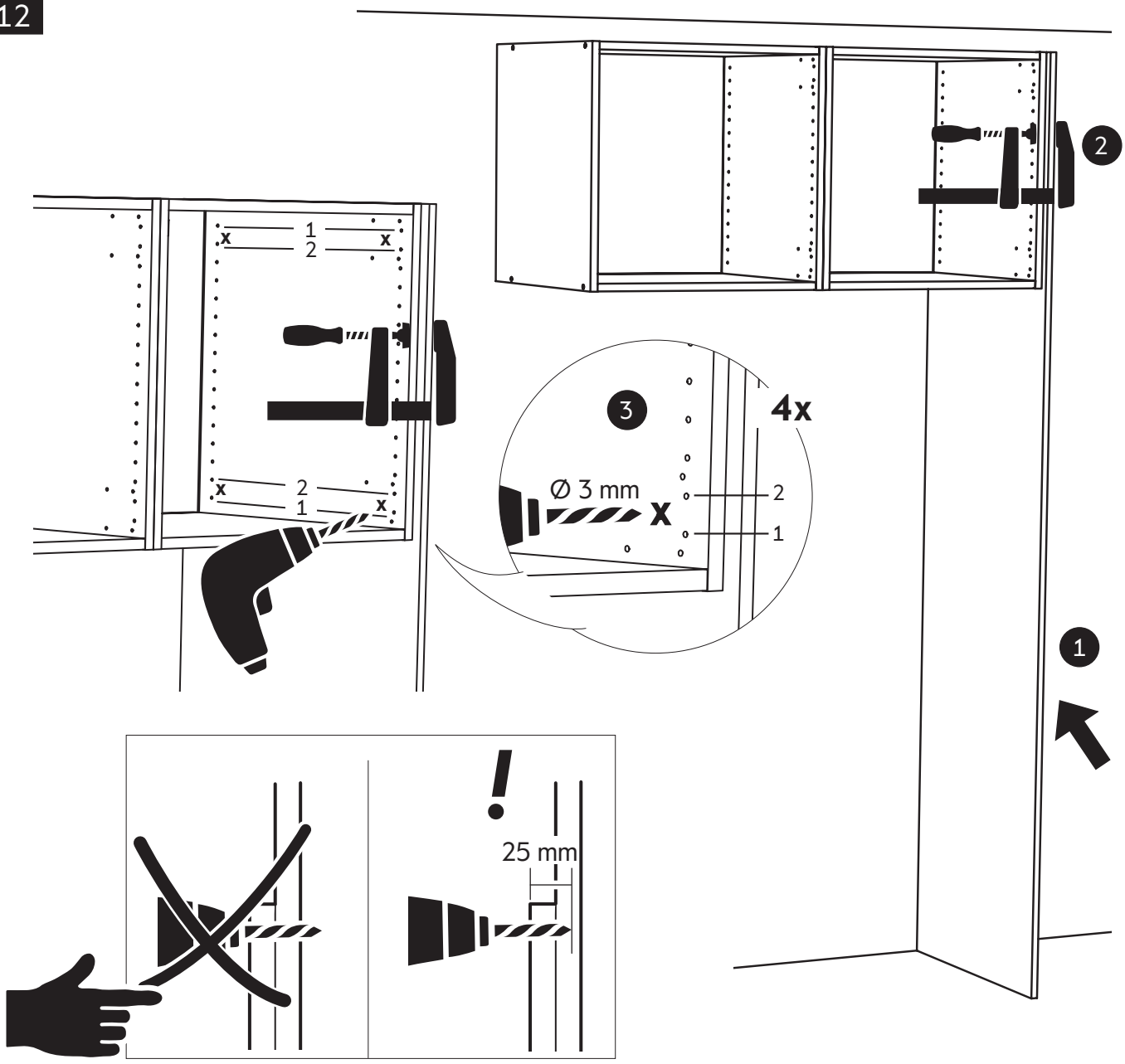


13

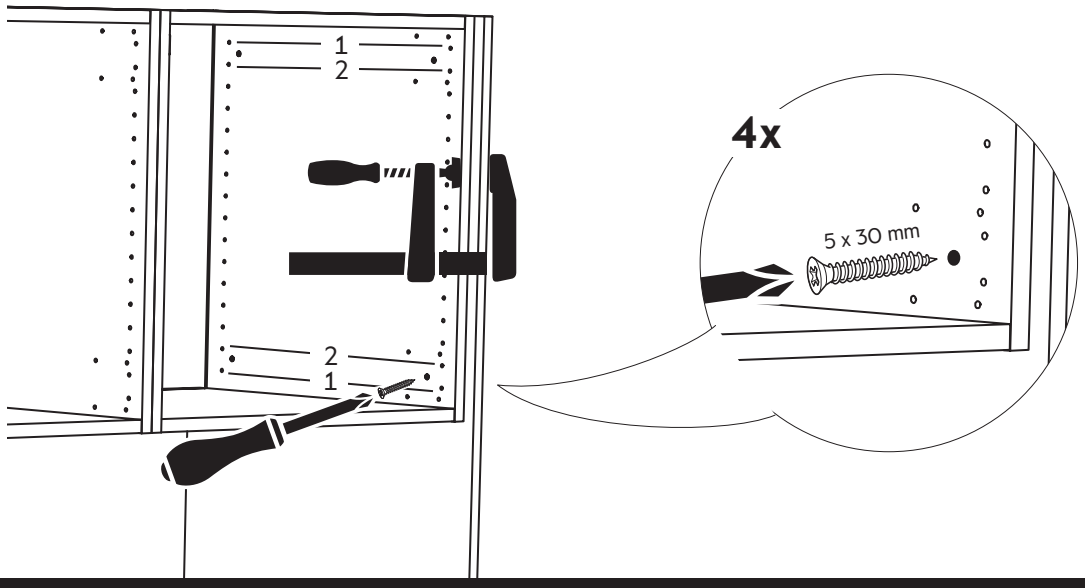

**SE** **DK** **NO** **FI** **EN**

# Avslutningsväggskåp
# Afslutningsreol
# Avslutningshylle veggskap
# Seinäkaapin pääty
# Wall cabinet end unit

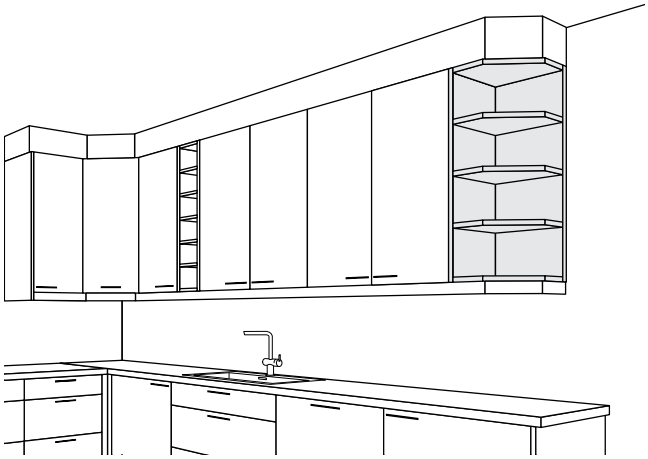

| E199000207xx | E199000208xx |
|---|---|
| 70 | 92 |

## 1

| E199000207xx | 70 |
|---|---|

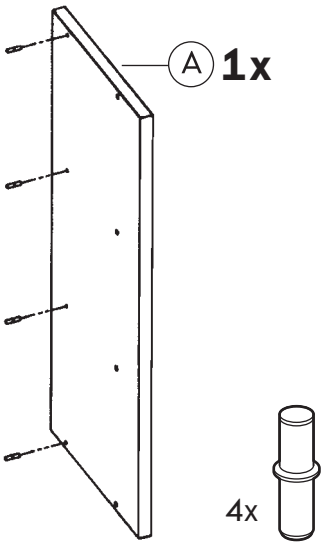


## 2

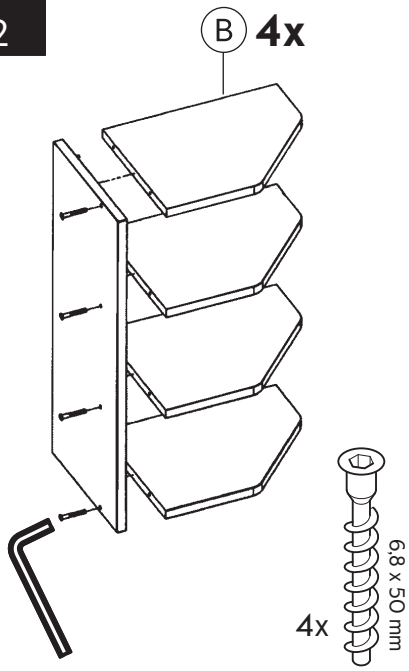


## 3

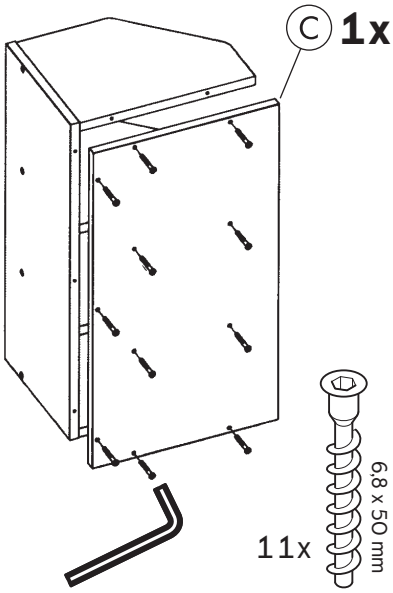


## 1

| E199000208xx | 92 |
|---|---|

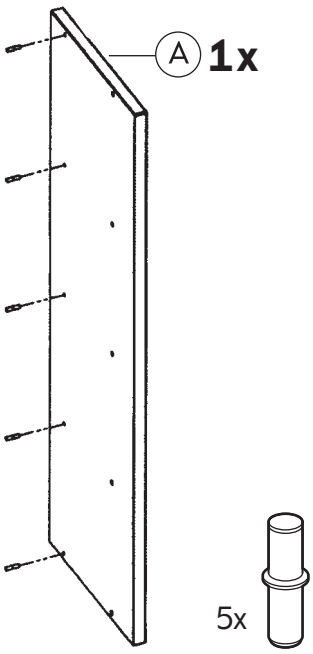


## 2

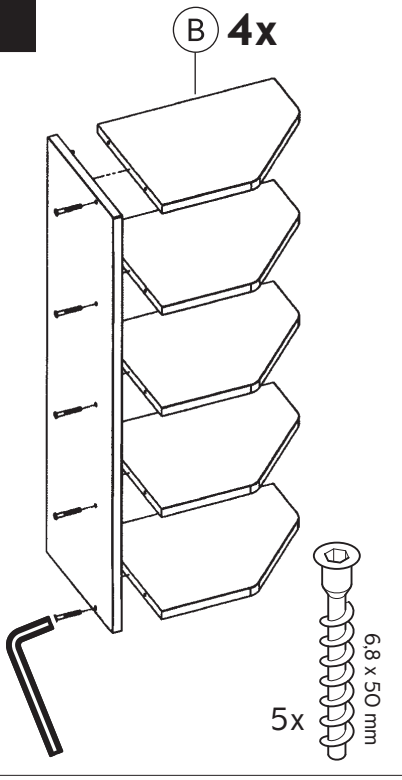


## 3

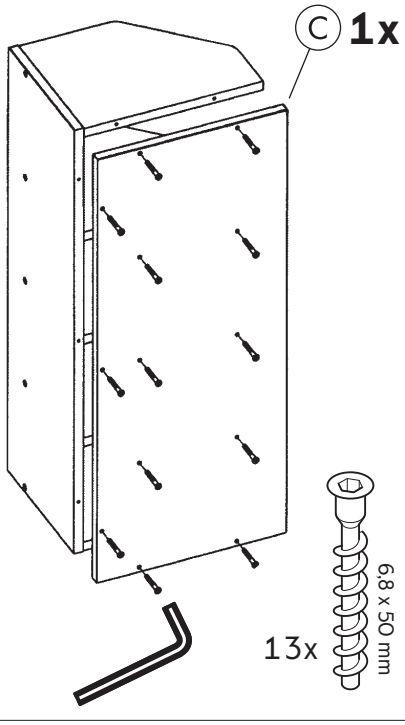

SE **Högskåp**

DK **Højskab**

NO **Høyskap**

FI **Korkea kaappi**

EN **Tall unit**

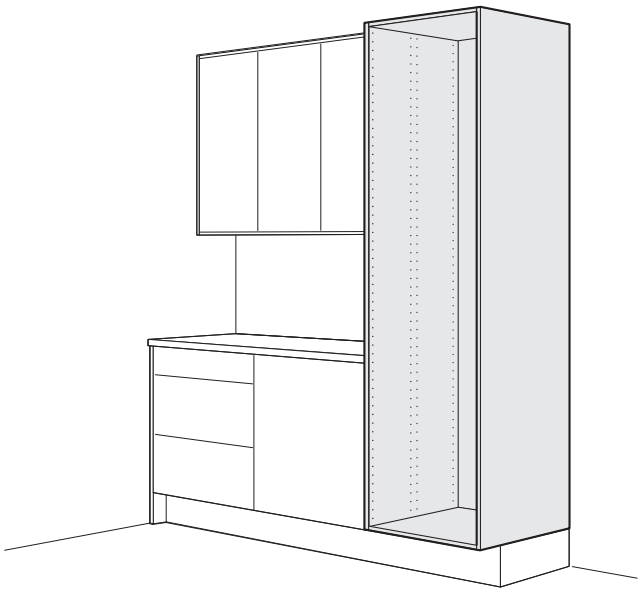

| | | | | | |
|---|---|---|---|---|---|
| E25704019502 | E25804021702 | E25805021702 | E25706012502 | E25706019502 | E25806021702 |
| E25704019505 | E25804021705 | E25805021705 | E25706012505 | E25706019505 | E25806021705 |
| 40x195 | 40x217 | 50x217 | 60x125 | 60x195 | 60x217 |

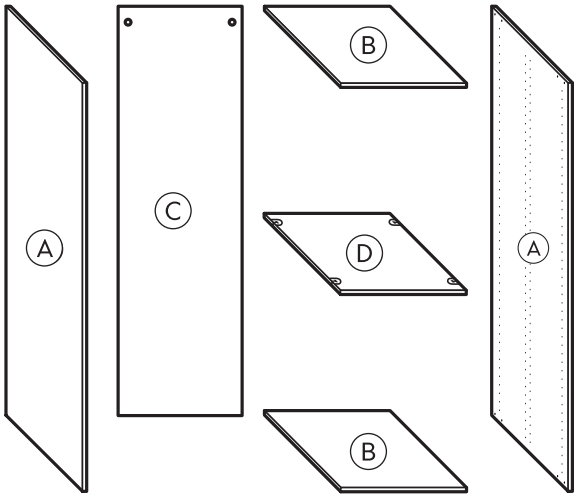


E11000030109

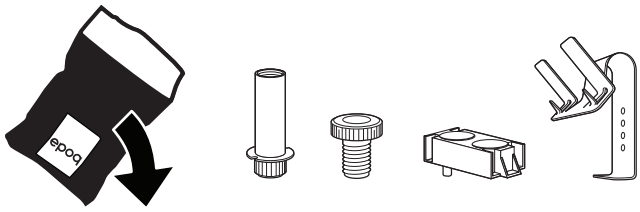


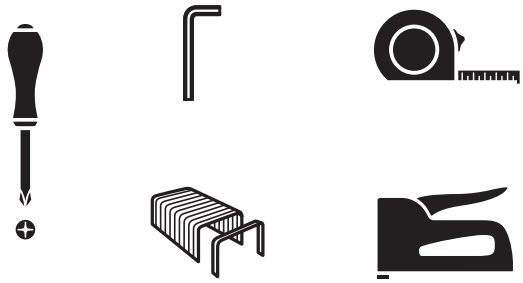

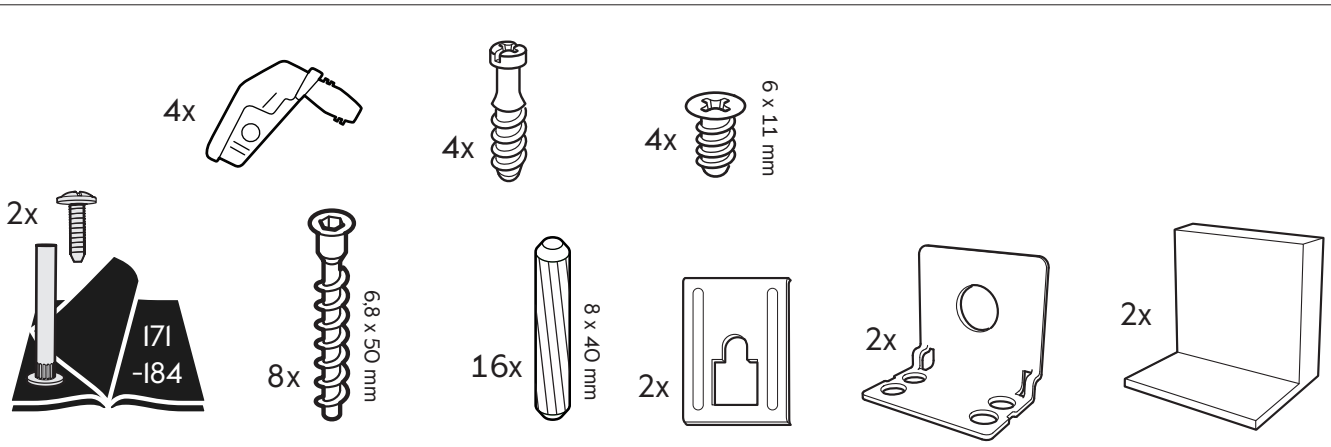

1

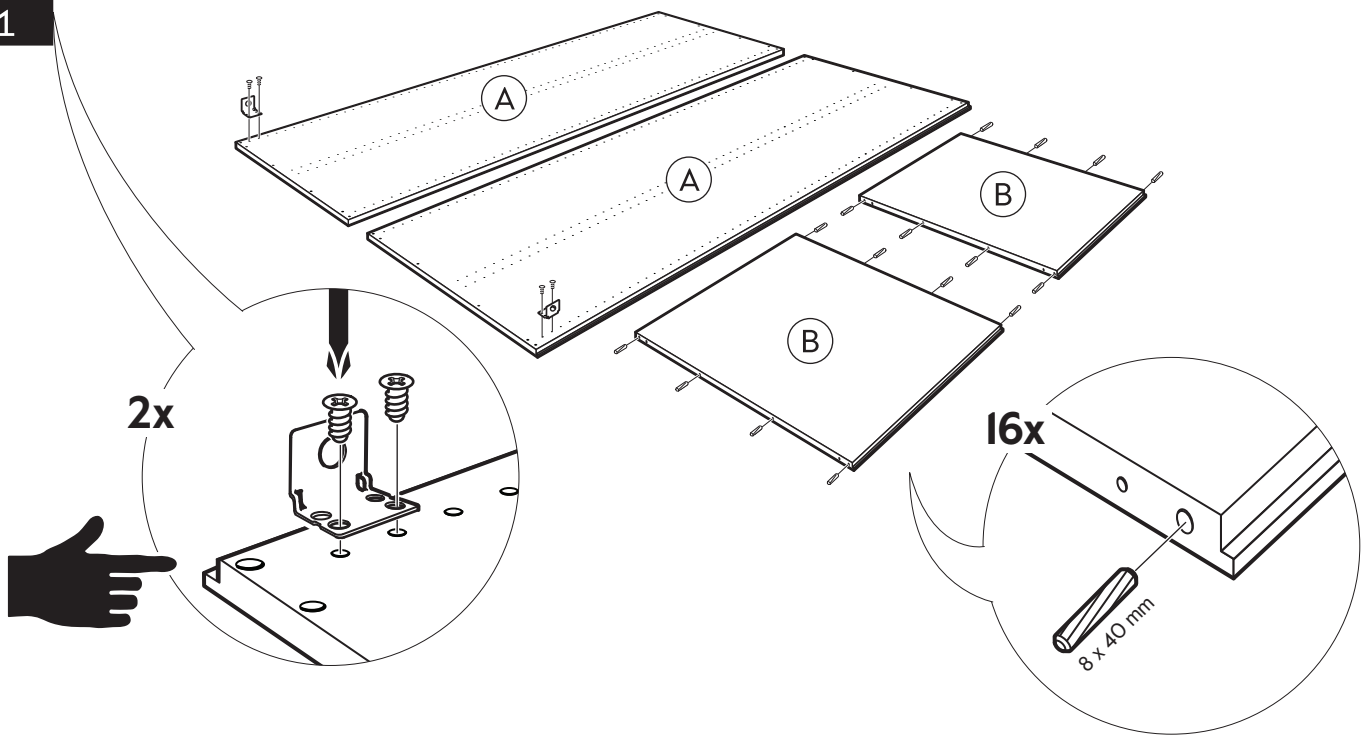


2

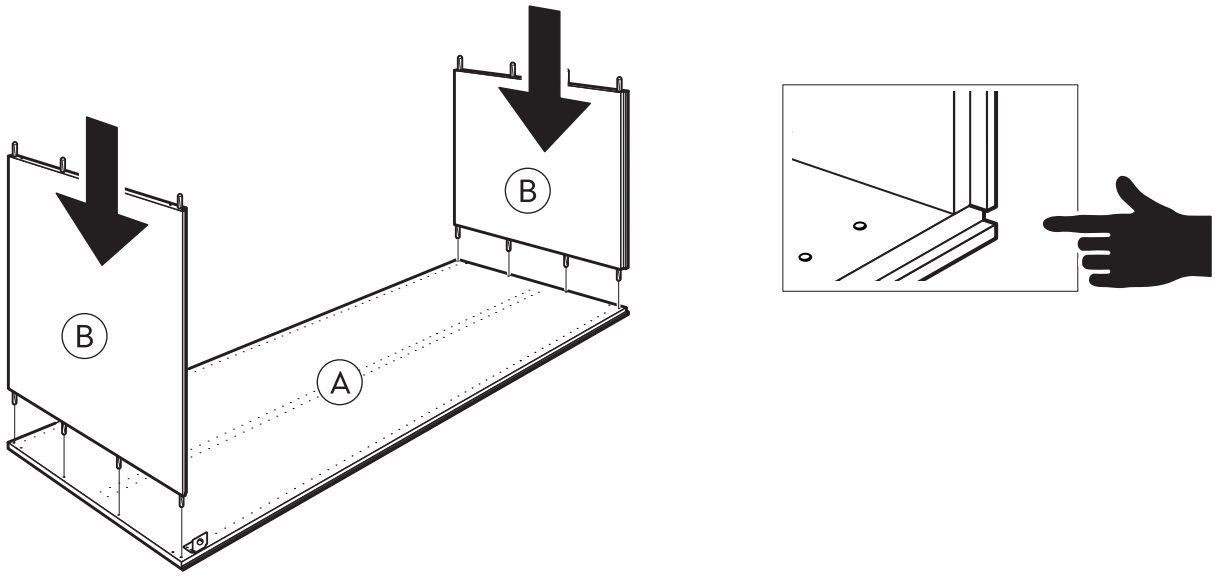


3

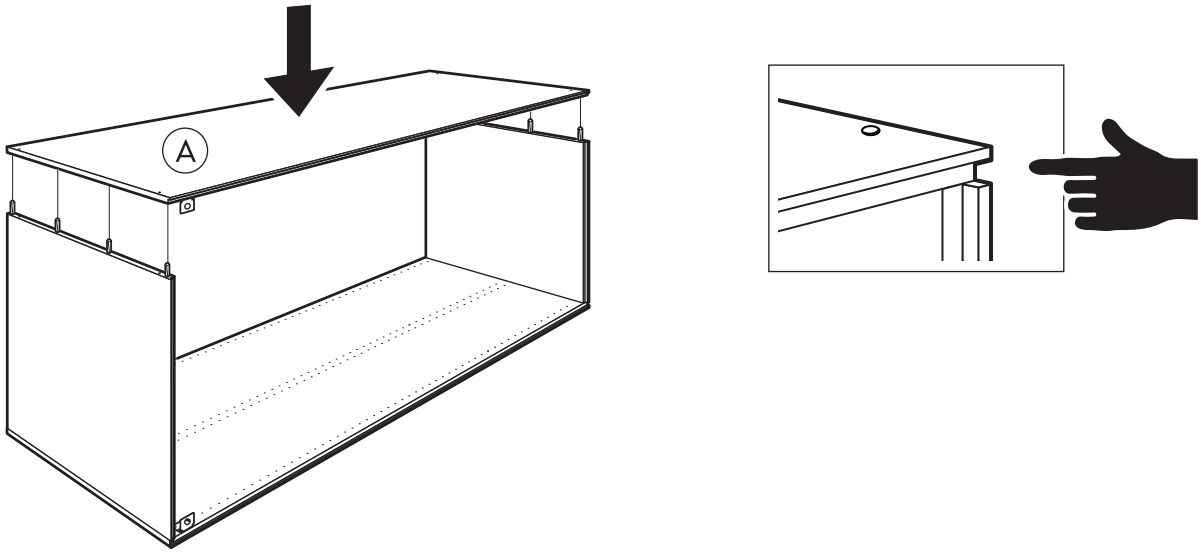

4

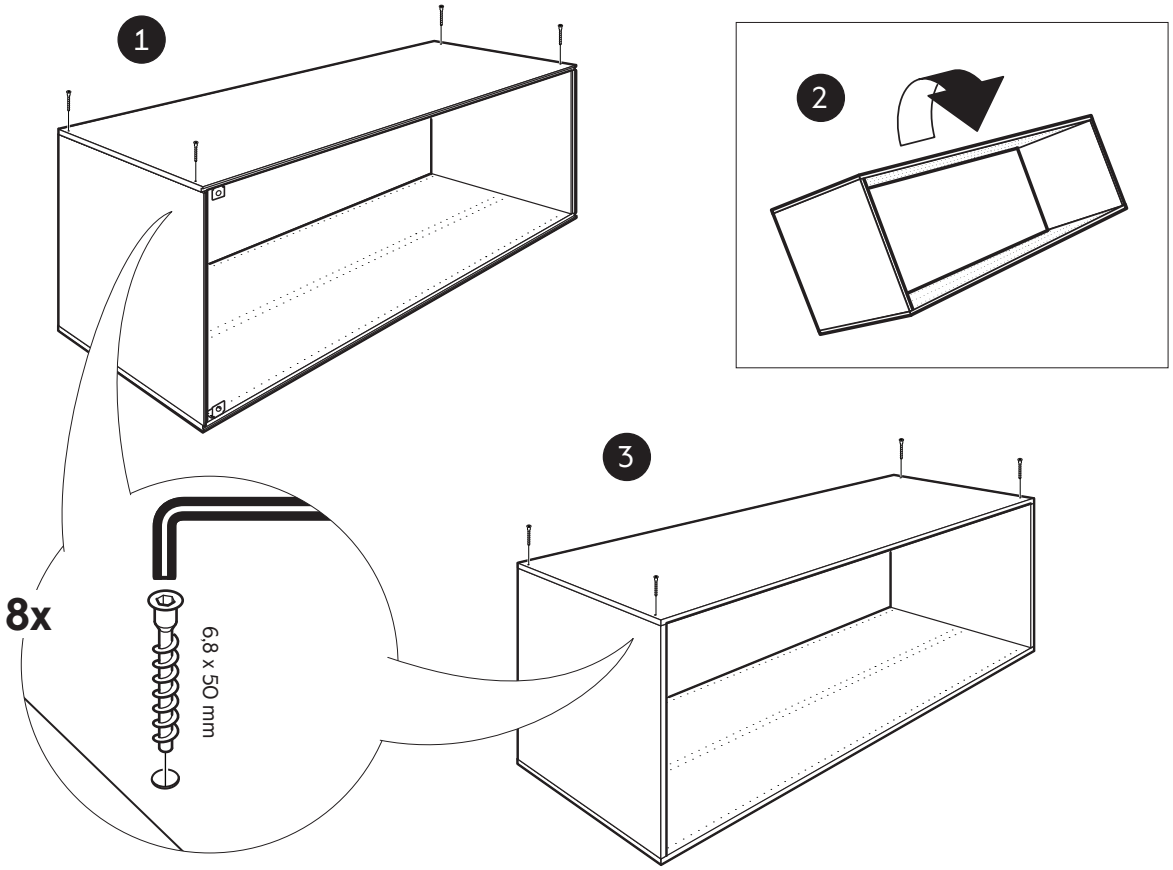


5

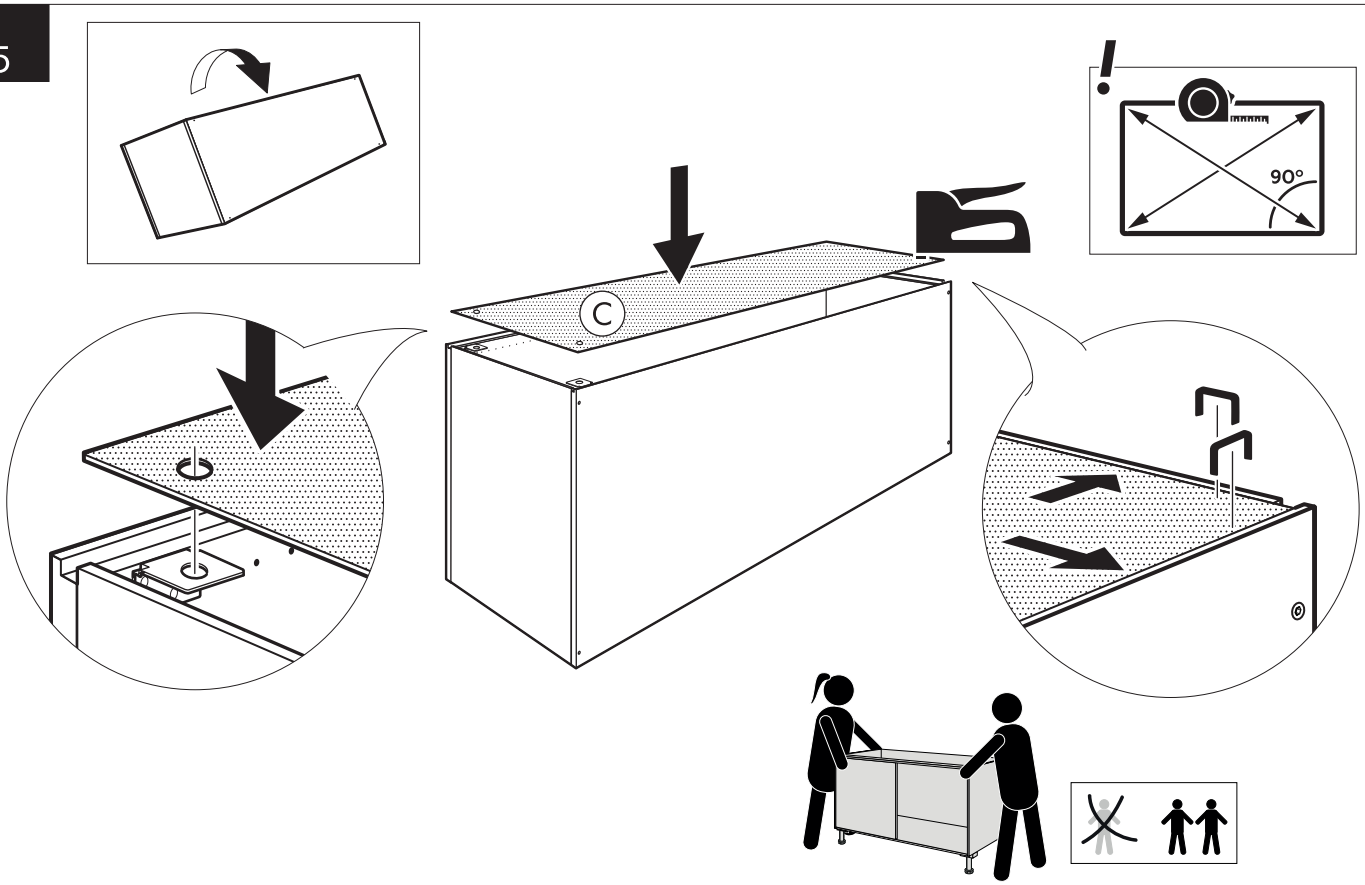


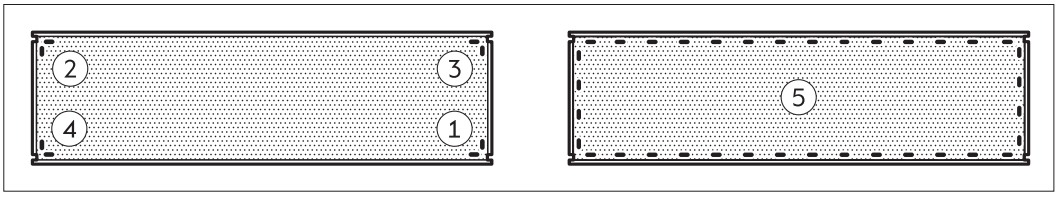


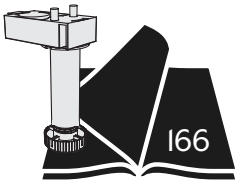

6 A

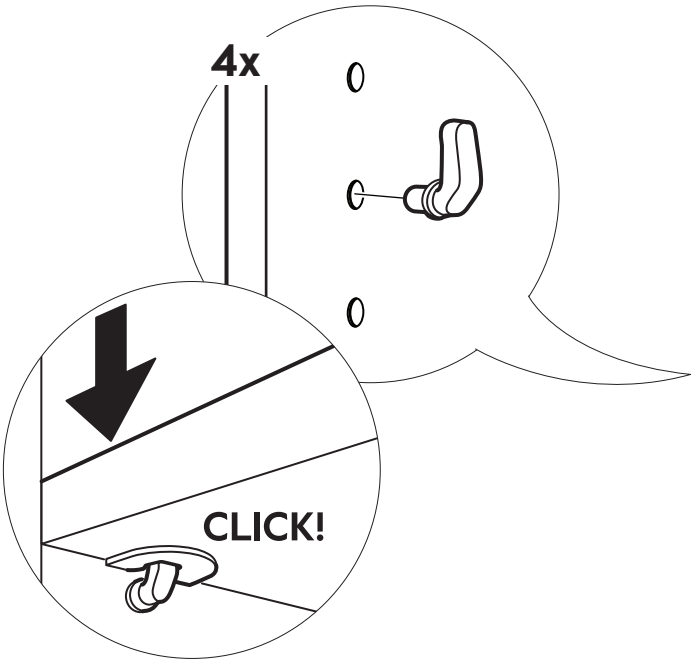


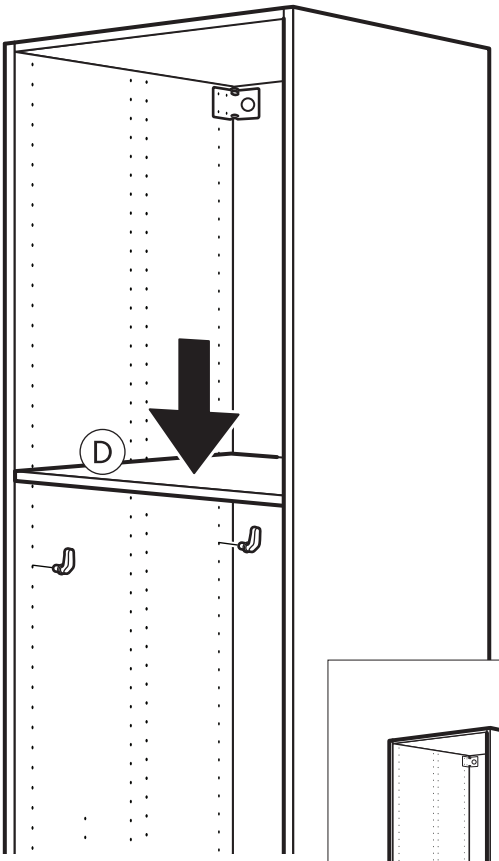


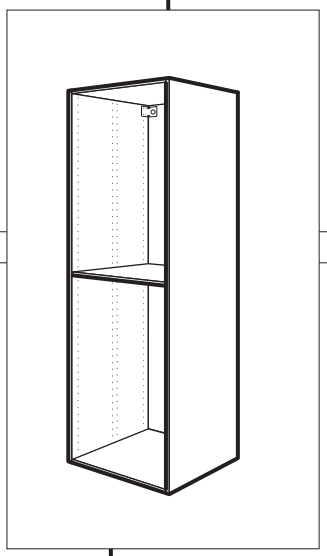

6 B

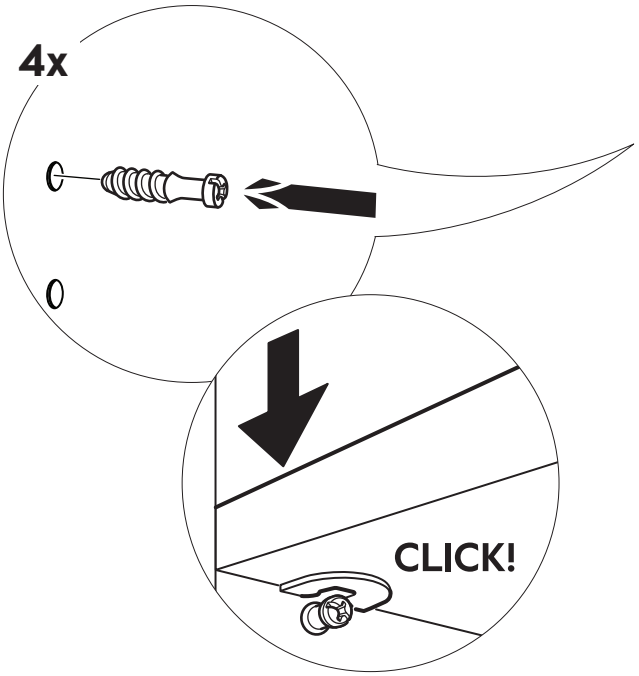


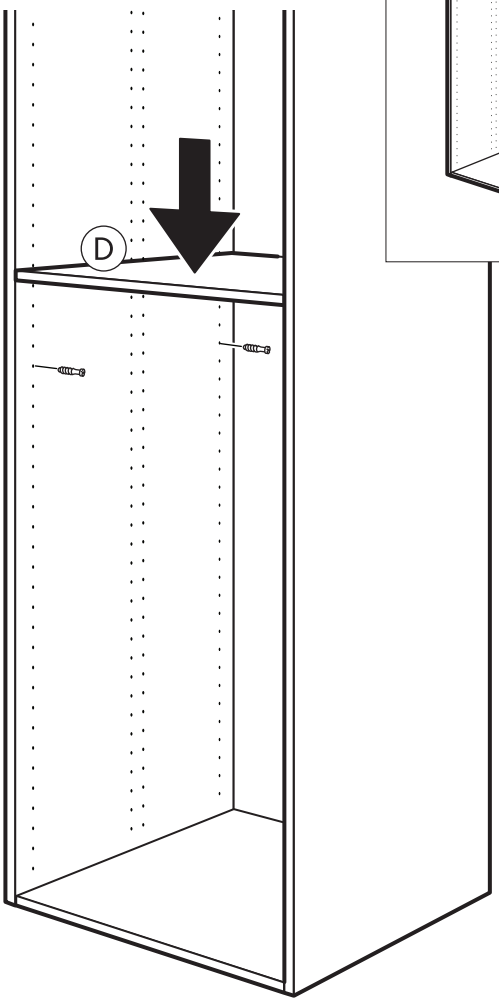

**SE** # Högskåp för integrerade vitvaror

**DK** # Højskab til integreret hvidevarer

**NO** # Høyskap for integrerte hvitevarer

**FI** # Korkea kaappi integroiduille kodinkoneille

**EN** # Tall unit for integrated appliances

| | |
|---|---|
| E25906019502 | E25906021702 |
| E25906019505 | E25906021705 |
| 60x195 | 60x217 |

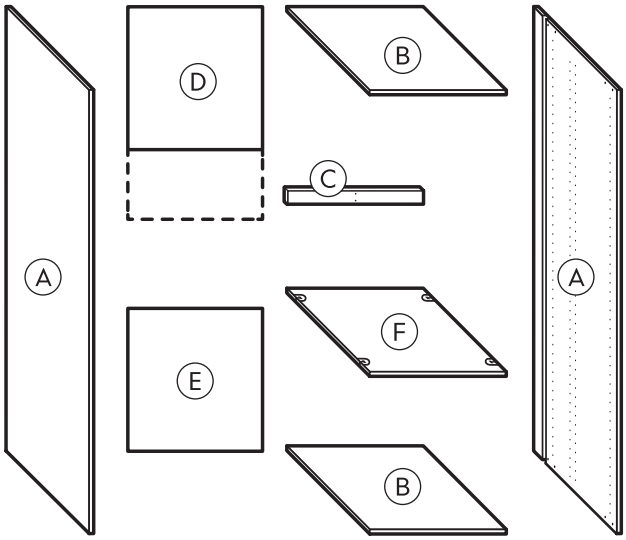


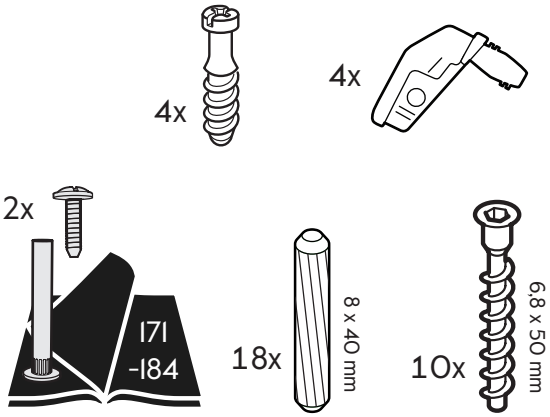


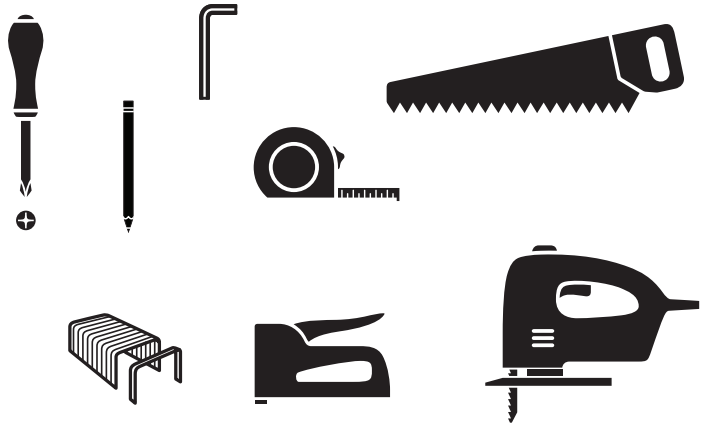

E11000030109

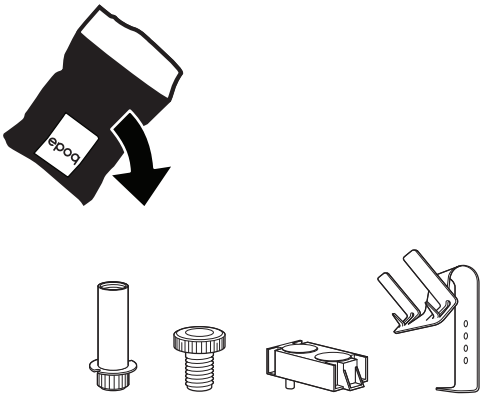

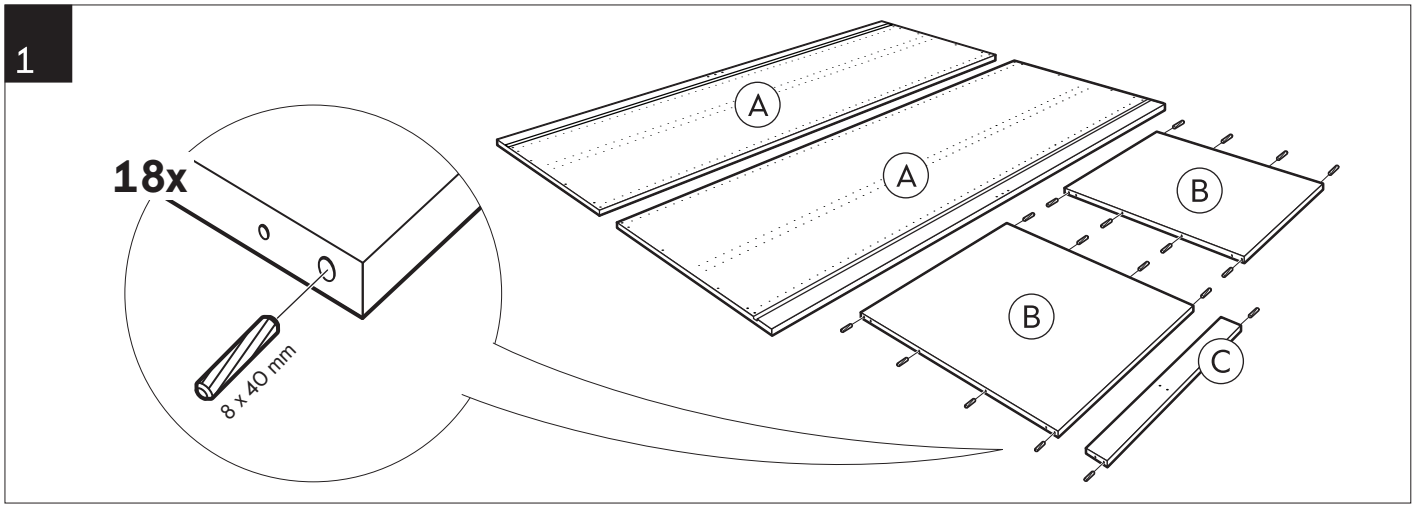
1
18x
8 x 40 mm
A
A
B
B
C

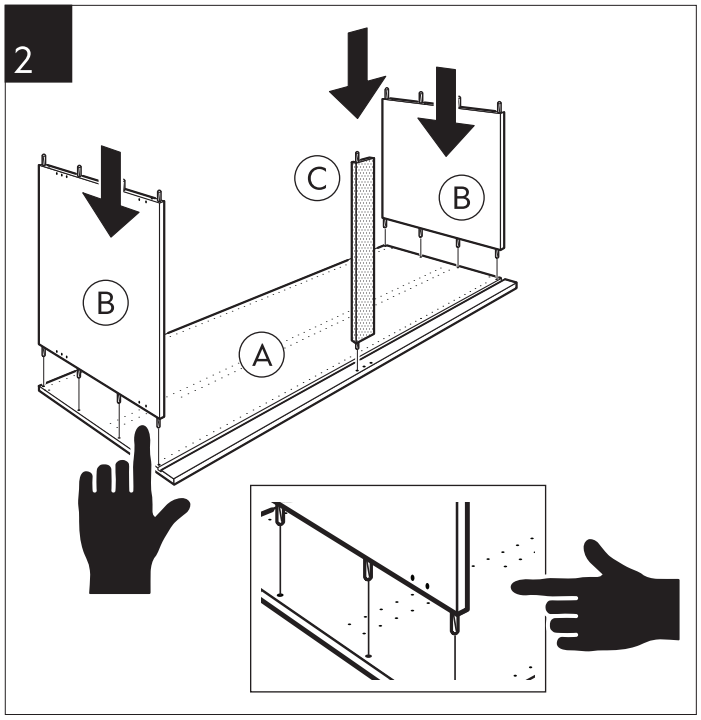
2
C
B
B
A

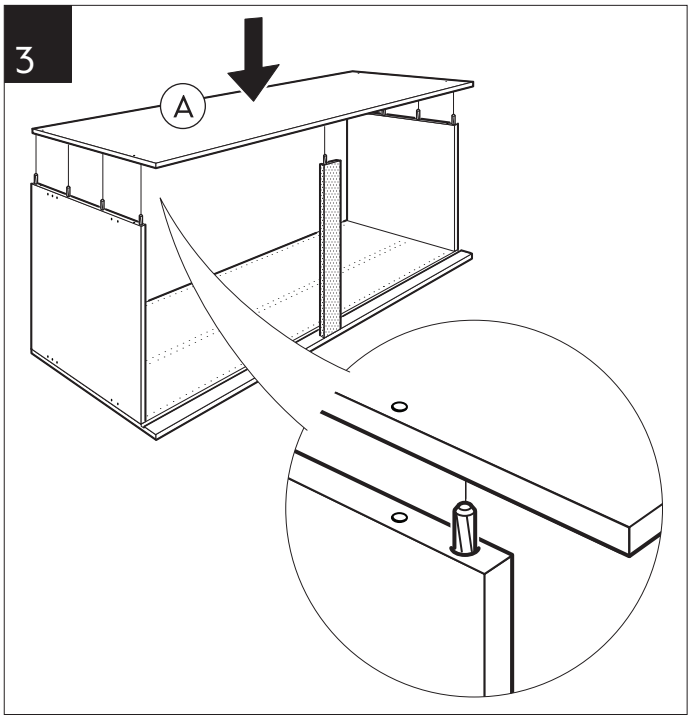
3
A

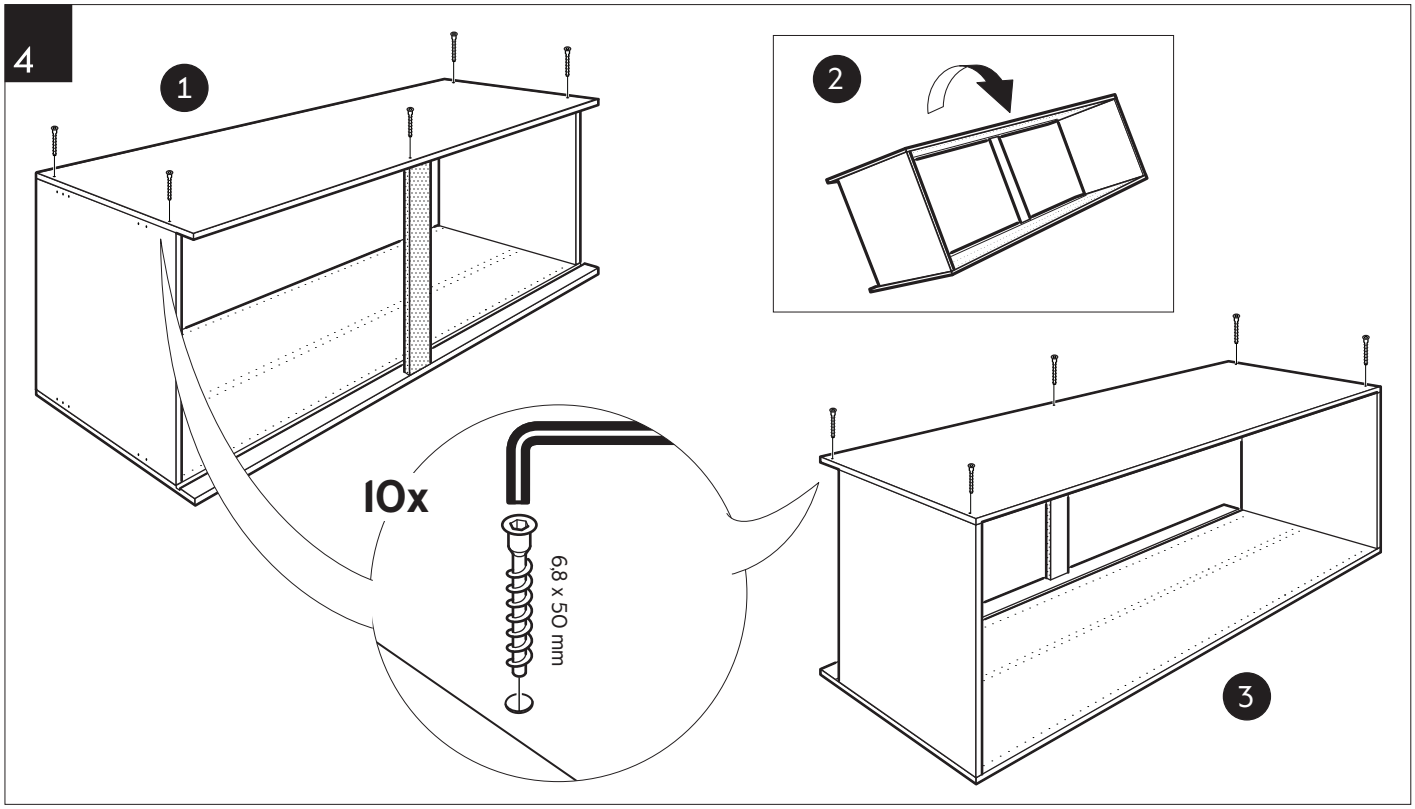
4
1
2
10x
6.8 x 50 mm
3

5

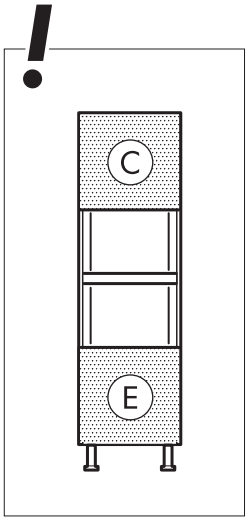


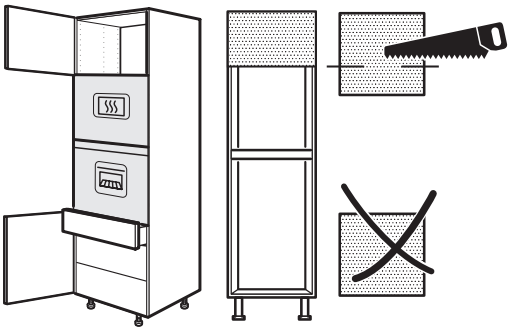

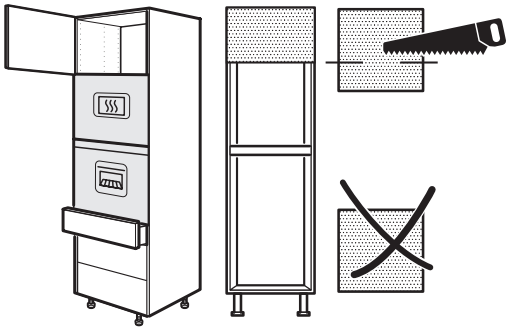

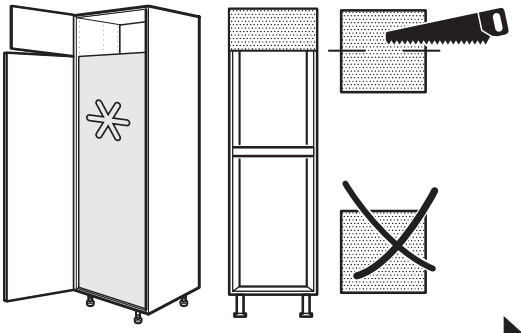

6

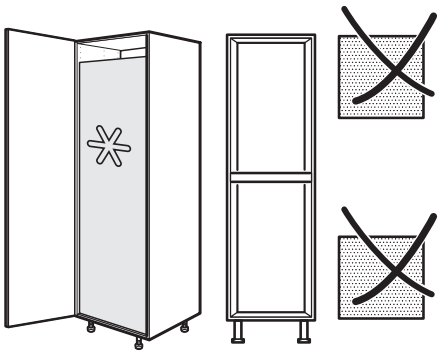

7

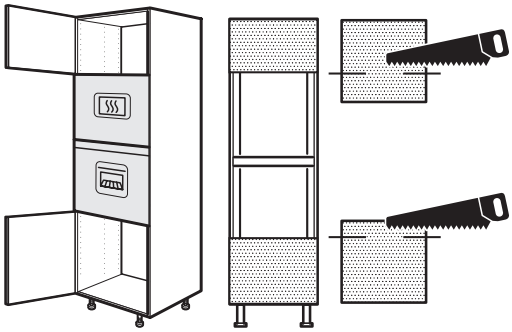

8

6

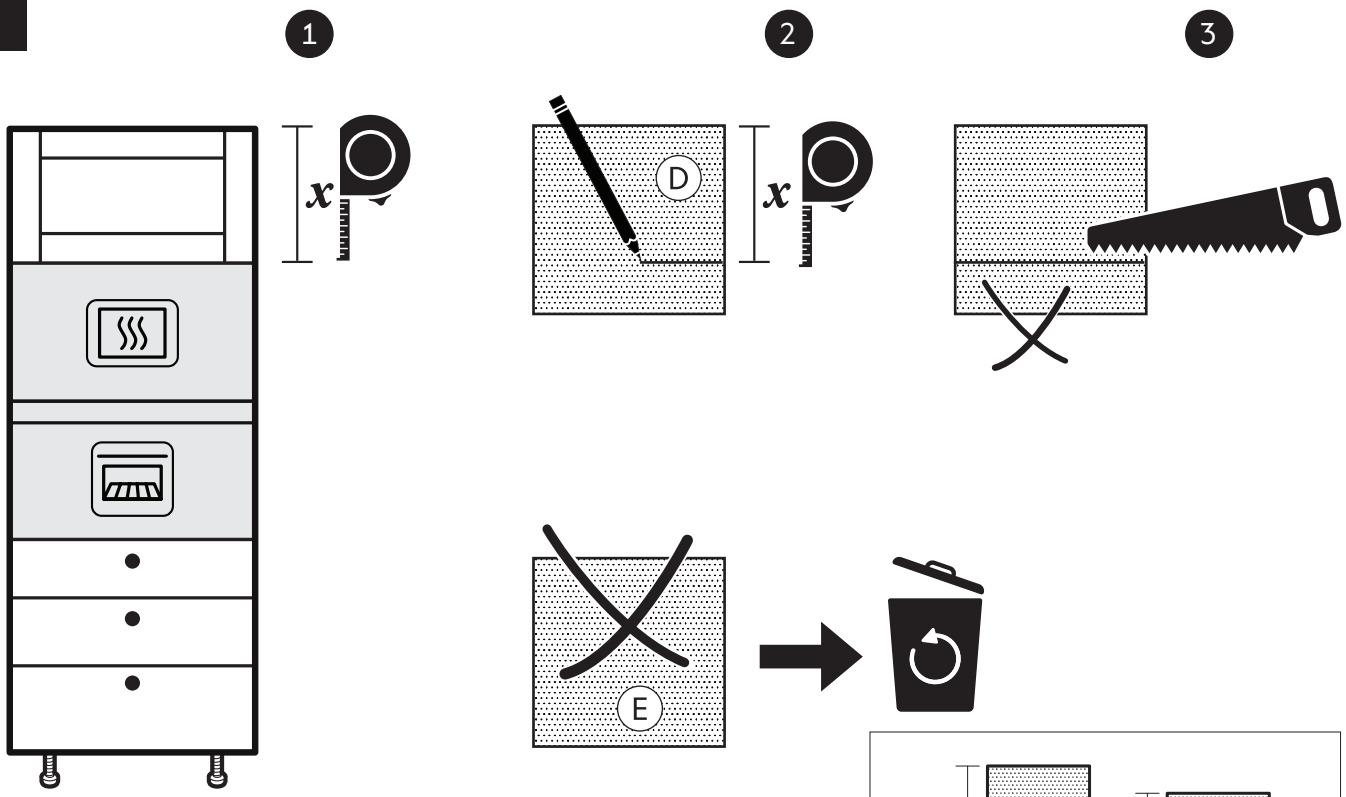


9

7

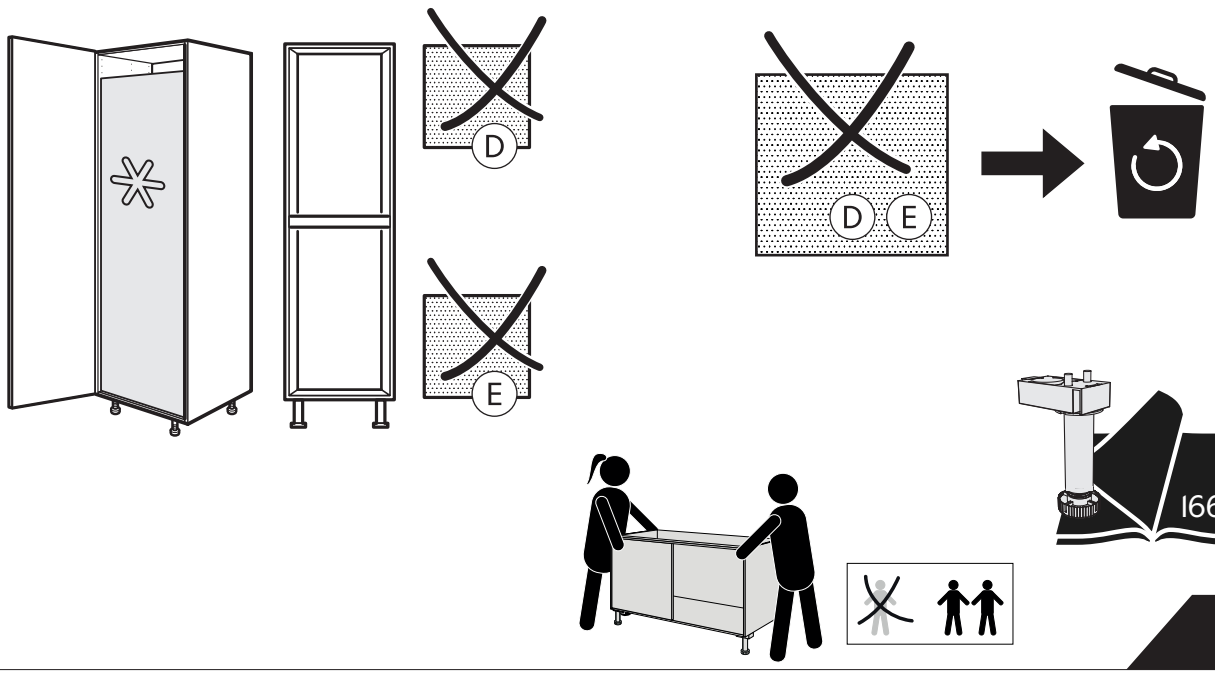


10

8

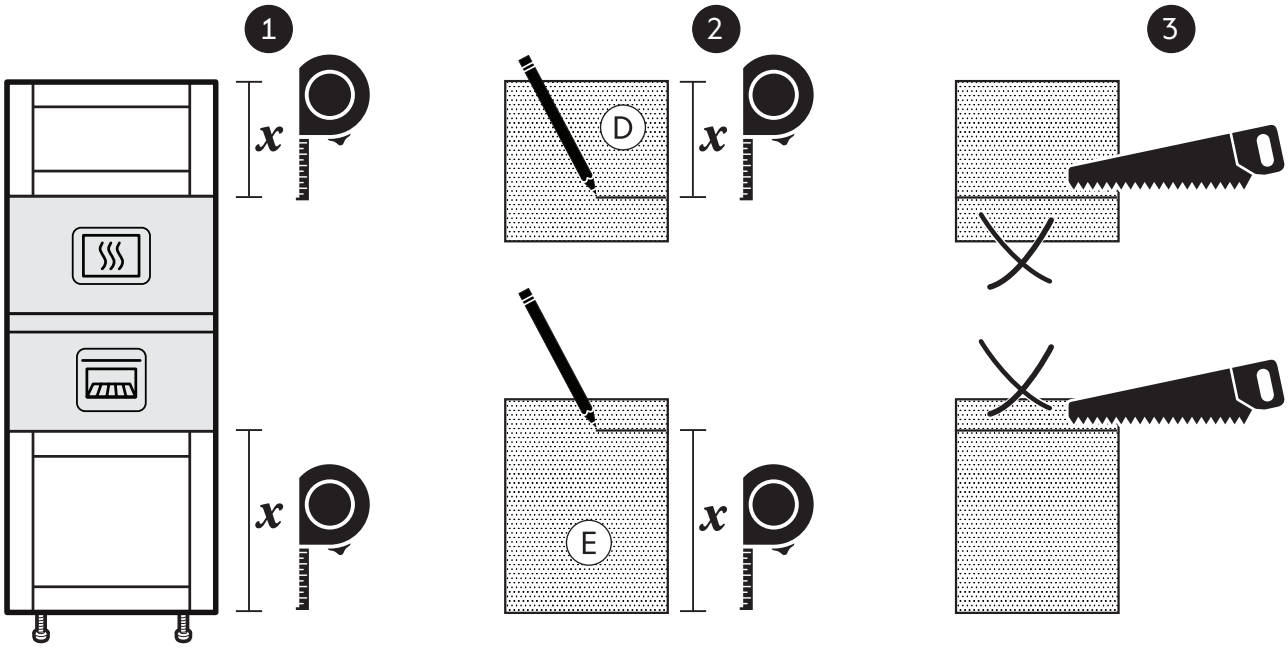


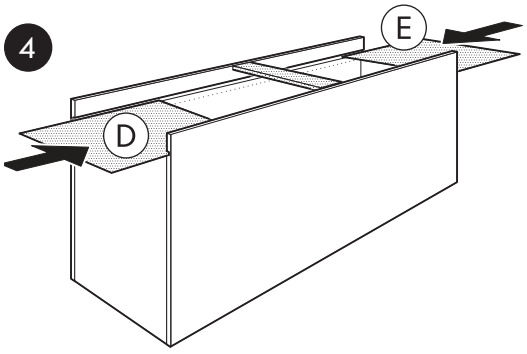


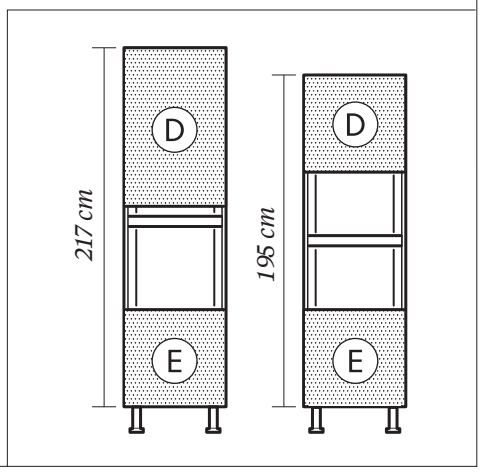


9

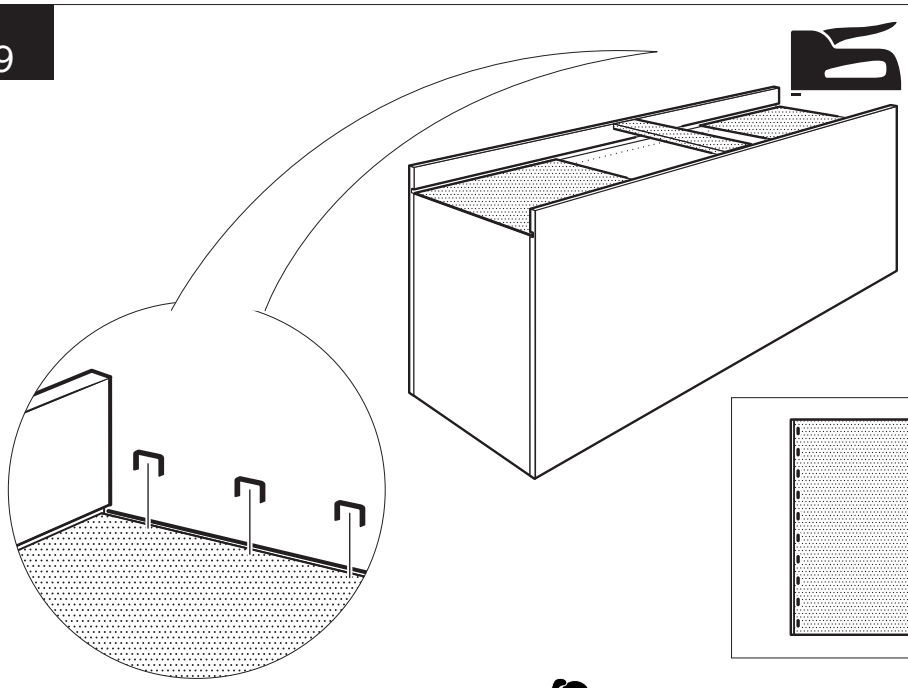

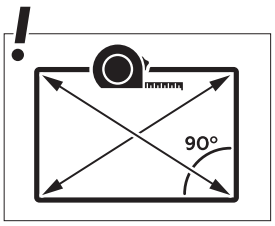


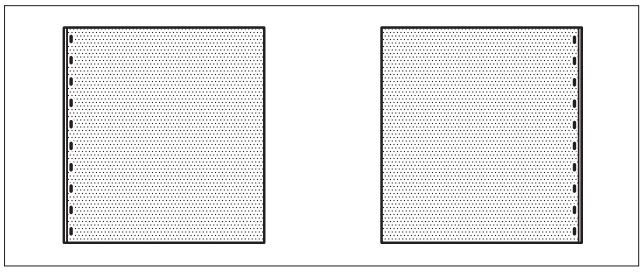

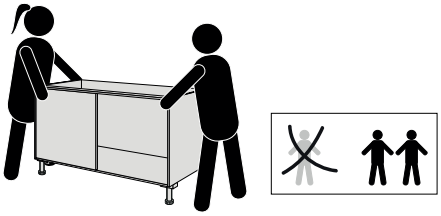

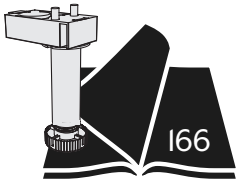

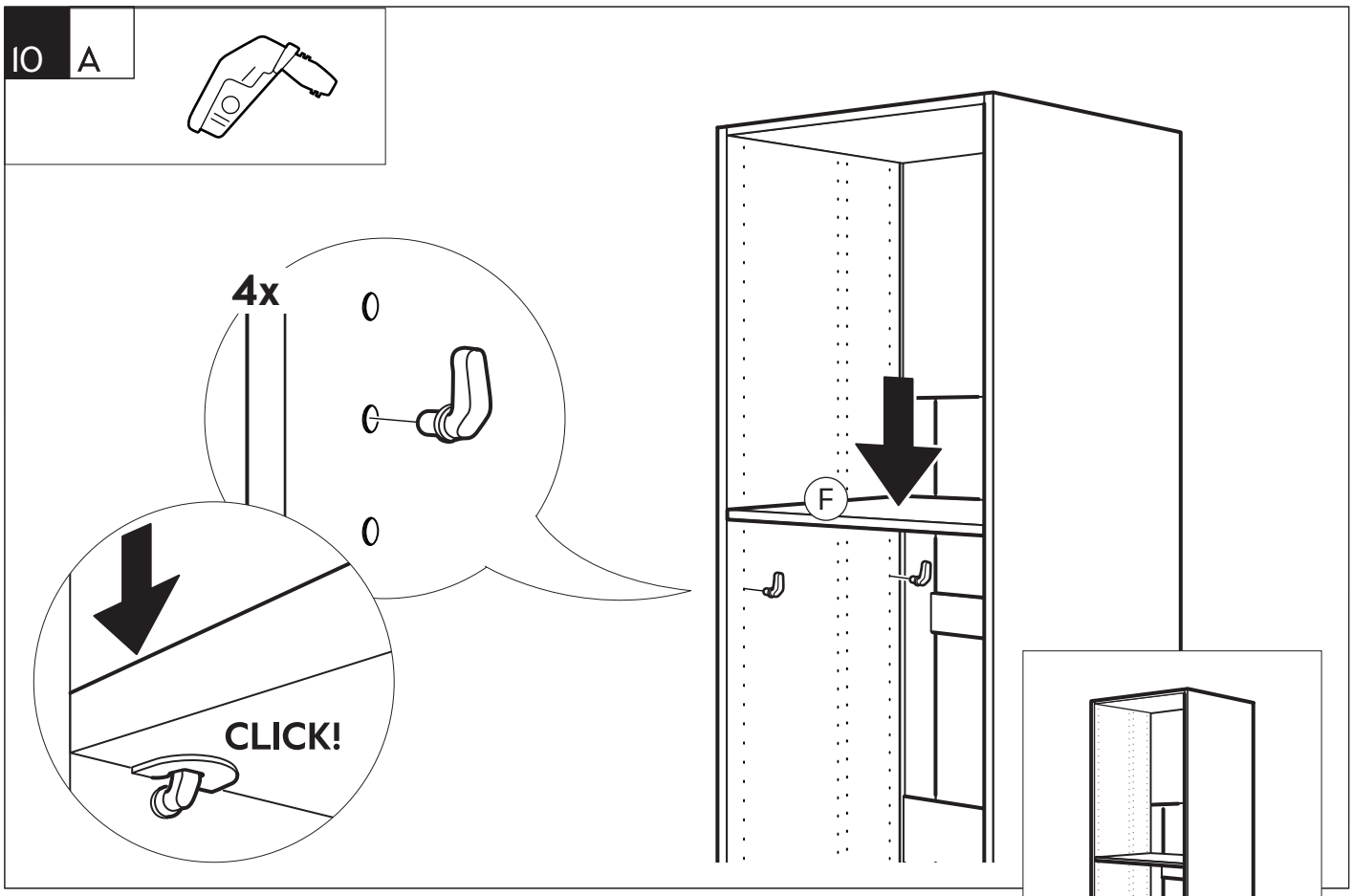
10 A
4x
CLICK!
F

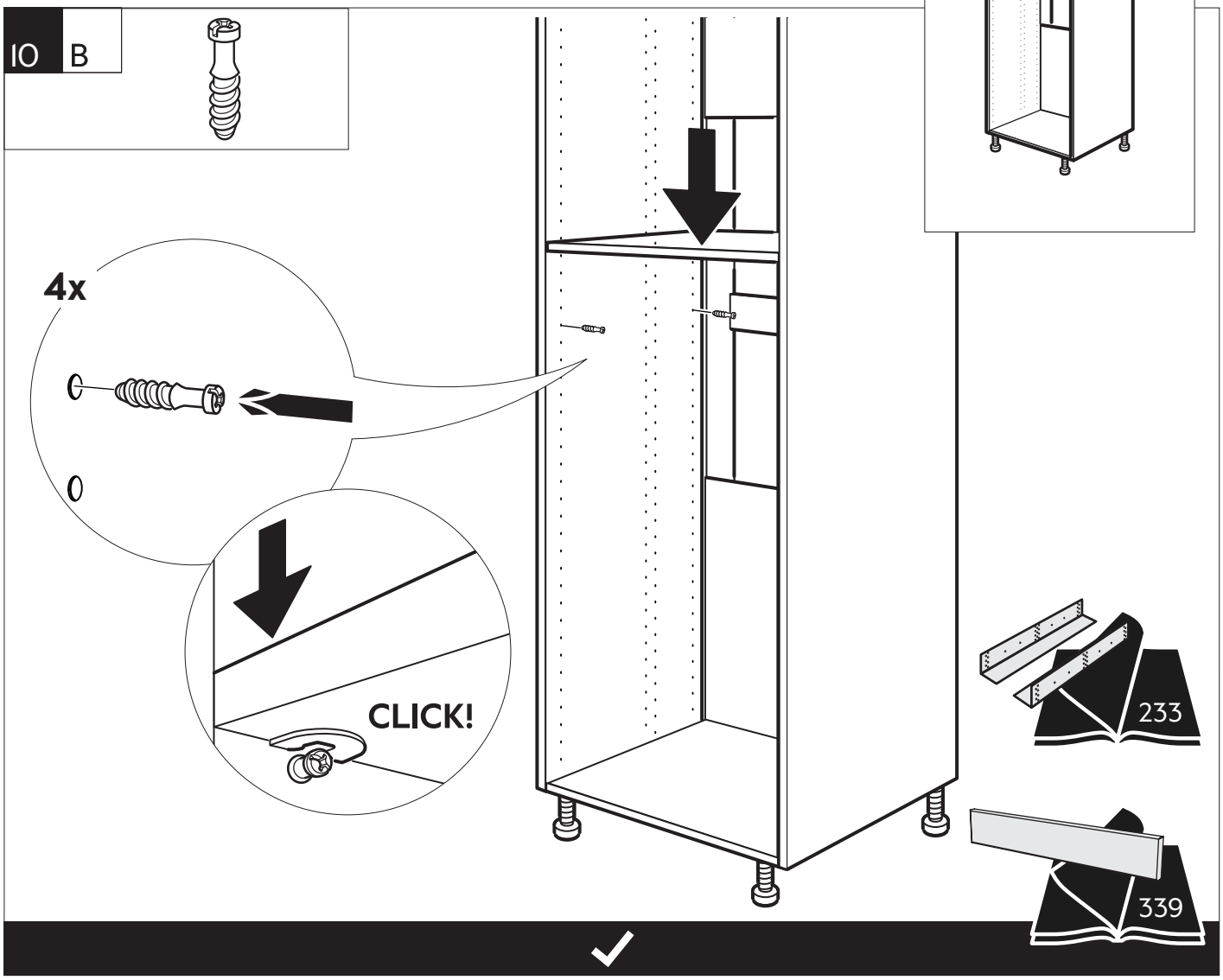
10 B
4x
CLICK!
233
339

**SE** 125 cm högskåp för integrerade vitvaror

**DK** 125 cm højskab til integreret hvidevarer

**NO** 125 cm høyskap for integrerte hvitevarer

**FI** 125 kaappi integroiduille kodinkoneille

**EN** 125 cm cabinet for integrated appliances

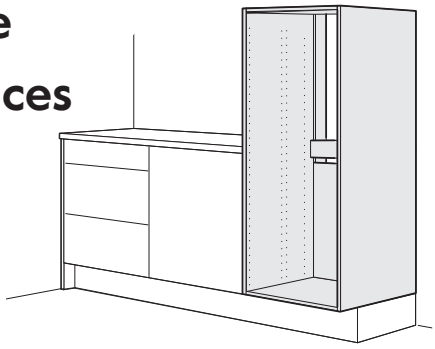

| |
|---|
| E25906012502 |
| E25906012505 |
| 60x125 |

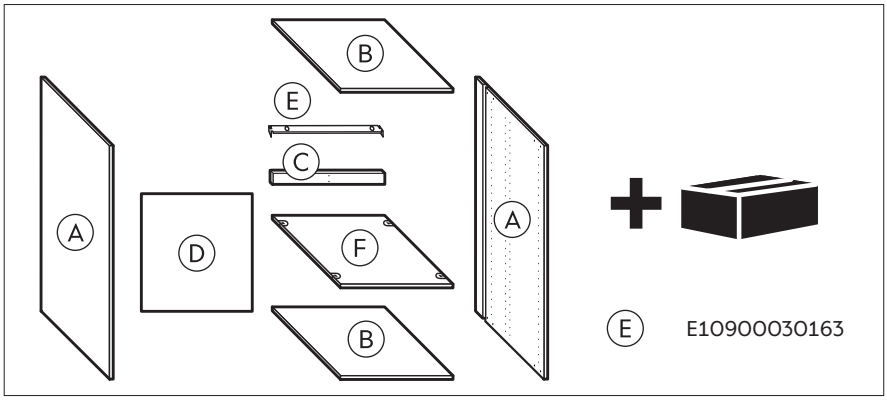


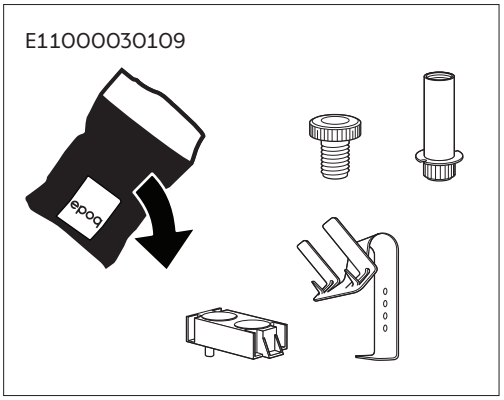


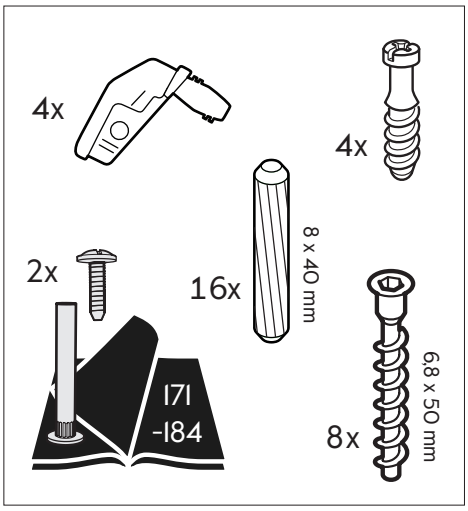


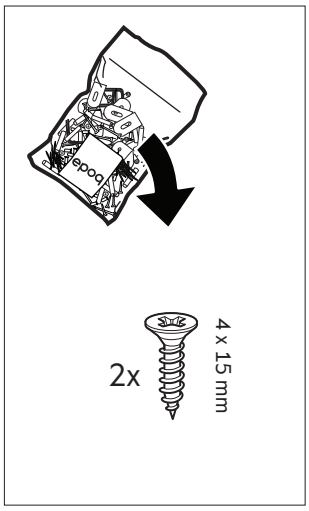


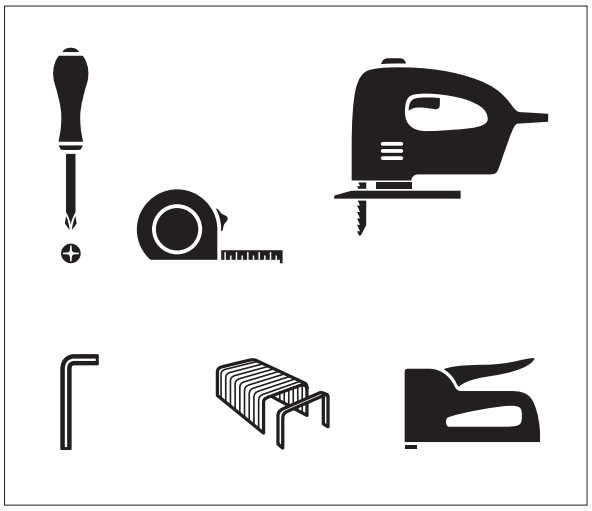

1

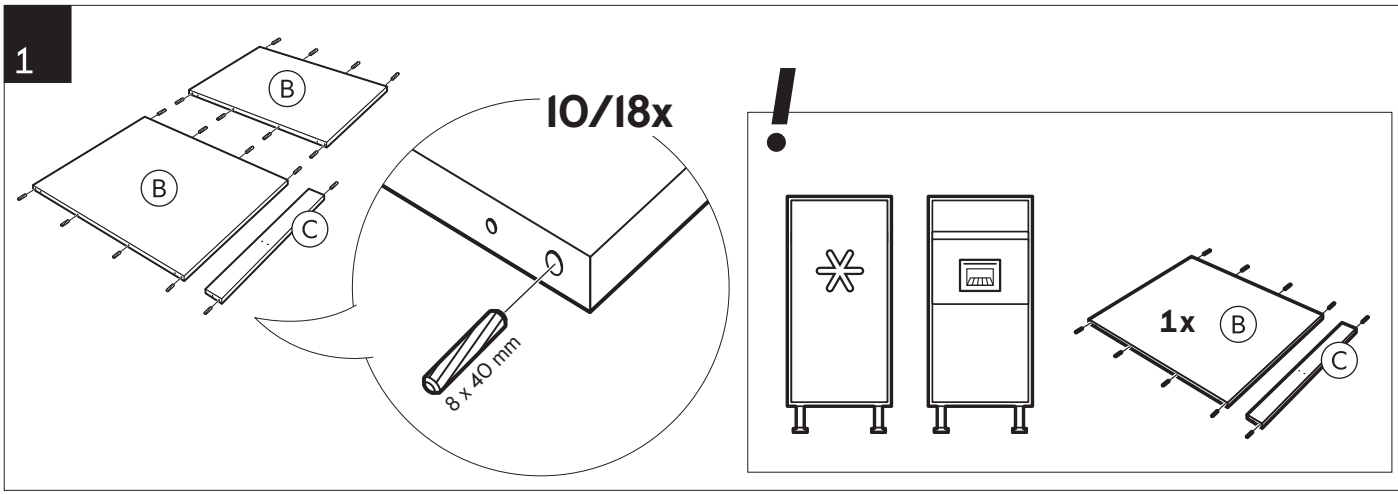

2

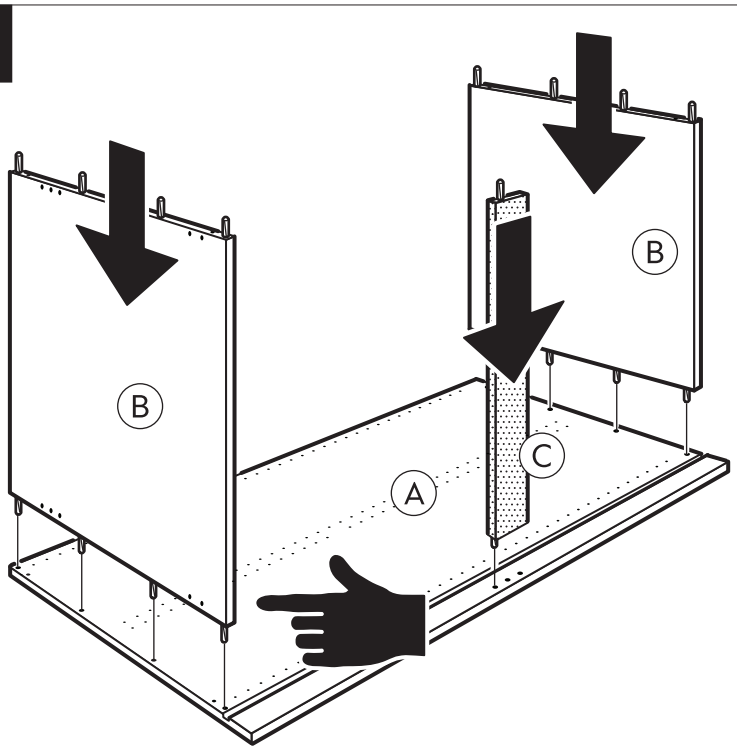


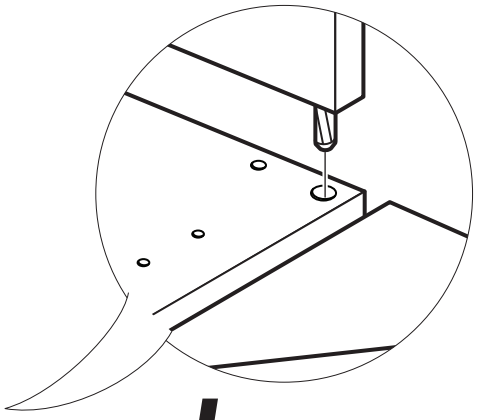

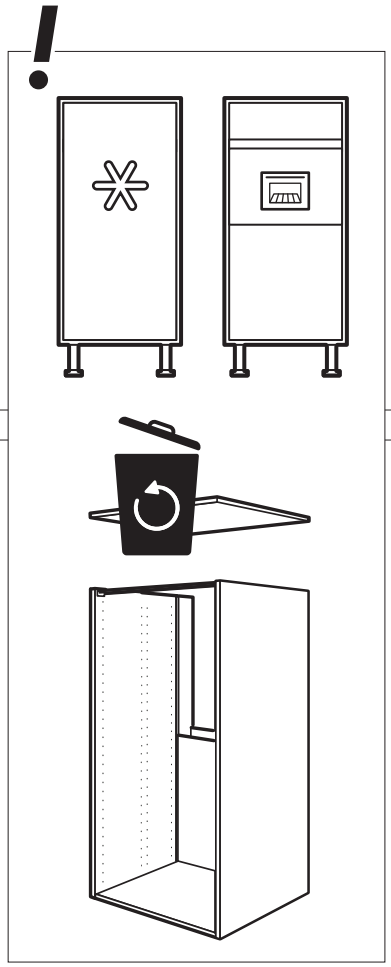

3

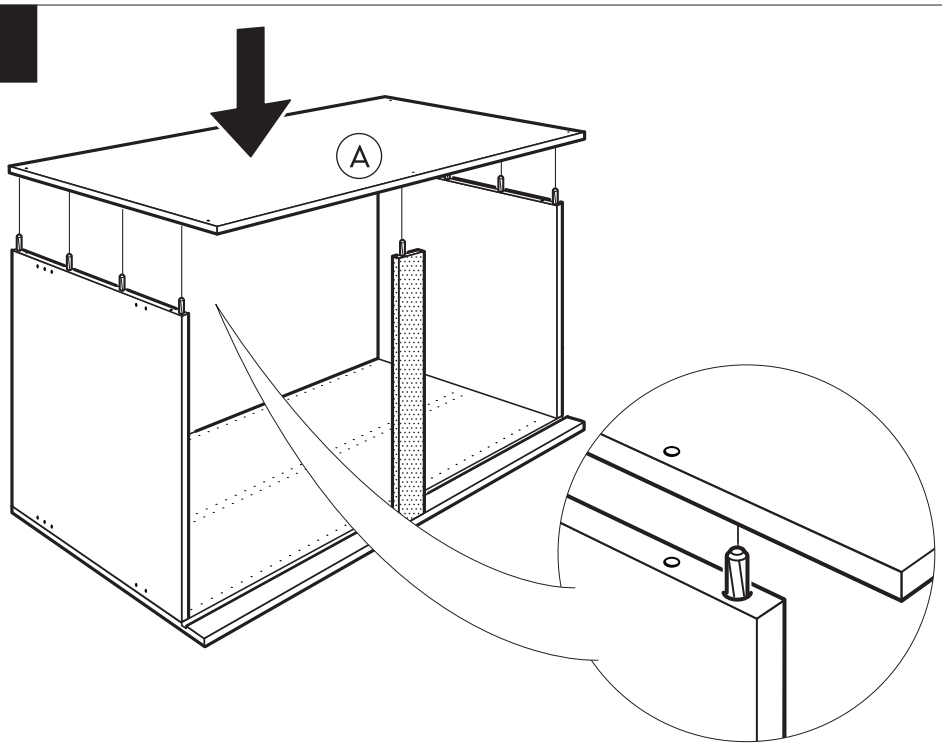


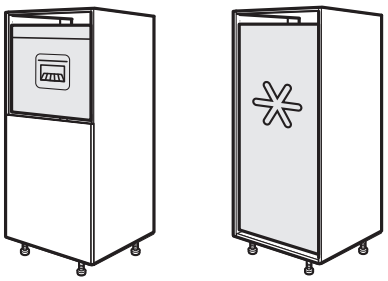

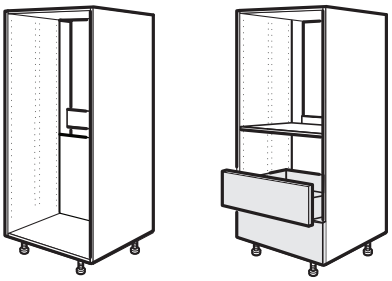

5

4

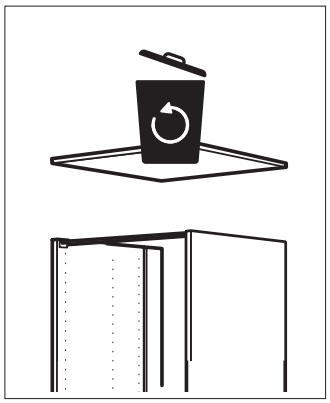

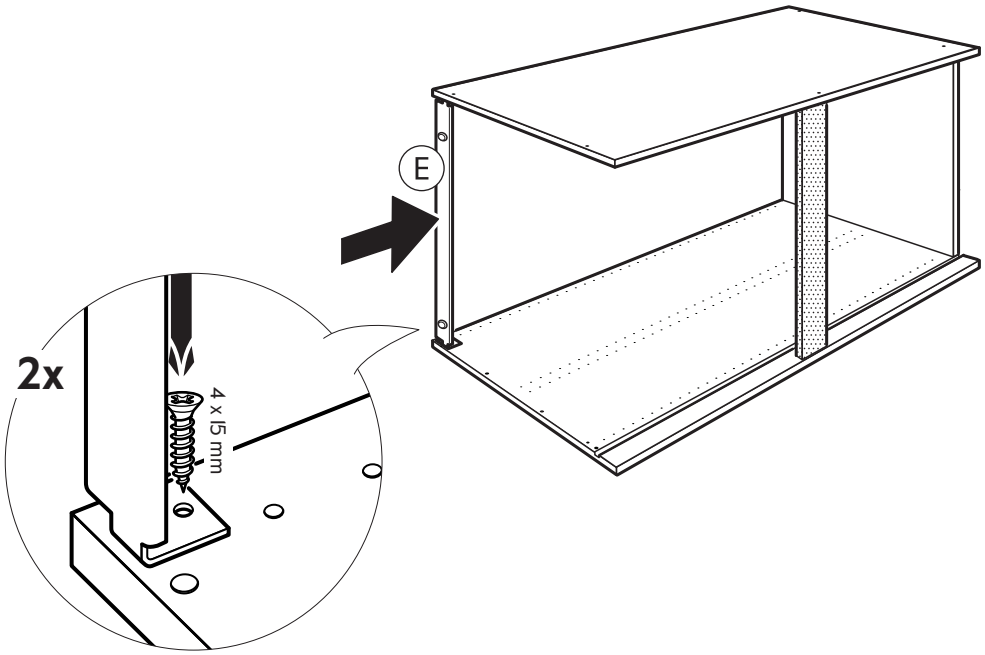


5

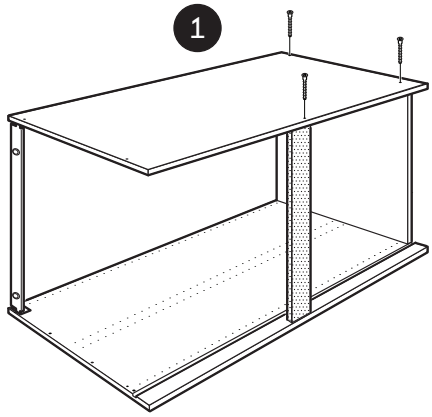


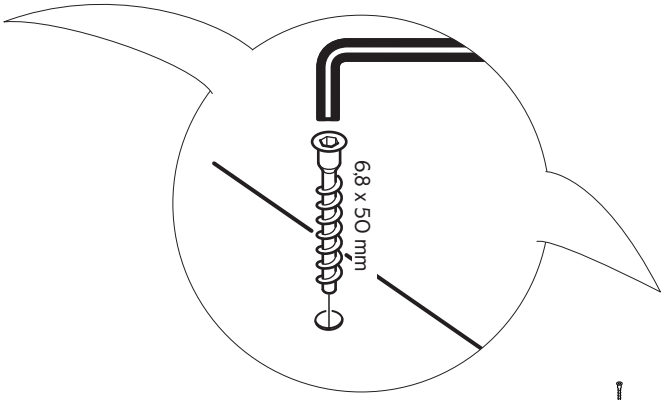


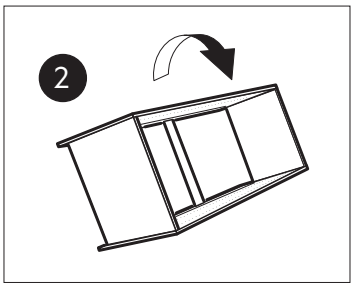


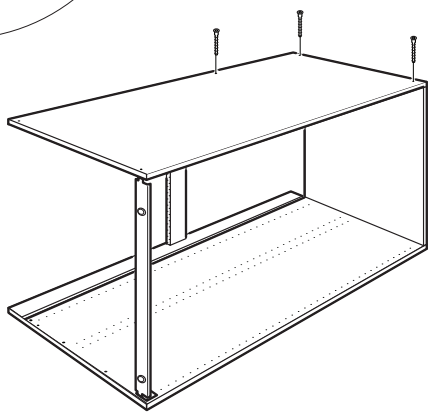


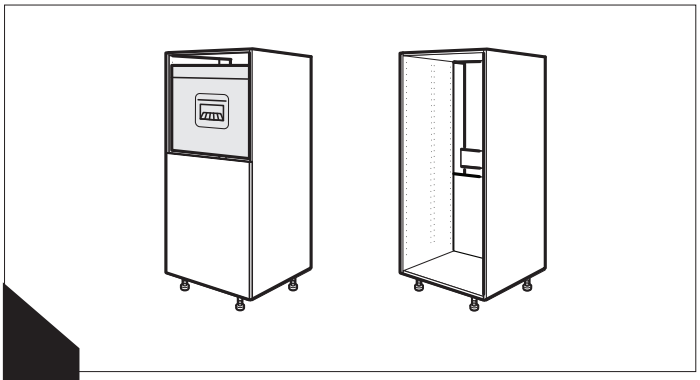

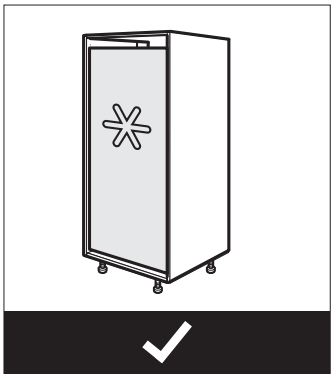

7

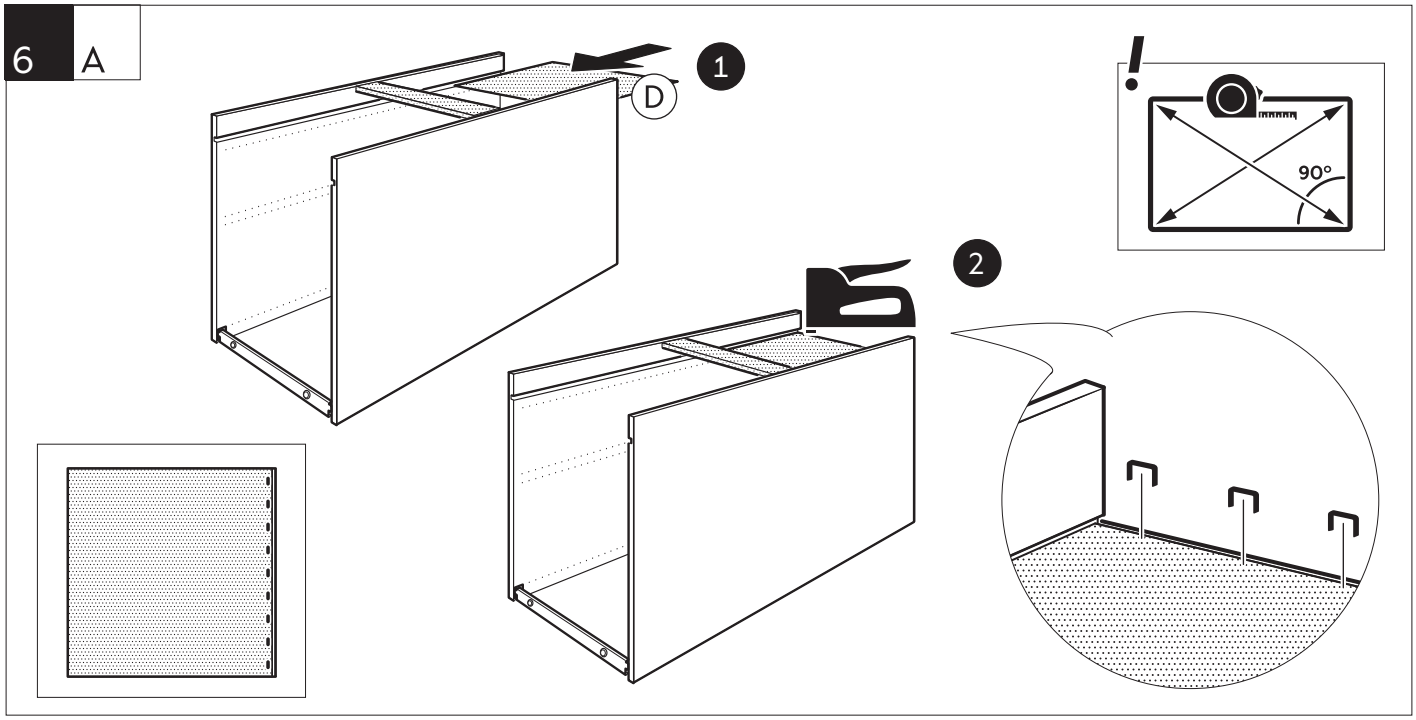
6 A
D
1
2
!
90°

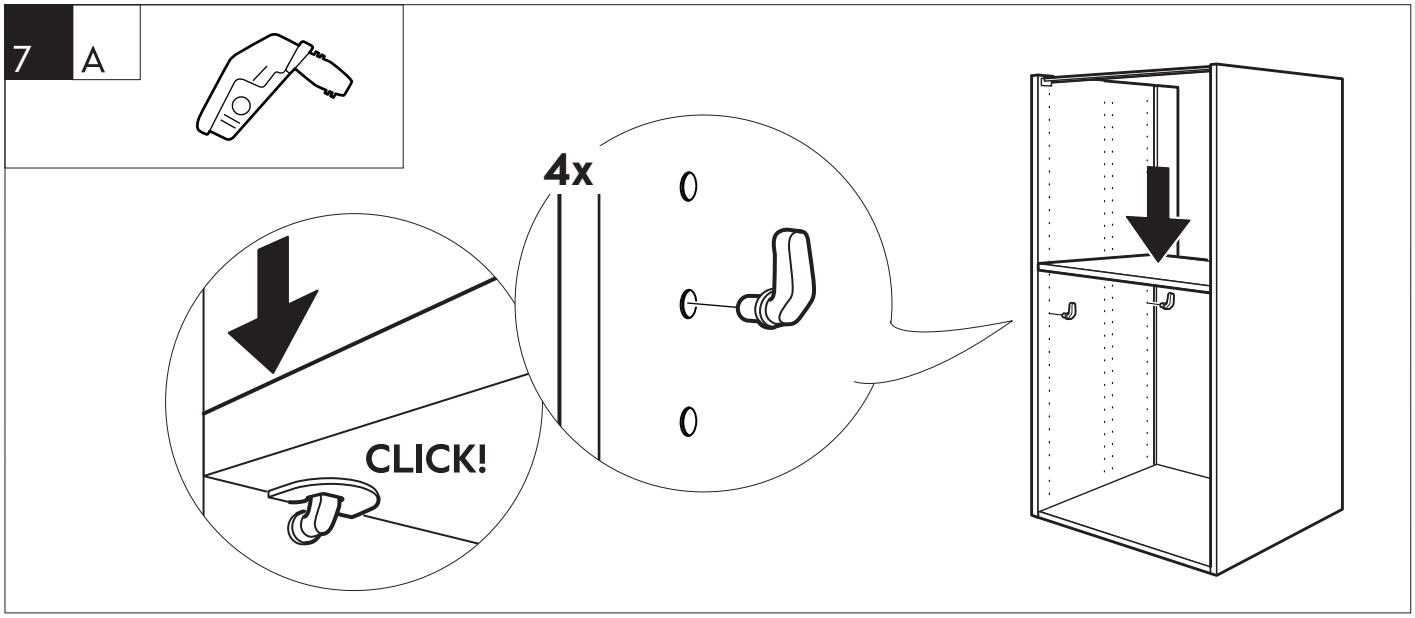
7 A
4x
CLICK!

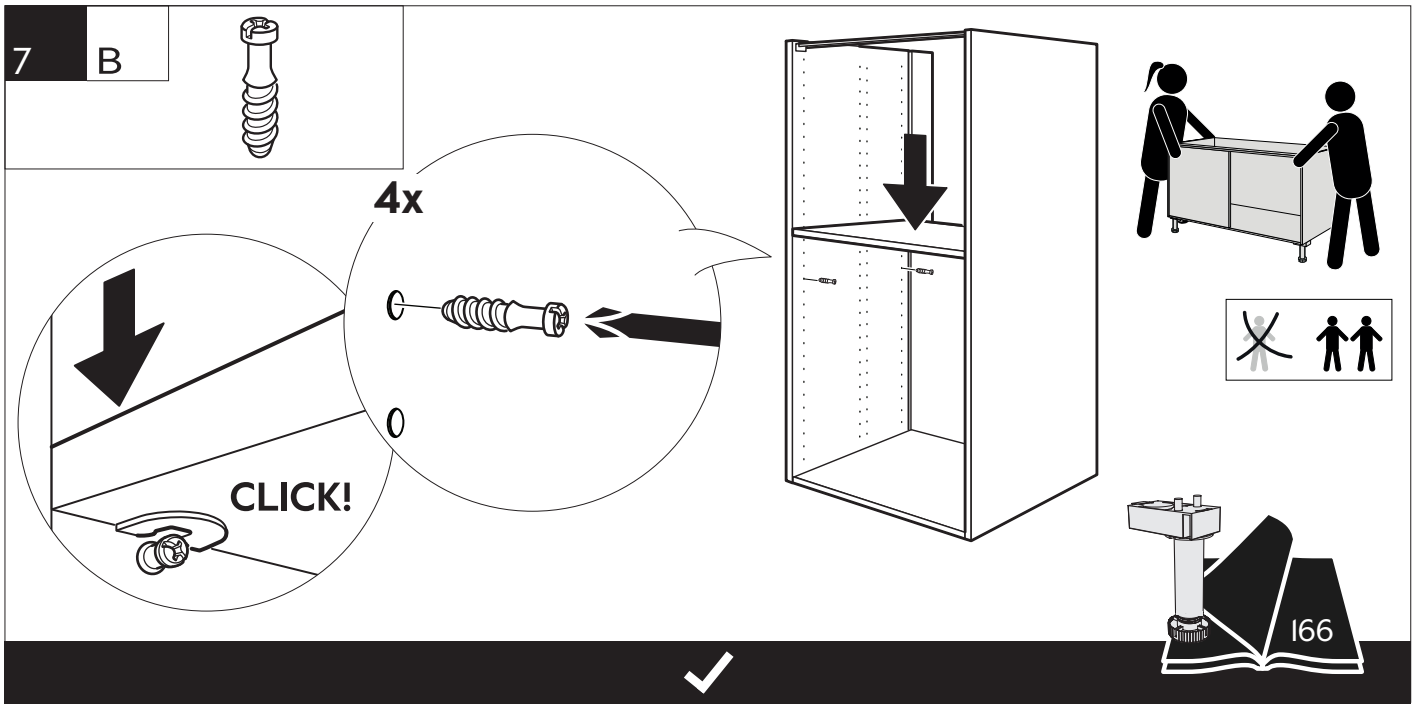
7 B
4x
CLICK!
166

# 2.

## Kapitel - Kapittel - Kappale - Chapter

Montering av **Click** skåp

Montering af **Click** skab

Montering av **Click** skap

**Click**-kaapin kokoaminen

Mounting the **Click** cabinets

assembled with

three spine

**SE** Kontroll vid montering av click skåp

**DK** Kontrol ved montering af click skab

**NO** Kontroll ved montering av click skap

**FI** Huomioitavaa click-runkojen asennuksessa

**EN** Check when mounting click cabinets

assembled with three spine

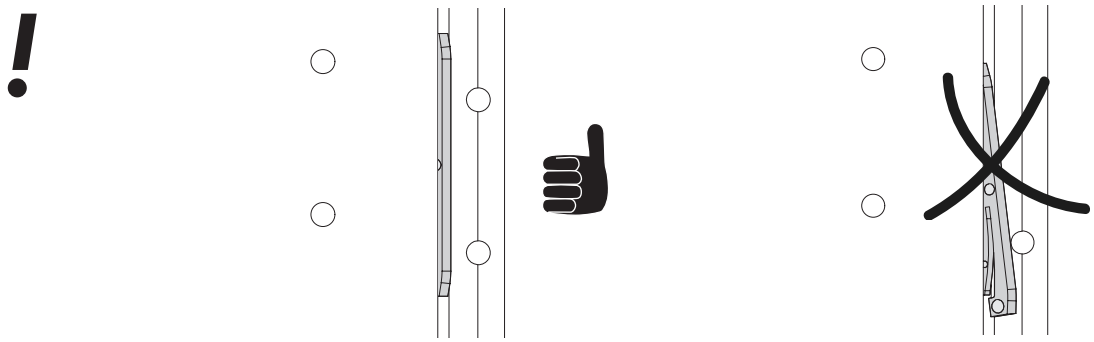

1

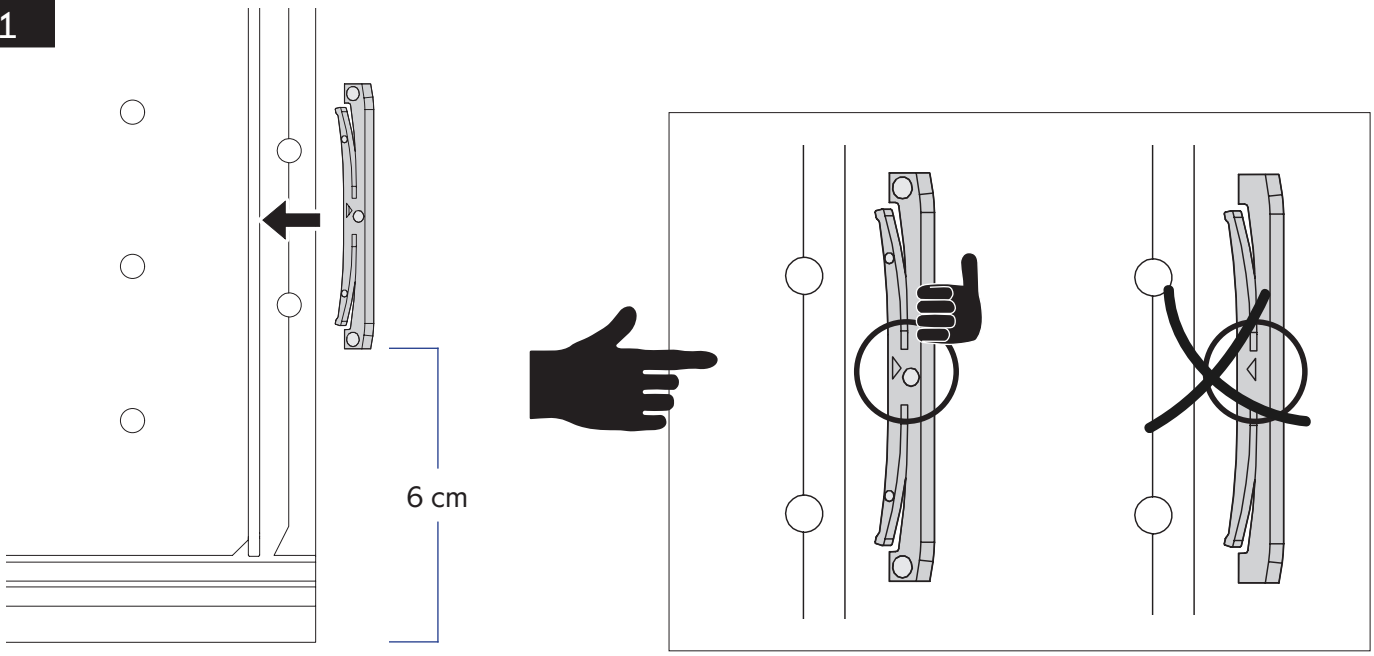


2

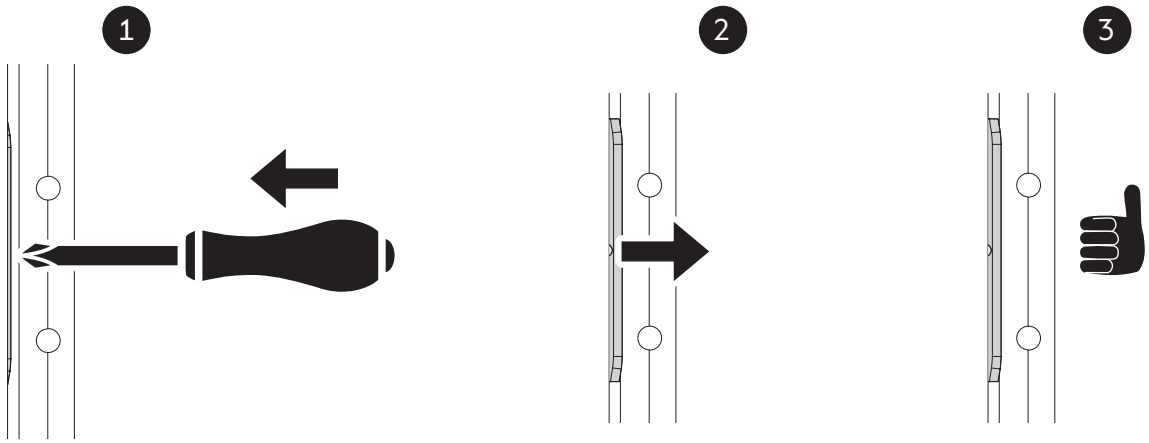

SE **Demontering av click**

DK **Afmontering af click**

NO **Demontering av click**

FI **Click-kaapin purkaminen**

EN **Disassembly of click**

assembled with three spine

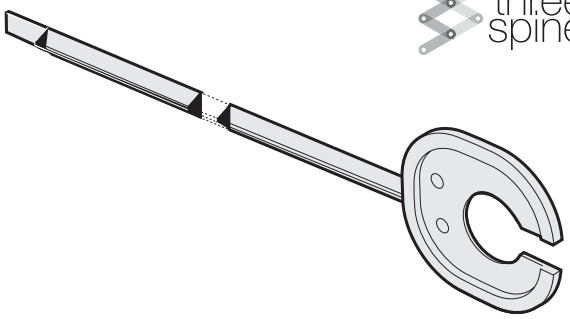

| Går ej att demontera - Ikke at demontere - Kan ikke demonteres - Ei ole mahdollista purkaa - Cannot be disassembled | | | | | |
|---|---|---|---|---|---|
| E55006003102 | E55009007002 | E55206005702 | E55206004502 | E55206003502 | E55206002202 |
| E55006003105 | E55009007005 | E55206005705 | E55206004505 | E55206003505 | E55206002205 |

1

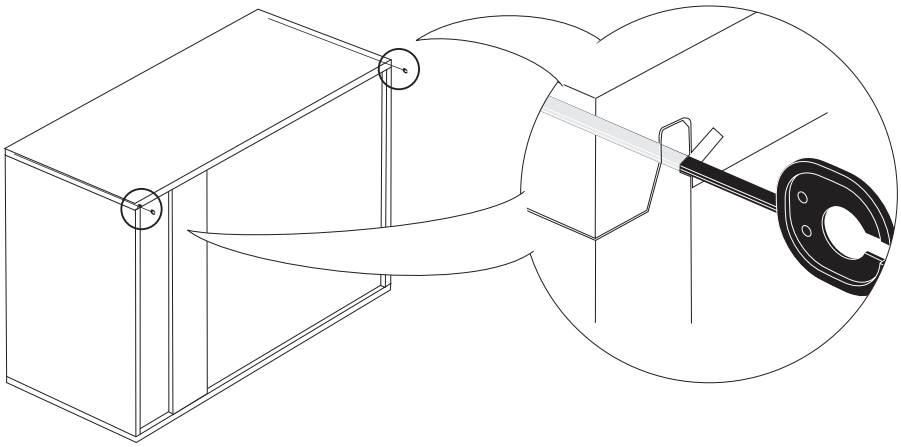

!

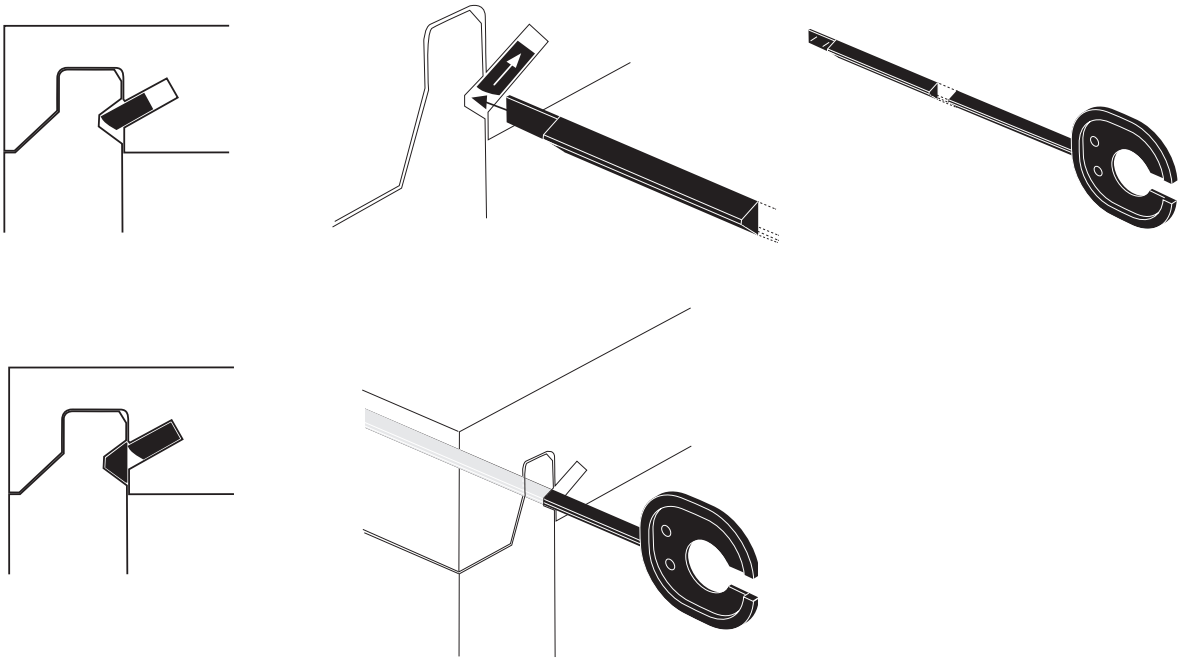

2

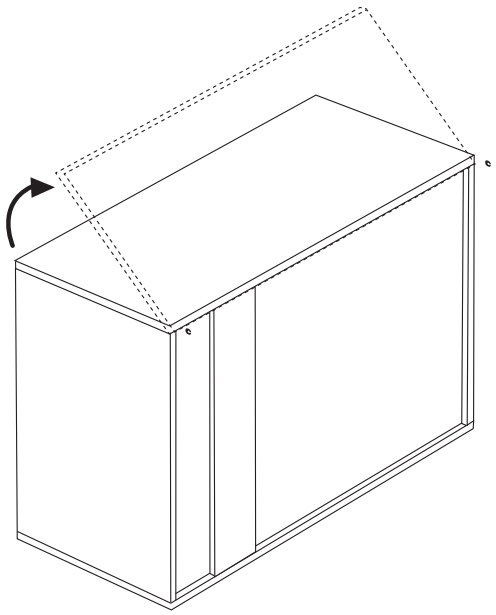

3

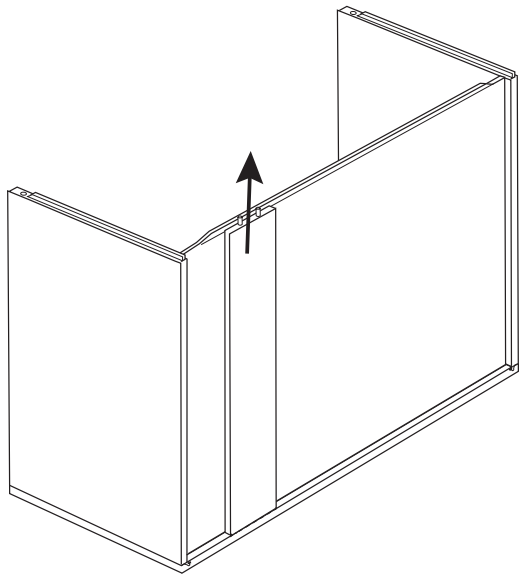

4

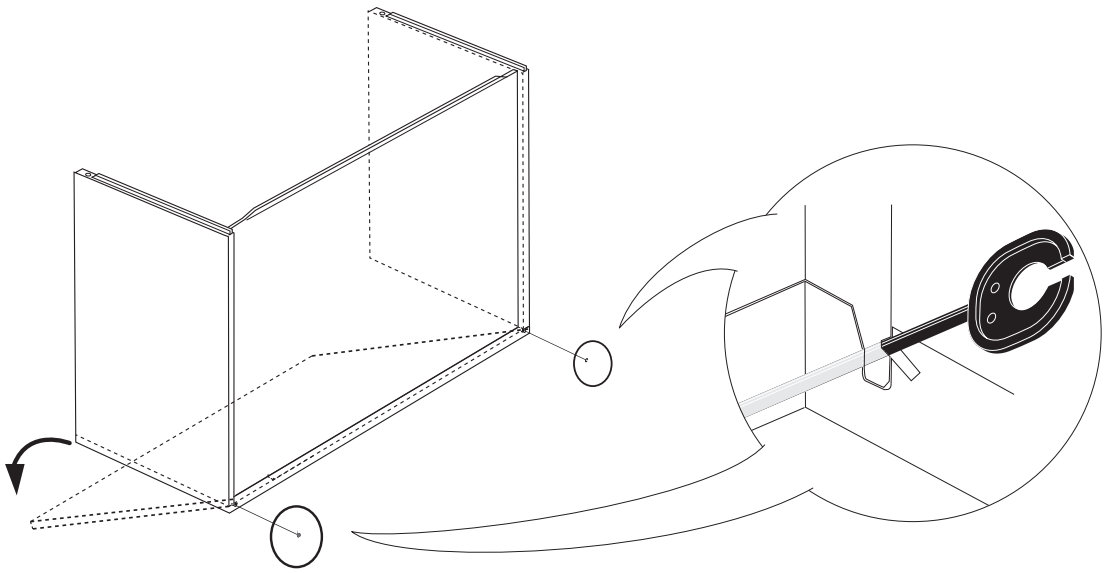

5

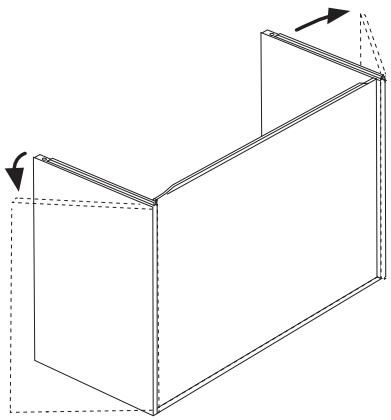

SE **Hörnbänkskåp 90**

DK **Hjørneunderskab 90**

NO **Benkehjørneskap 90**

FI **Kulmapöytäkaappi 90**

EN **Corner base cabinet 90**

assembled with

three spine

| |
|---|
| E55009007002 |
| E55009007005 |
| 90x70 |

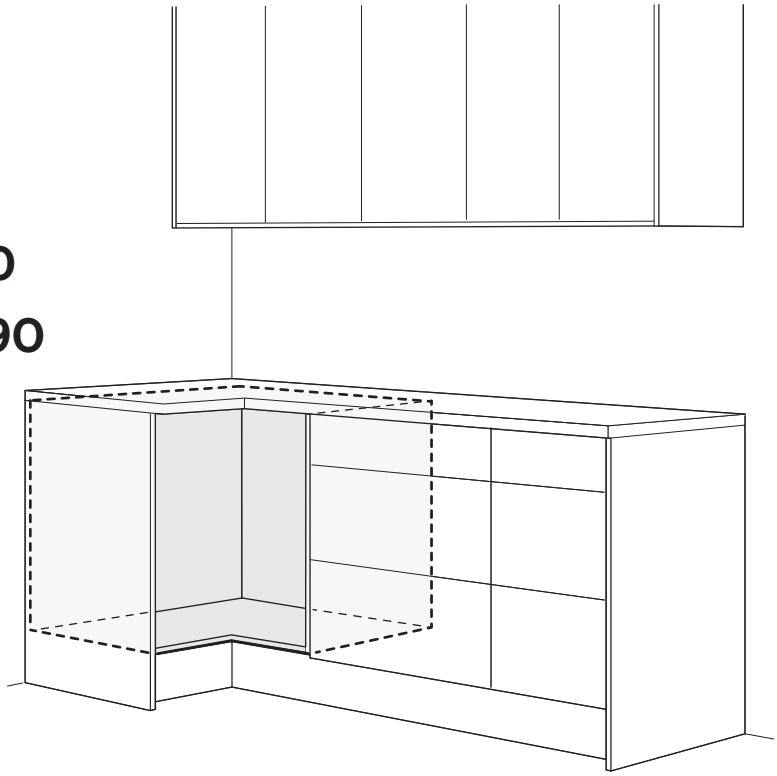

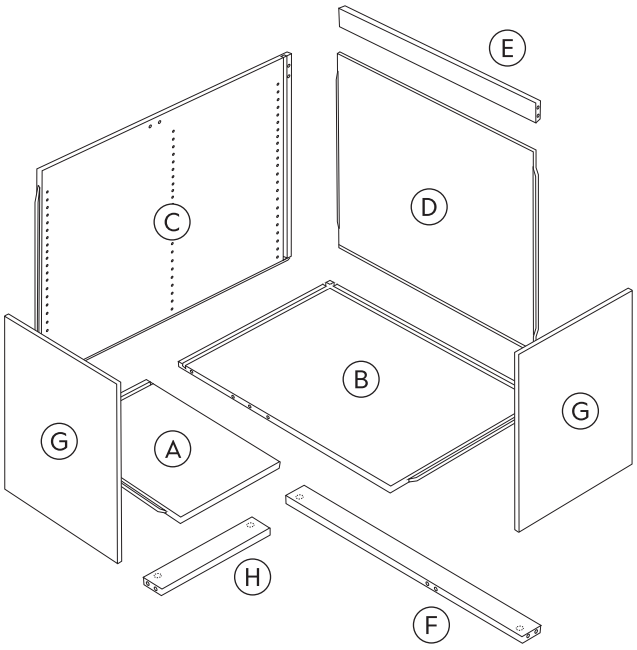

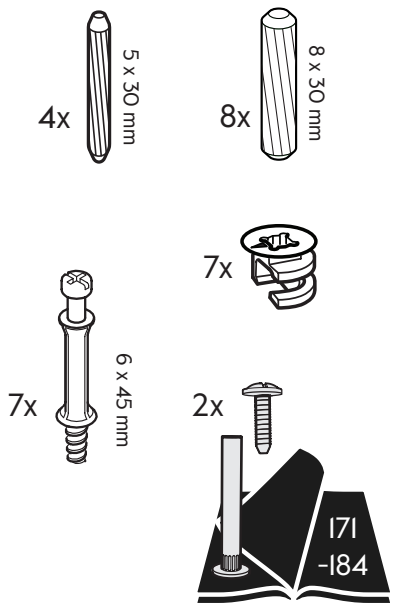


1

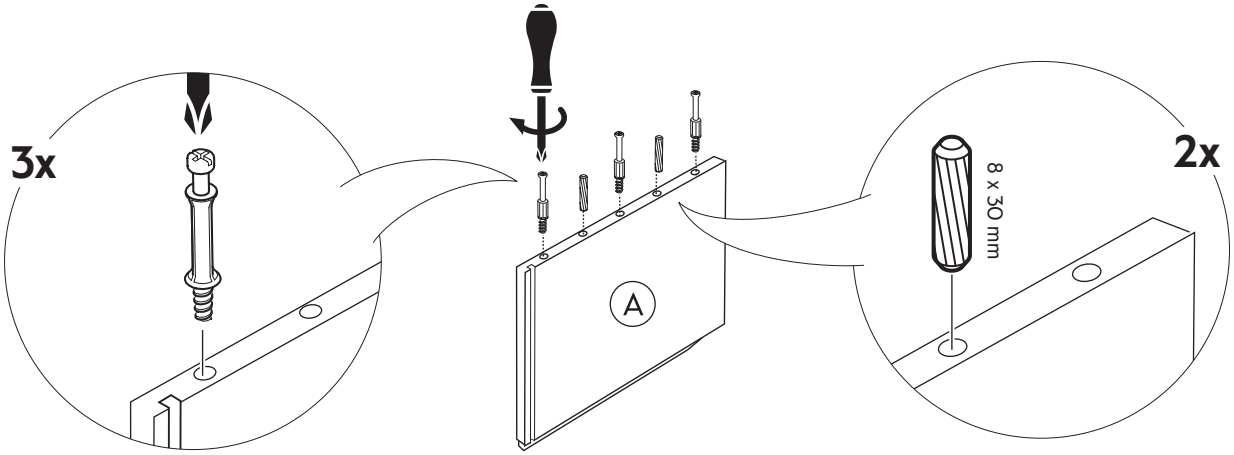


CLICK

2

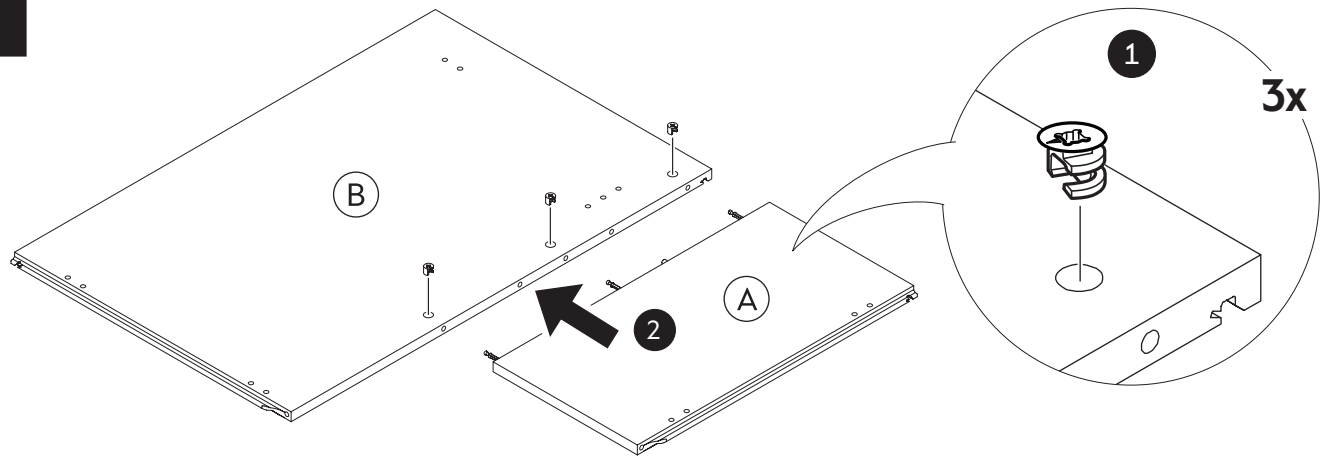


3

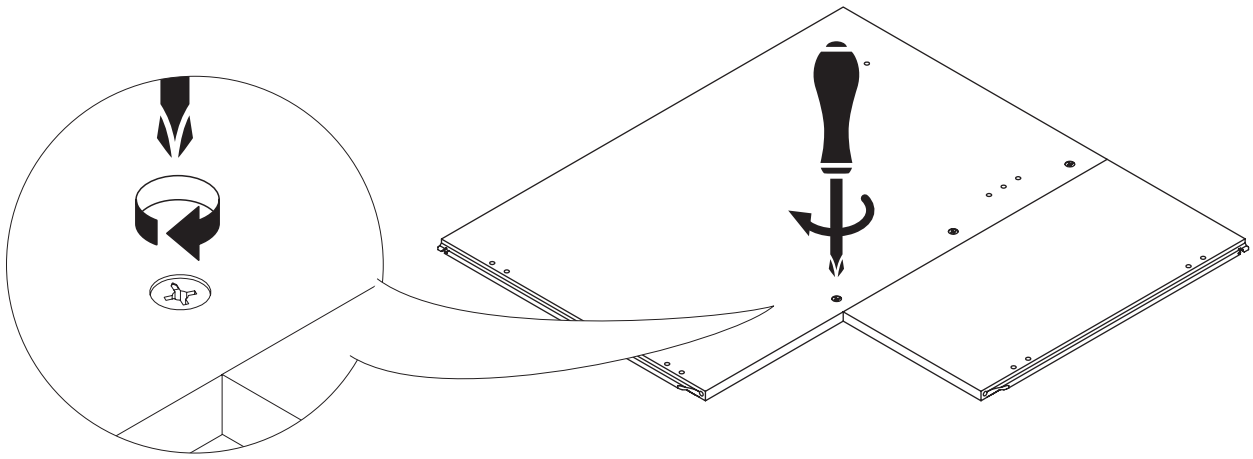

4

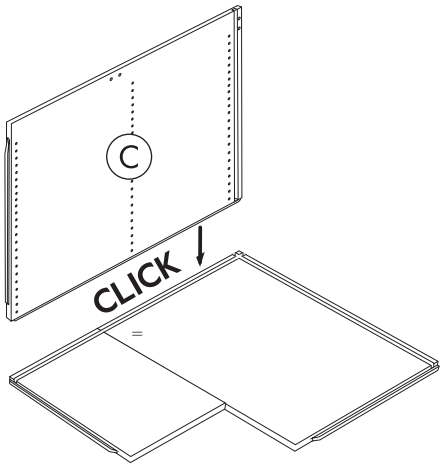


5

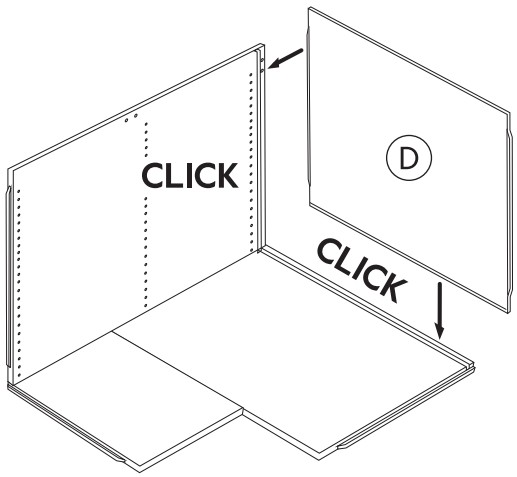


6

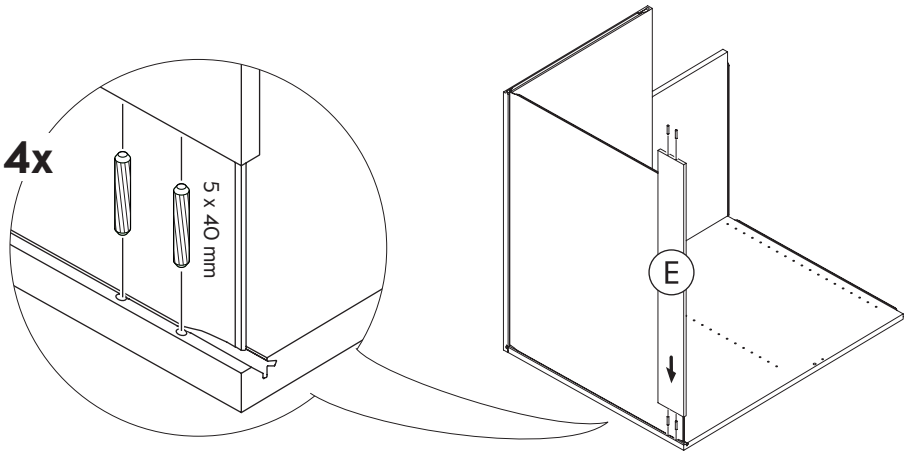

7

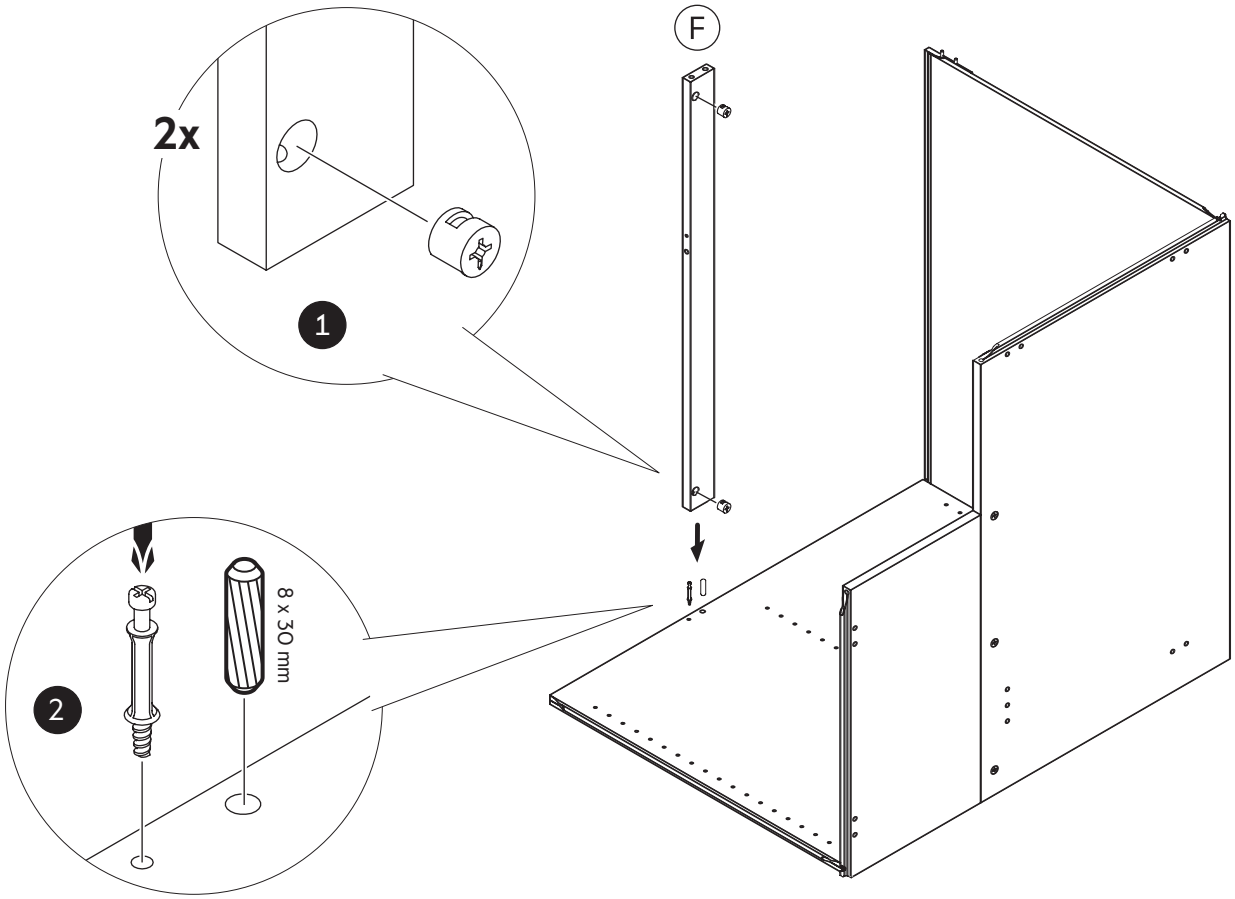


8

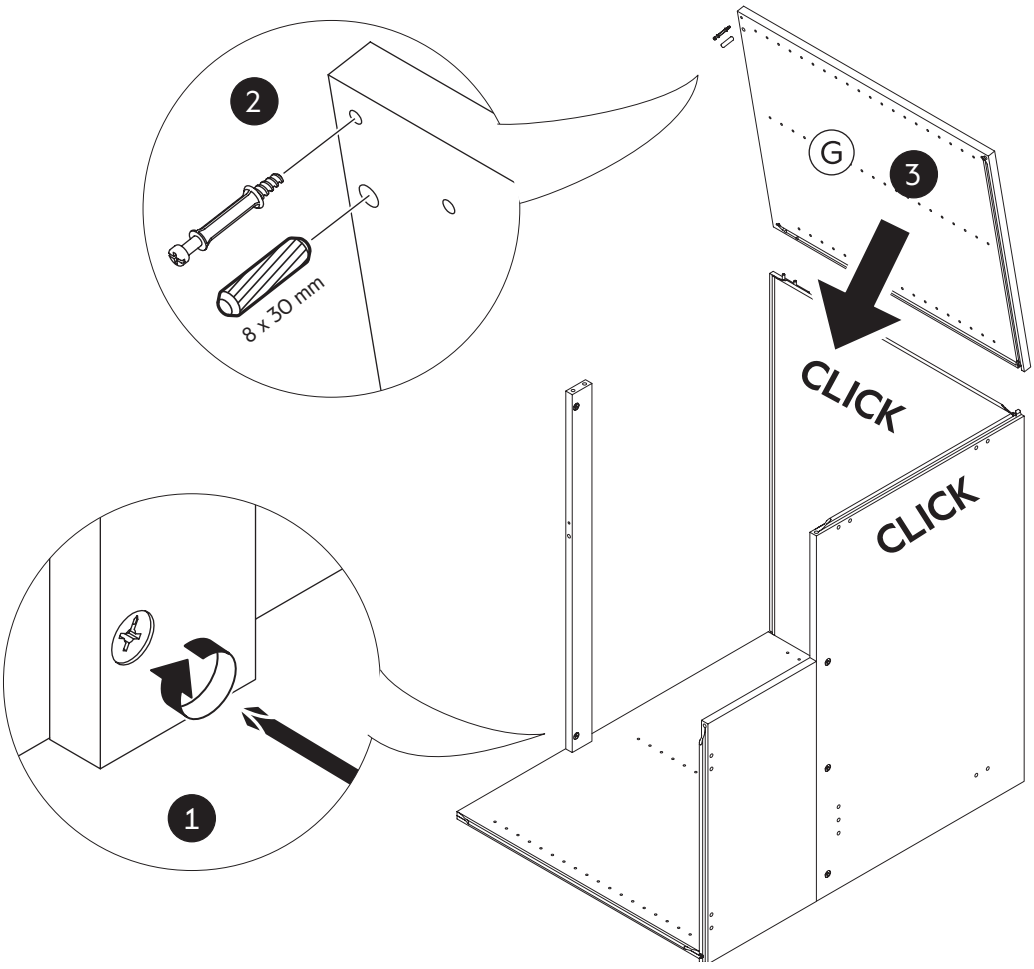

9

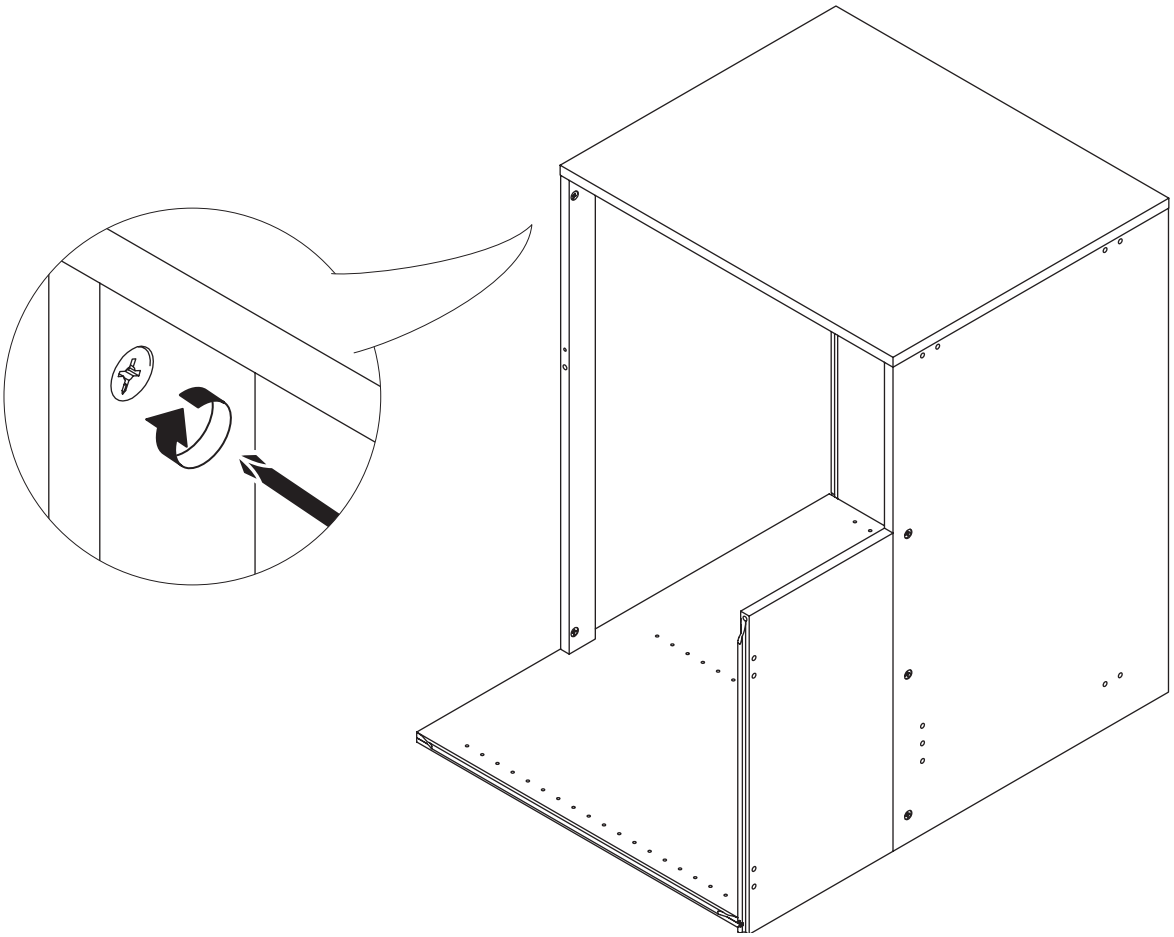

10

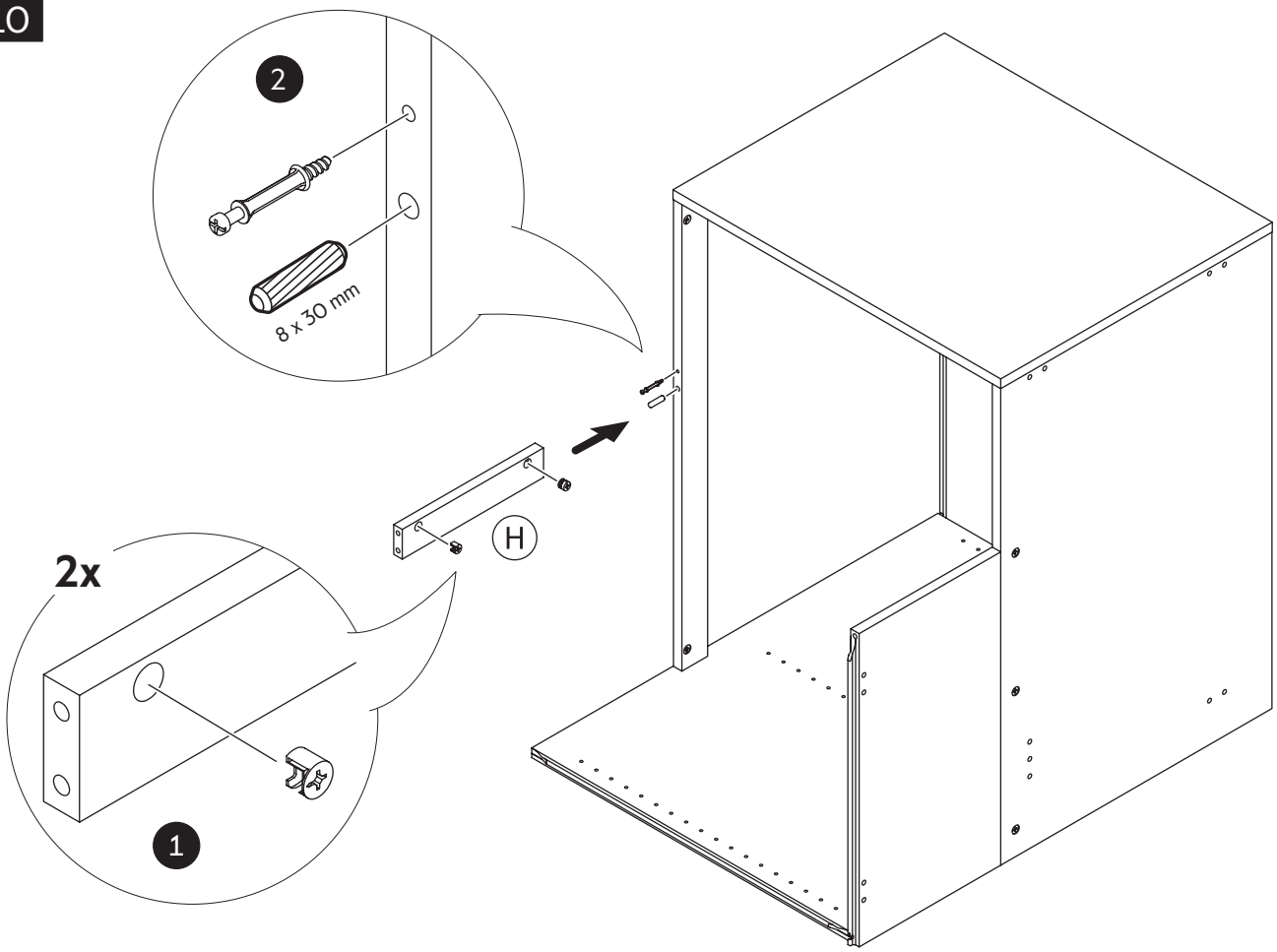

11

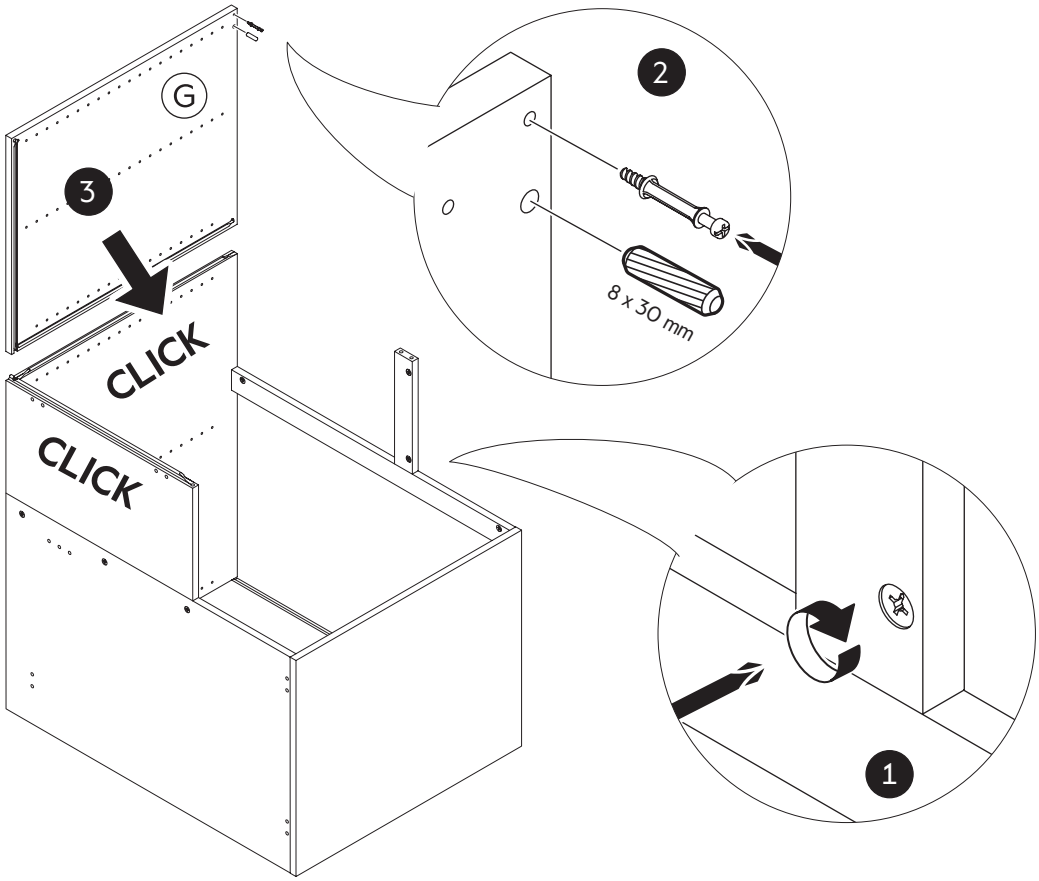


12

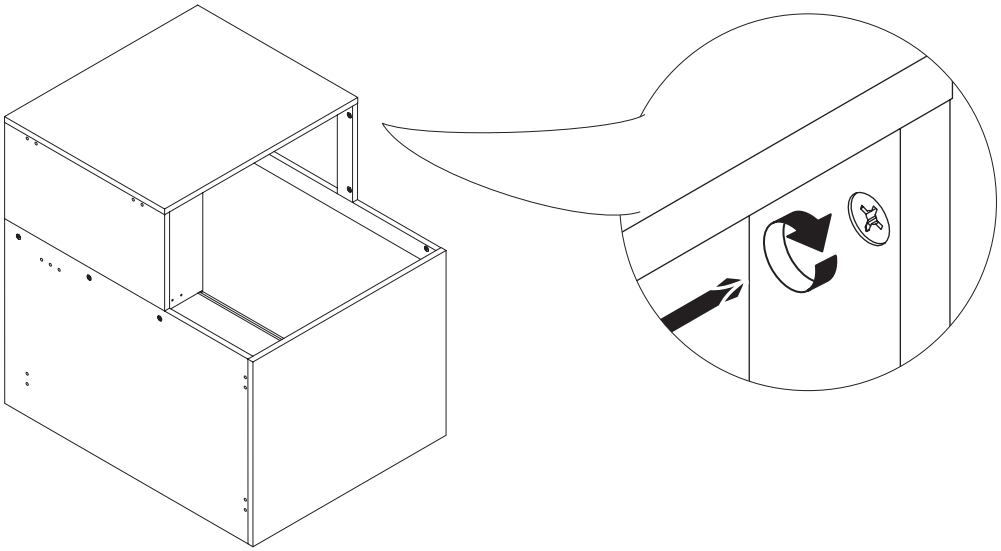

13

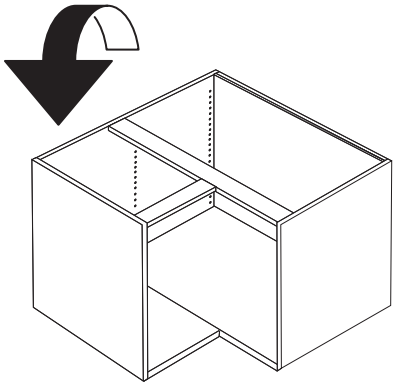

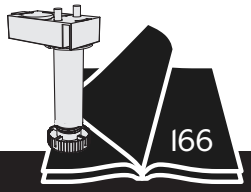


CLICK

SE **Hörnbänkskåp 100/120**

DK **Hjørneunderskab 100/120**

NO **Benkehjørneskap 100/120**

FI **Kulmapöytäkaappi 100/120**

EN **Base corner 100/120**

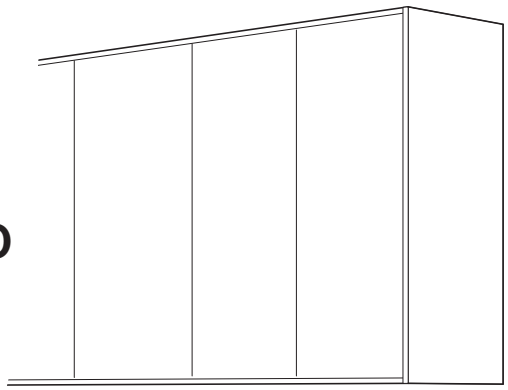

assembled with three spine

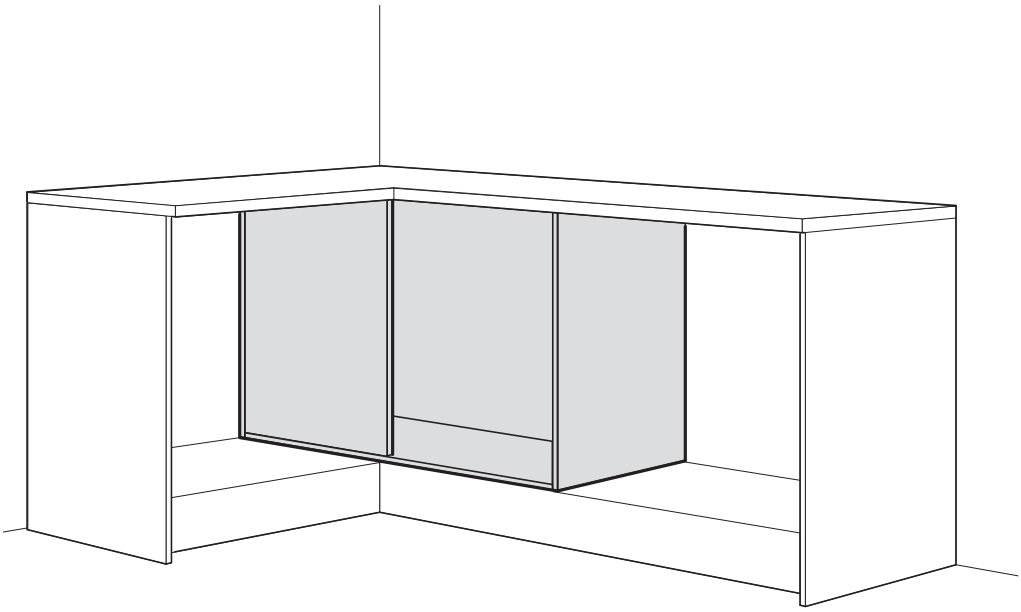

| | |
|---|---|
| E65010007002 | E65012007002 |
| E65010007005 | E65012007005 |
| 100x70 | 120x70 |

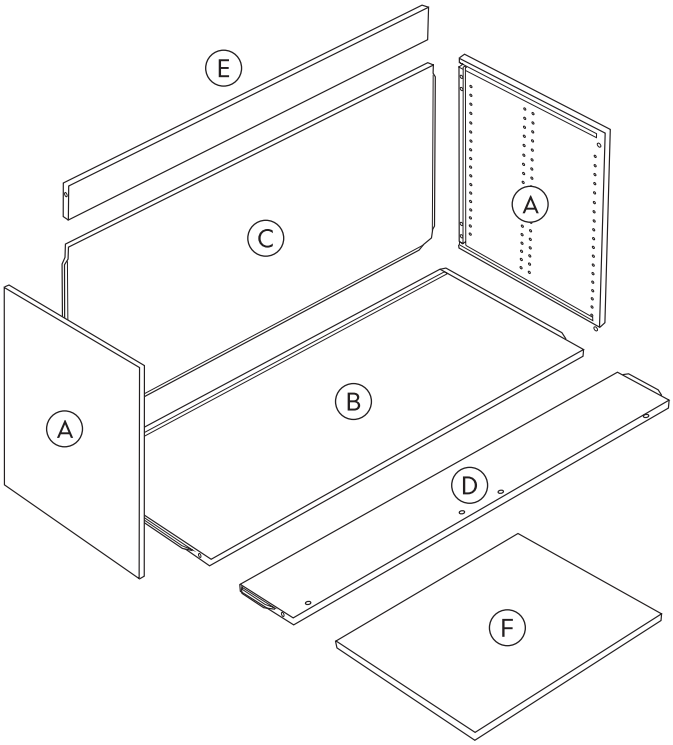

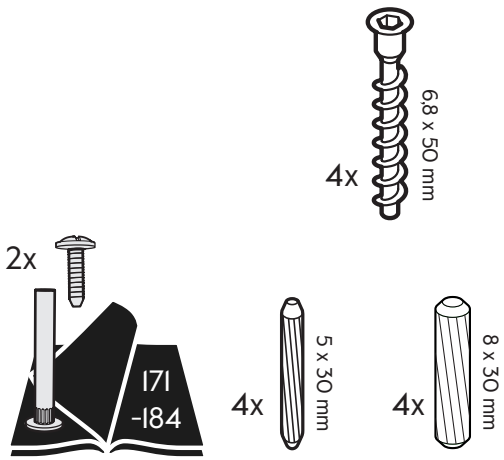


CLICK

1

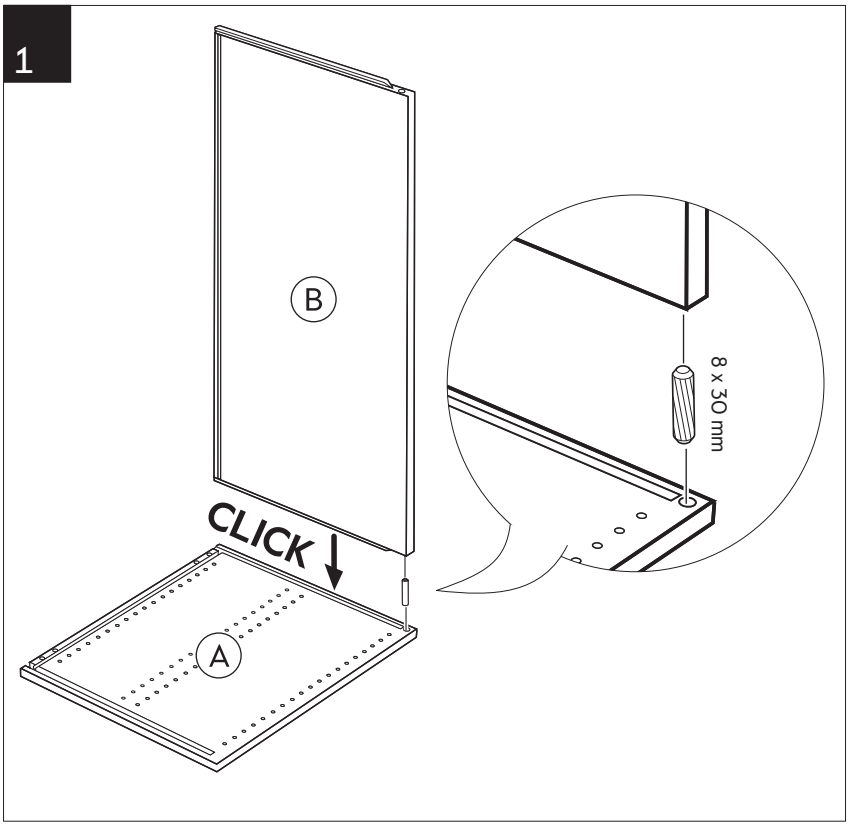


2

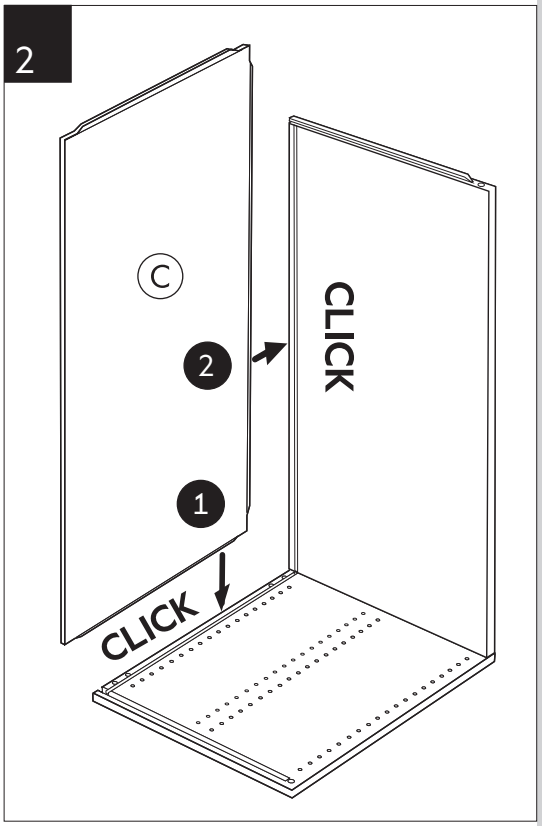


3

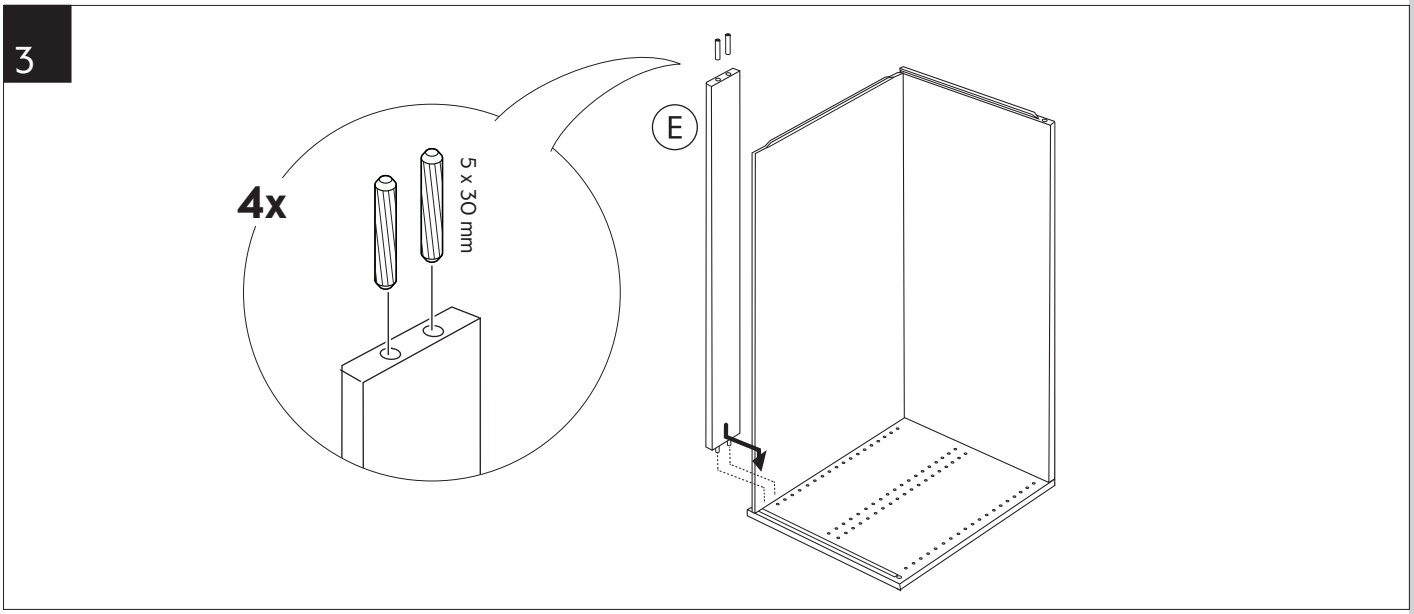


4

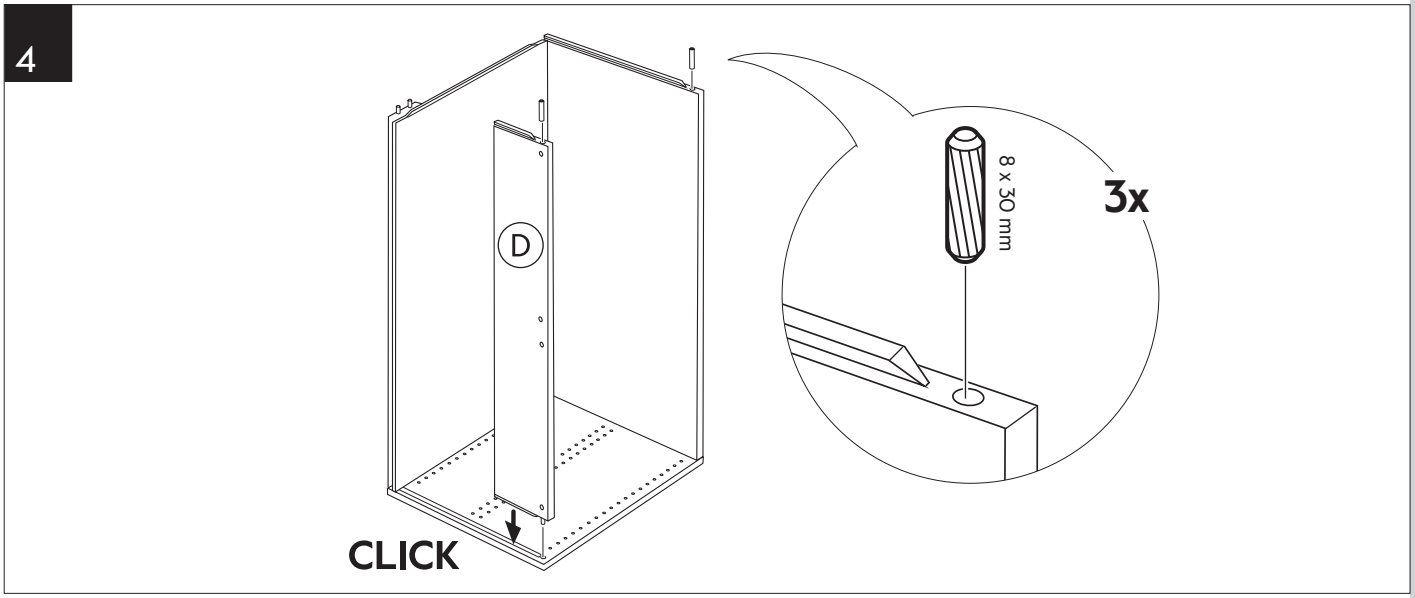

5

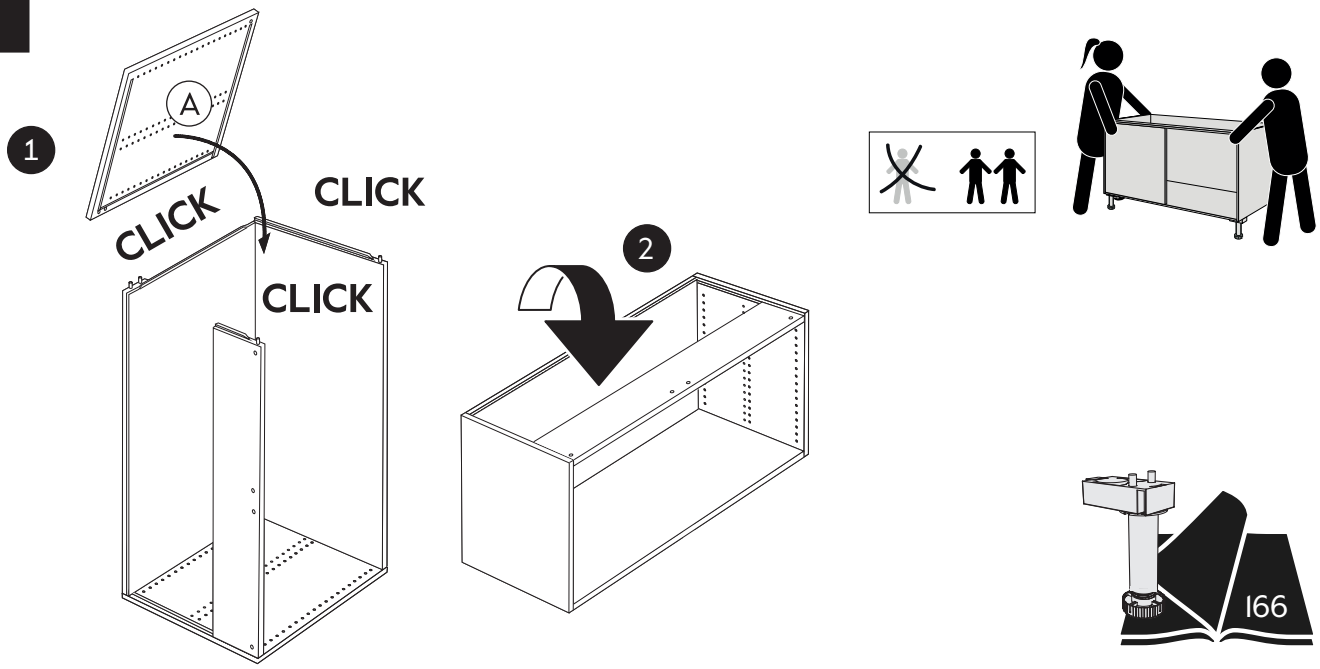


A

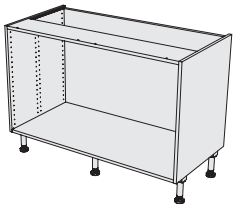

B

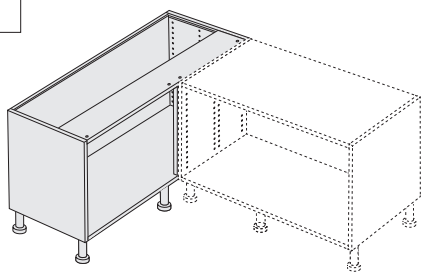

C

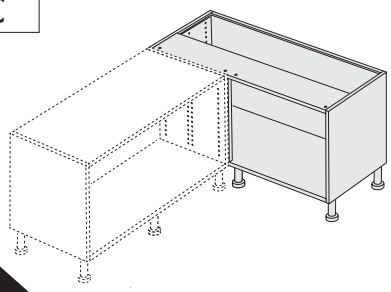

7

9

6

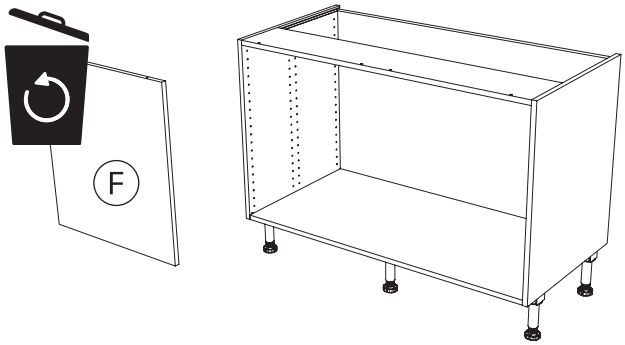


B

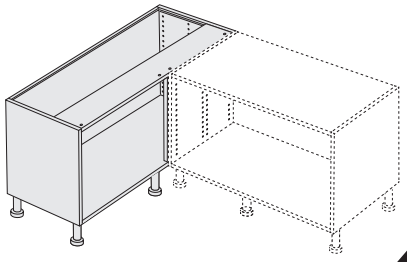

7

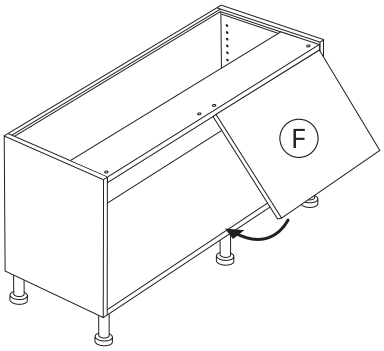

8

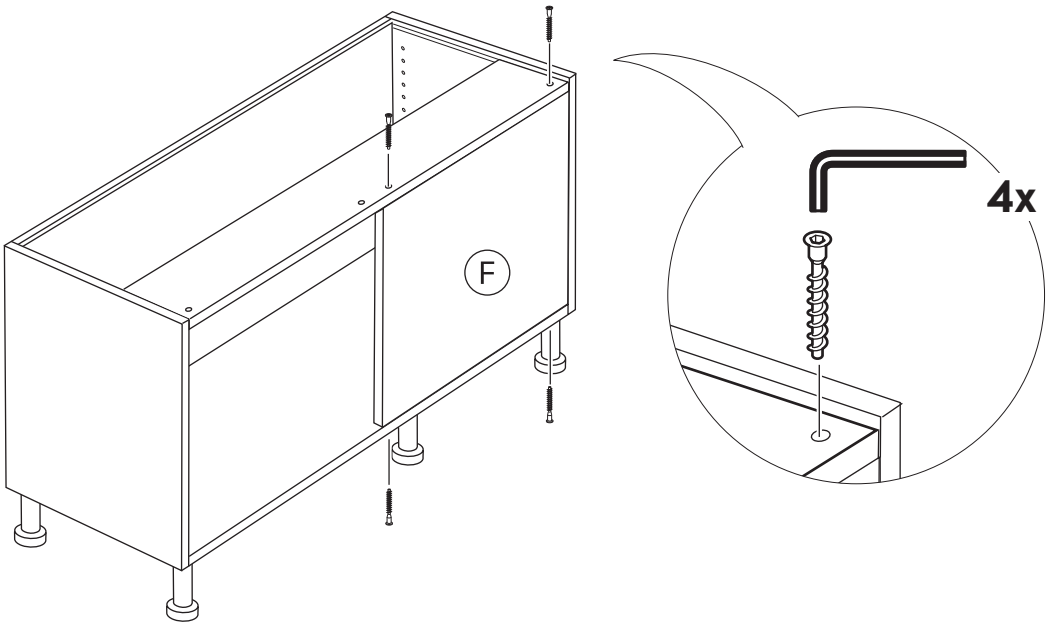


C

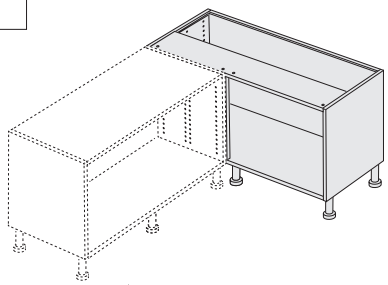

9

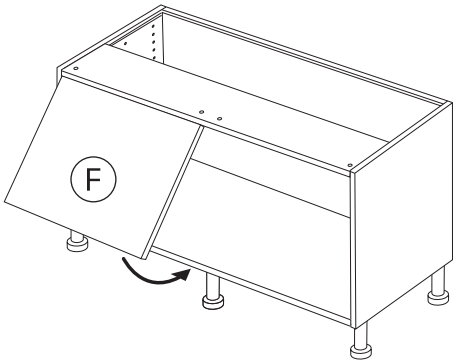


10

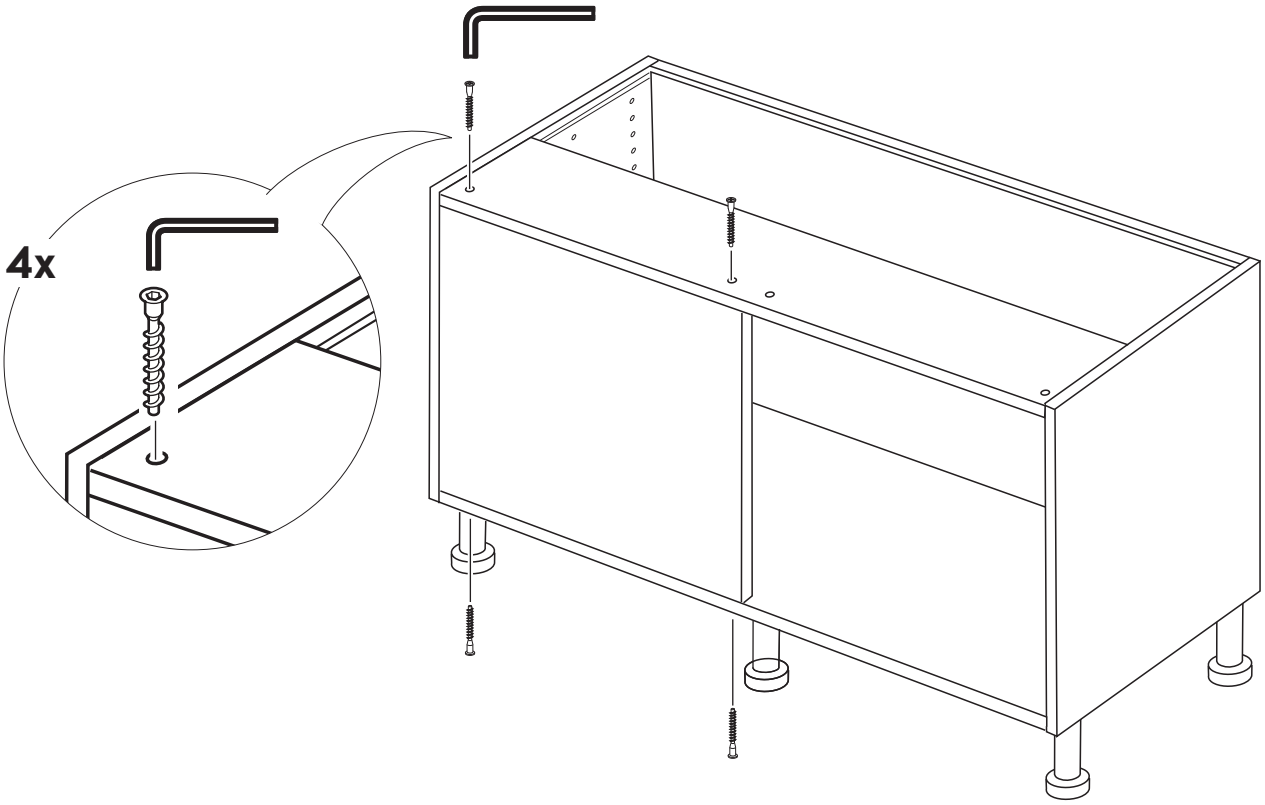


CLICK

SE **Bänkskåp 15x70**

DK **Underskab 15x70**

NO **Benkeskap 15x70**

FI **Pöytäkaappi 15x70**

EN **Base cabinet 15x70**

assembled with

three spine

| |
|---|
| E55001507002 |
| E55001507005 |
| 15x70 |

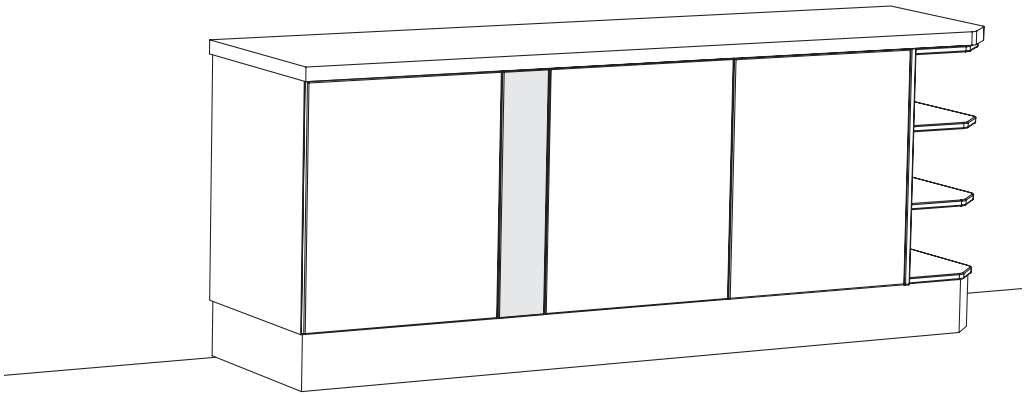

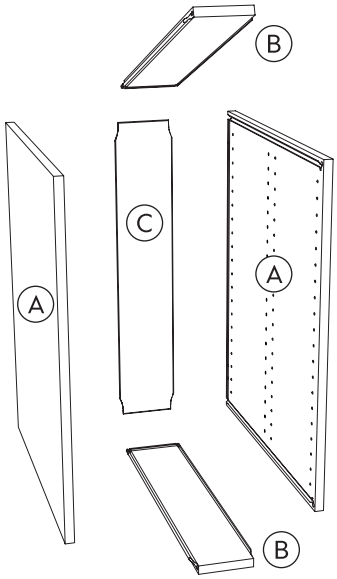


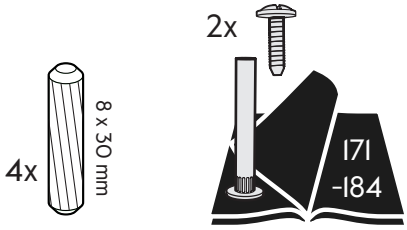


!

1

E12001520007

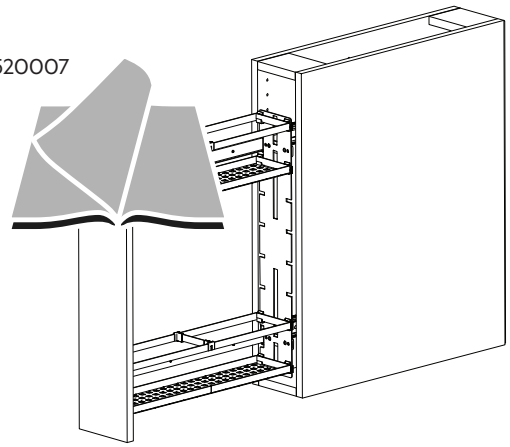

2

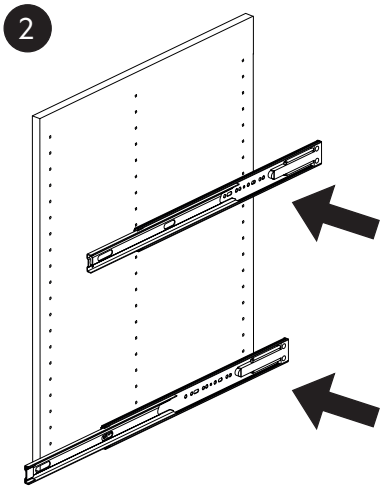

CLICK

1

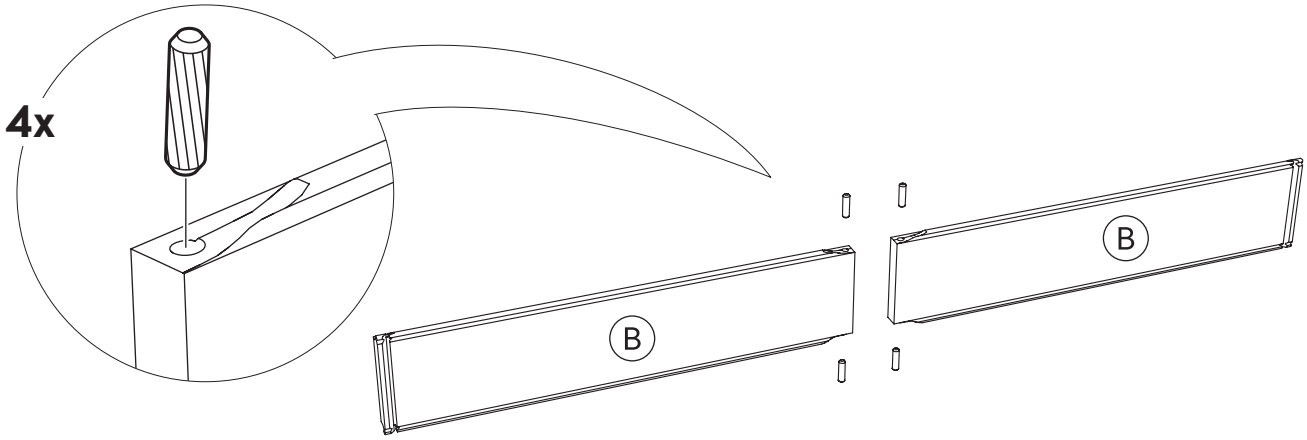


2

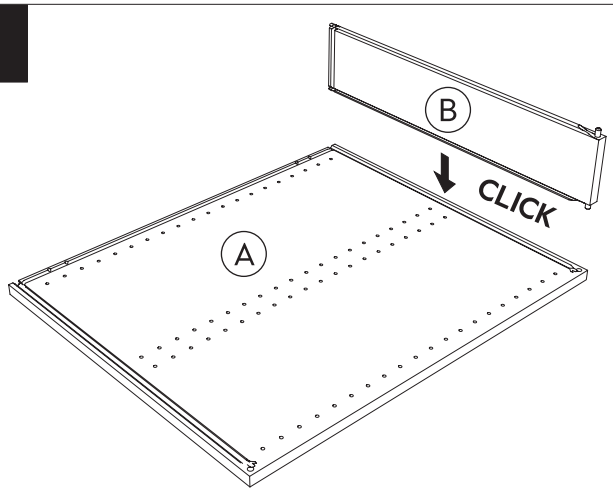


3

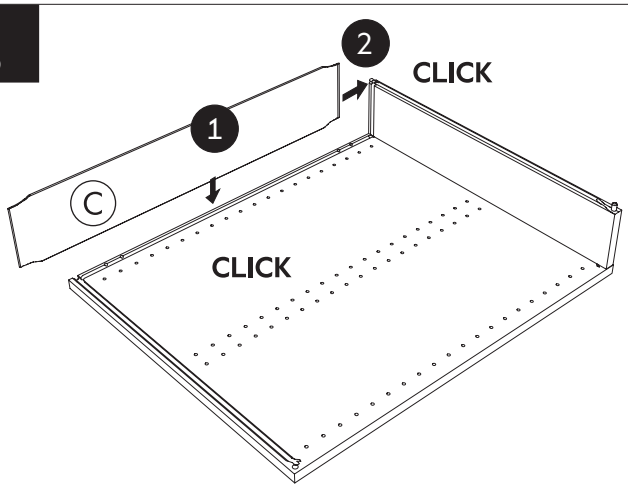


4

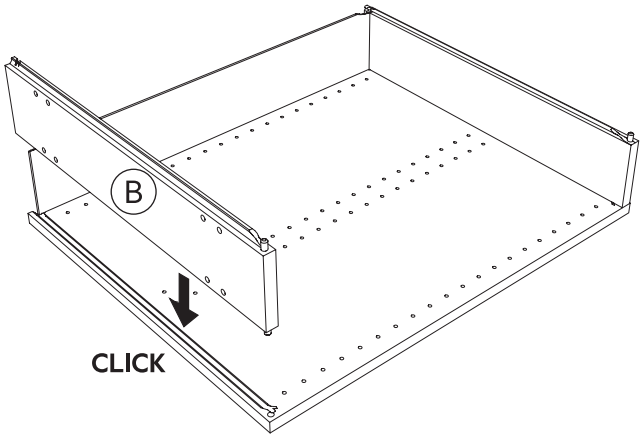


5

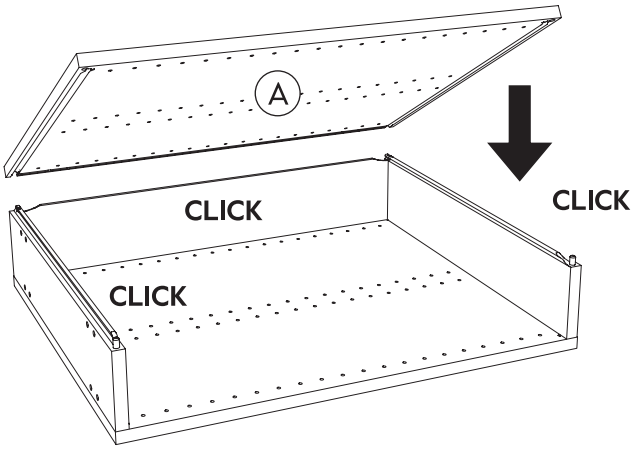


6

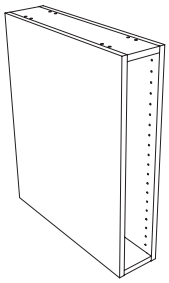

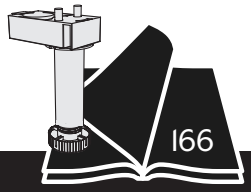


CLICK

**SE** **Bänkskåp**

**DK** **Underskab**

**NO** **Benkeskap**

**FI** **Pöytäkaappi**

**EN** **Base cabinet**

assembled with three spine

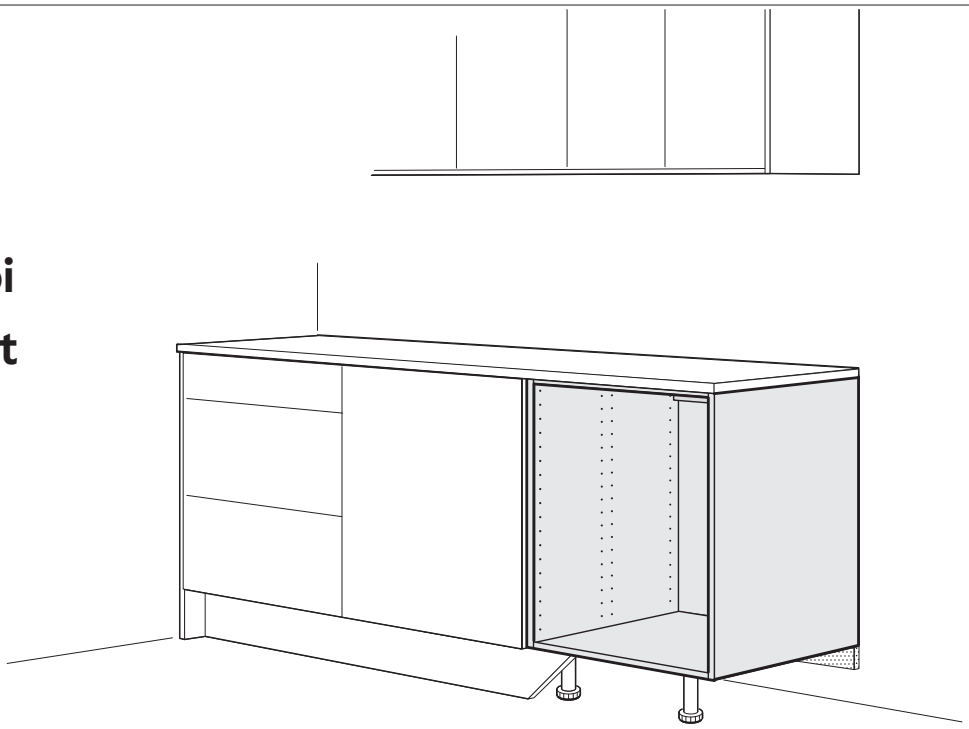

| | | | | | | |
|---|---|---|---|---|---|---|
| E65003007002 | | | | | | |
| E65003007005 | | | | | | |
| 30x70 | | | | | | |
| E65004007002 | E65004507002 | E65005007002 | E65006007002 | E65008007002 | E65010007002 | E65001207005 |
| E65004007005 | E65004507005 | E65005007005 | E65006007005 | E65008007005 | E65010007005 | E65001207005 |
| 40x70 | 45x70 | 50x70 | 60x70 | 80x70 | 100x70 | 120x70 |

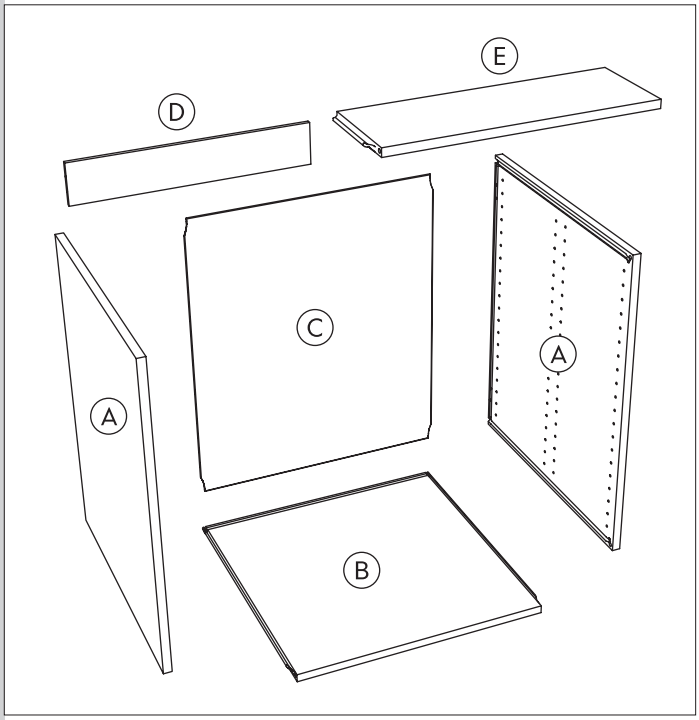


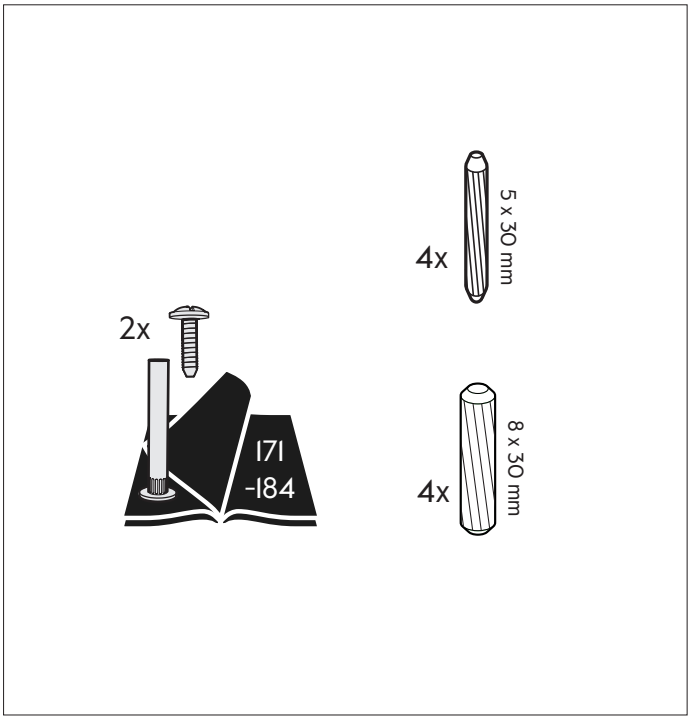


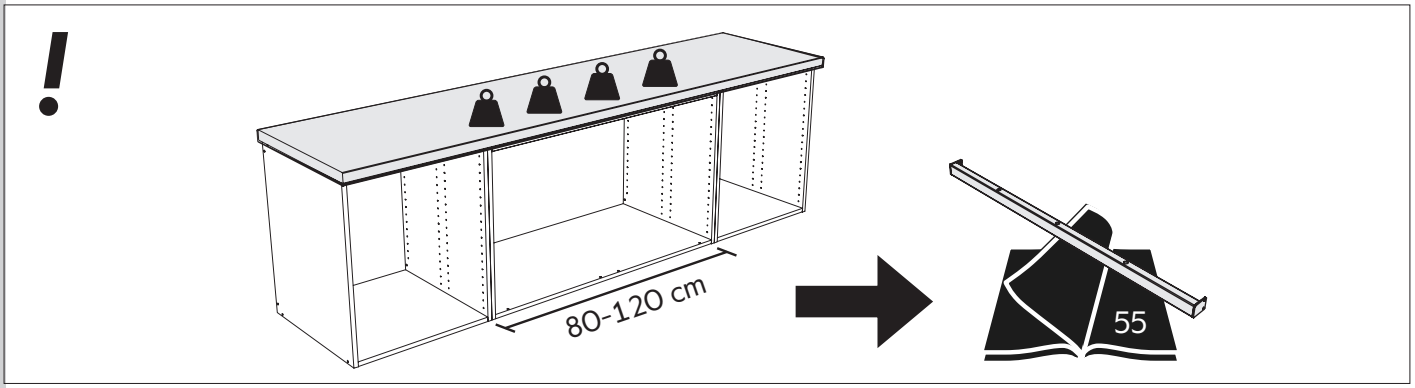


CLICK

1

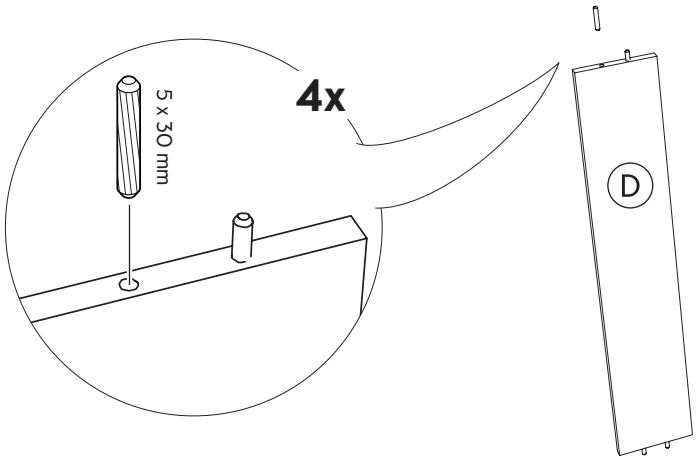


2

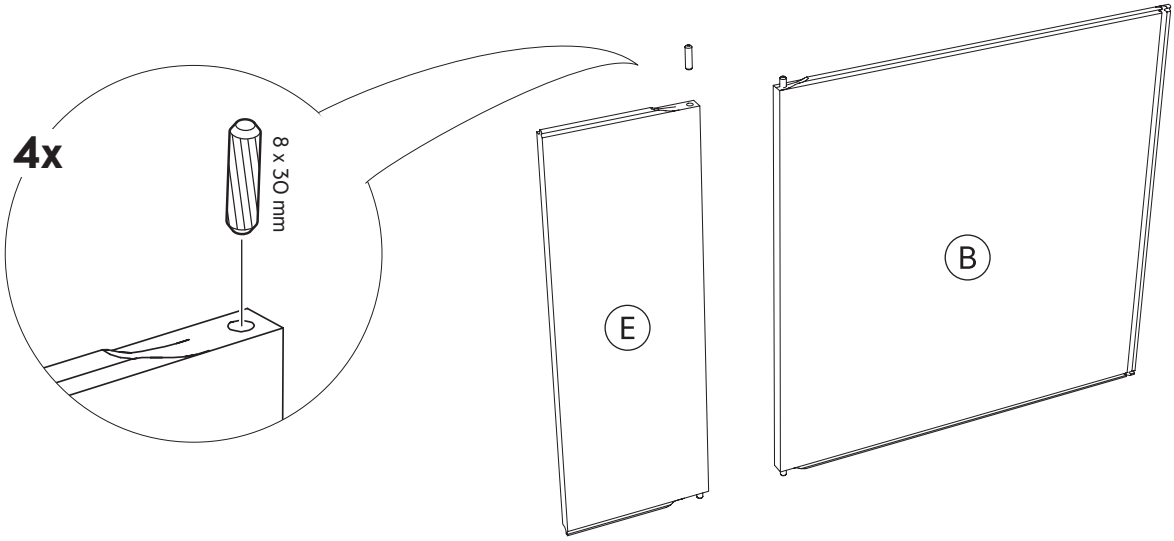


3

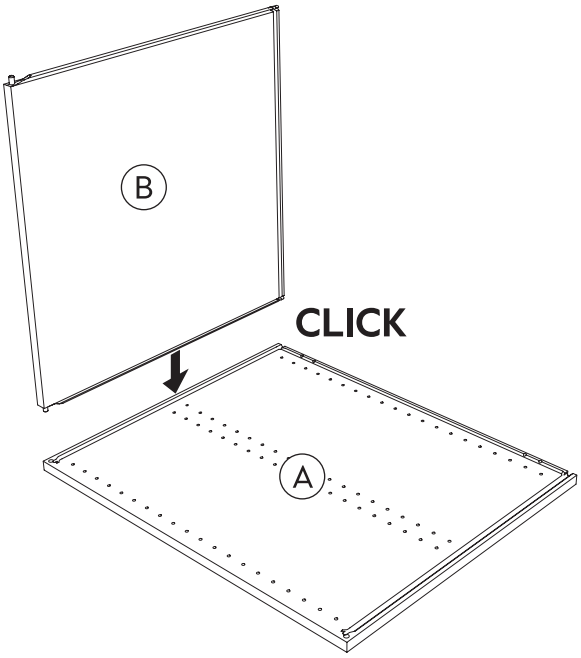


4

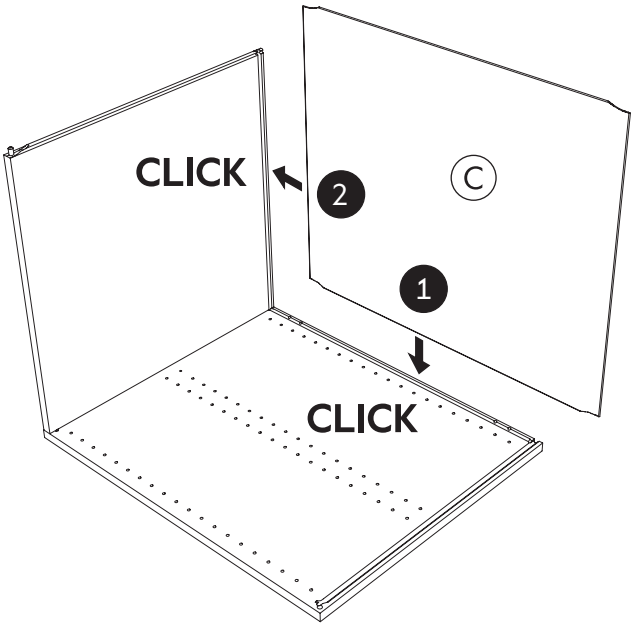


CLICK

5

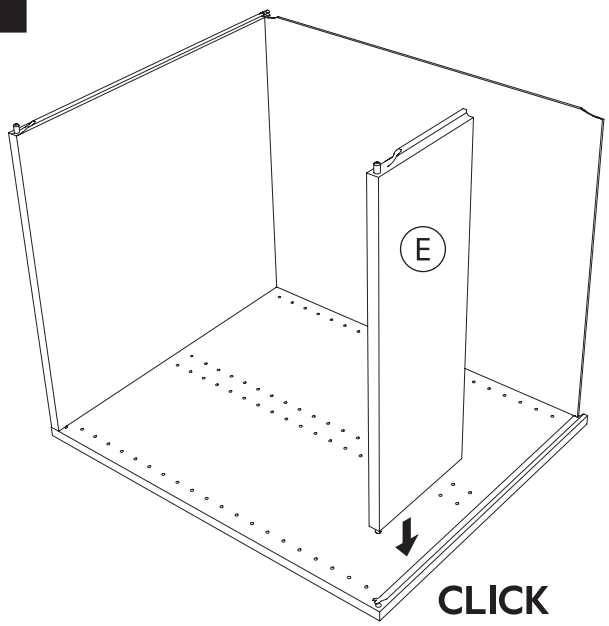


6

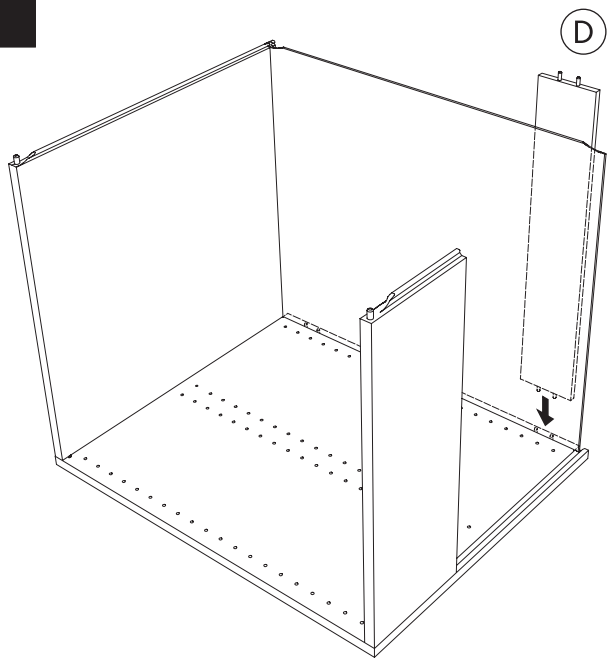


7

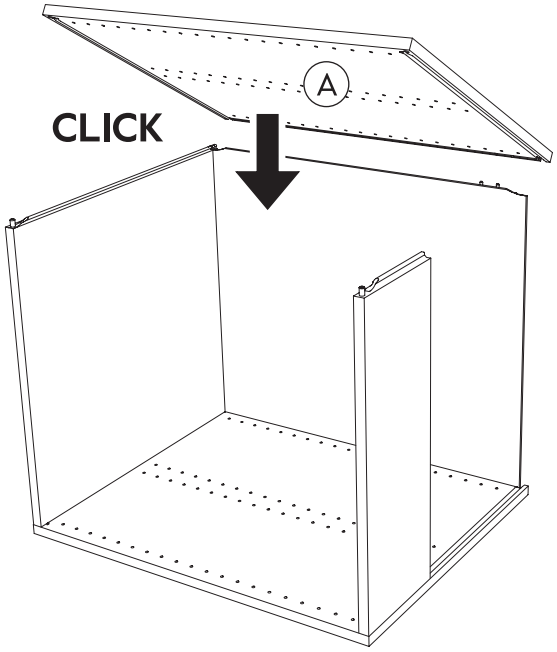


8

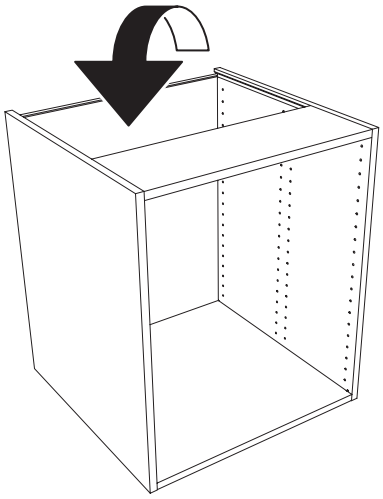

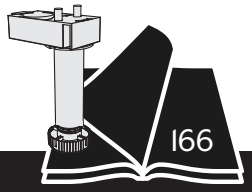

**SE** # Bänkskåp för diskho

**DK** # Vaskeskab

**NO** # Benkeskap for oppvaskkum

**FI** # Allaskaappi

**EN** # Base cabinet for sink

assembled with

three spine

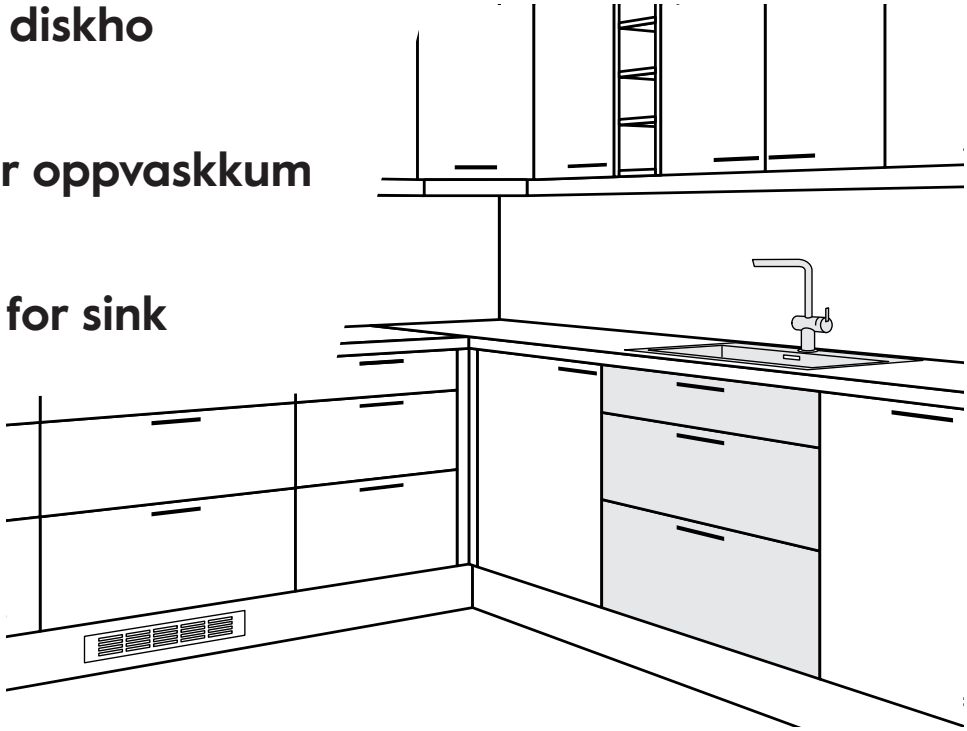

| | | | | | | |
|---|---|---|---|---|---|---|
| E65003007002 | | | | | | |
| E65003007005 | | | | | | |
| 30x70 | | | | | | |
| E65004007002 | E65004507002 | E65005007002 | E65006007002 | E65008007002 | E65010007002 | E65001207005 |
| E65004007005 | E65004507005 | E65005007005 | E65006007005 | E65008007005 | E65010007005 | E65001207005 |
| 40x70 | 45x70 | 50x70 | 60x70 | 80x70 | 100x70 | 120x70 |

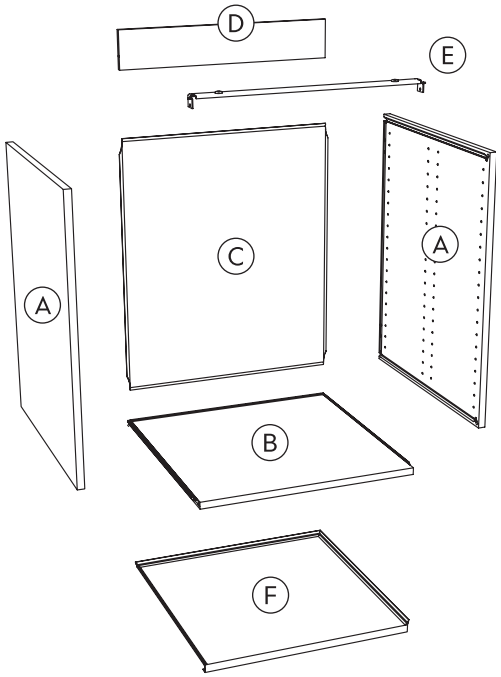

E E10900030463
E10900030263
E10900030163
E10900030363

F E11000826006
E11000828006

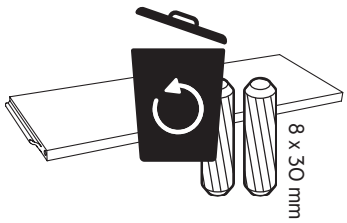


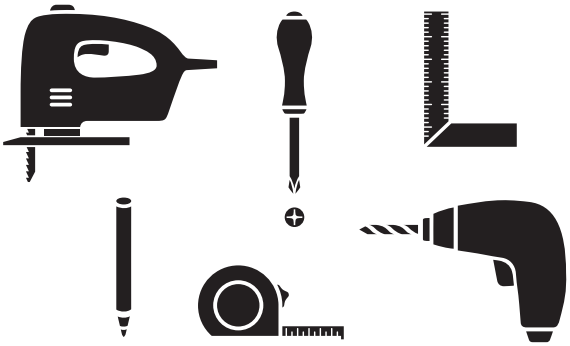

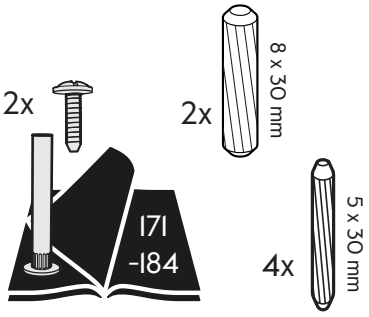


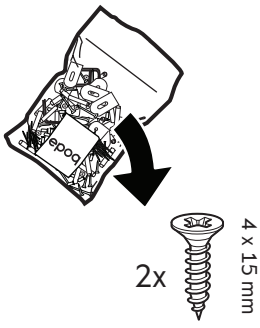


CLICK

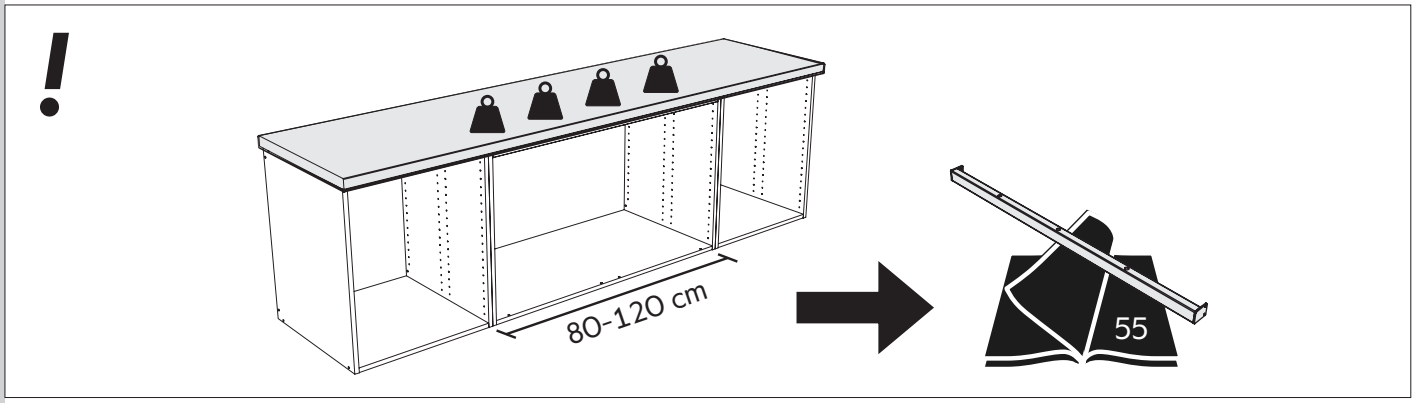


1

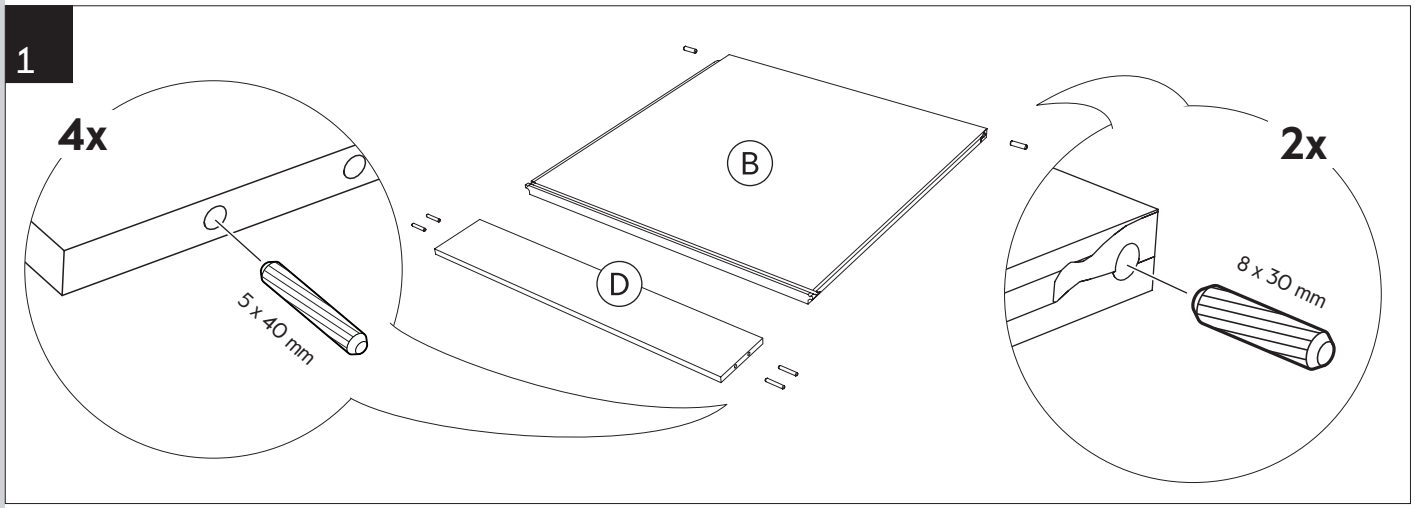


2

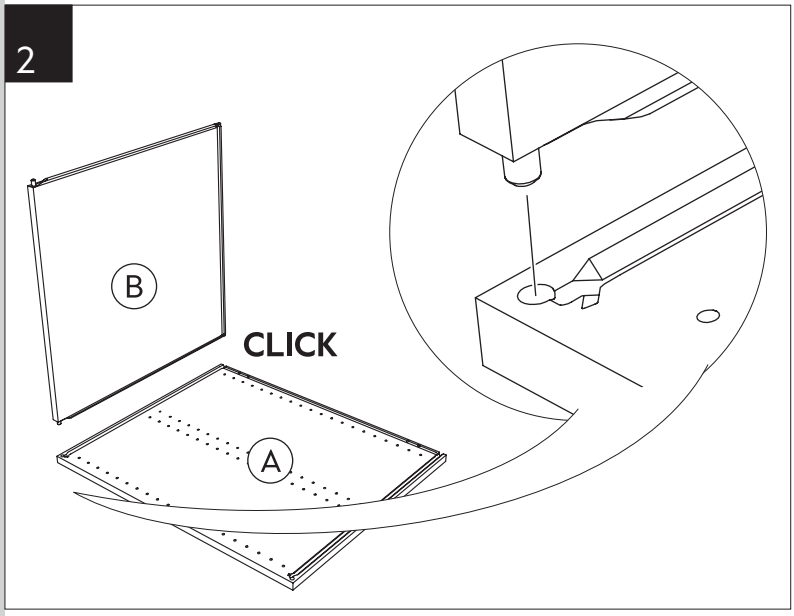


3

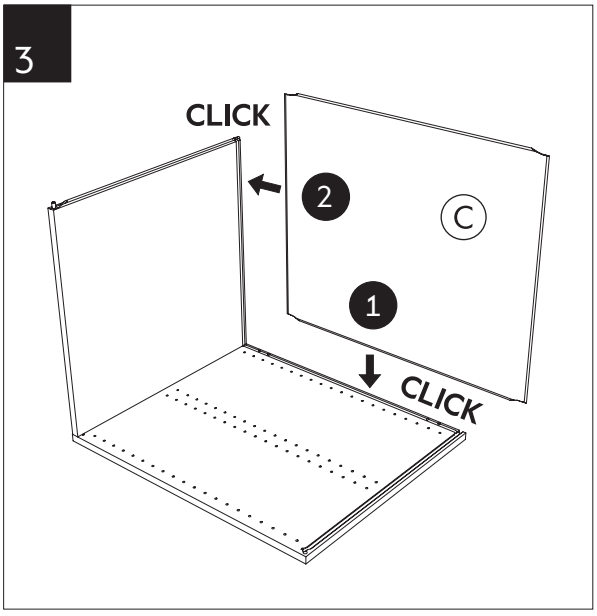


4

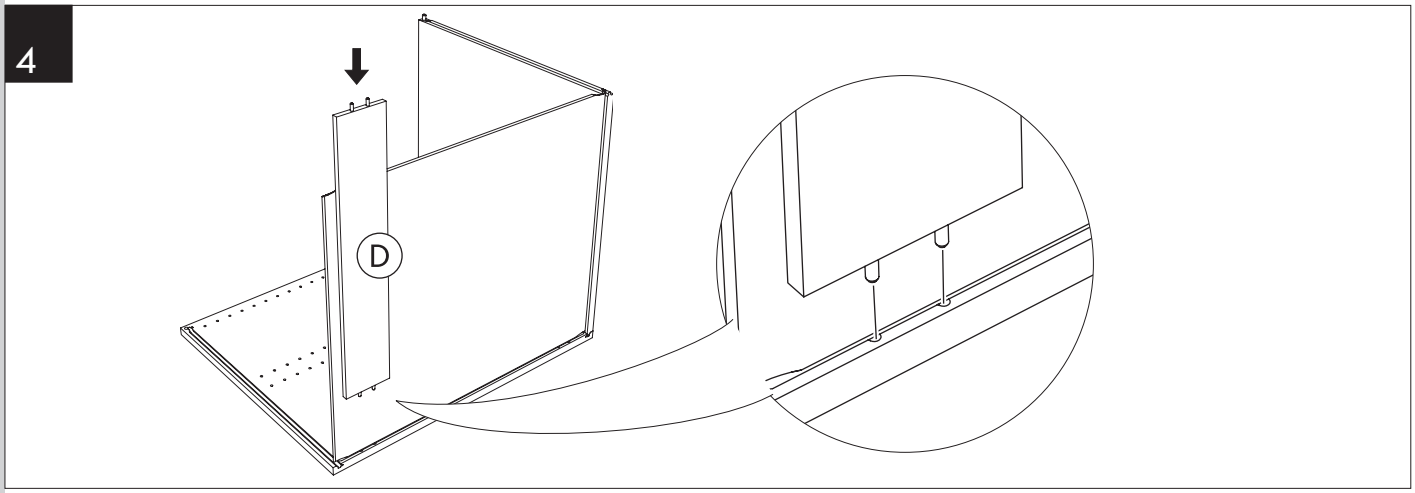

5

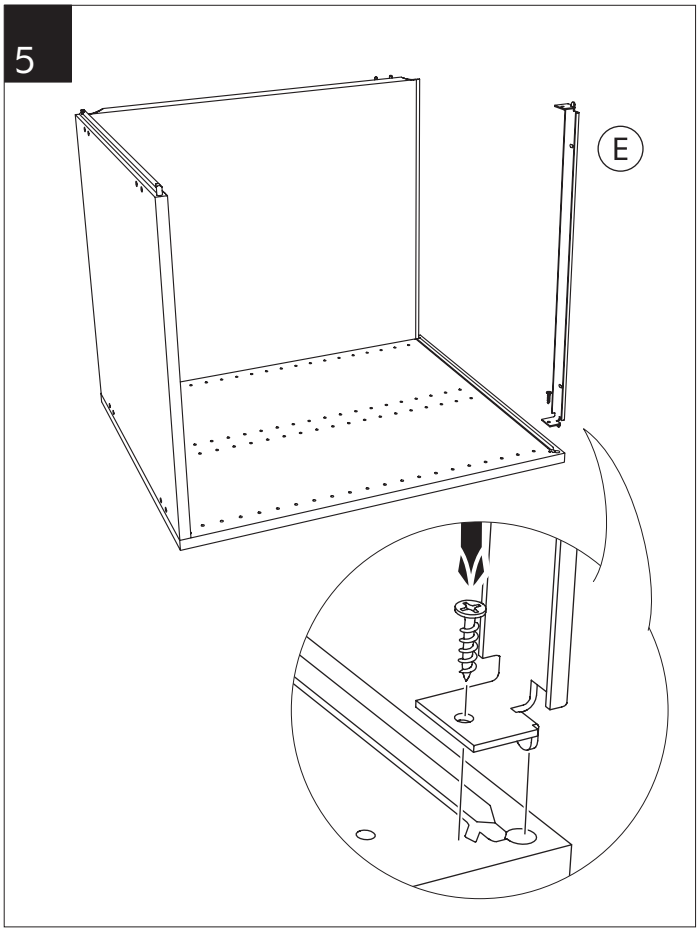


6

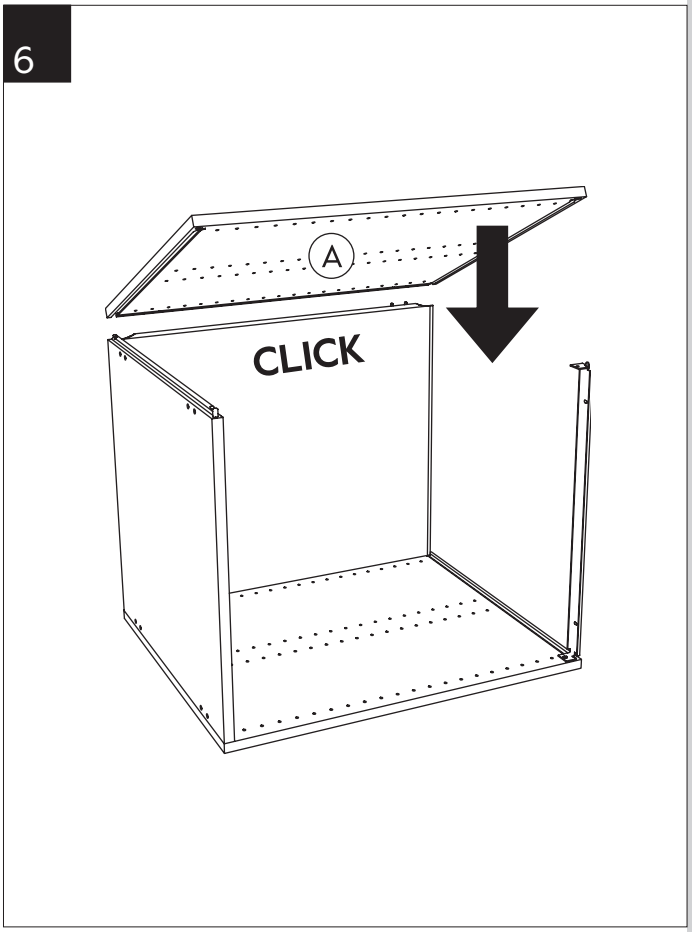


7

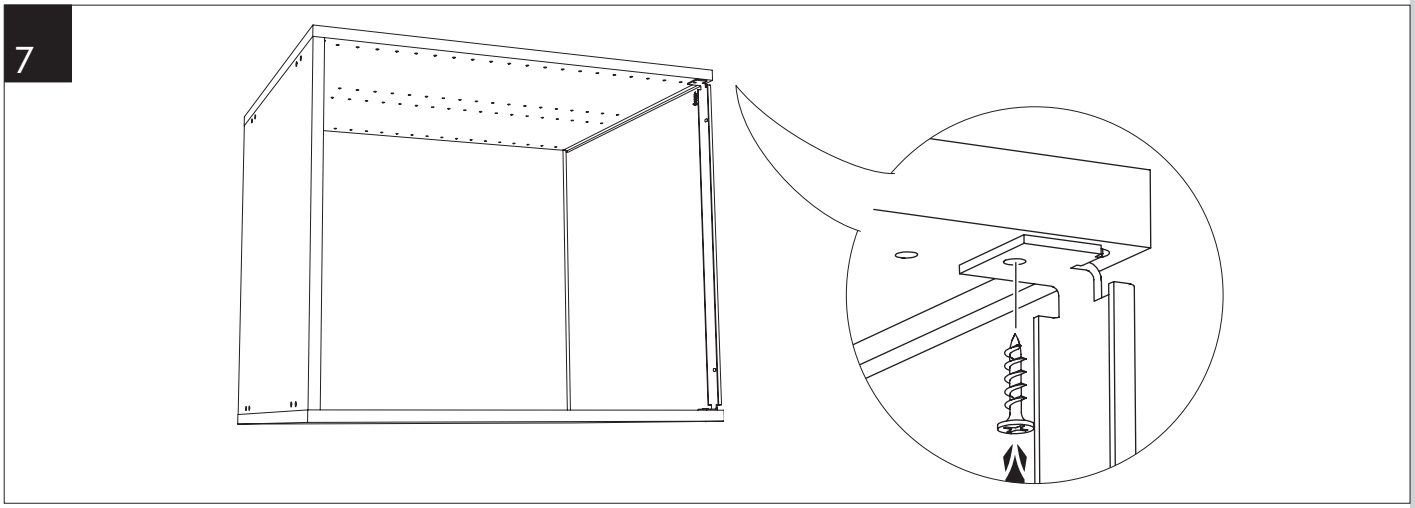

8

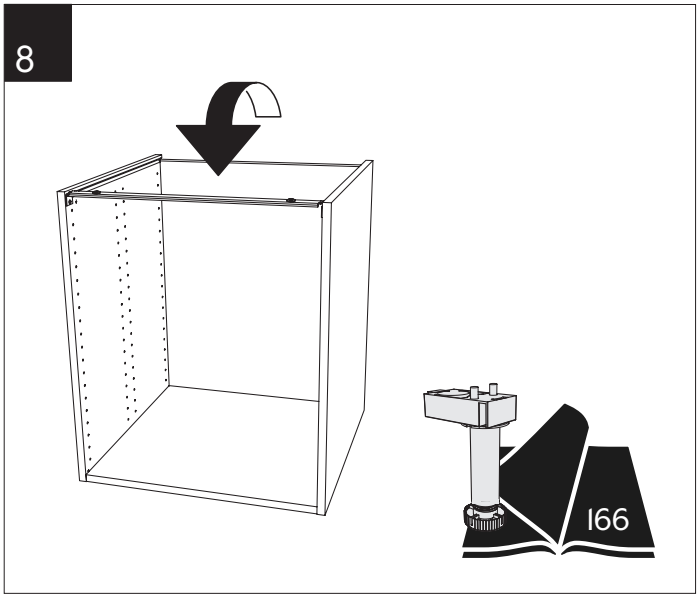


9

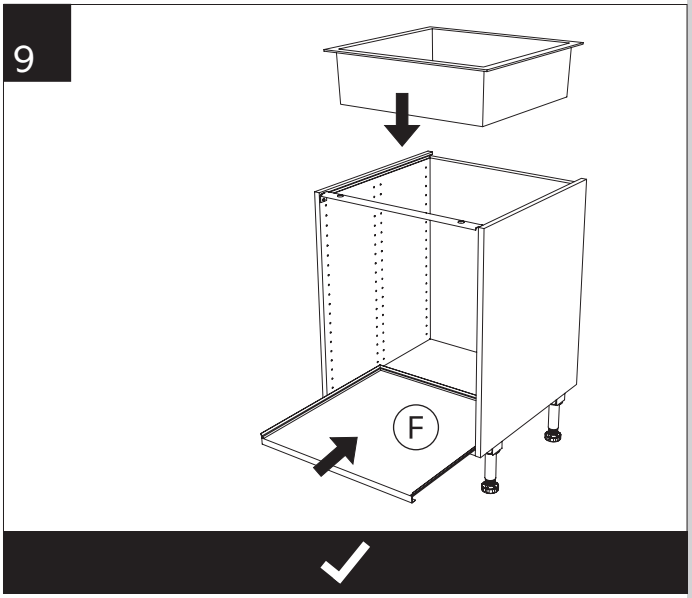


CLICK

SE **Bänkskåp för häll**

DK **Underskab til kogeplade**

NO **Benkeskap for platetopp**

FI **Kaappi liesitasolle**

EN **Base cabinet for hob**

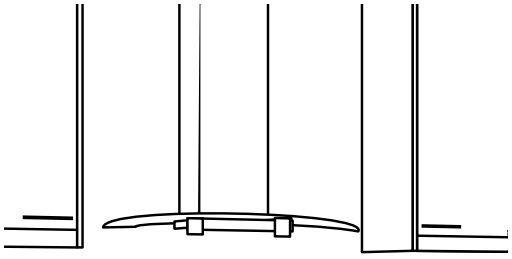

assembled with three spine

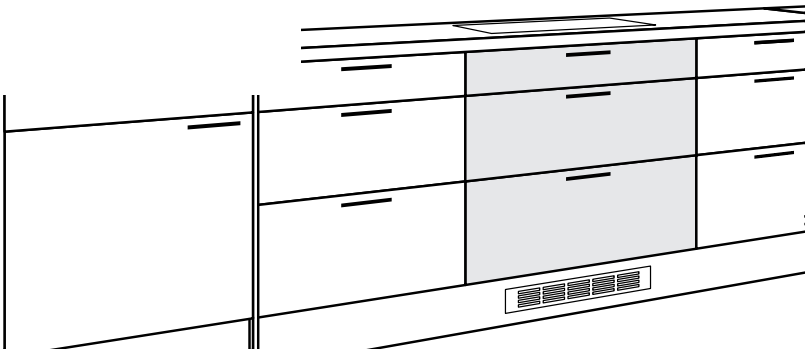

| | |
|---|---|
| E65003007002 | |
| E65003007005 | |
| 30x70 | |

| | | | | | | |
|---|---|---|---|---|---|---|
| E65004007002 | E65004507002 | E65005007002 | E65006007002 | E65008007002 | E65010007002 | E65001207005 |
| E65004007005 | E65004507005 | E65005007005 | E65006007005 | E65008007005 | E65010007005 | E65001207005 |
| 40x70 | 45x70 | 50x70 | 60x70 | 80x70 | 100x70 | 120x70 |

CLICK

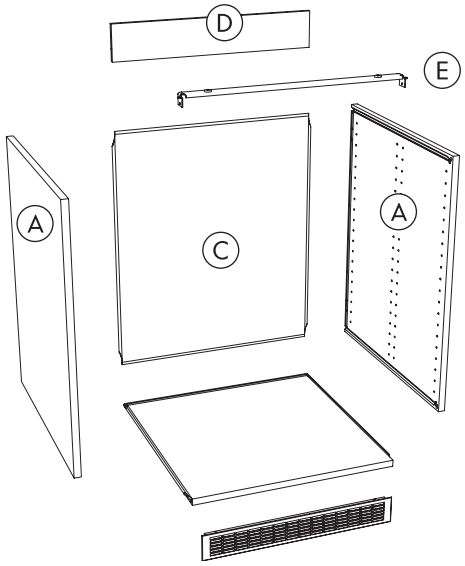

E E10900030463
E10900030263
E10900030163
E10900030363

F E10900020106
E10900020163
E10900020109

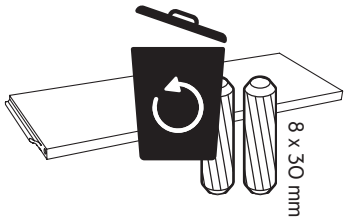


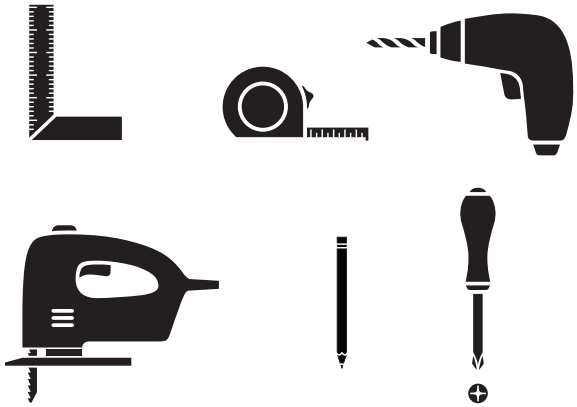

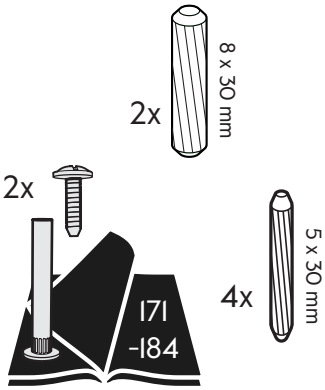


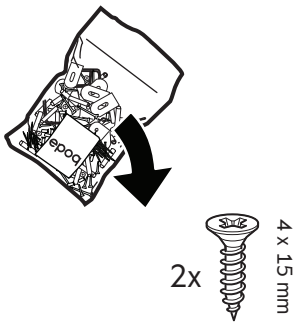

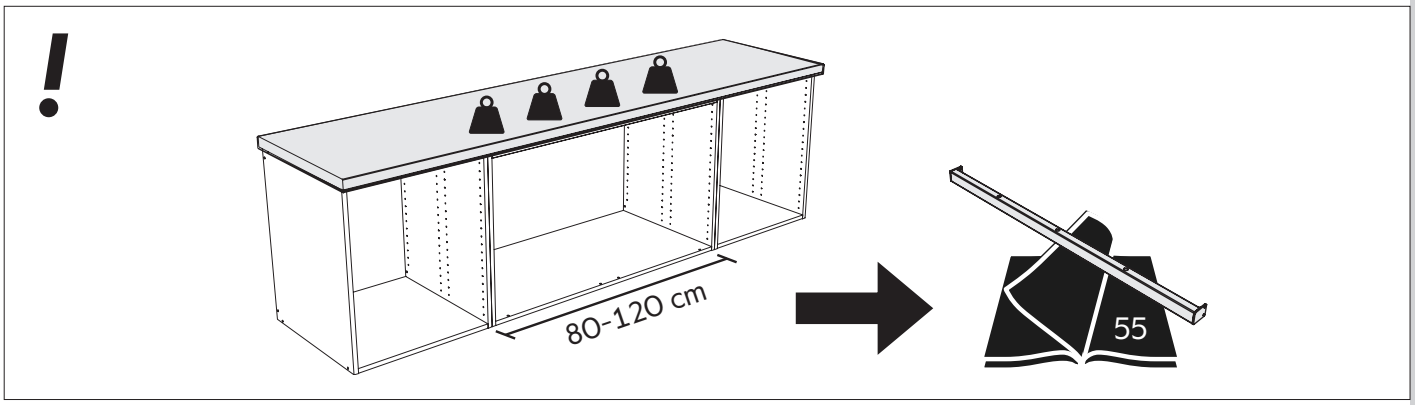


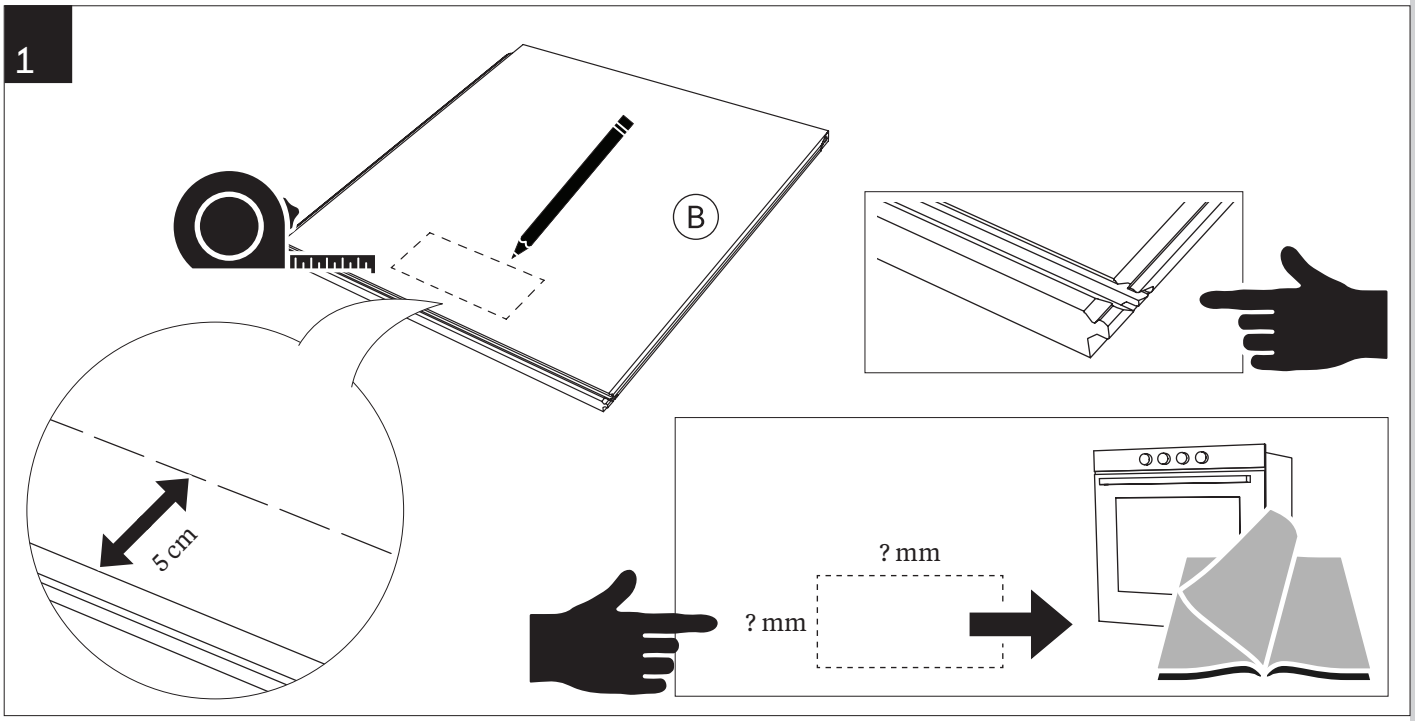


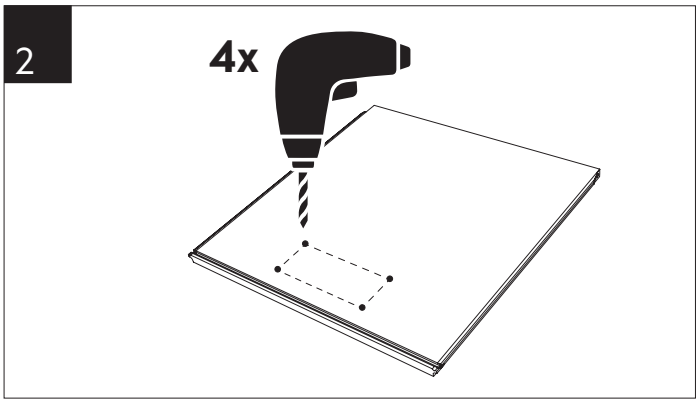


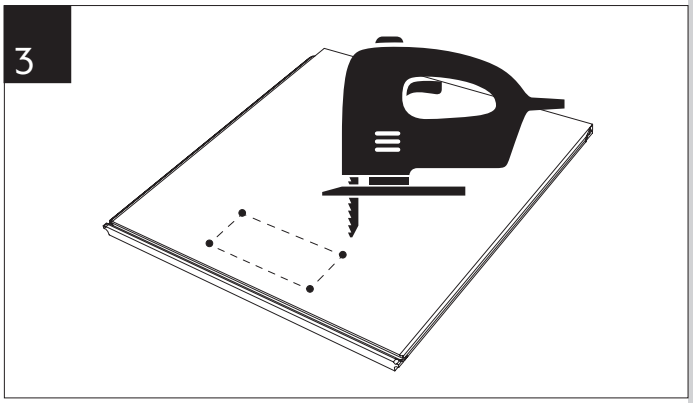


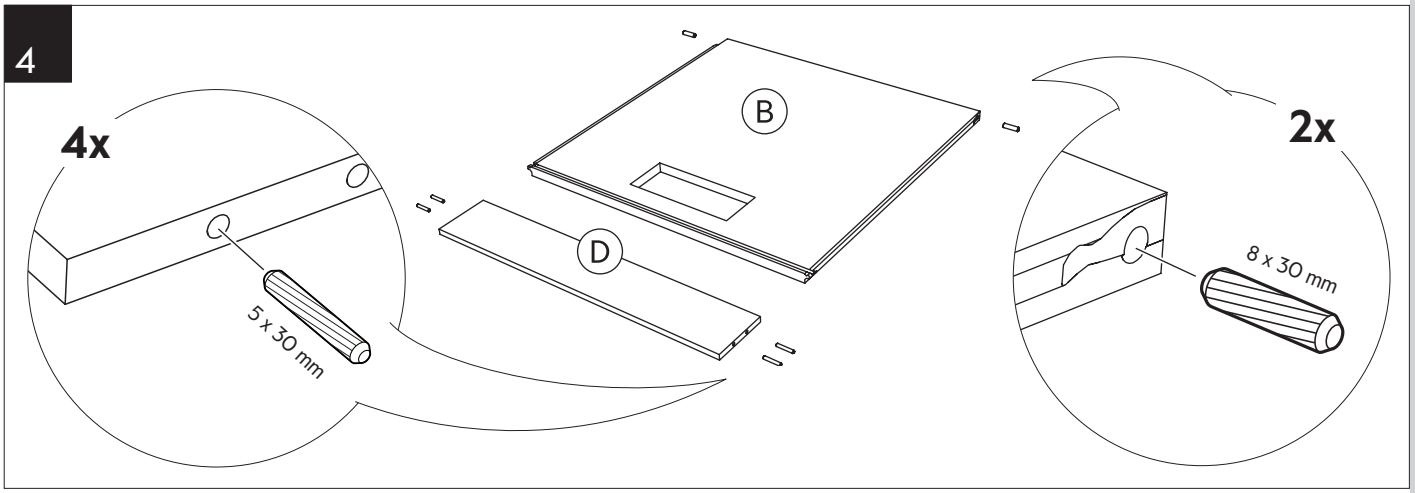


CLICK

5

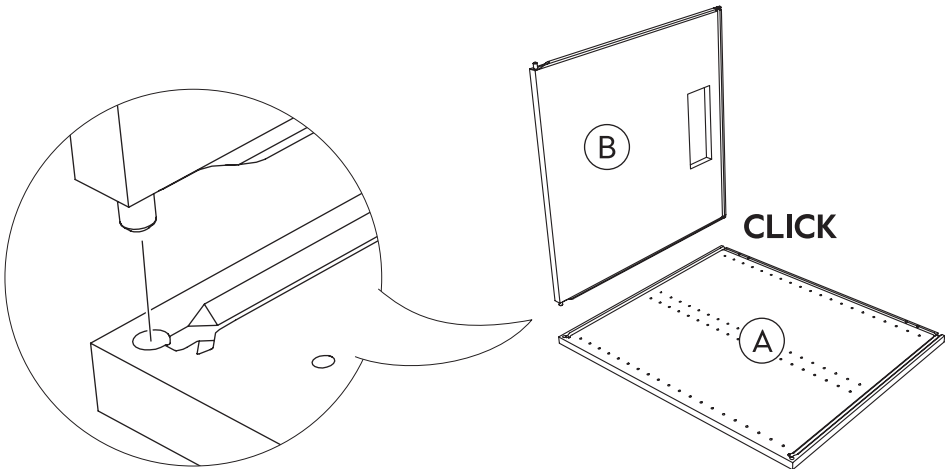


6

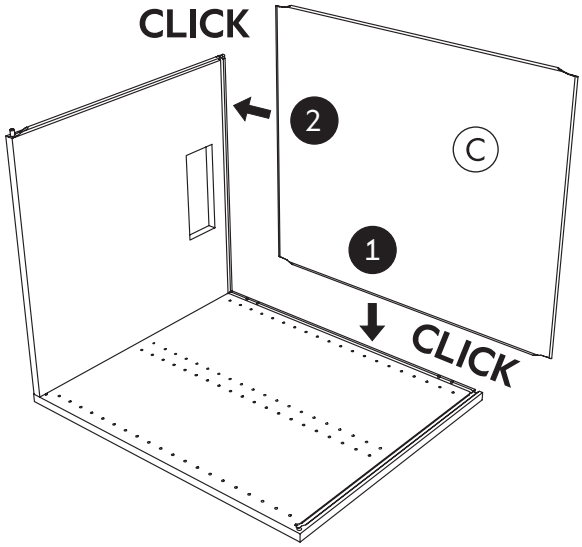


7

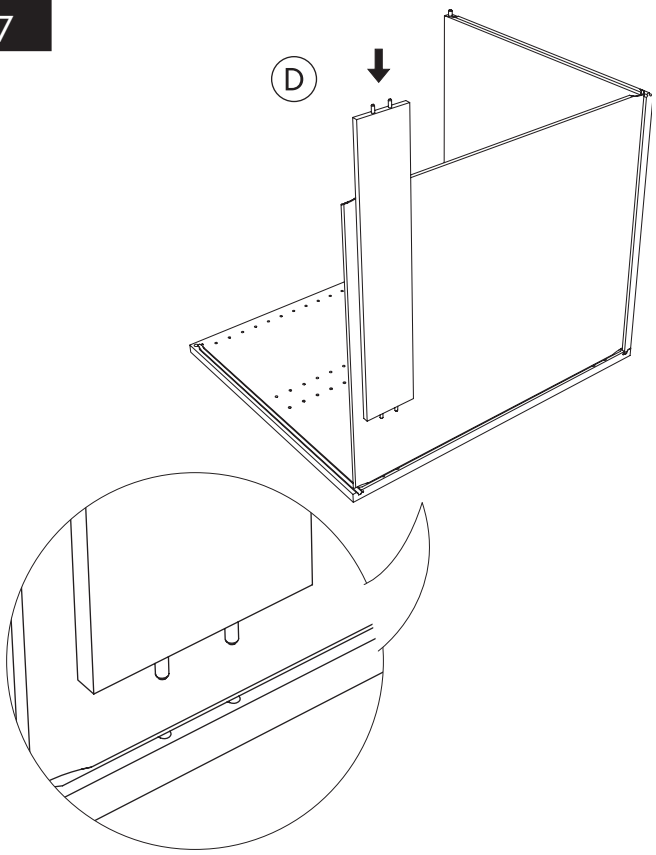


8

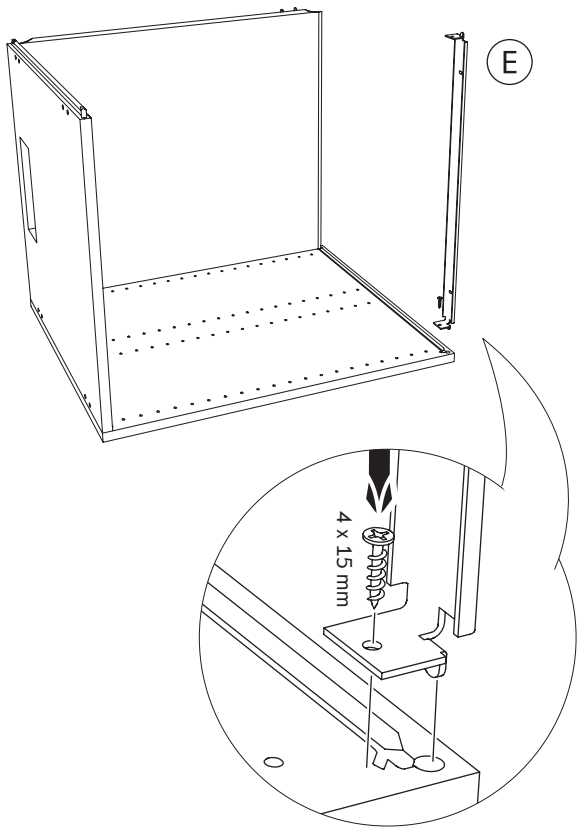

9

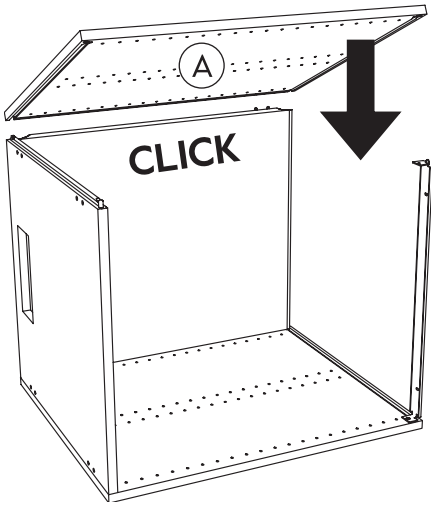


10

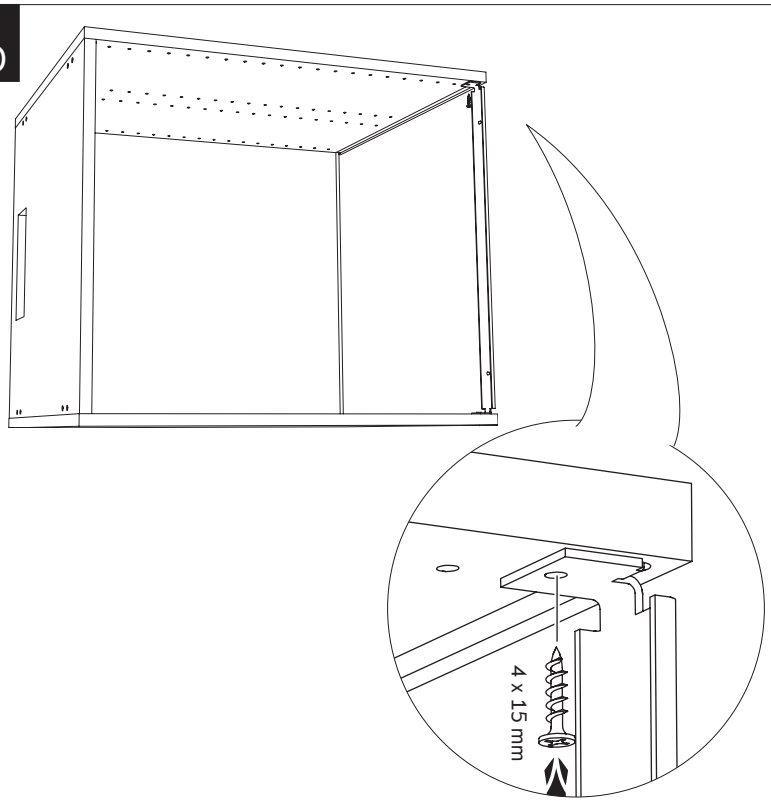


11

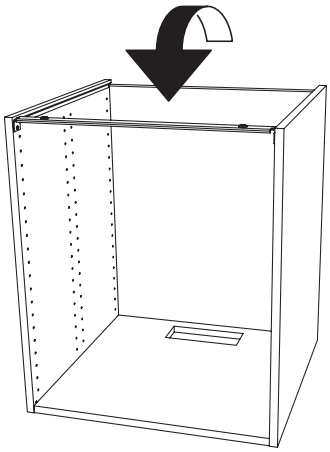

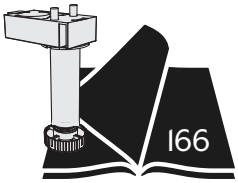


12

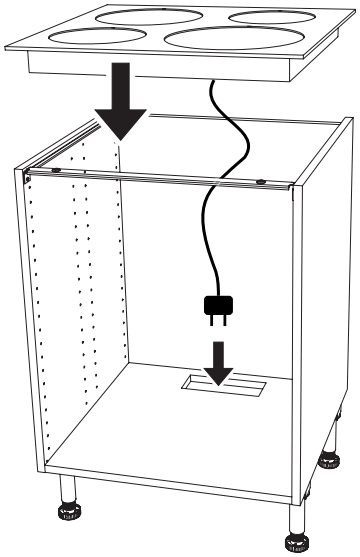

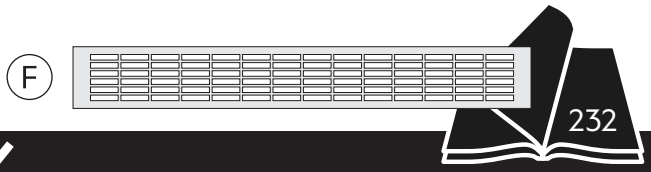

SE **Bänkskåp för integrerad ugn**

DK **Underskab til indbygningsovn**

NO **Benkeskap for stekeovn**

FI **Uunikaappi**

EN **Base cabinet for oven**

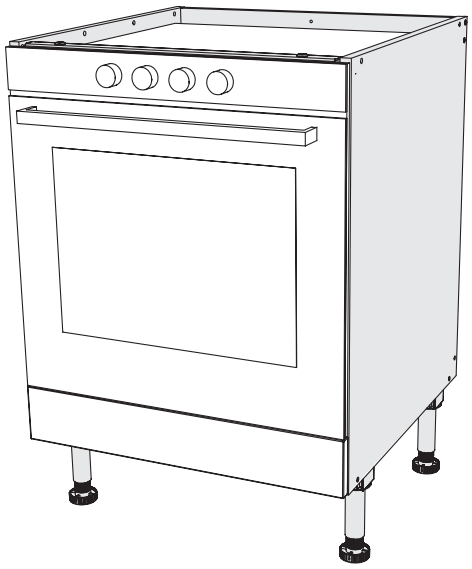

| |
|---|
| E65006007002 |
| E65006007005 |
| 60x70 |

assembled with three spine

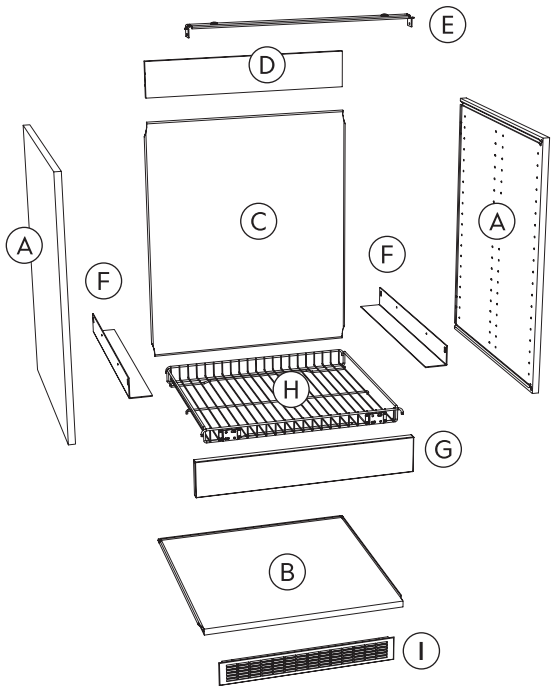


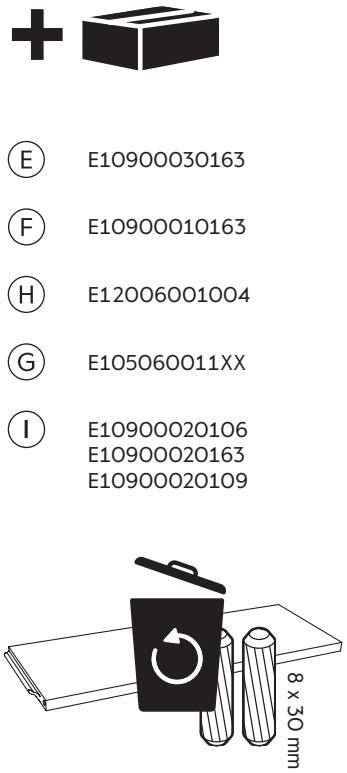


| | |
|---|---|
| E | E10900030163 |
| F | E10900010163 |
| H | E12006001004 |
| G | E105060011XX |
| I | E10900020106<br>E10900020163<br>E10900020109 |

E11000030109

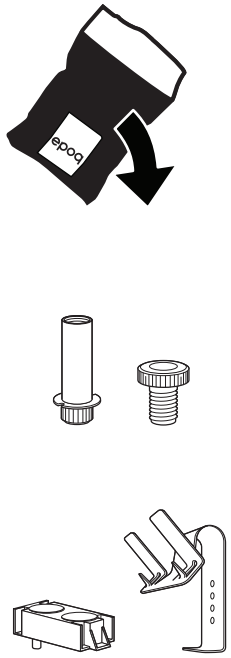

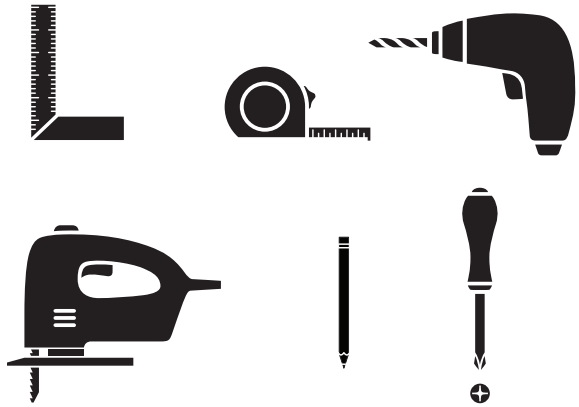

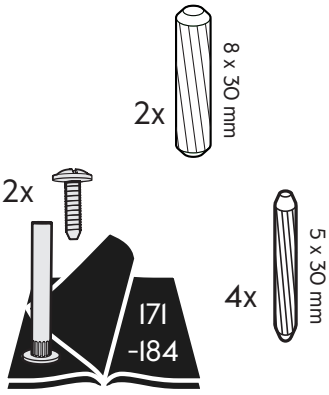


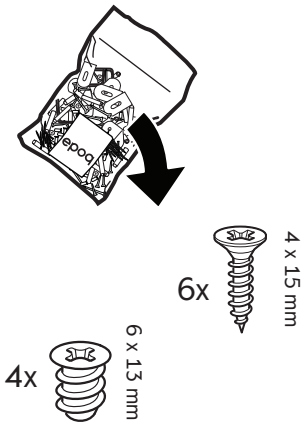


CLICK

1

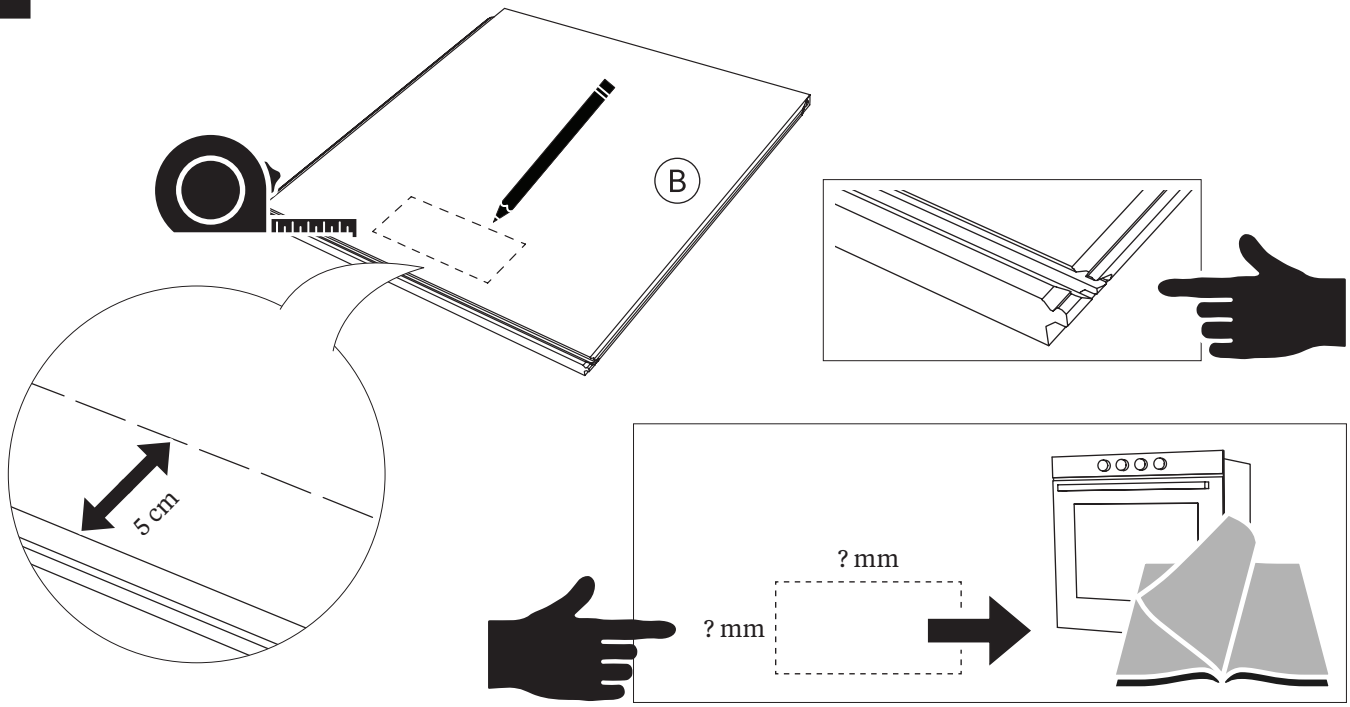


2

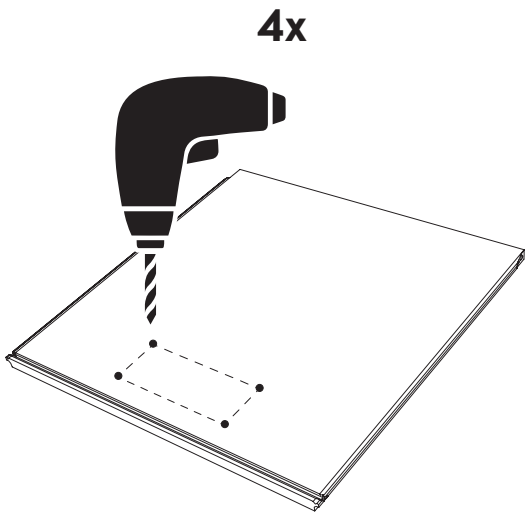


3

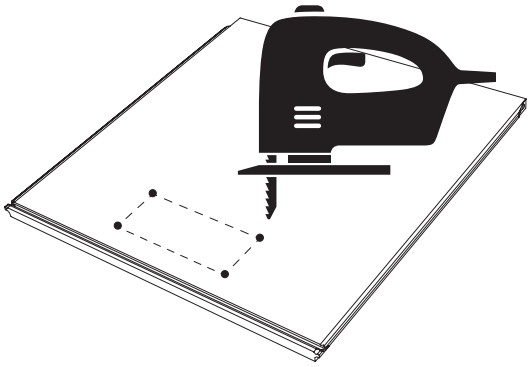

4

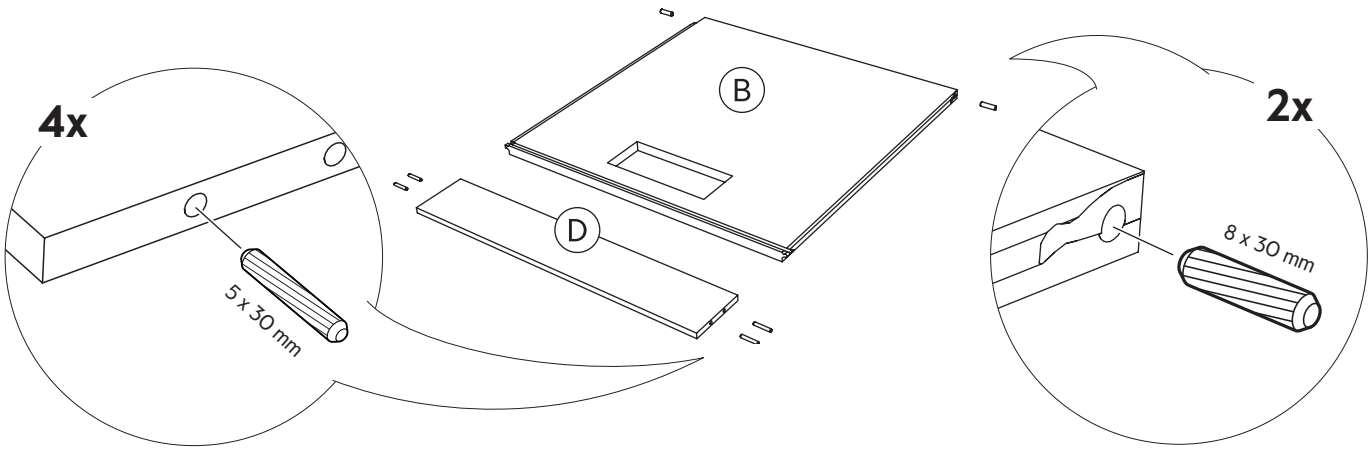

5

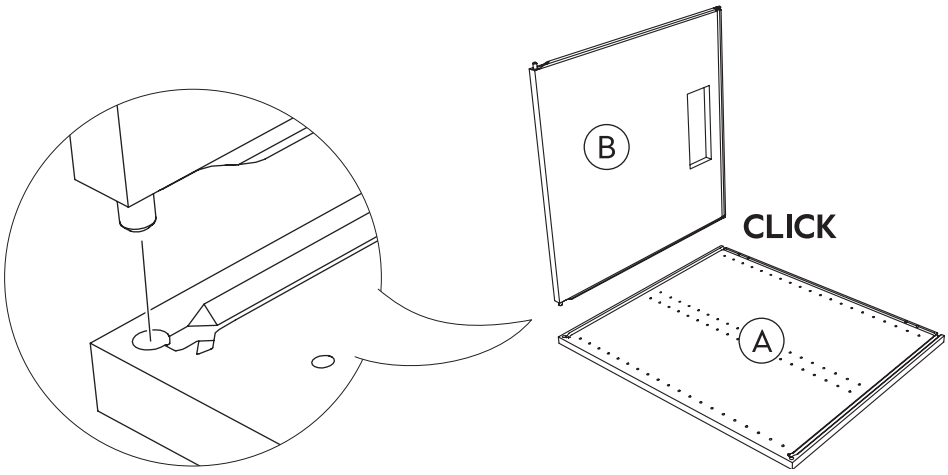


6

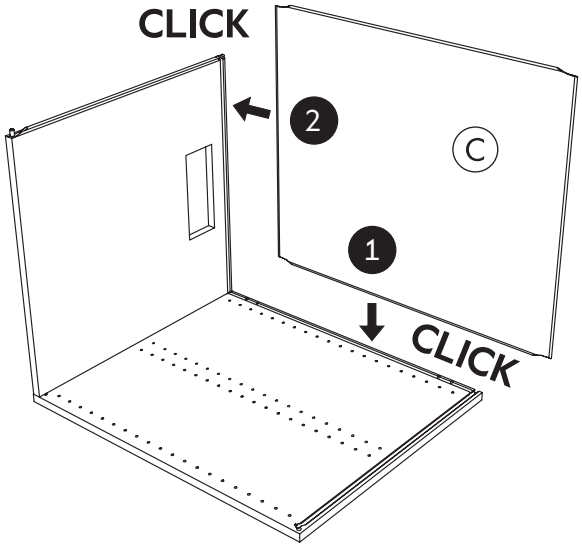


7

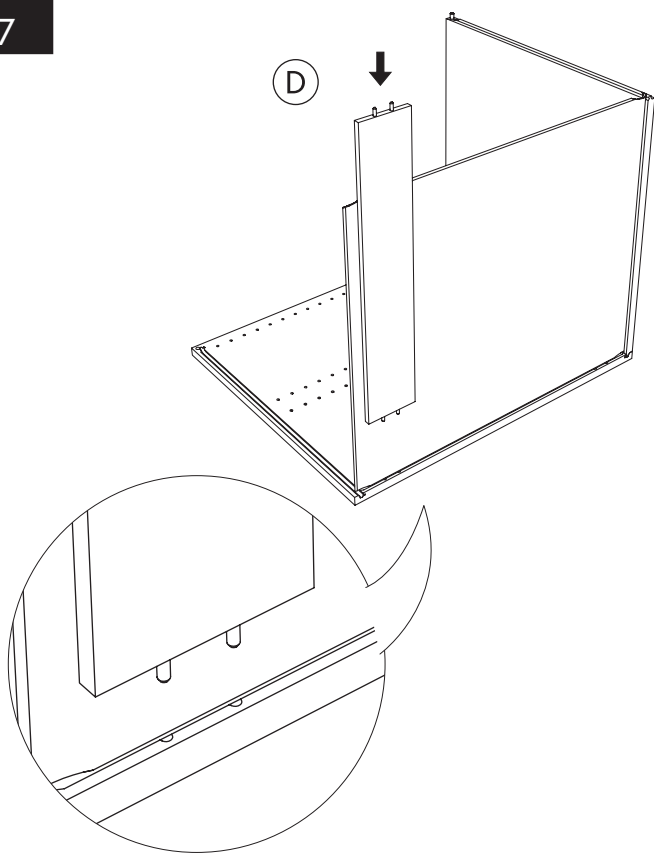


8

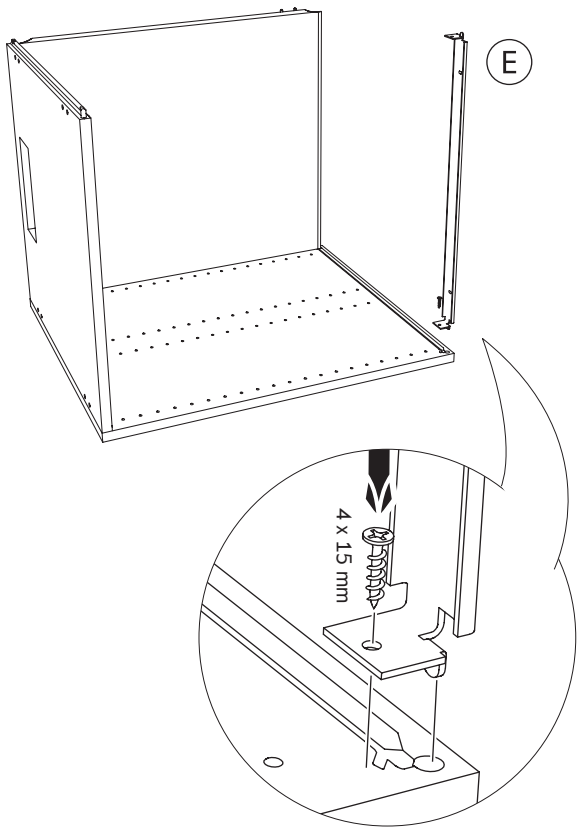

9

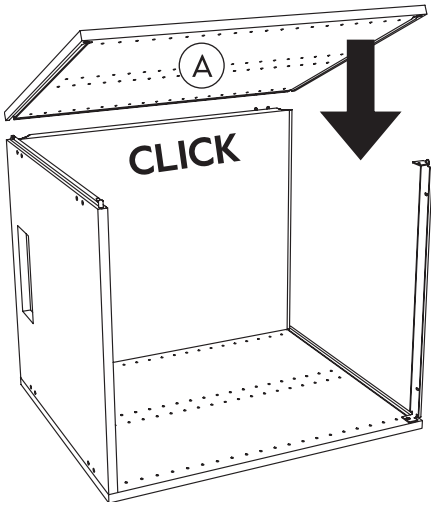


10

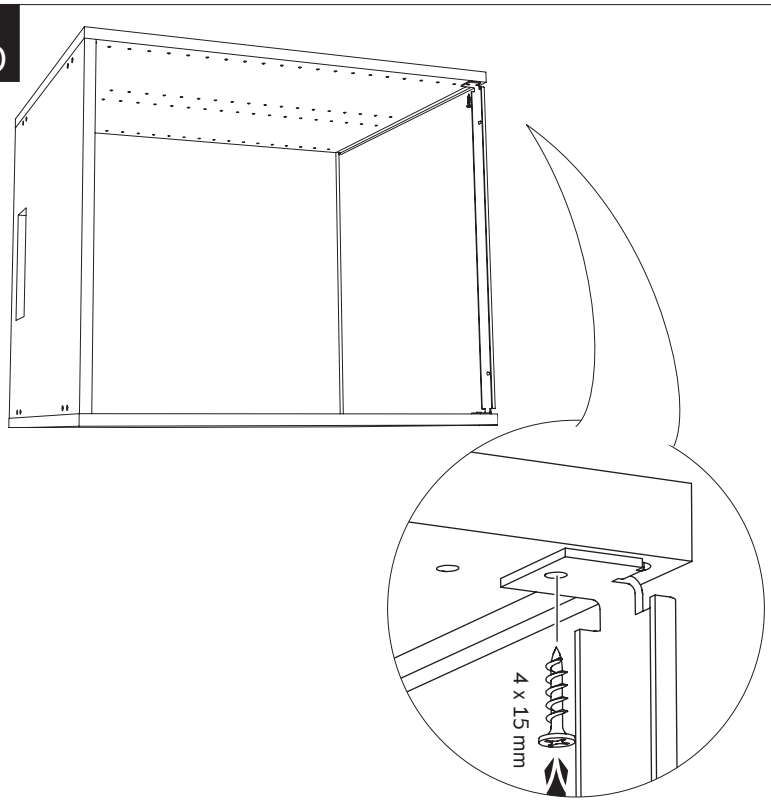


11

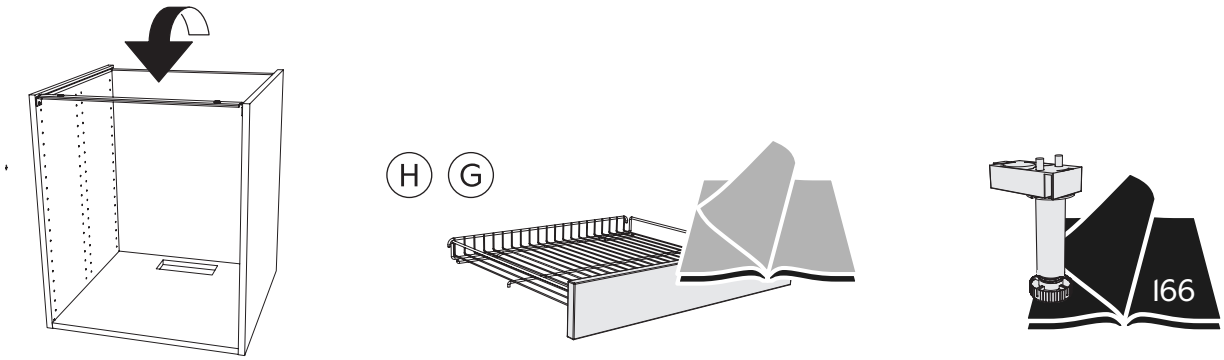


12

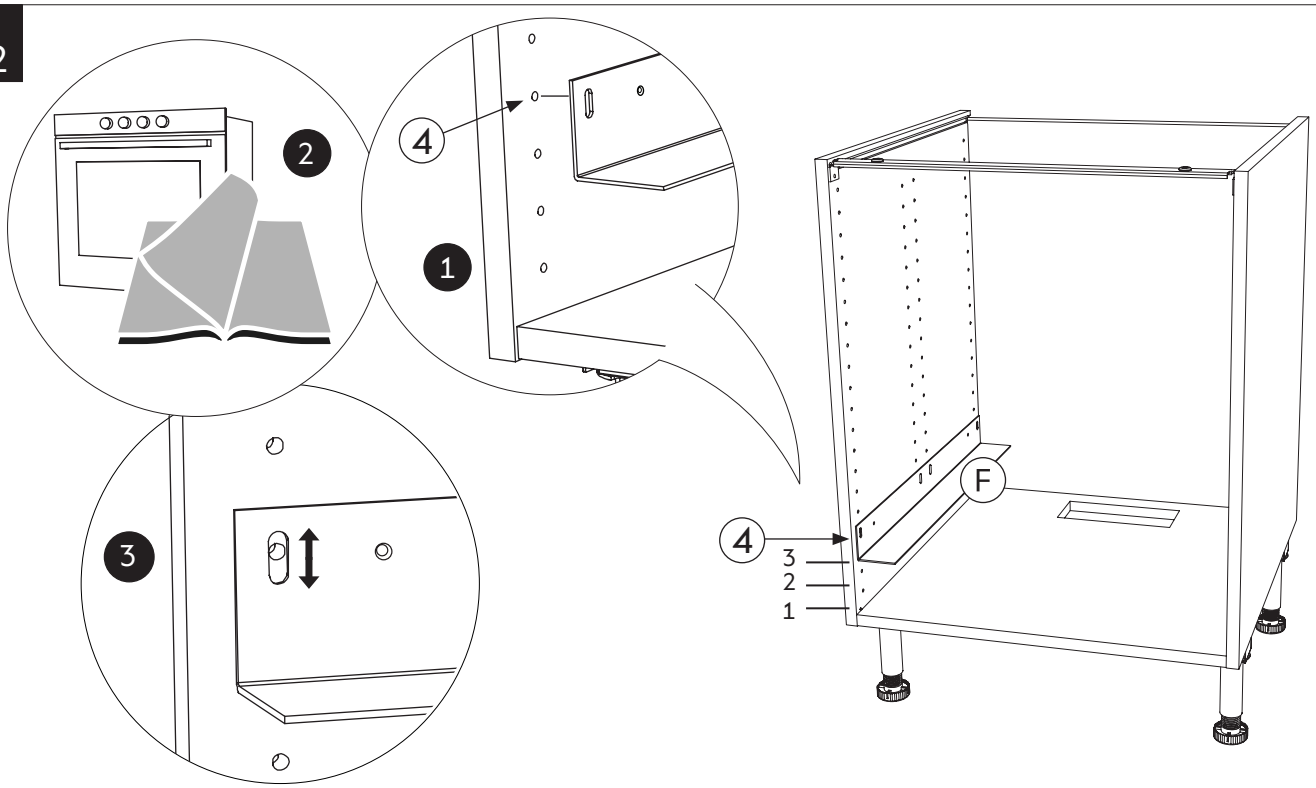

14

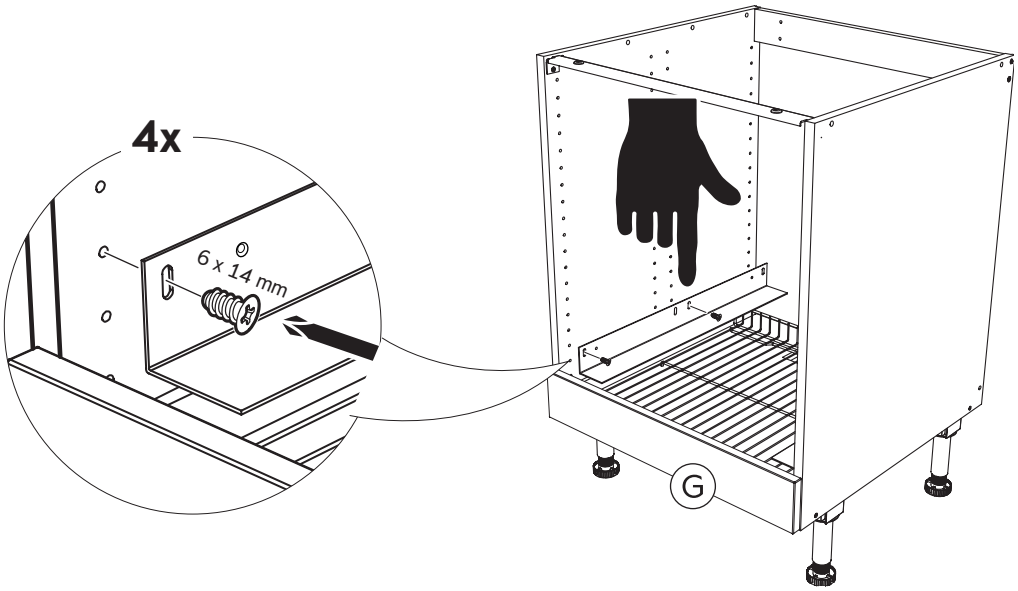


15

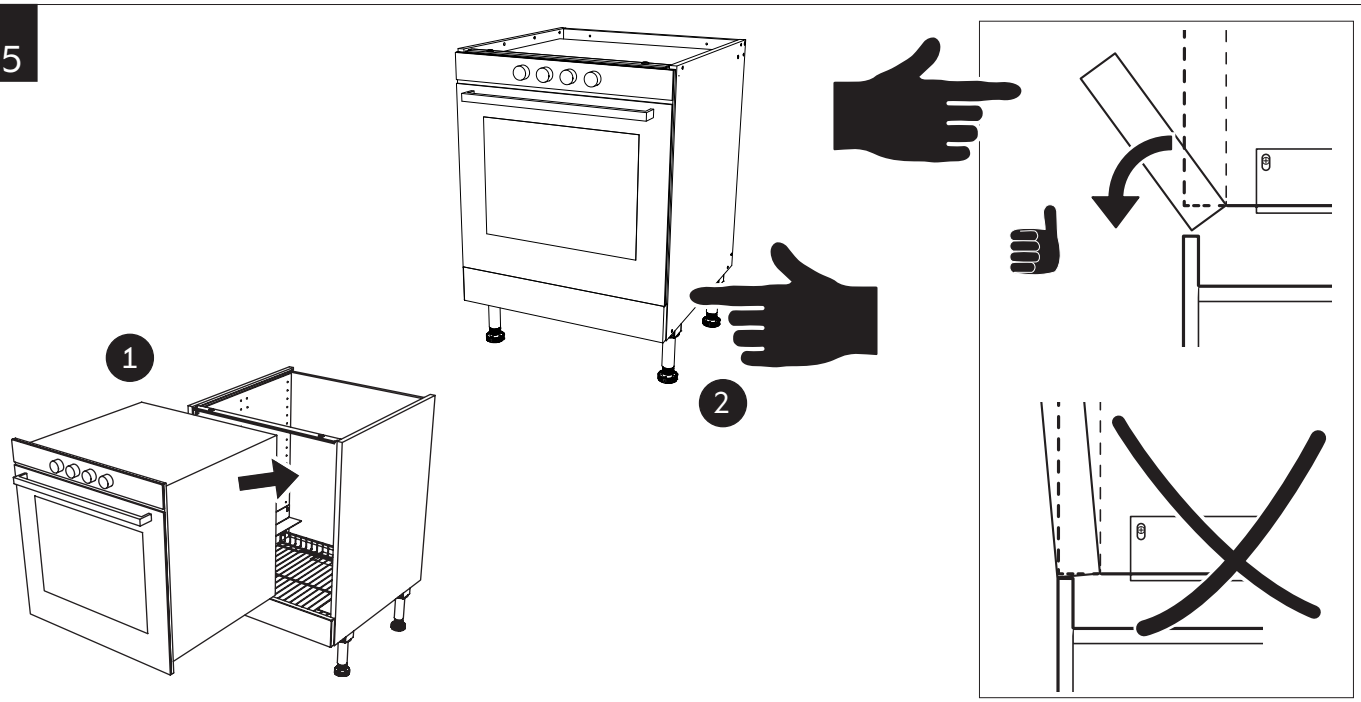


16

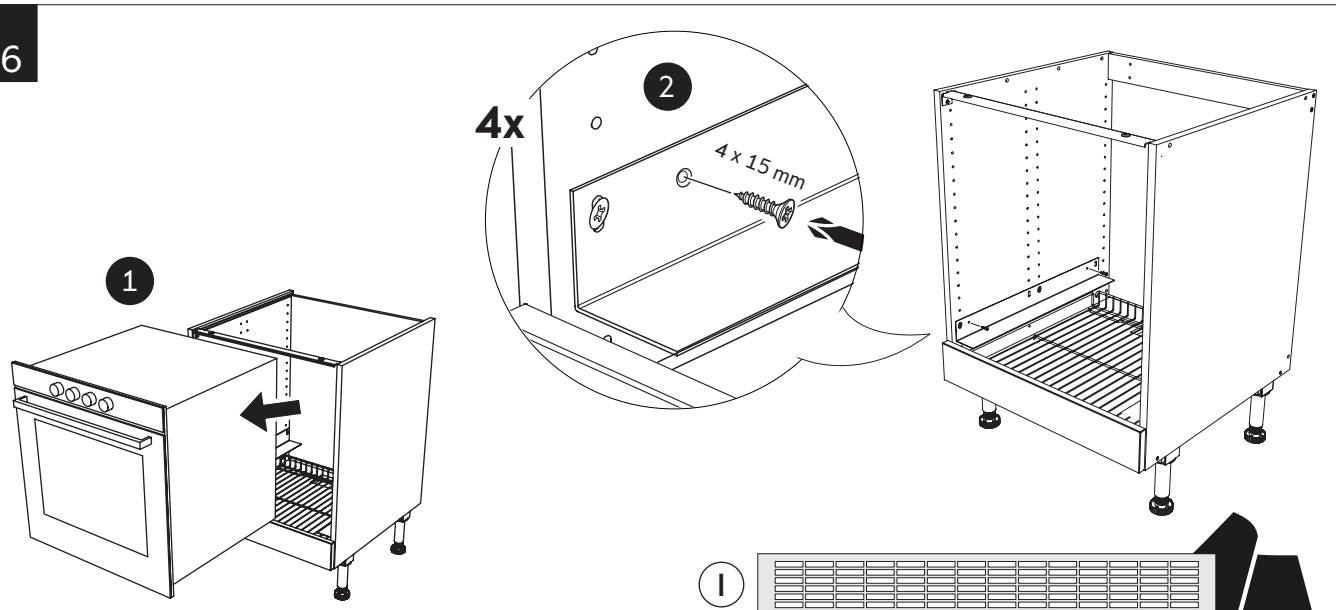

SE **Skåp för tvättmaskin/sittbänk**

DK **Underskab til vaskemaskine/bænk**

NO **Skap for vaskemaskin/sittebenk**

FI **Kaappi pyykinpesukoneelle/penkki**

EN **Raised washing mashine/bench**

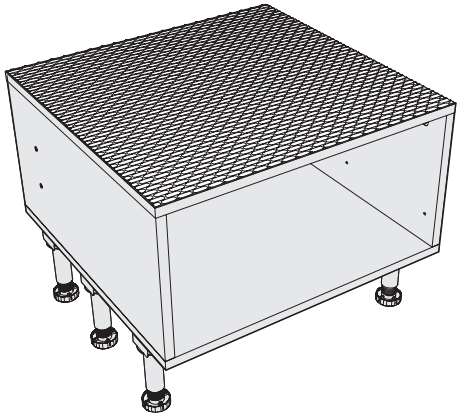

| |
|---|
| E65006003102 |
| E65006003105 |
| 60x31 |

assembled with three spine

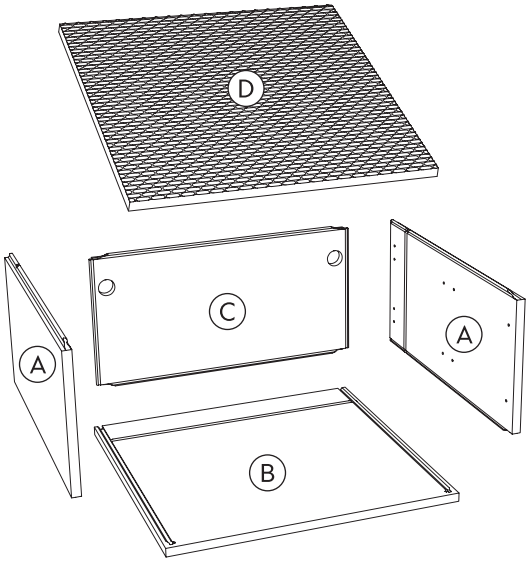

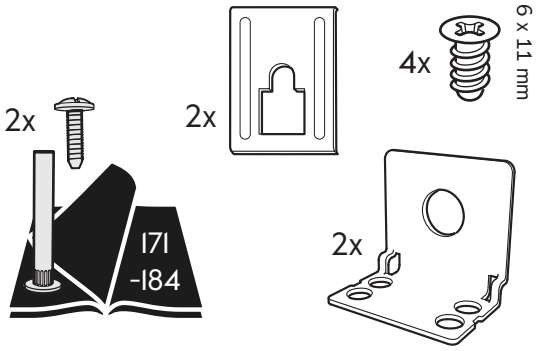


E11000030109

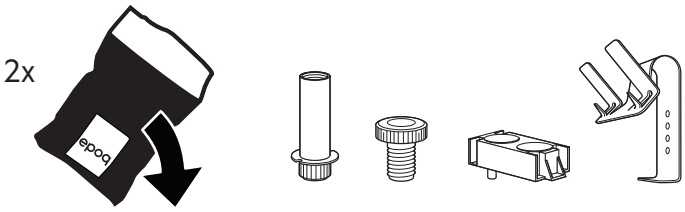


1

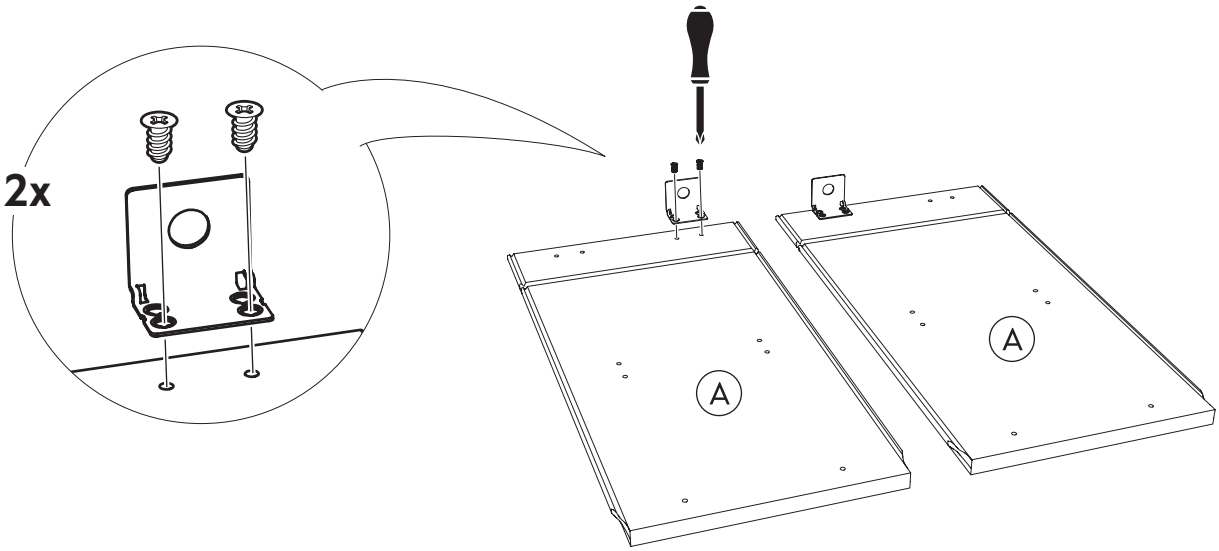


CLICK

2

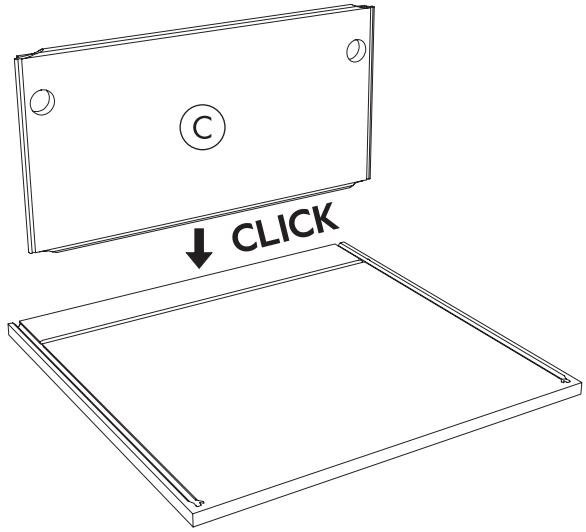
C
CLICK

3

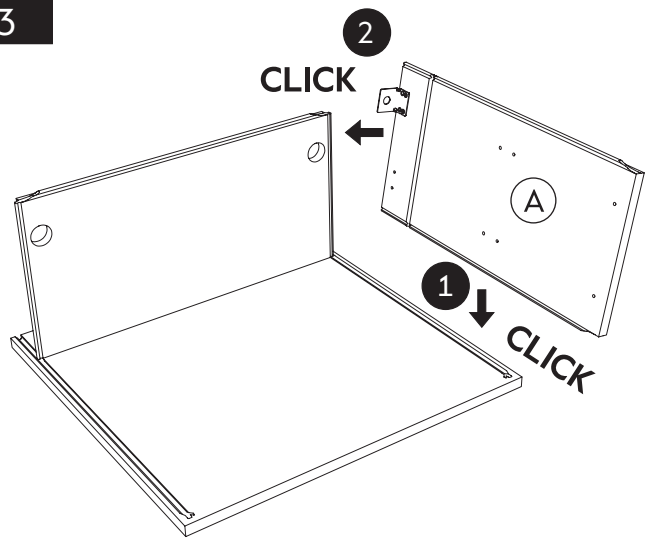
2
CLICK
A
1
CLICK

4

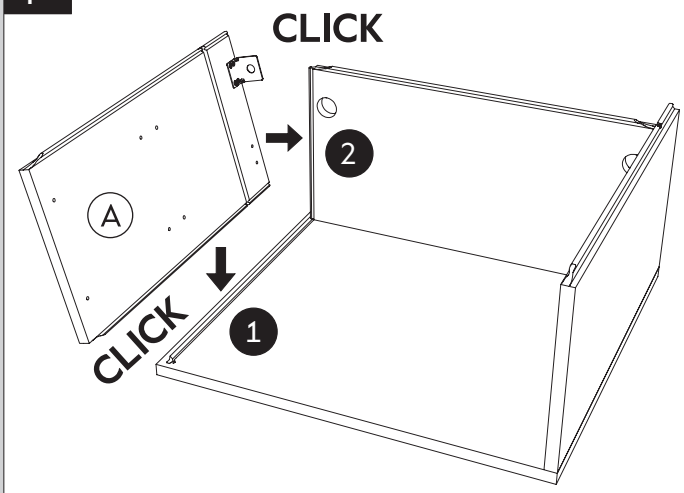
CLICK
2
A
CLICK
1

5

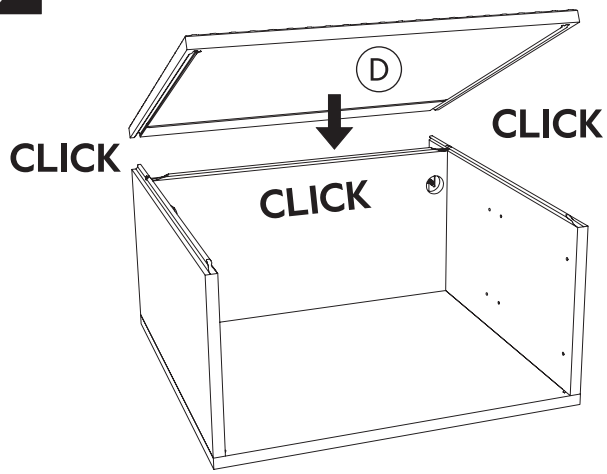
D
CLICK
CLICK
CLICK

6

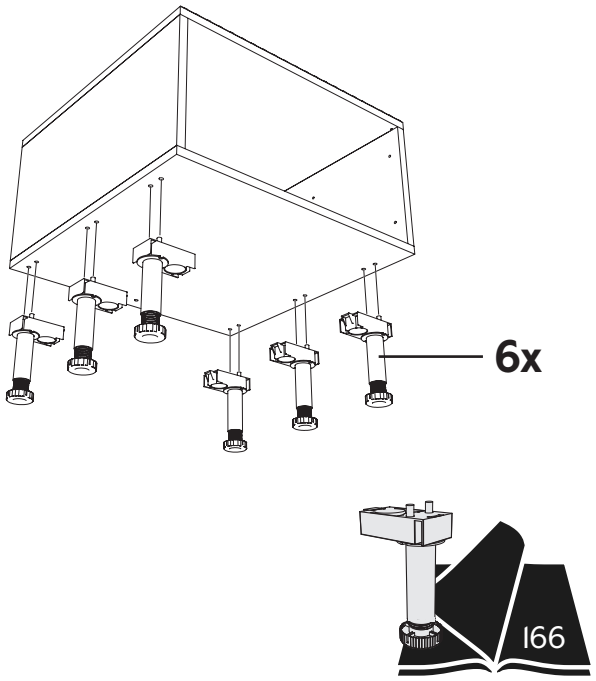
6x
166

7

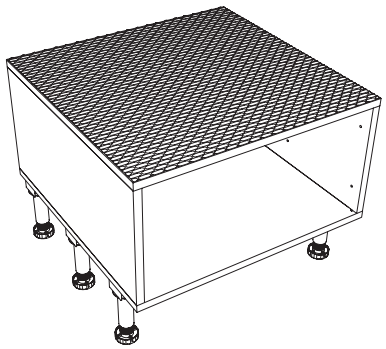

SE **Vägghörnskåp**

DK **Hjørneoverskab**

NO **Vegghjørneskap**

FI **Kulmaseinäkaappi**

EN **Wall corner cabinet**

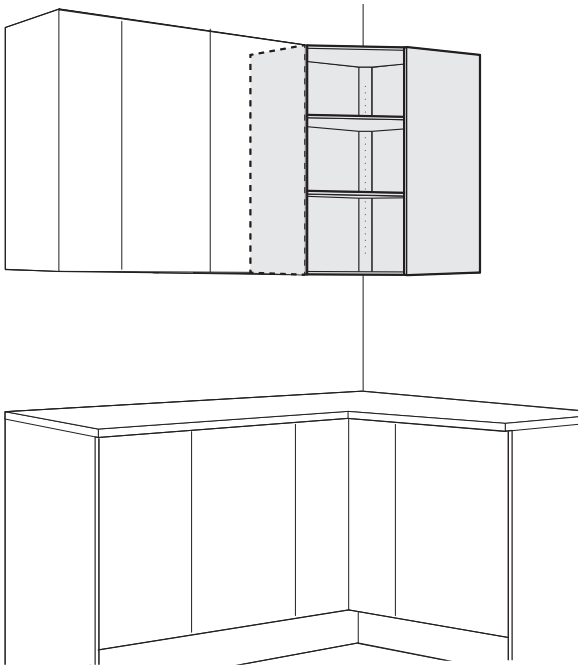

| | |
|---|---|
| E55506007002 | E55506009202 |
| E55506007005 | E55506009205 |
| 60x70 | 60x92 |

assembled with three spine

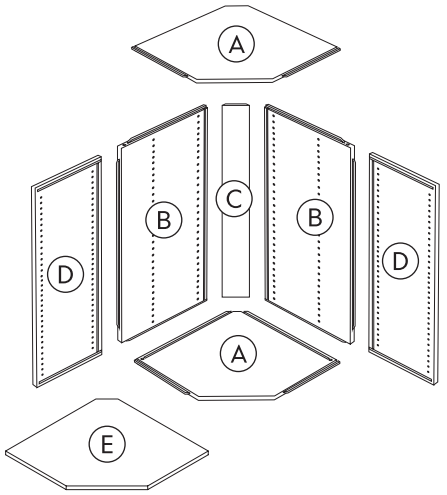


E E50406006003
E50406036003

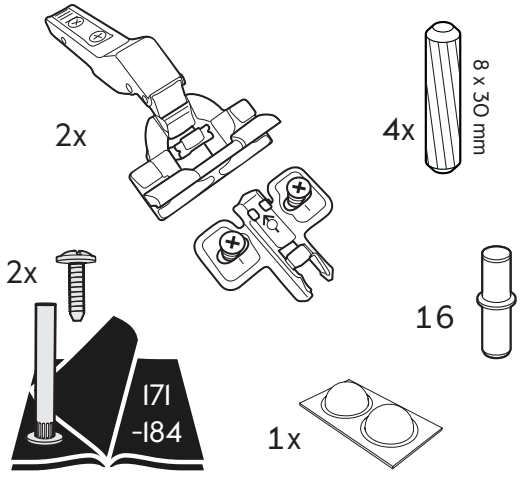


1

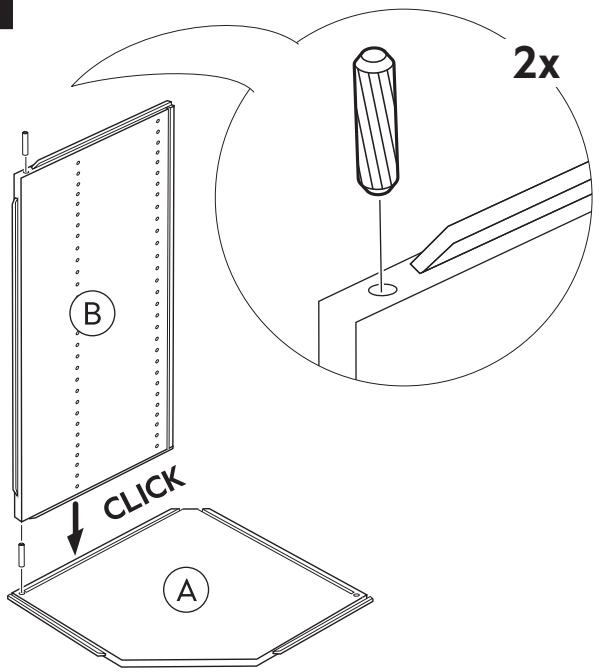


2

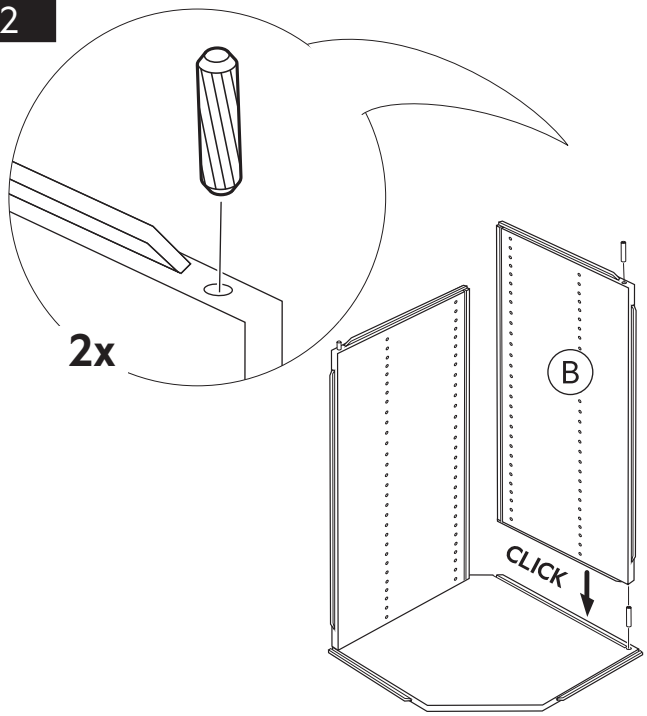


CLICK

3

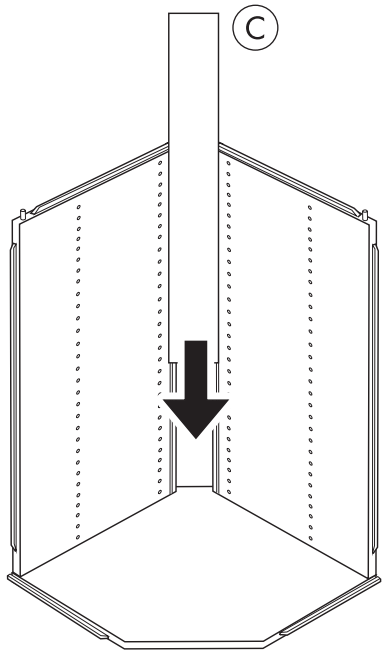


4

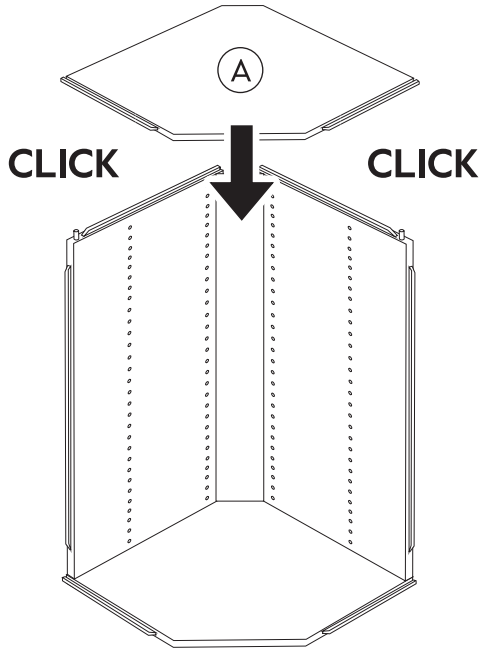


5

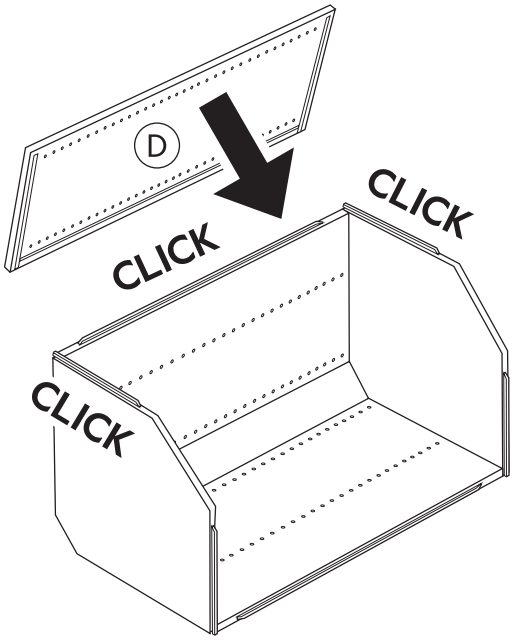


6

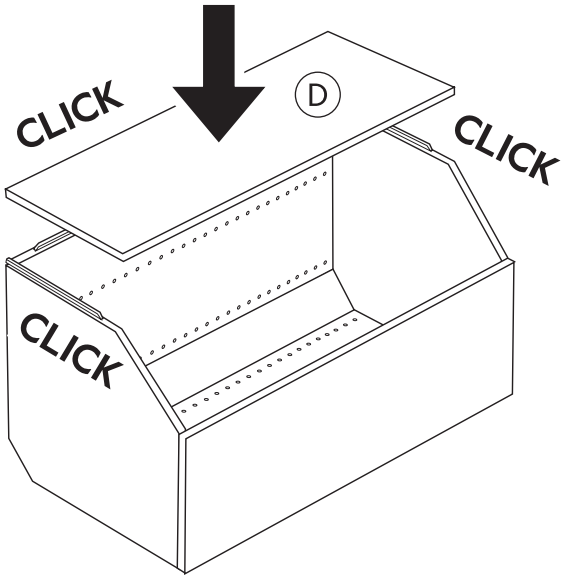


7

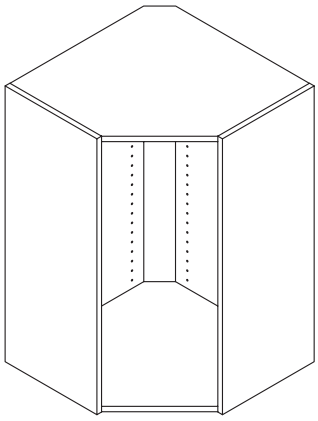

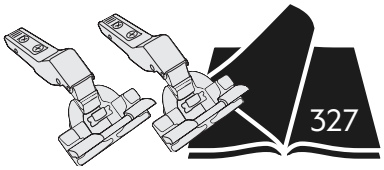


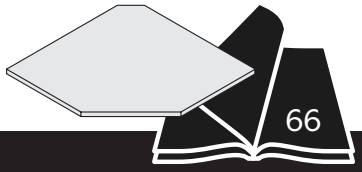

SE **Vägghörnskåp 80**

DK **Hjørneoverskab 80**

NO **Vegghjørneskap 80**

FI **Kulmaseinäkaappi 80**

EN **Wall corner cabinet 80**

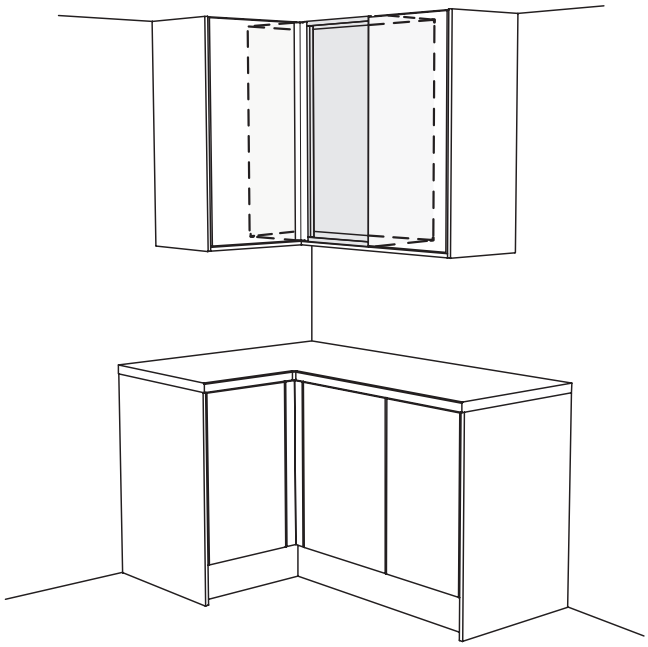

| | |
|---|---|
| E55508007002 | E55508009202 |
| E55508007005 | E55508009205 |
| 80x70 | 80x92 |

assembled with three spine

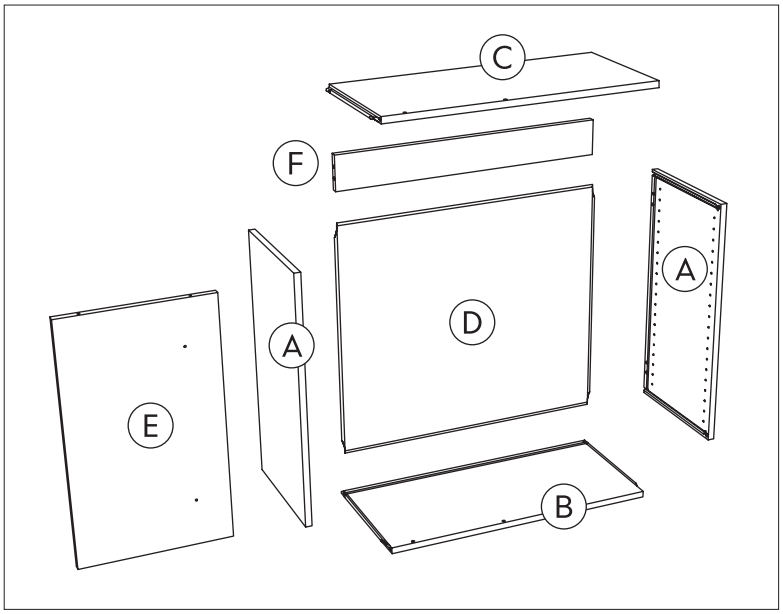


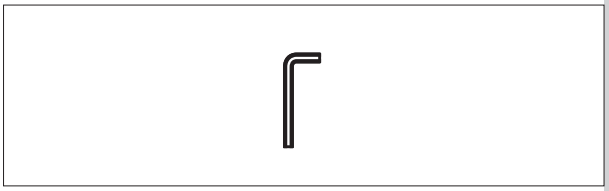

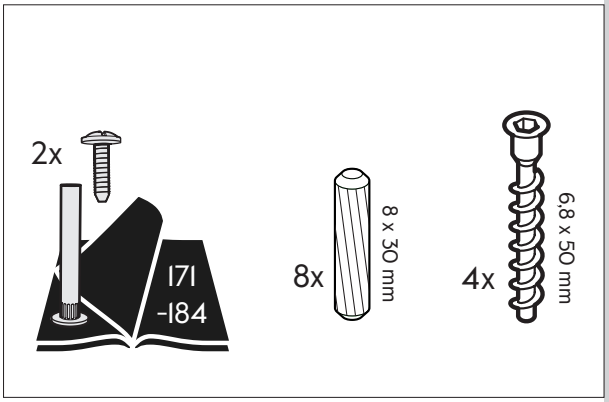


1

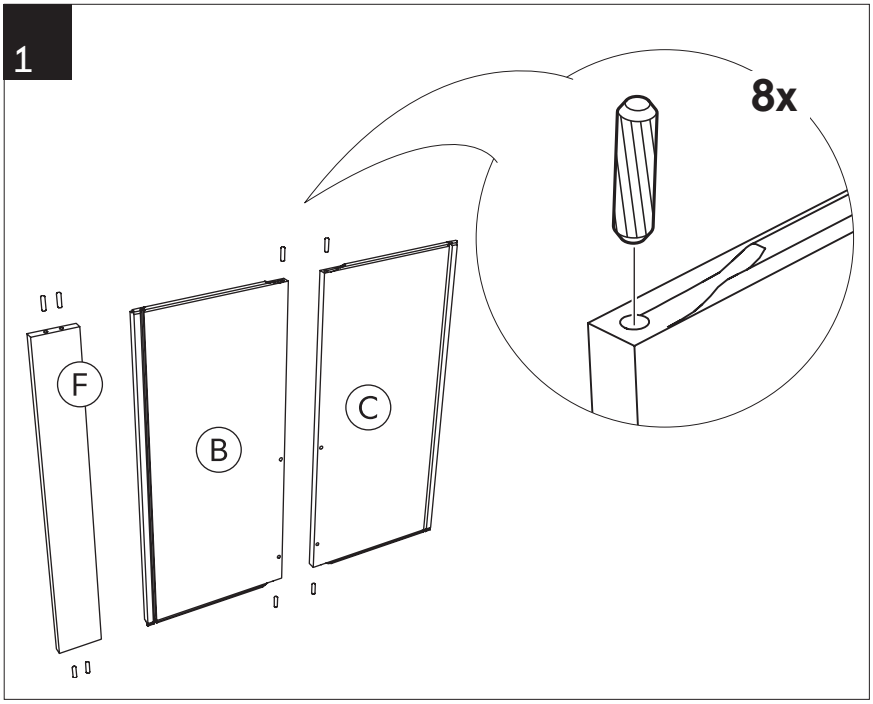


2

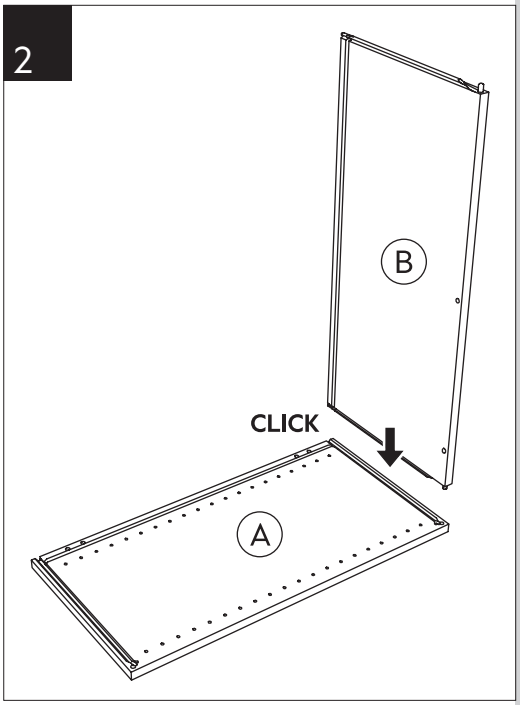


CLICK

3

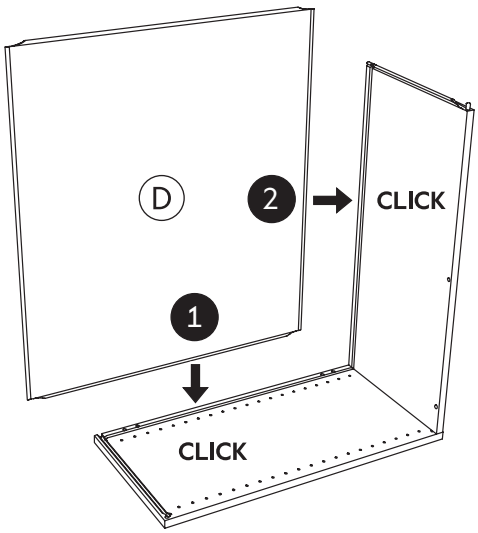


4

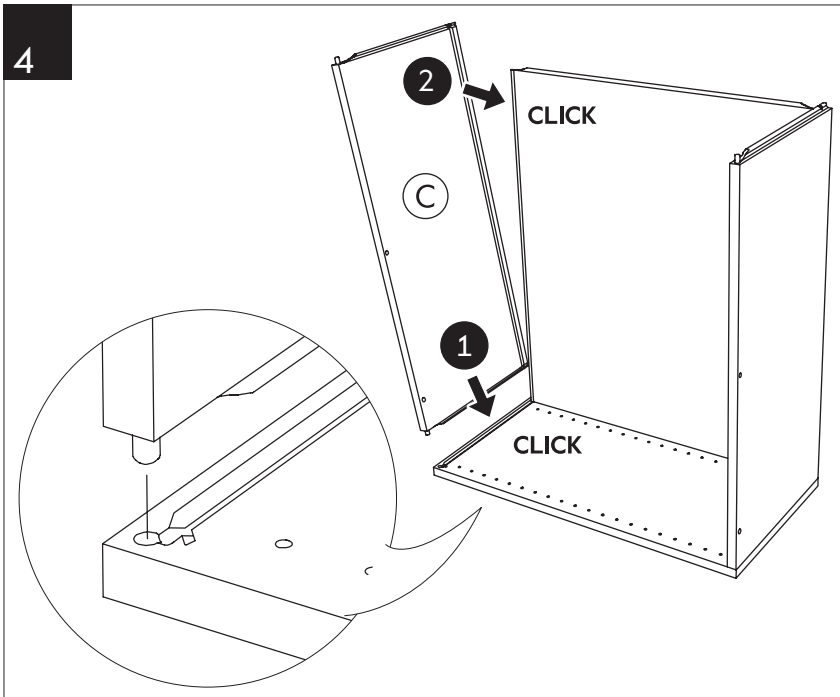


5

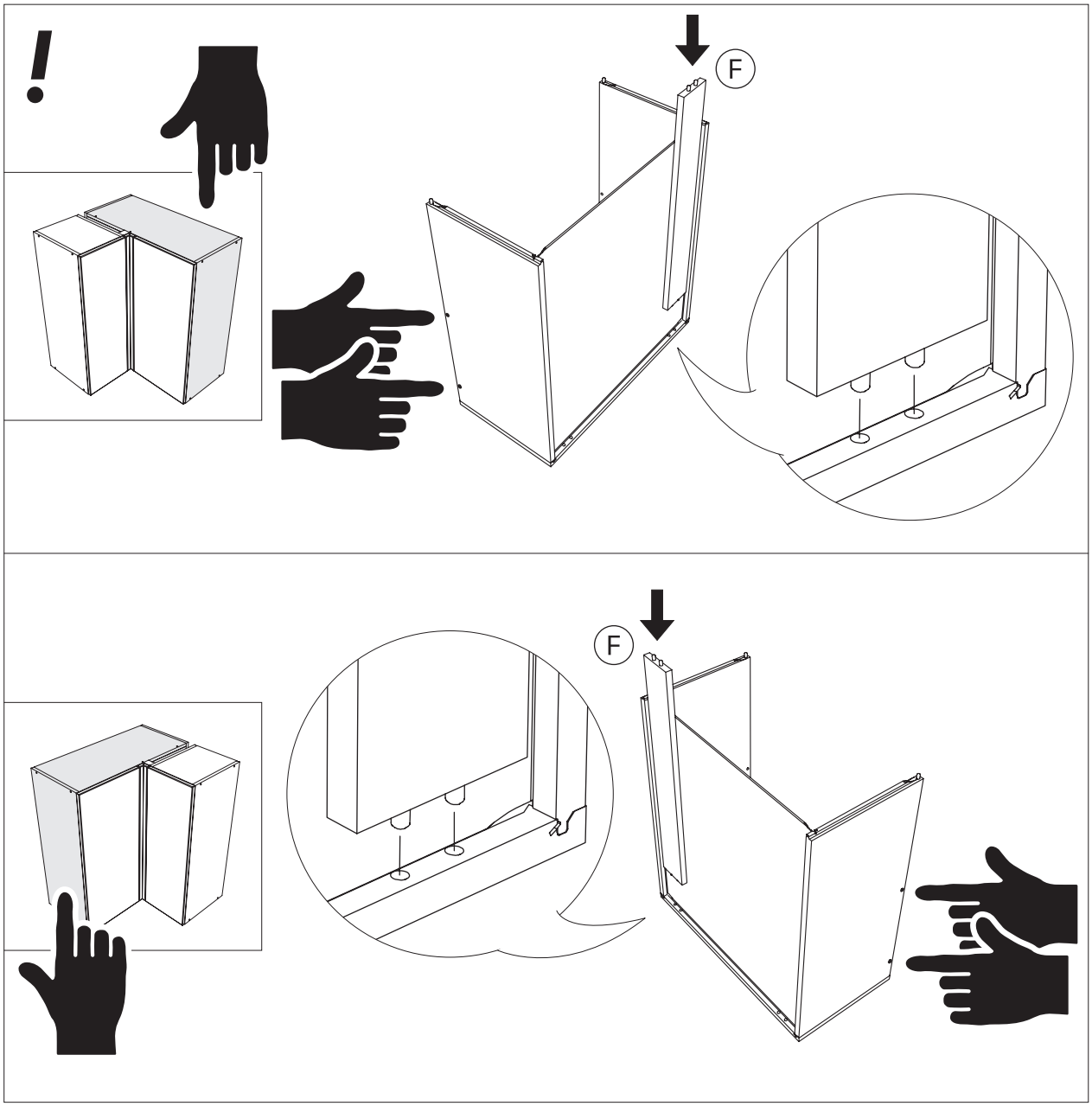

6

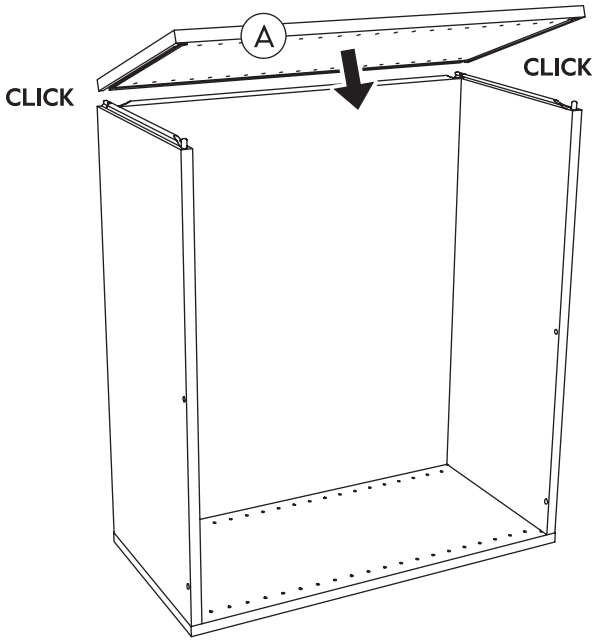


7

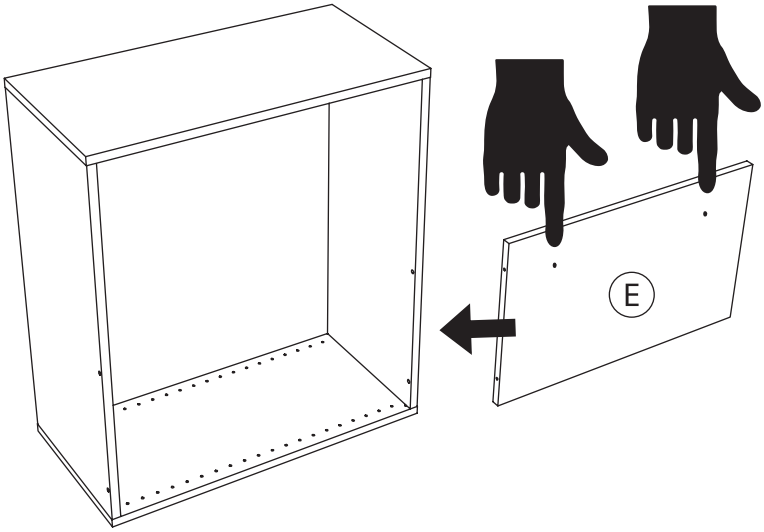


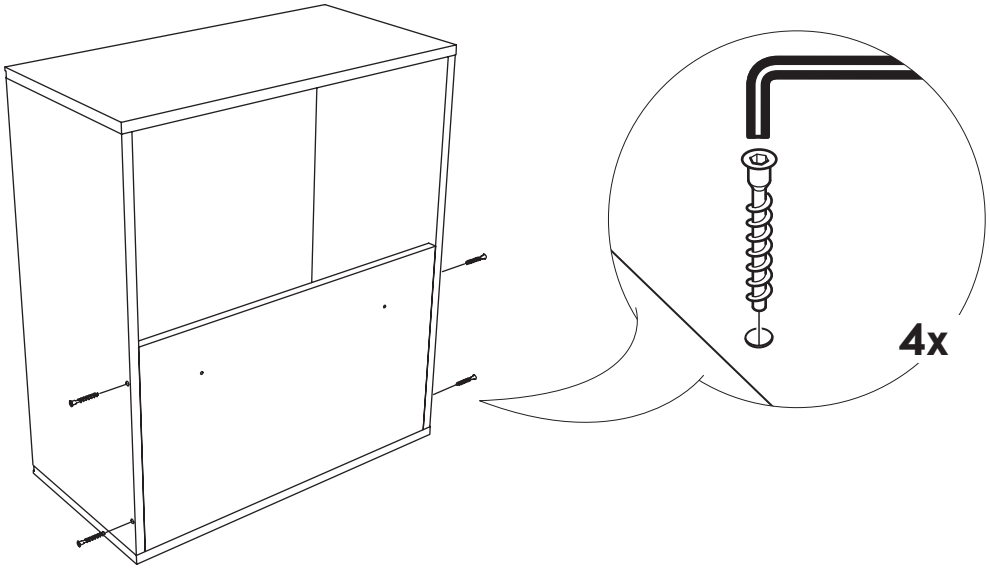


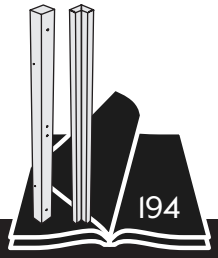


CLICK

# SE Väggskåp
# DK Overskab
# NO Veggskap
# FI Seinäkaappi
# EN Wall cabinet

assembled with

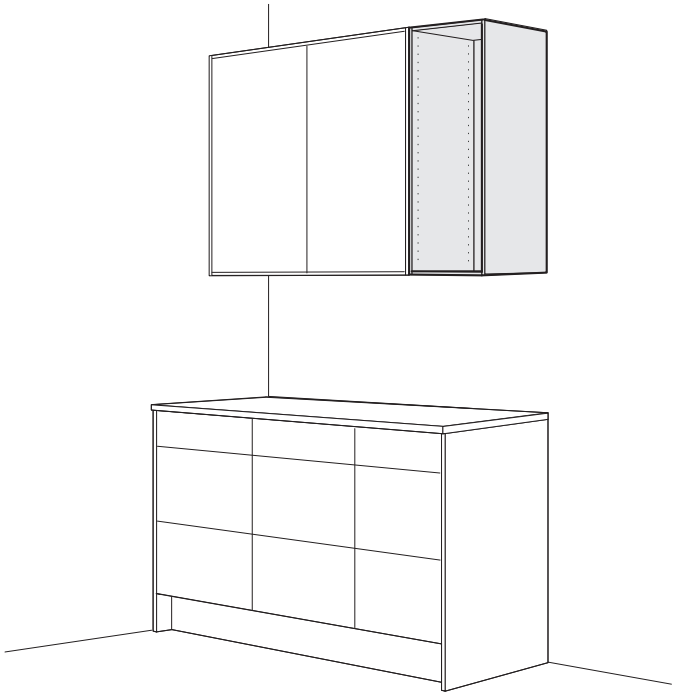

| | |
|---|---|
| E55306007002 | E55406009202 |
| E55306007005 | E55406009205 |
| 60x70 | 60x92 |

| | | | | | | |
|---|---|---|---|---|---|---|
| E55303007002 | E55403009202 | E55304003102 | E55304007002 | E55404009202 | E55304507002 | E55404509202 |
| E55303007005 | E55403009205 | E55304003105 | E55304007005 | E55404009205 | E55304507005 | E55404509205 |
| 30x70 | 30x92 | 40x31 | 40x70 | 40x92 | 45x70 | 45x92 |

| | | | | | | |
|---|---|---|---|---|---|---|
| E55305007002 | E55405009202 | E55306003102 | E55106003502 | E55106005702 | E55308007002 | E55408009202 |
| E55305007005 | E55405009205 | E55306003105 | E55106003505 | E55106005705 | E55308007005 | E55408009205 |
| 50x70 | 50x92 | 60x31 | 60x35 | 60x57 | 80x70 | 80x92 |

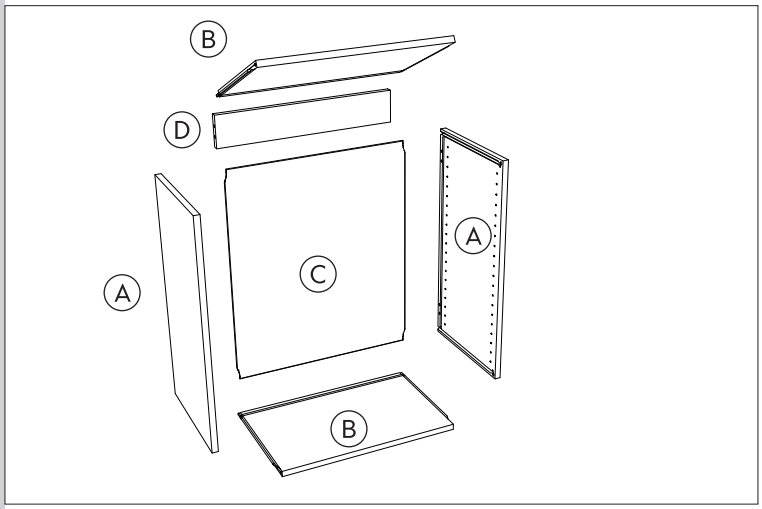


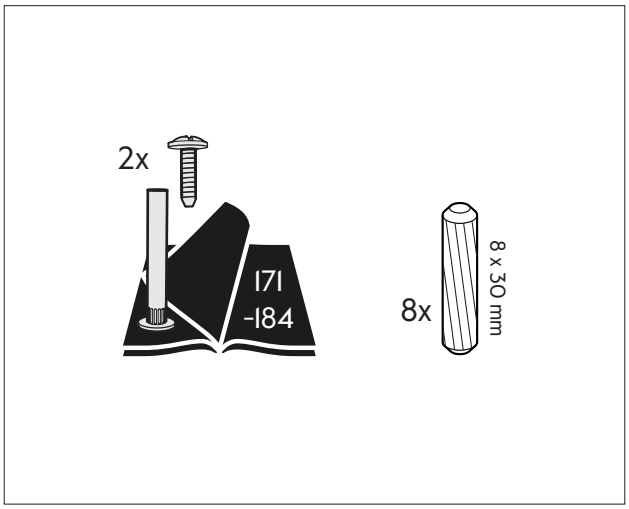


1

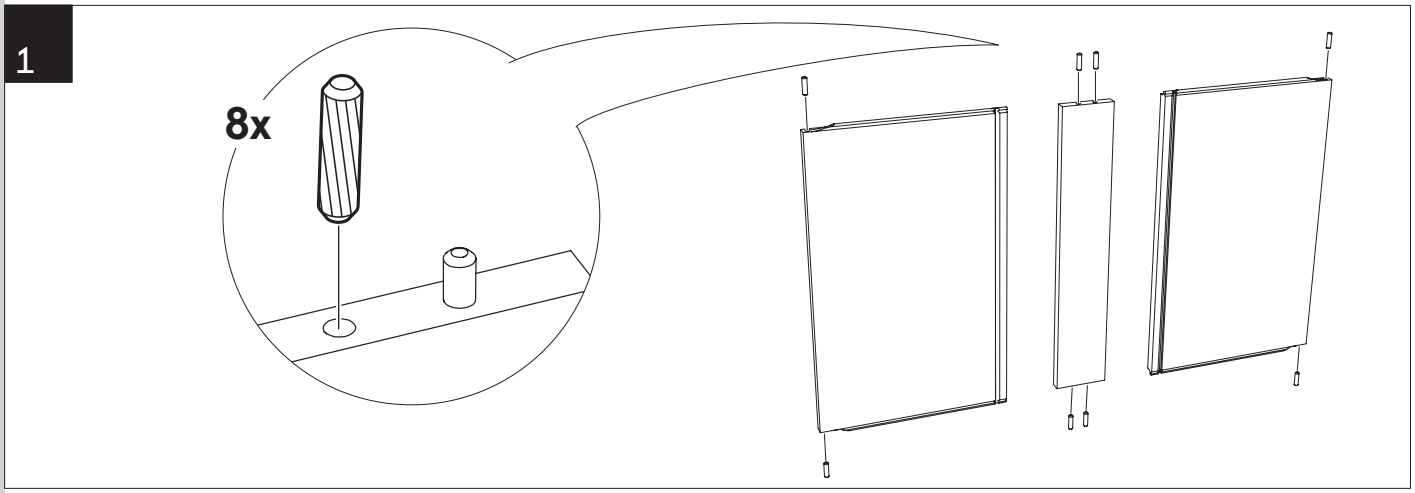


CLICK

2

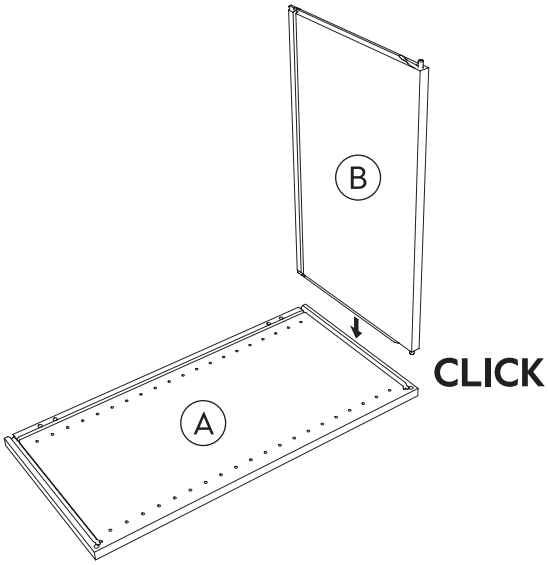


3

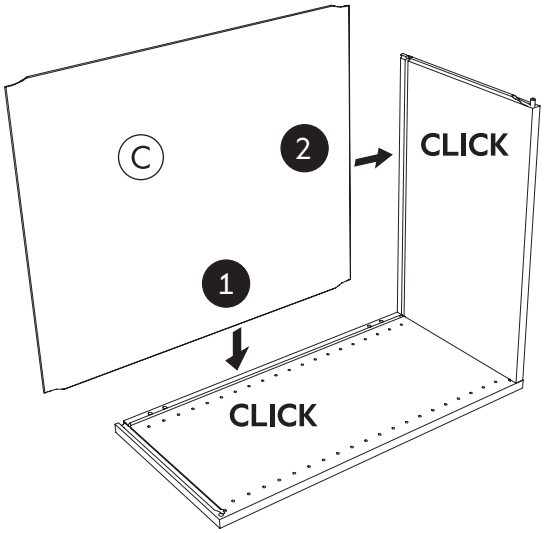


4

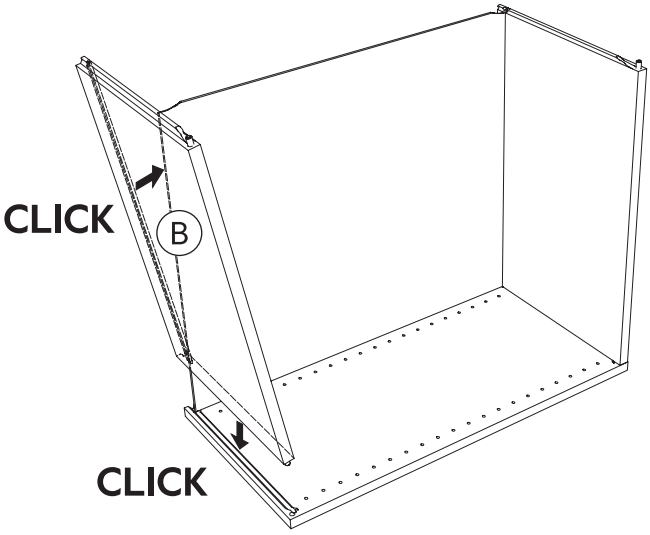


5

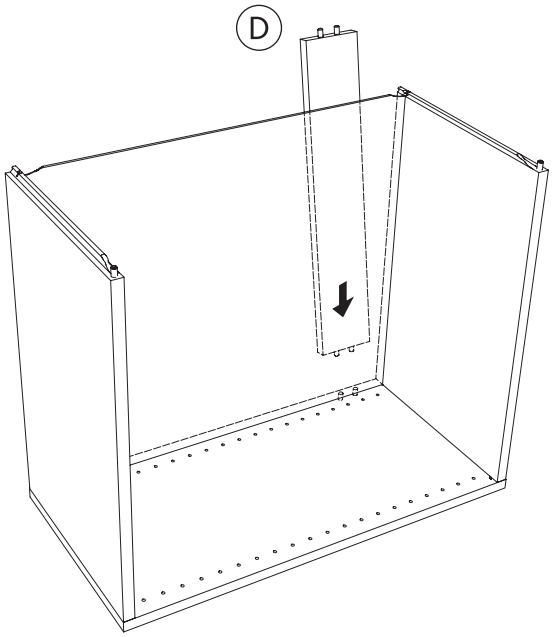


6

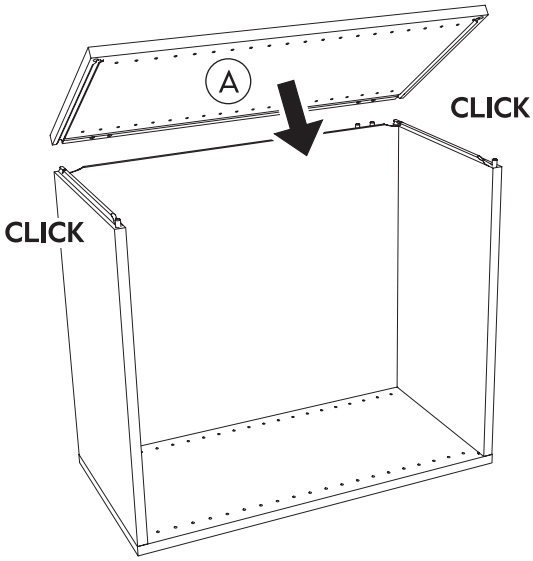


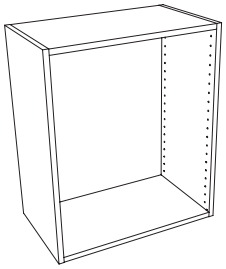

CLICK

SE **Väggskåp 143**

DK **Overskab 143**

NO **Veggskap 143**

FI **Seinäkaappi 143**

EN **Wall cabinet 143**

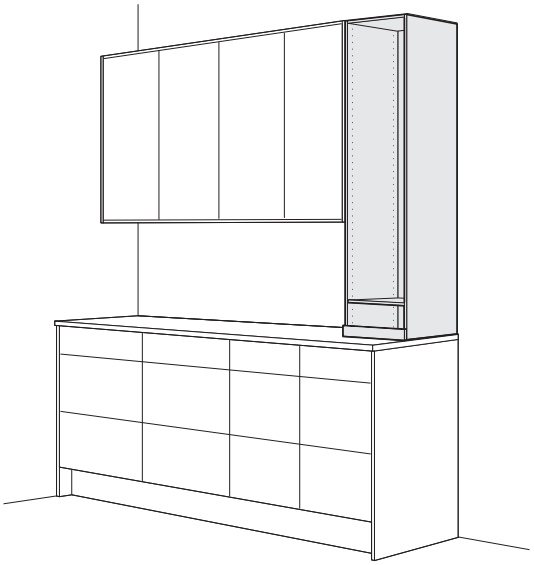

| |
|---|
| E65404014302 |
| E65404014305 |
| 40x143 |

assembled with three spine

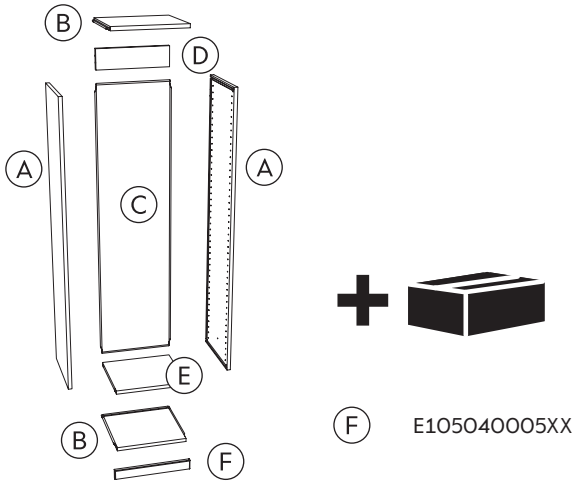


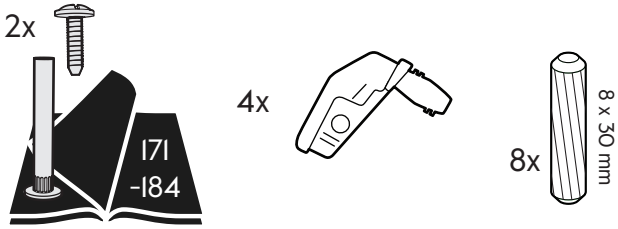

XP: E12000010904
NPS: E121003040LO

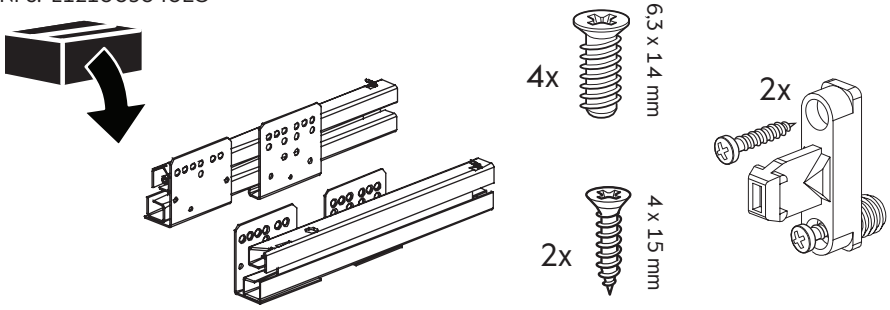


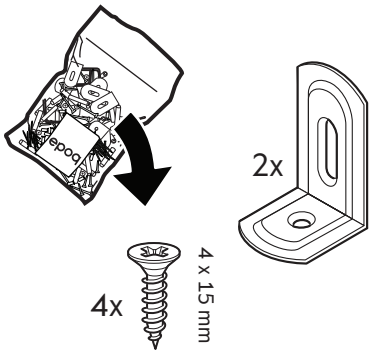


1

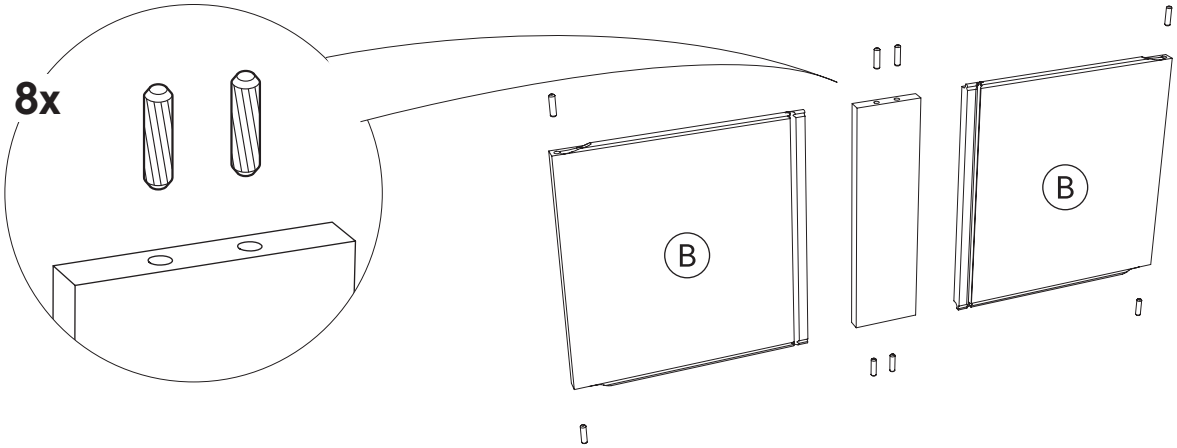




CLICK

2

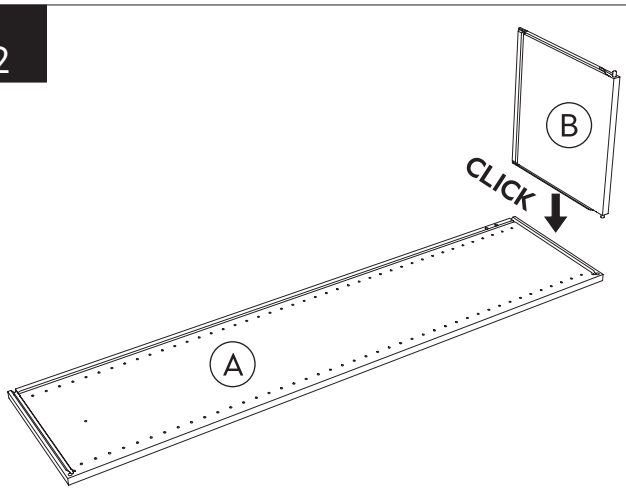


3

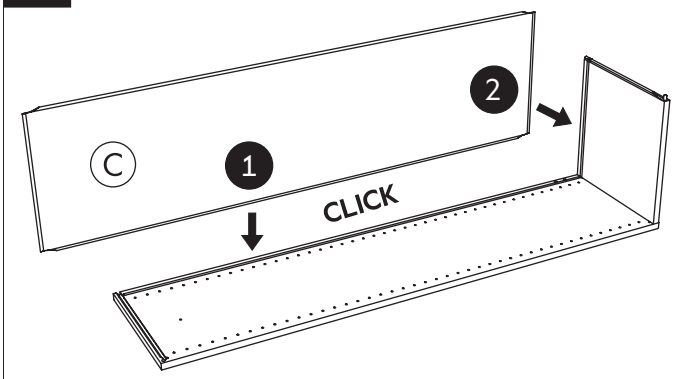


4

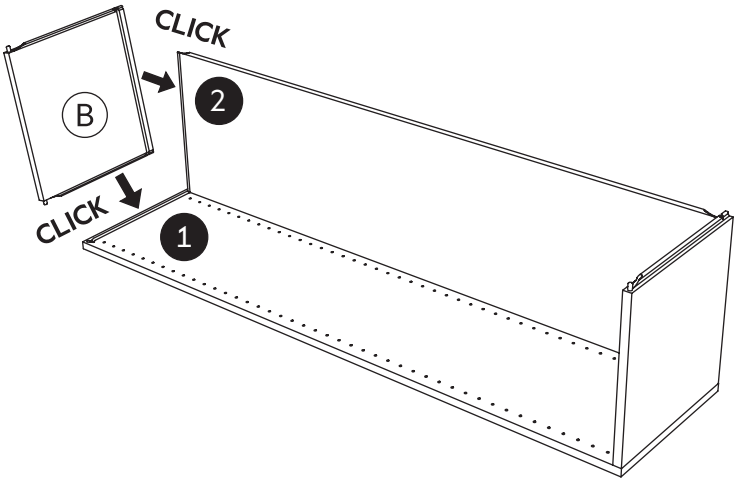


5

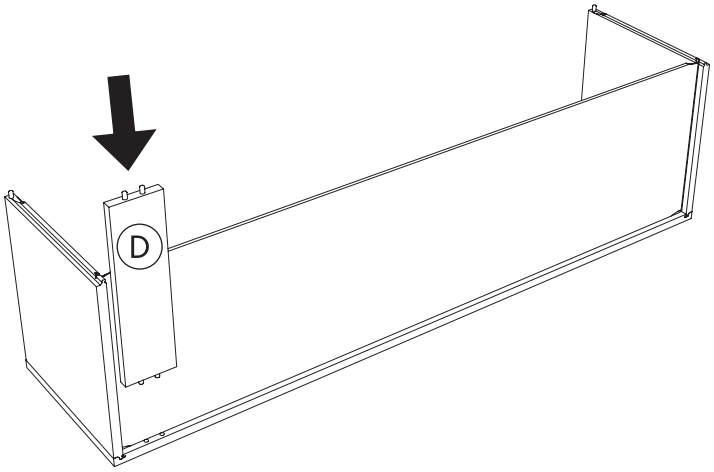


6

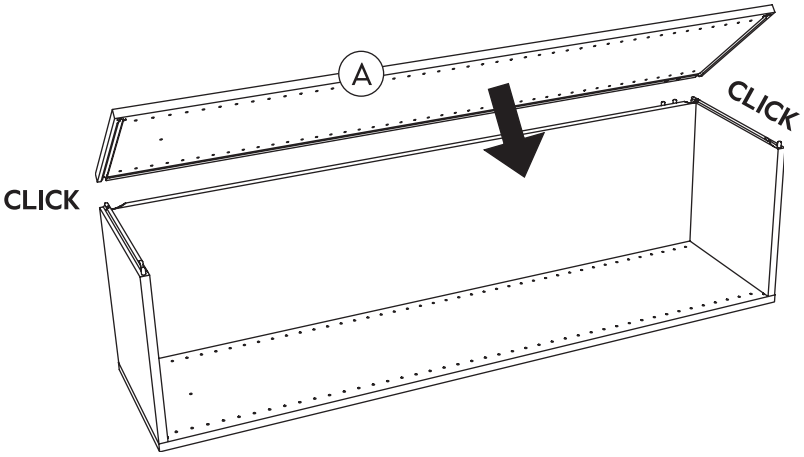


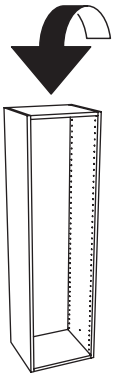

CLICK

7

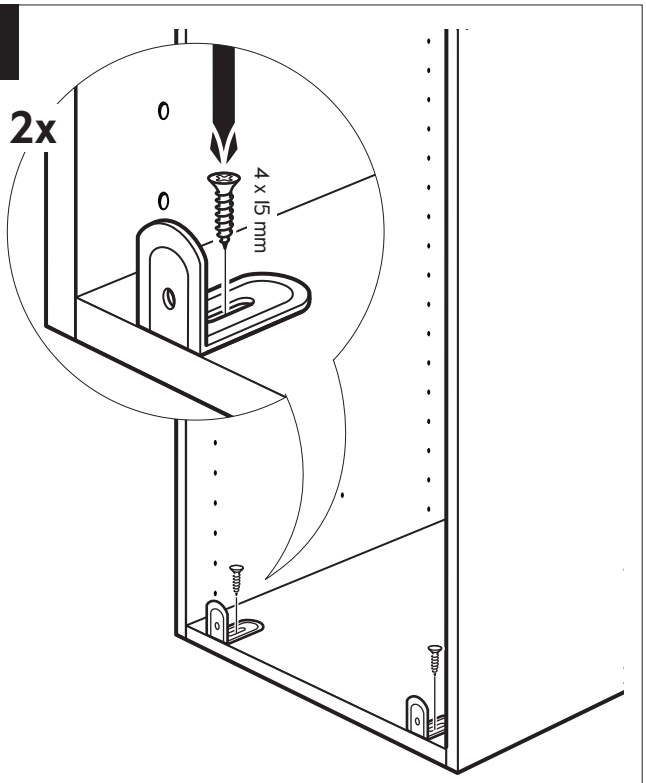
2x
4 x 15 mm

8

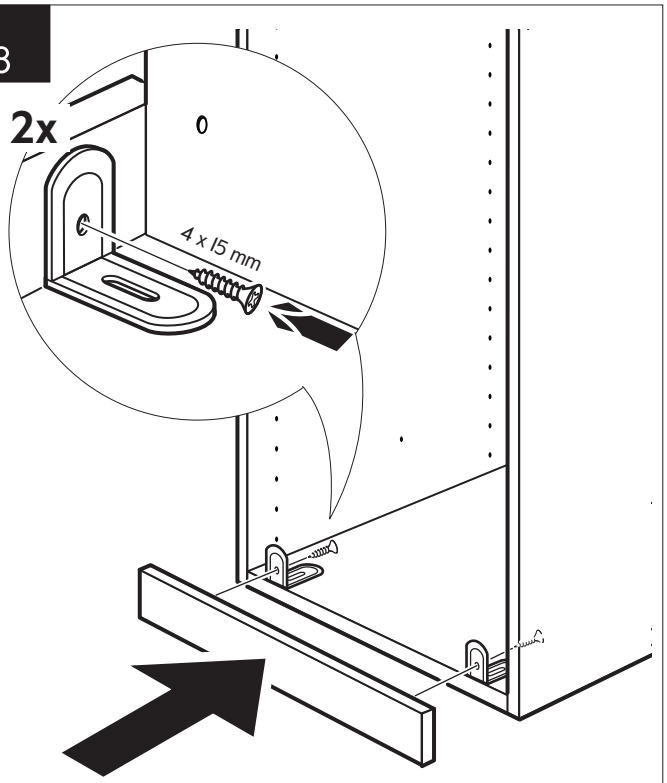
2x
4 x 15 mm

9

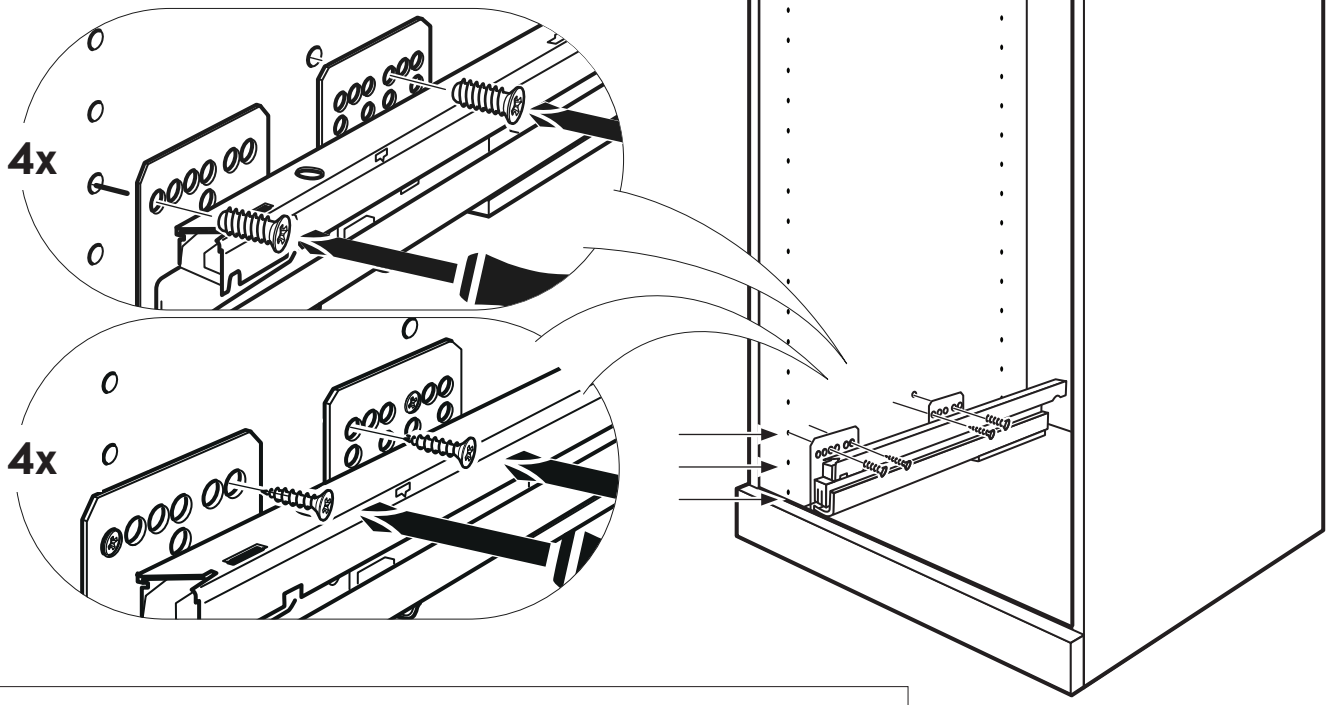
4x
4x

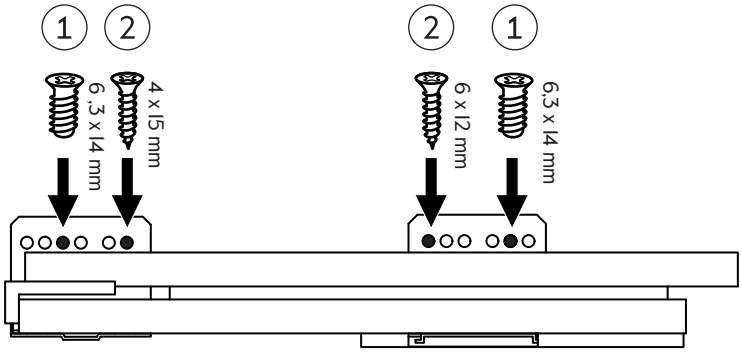
1
2
6 ,3 x 14 mm
4 x 15 mm
2
1
6 x 12 mm
6,3 x 14 mm

258

10

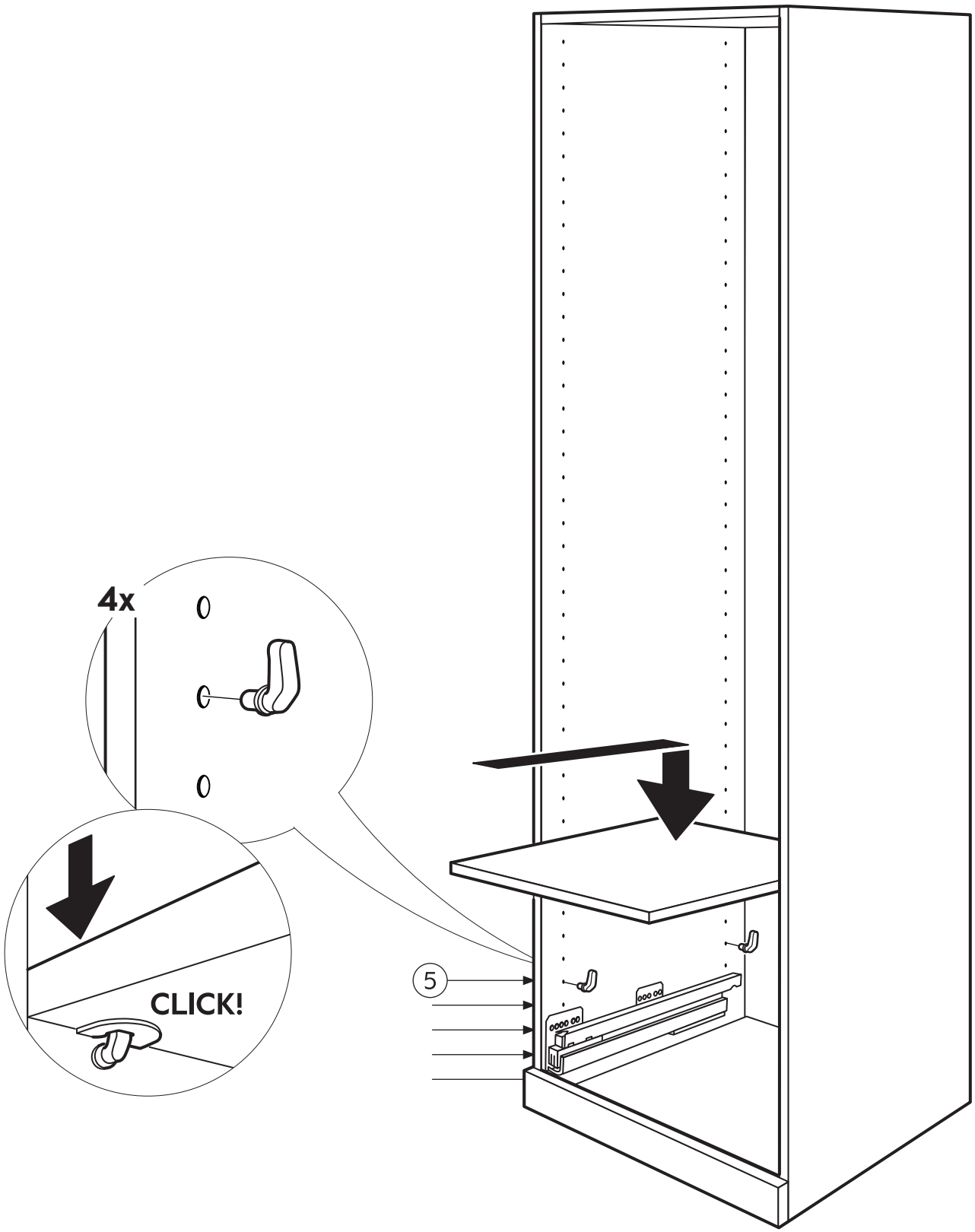


CLICK

SE **Horisontellt väggskåp**

DK **Liggende overskab**

NO **Horisontalt veggskap**

FI **Vaakasuora Seinäkaappi**

EN **Horizontal wall cabinet**

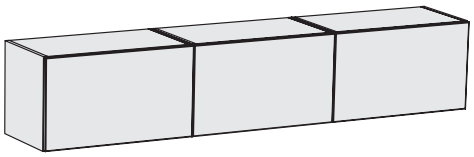

assembled with three spine

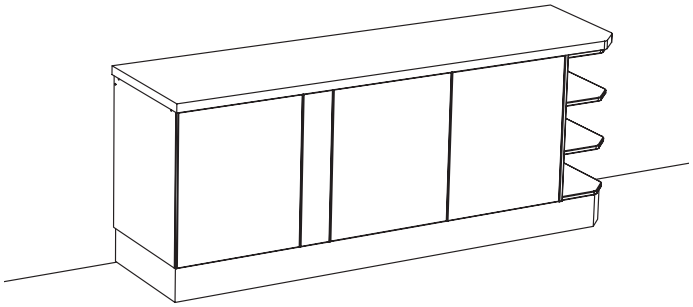

| | | | |
|---|---|---|---|
| E55304003102 | E55306003102 | E55607004002 | E55609204002 |
| E55304003105 | E55306003105 | E55607004005 | E55609204005 |
| 40x31 | 60x31 | 70x40 | 92x40 |

CLICK

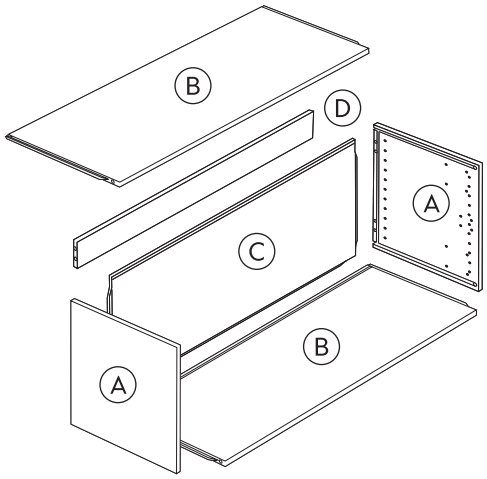


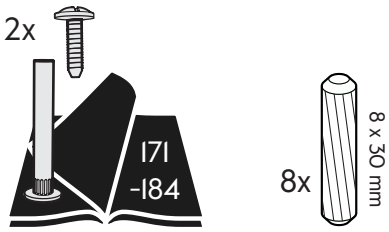


1

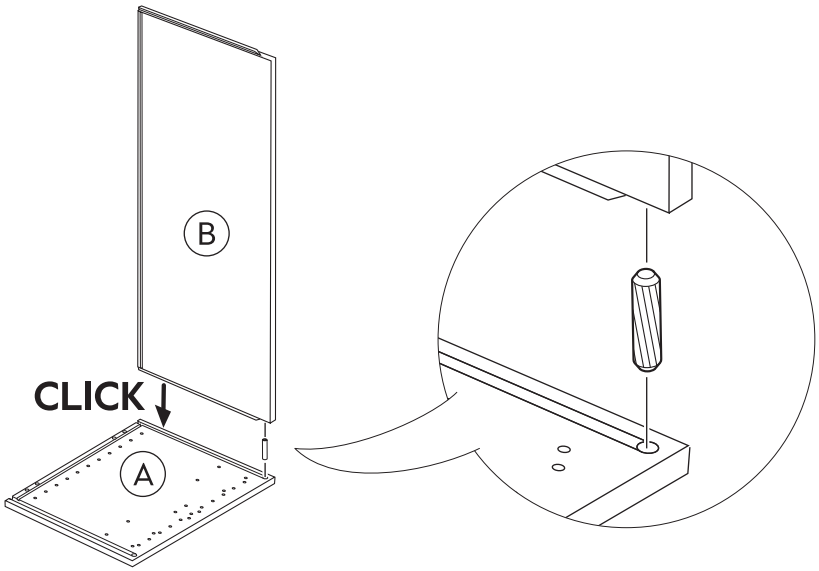

2

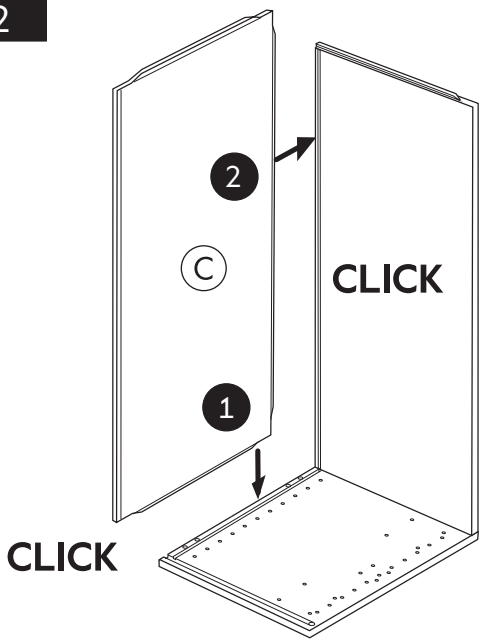


3

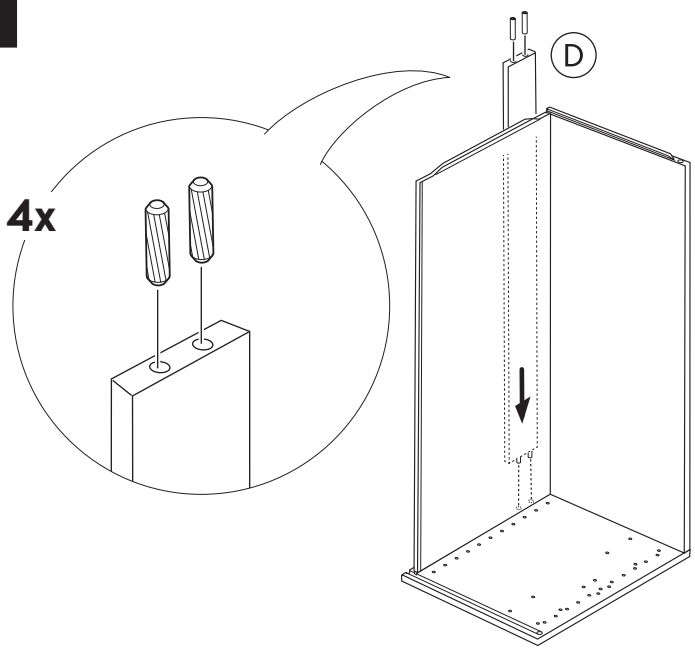


4

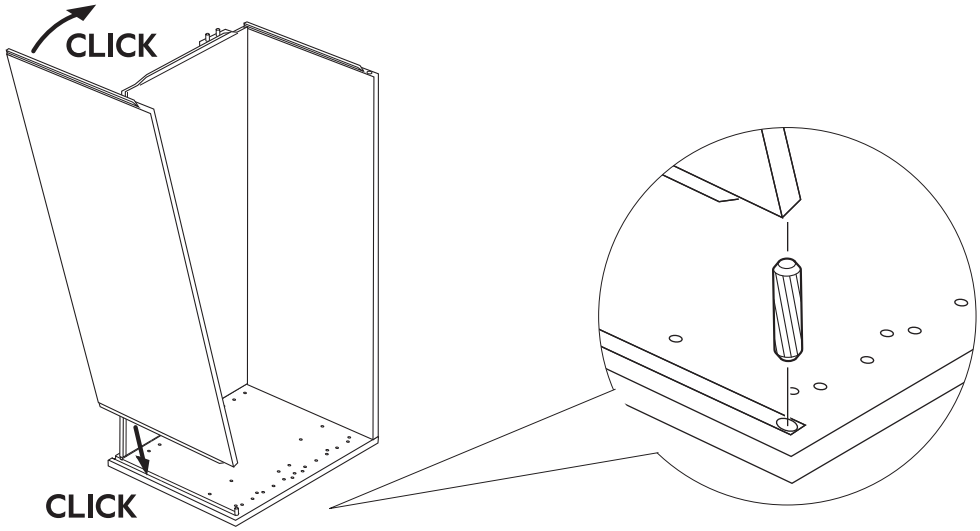


5

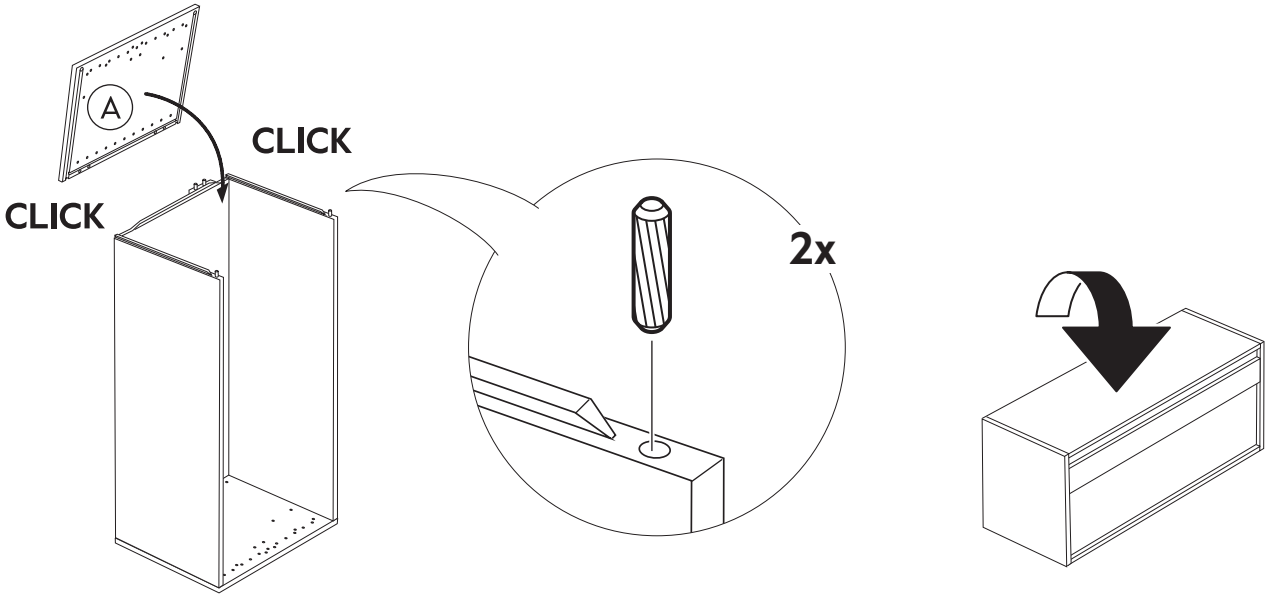

# SE Överskåp ovan kyl/frys

# DK Topskab køleskab/fryser

# NO Overskap over kjøl/frys

# FI Yläkaappi jääkaapin/pakastimen yläpuolelle

# EN Top cabinet over refridgerator

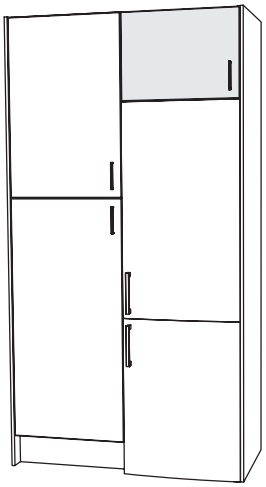

| | | | |
|---|---|---|---|
| E55206002202 | E55206003502 | E55206004502 | E55206005702 |
| E55206002205 | E55206003505 | E55206004505 | E55206005705 |
| 60x22 | 60x35 | 60x45 | 60x57 |

assembled with three spine

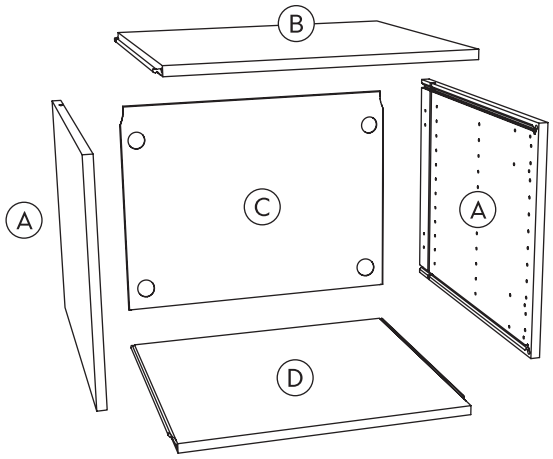


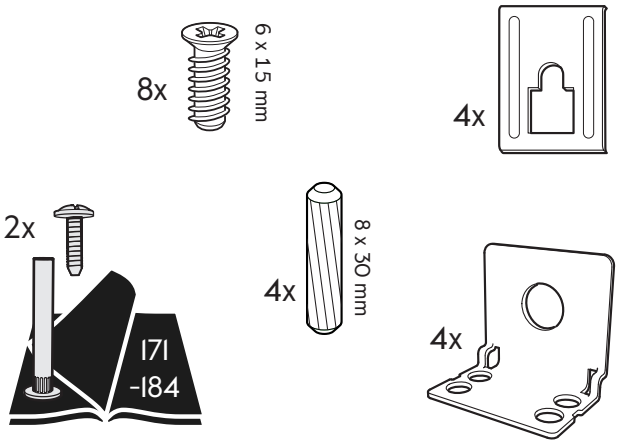


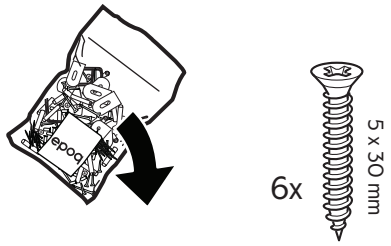


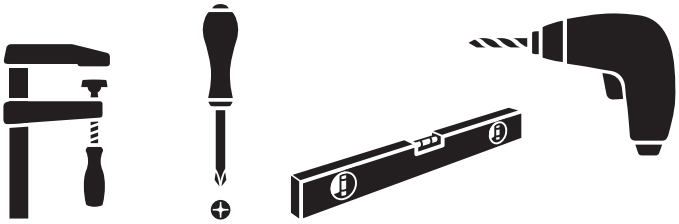

!

| |
|---|
| E55206002202 |
| E55206002205 |
| 60x22 |

60x22

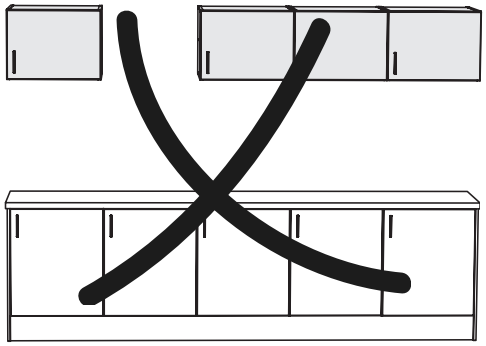

SE Skåpsidorna måste fästas mot ett högskåp eller golvstående täcksida.
DK Siden af kabinettet skal fastgøres til et højskab, eller en dækside der går helt til gulv.
NO Skapsidene må festes mot et høyskap eller dekkstider som står på gulvet.
FI Kaapin sivut täytyy kiinnittää korkean kaappiin tai pöytäkaapin peitelevyyn.
EN Cabinet sides must be attached to a tall cabinet or floor standing cover panel.

1

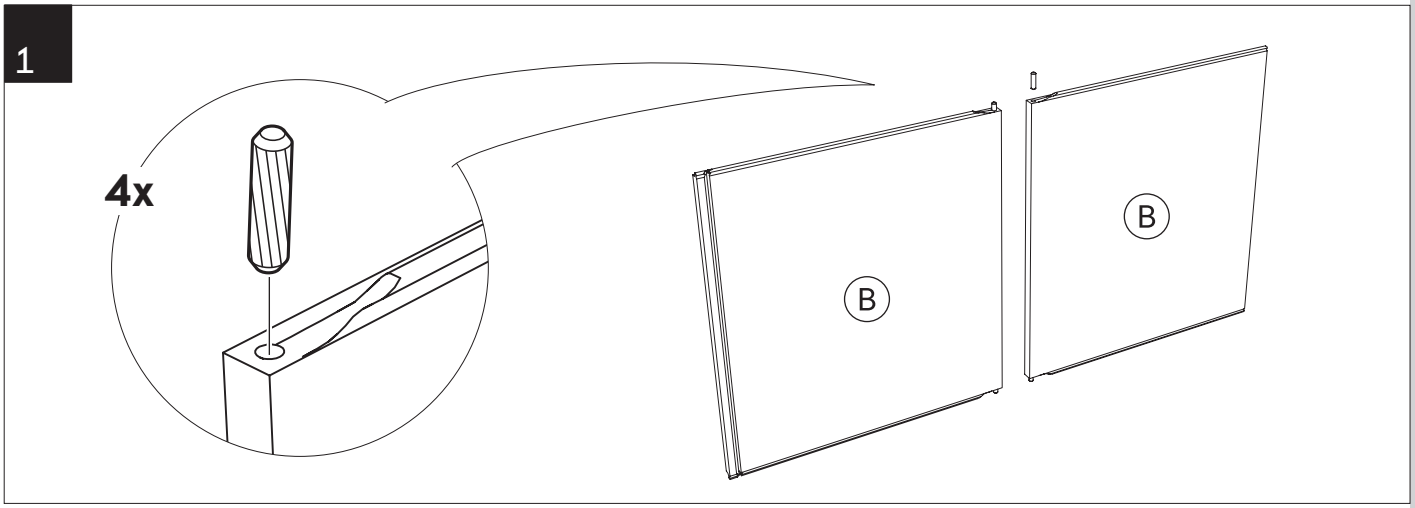


2

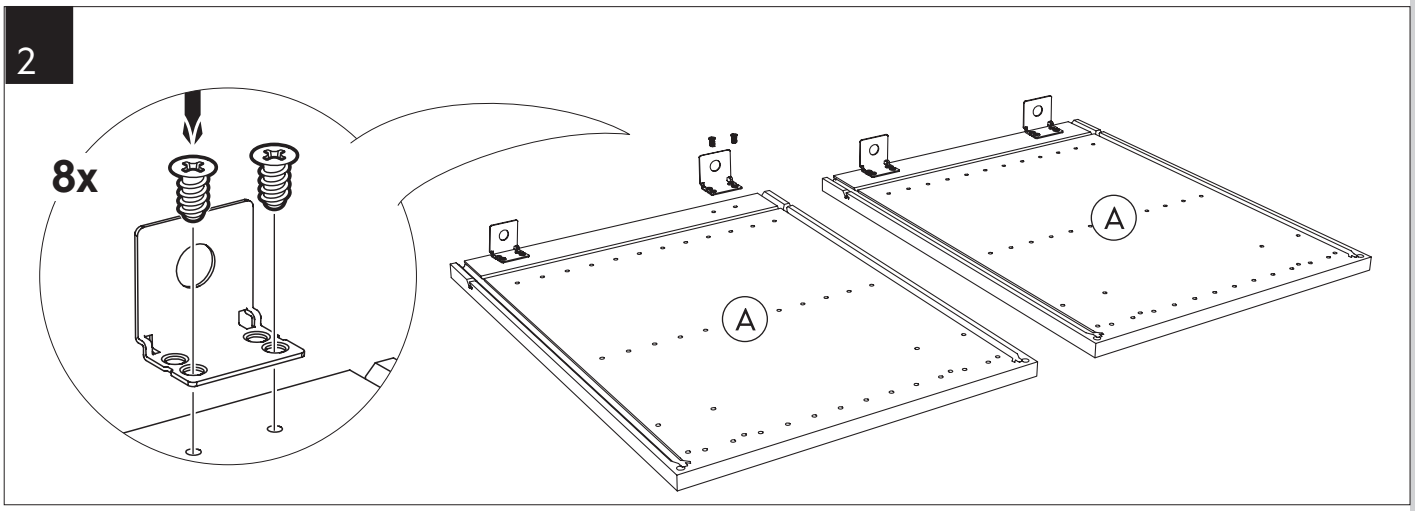


3

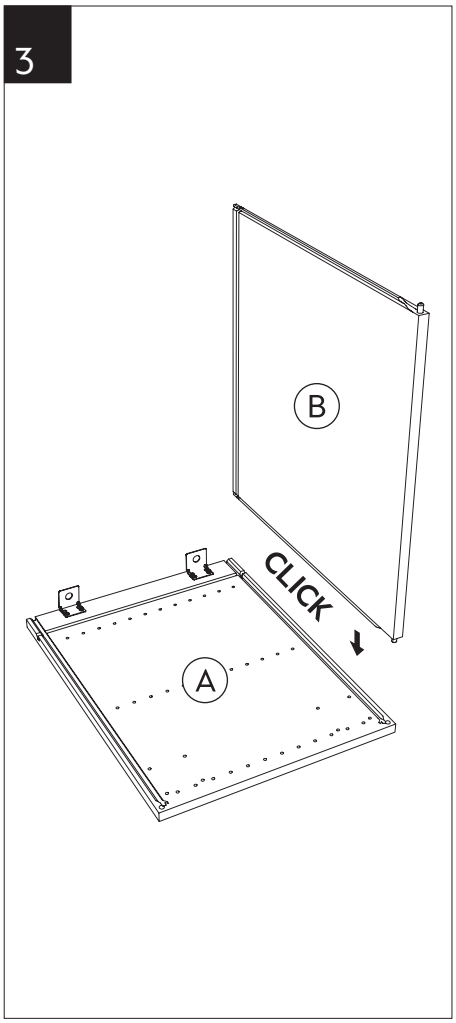


4

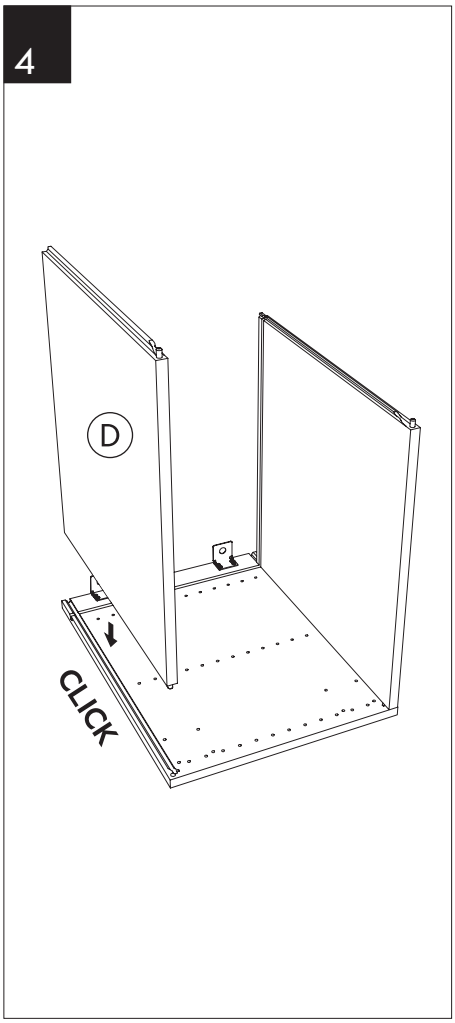


5

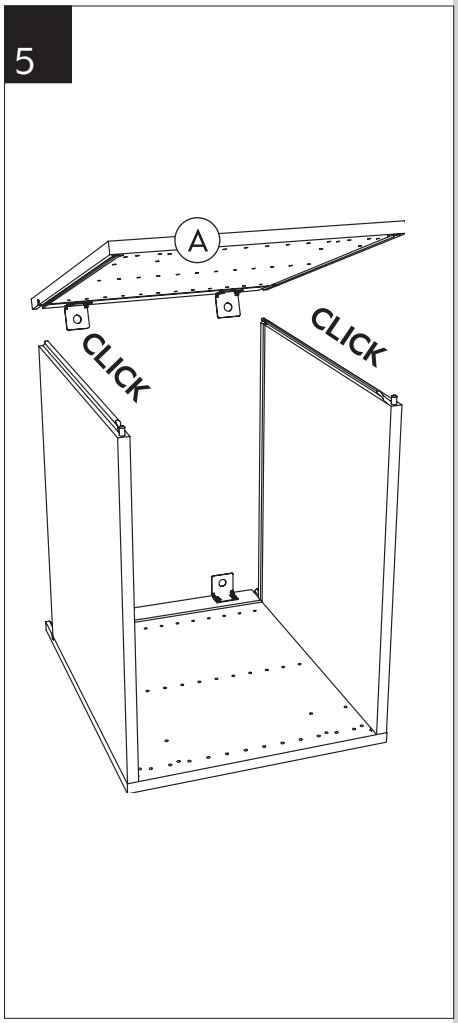


CLICK

6

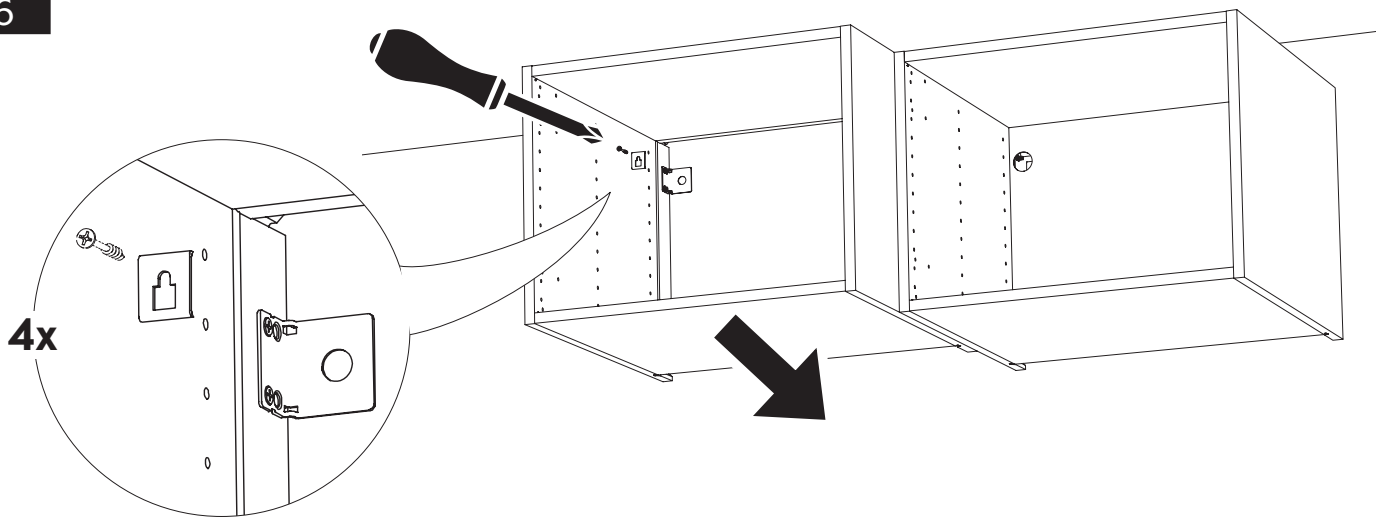


SE Monteringsskruv medföljer ej. Använd skruv anpassad til väggtyp.
DK Monteringsskruer medfølger ikke. Brug skruer der passer til vægtypen.
NO Monteringsskruer medfølger ikke. Bruk skruer tilpasset veggtype.
FI Asennusruuvit eivät sisälly. Käytä seinätyyppiin sopivia ruuveja.
EN Mounting screws are not included. Use screws adapted to wall type.

7

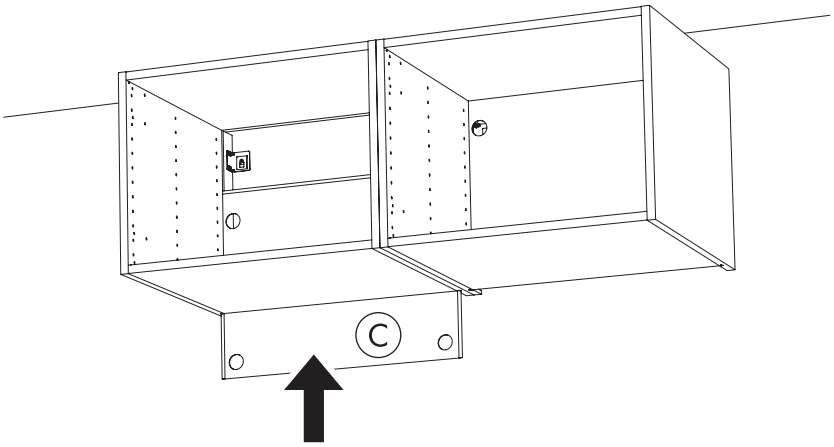


8

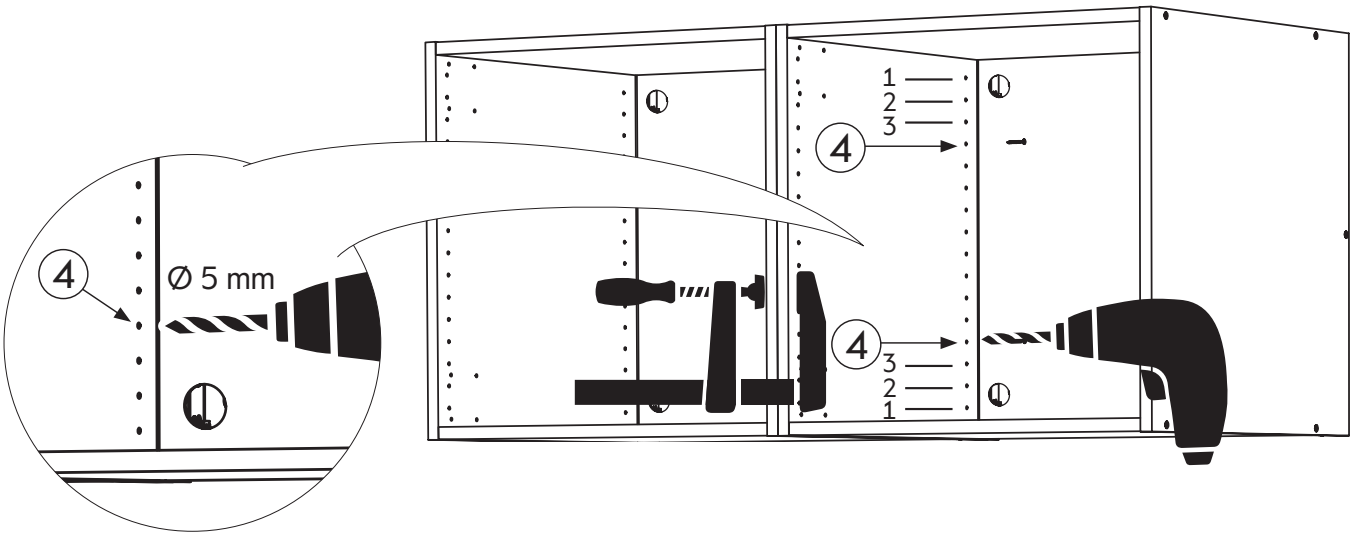

9

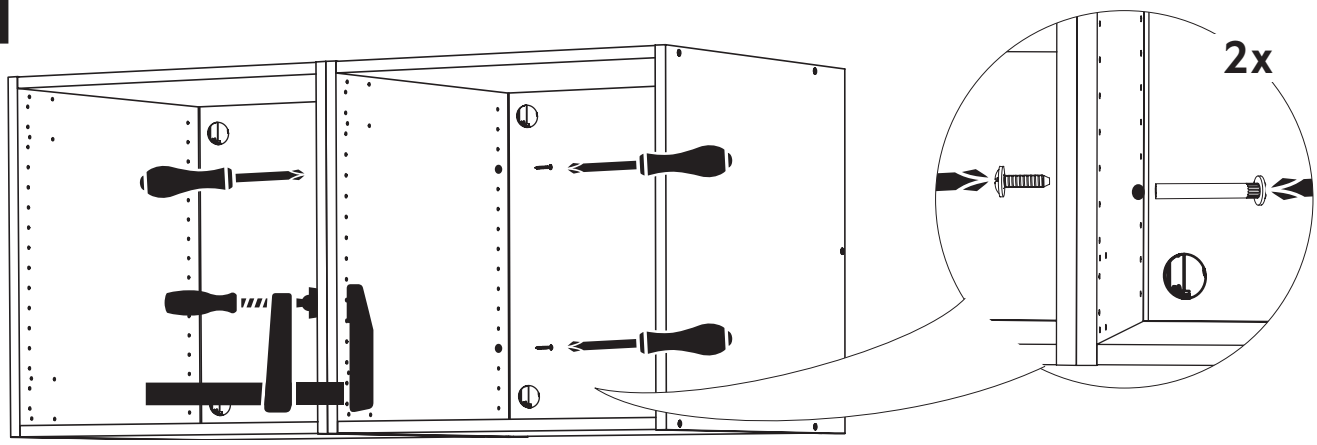


10

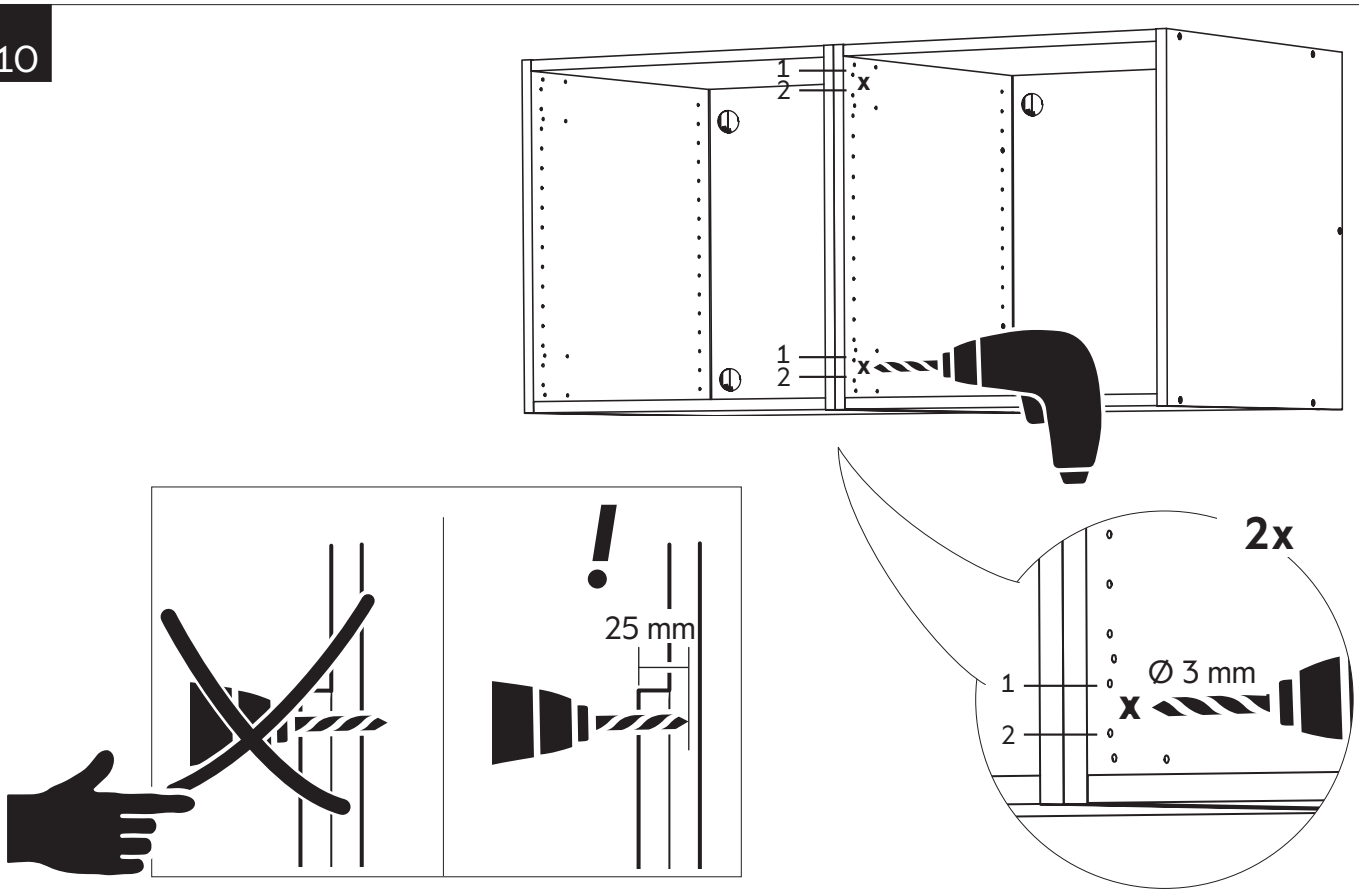


11

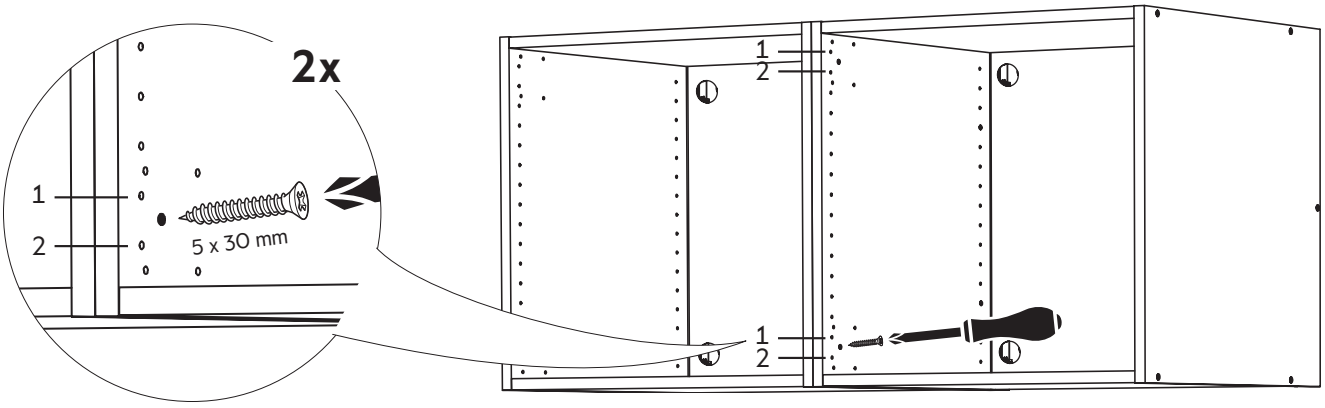


CLICK

12

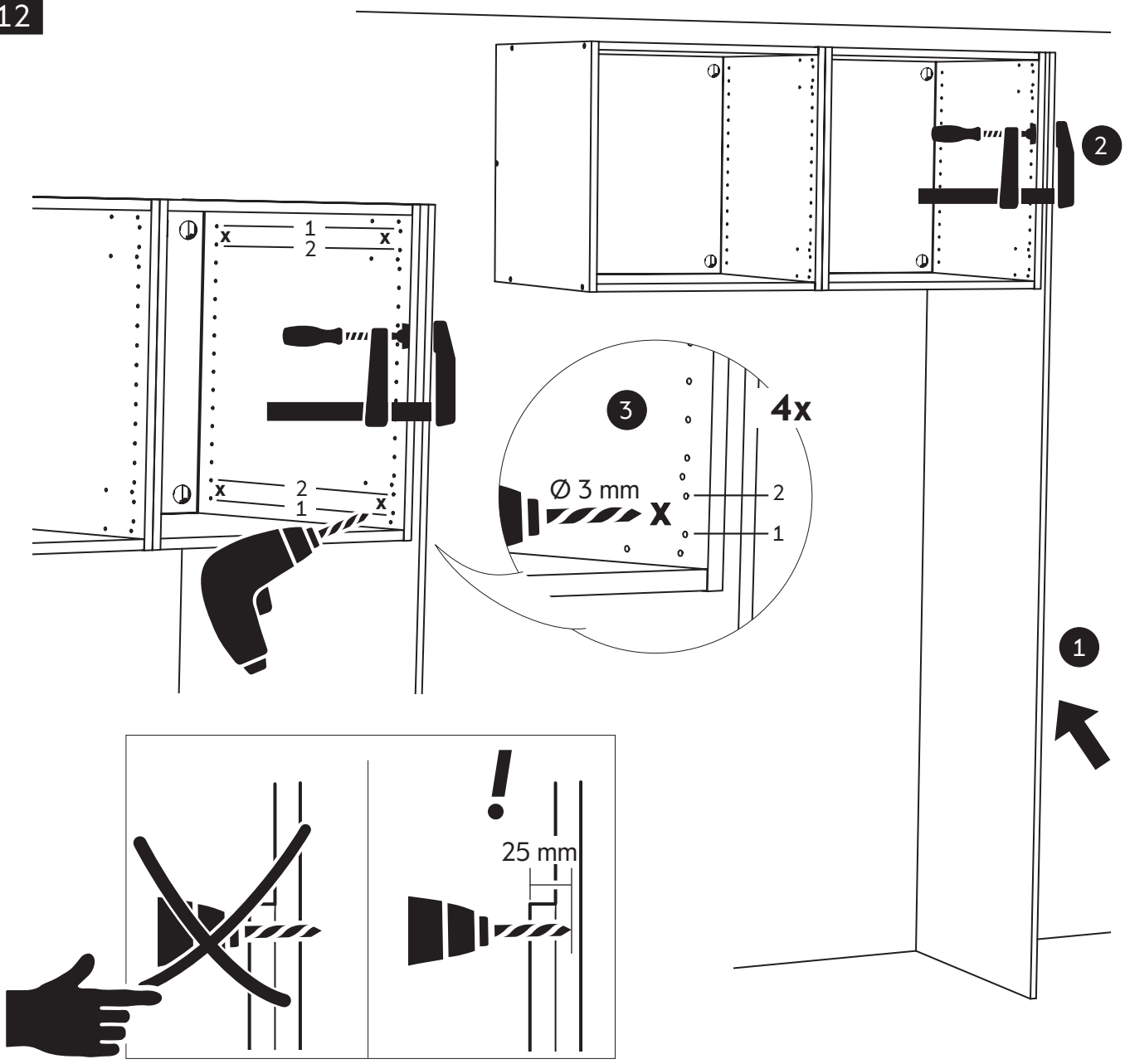


13

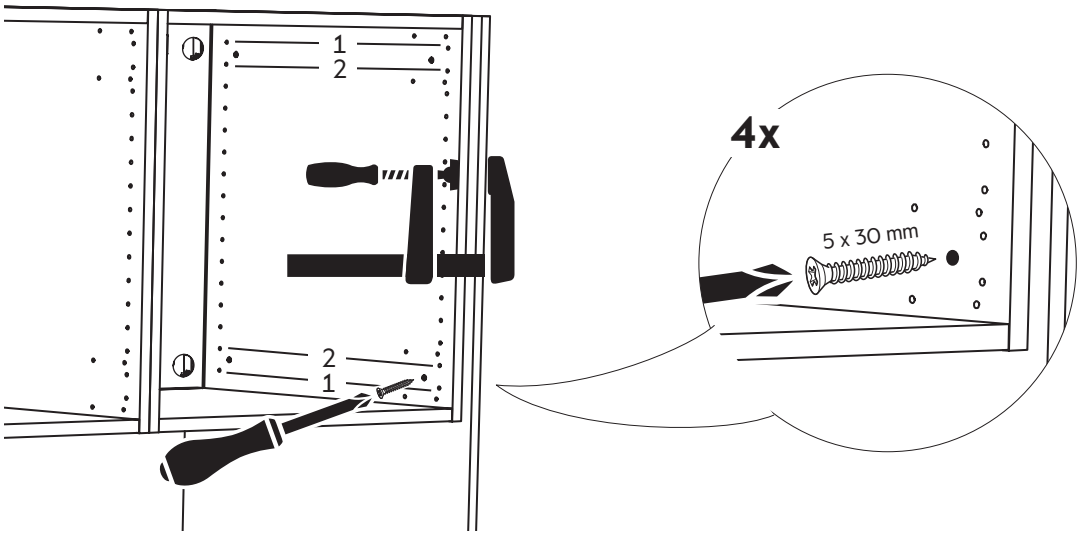

SE **Högskåp**

DK **Højskab**

NO **Høyskap**

FI **Korkea kaappi**

EN **Tall unit**

assembled with

three spine

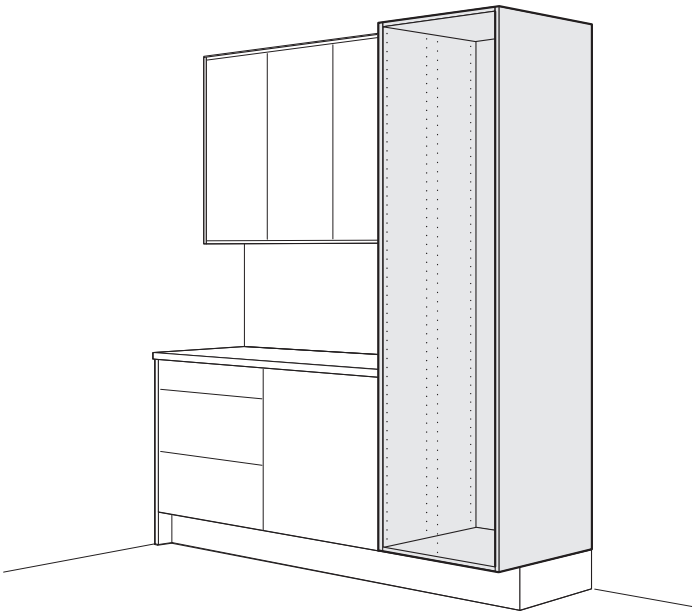

| | | | | |
|---|---|---|---|---|
| E65704019502 | E65804021702 | E65805021702 | E65706019502 | E65805021702 |
| E65704019505 | E65804021705 | E65805021705 | E65706019505 | E65806021705 |
| 40x195 | 40x217 | 50x217 | 60x195 | 60x217 |

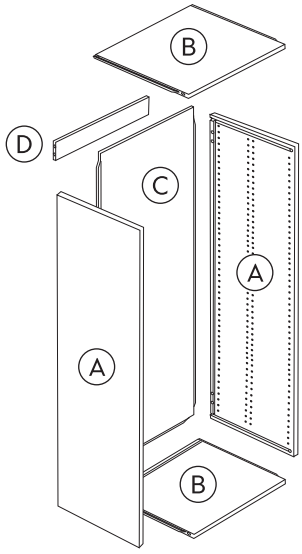


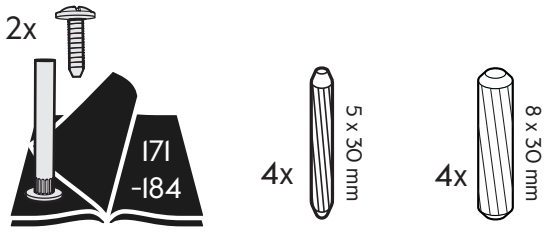


E11000030109

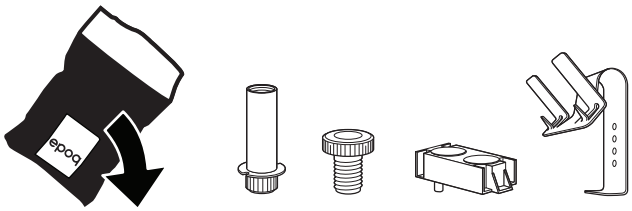


1

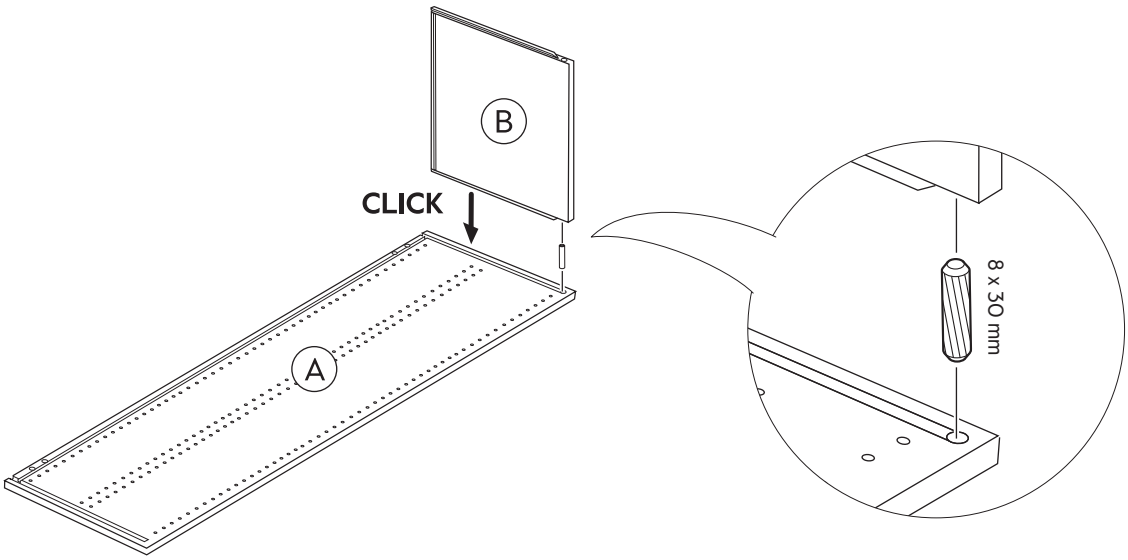


CLICK

2

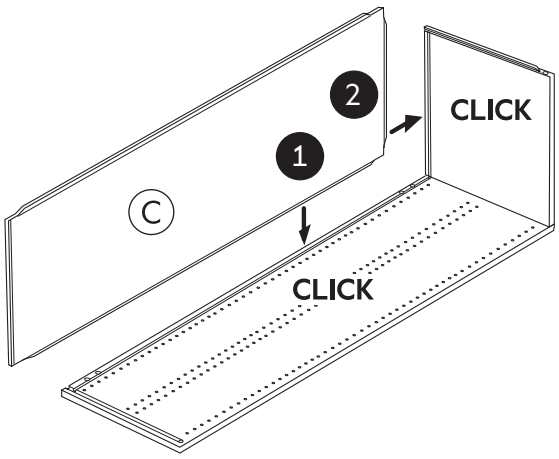
2
1
C
CLICK
CLICK

3

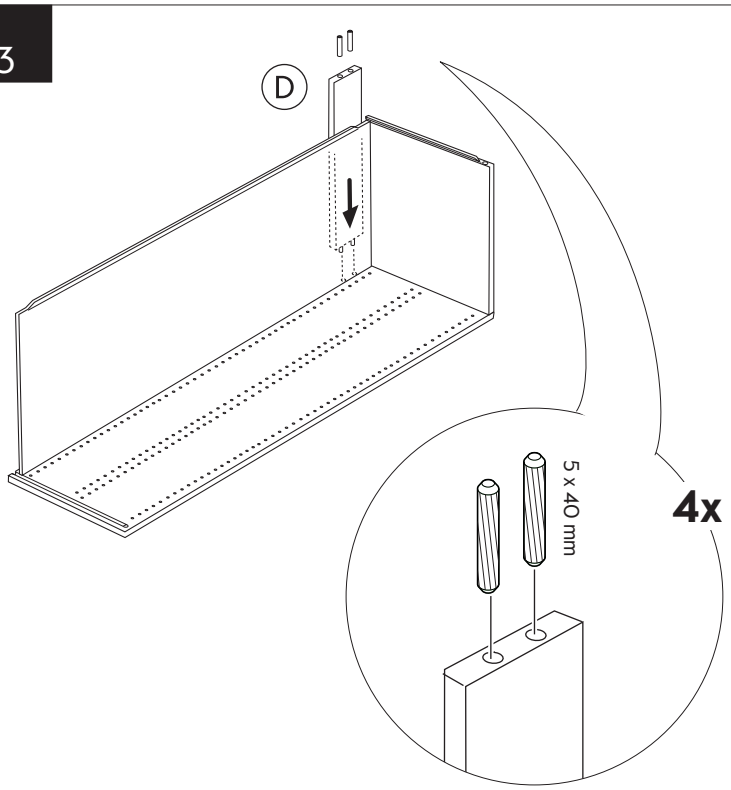
D
5 x 40 mm
4x

4

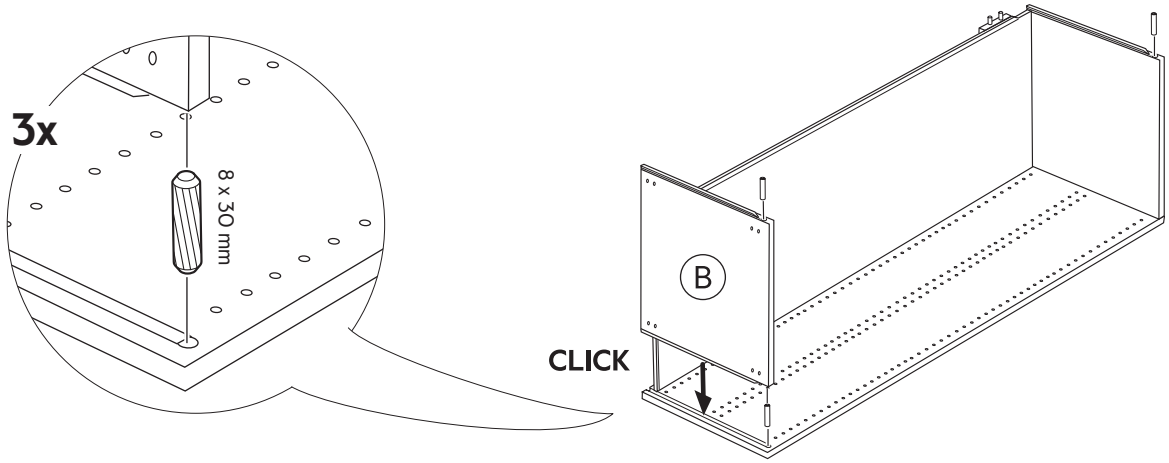
3x
8 x 30 mm
B
CLICK

5

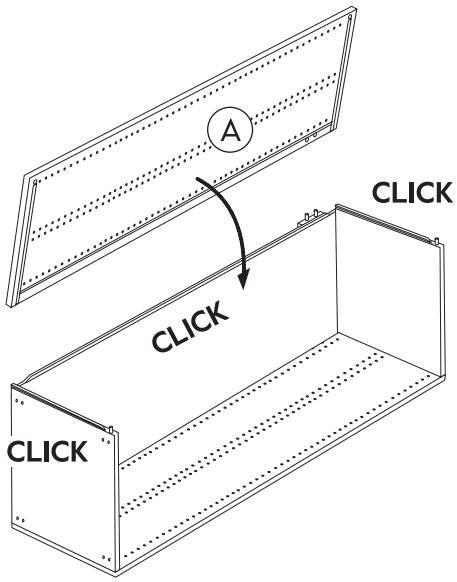
A
CLICK
CLICK
CLICK

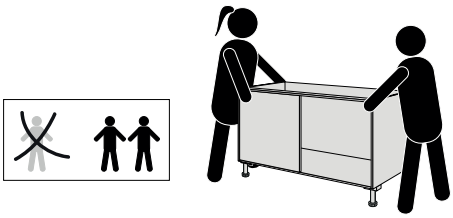

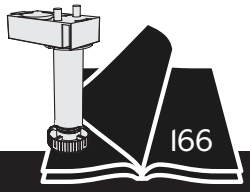
166

# SE Högskåp för integrerade vitvaror

# DK Højskab til integreret hvidevarer

# NO Høyskap for integrerte hvitevarer

# FI Korkea kaappi integroitaville kodinkoneille

# EN Tall unit for integrated appliances

assembled with

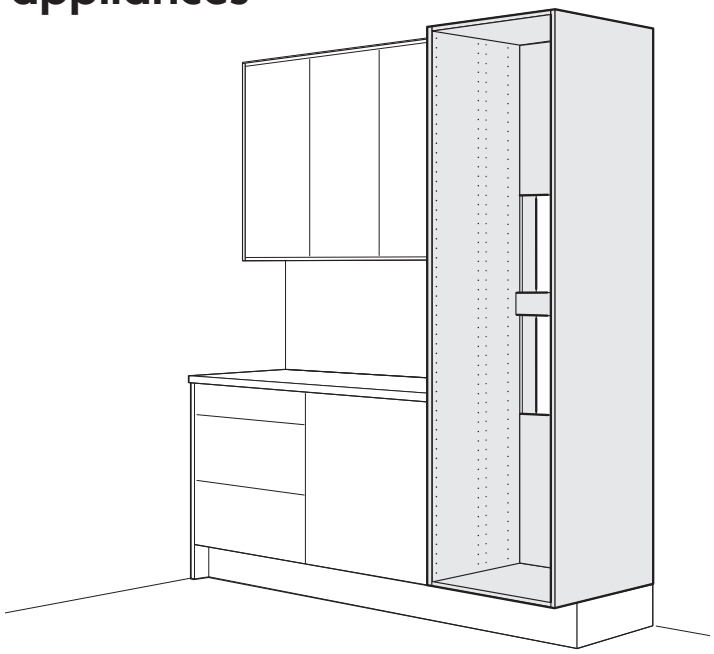

| | | | | | |
|---|---|---|---|---|---|
| E65906019502 | E65906021702 | E56004019502 | E56004021702 | E56006019502 | E56006021702 |
| E65906019505 | E65906021705 | E56004019505 | E56004021705 | E56006019505 | E56006021702 |
| 60x58x195 | 60x58x217 | 40x37x195 | 40x37x217 | 60x37x195 | 60x37x217 |

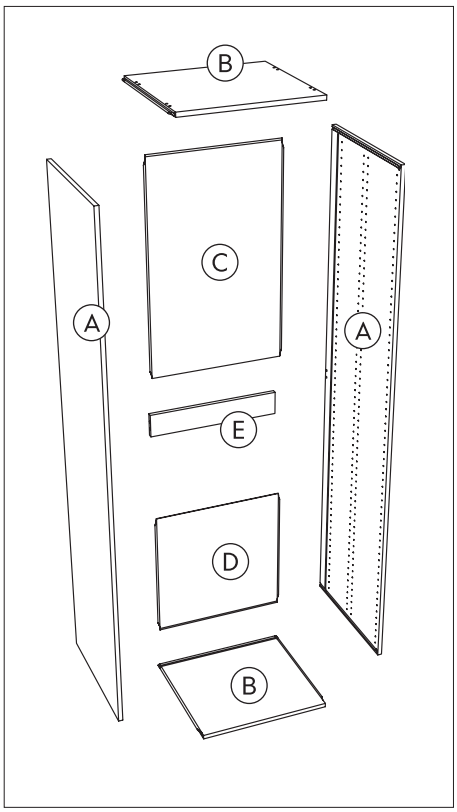


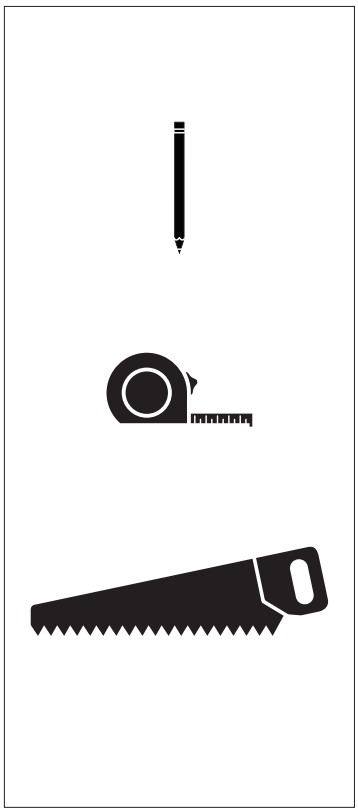

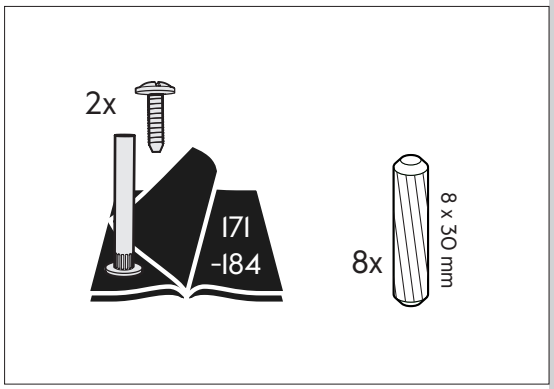


E11000030109

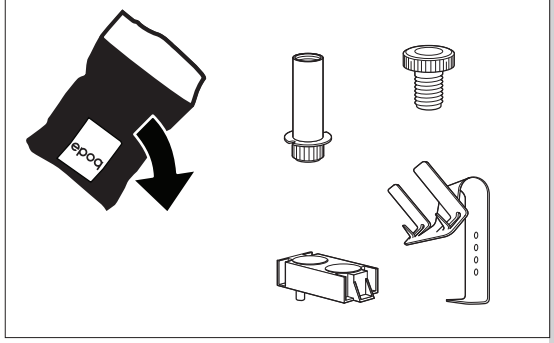


CLICK

1

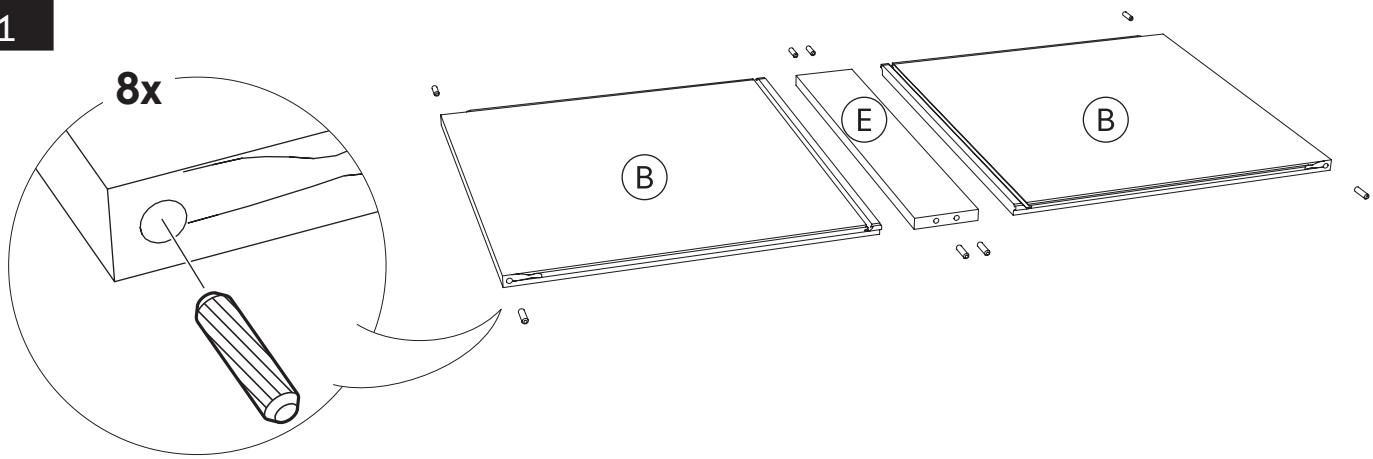


2

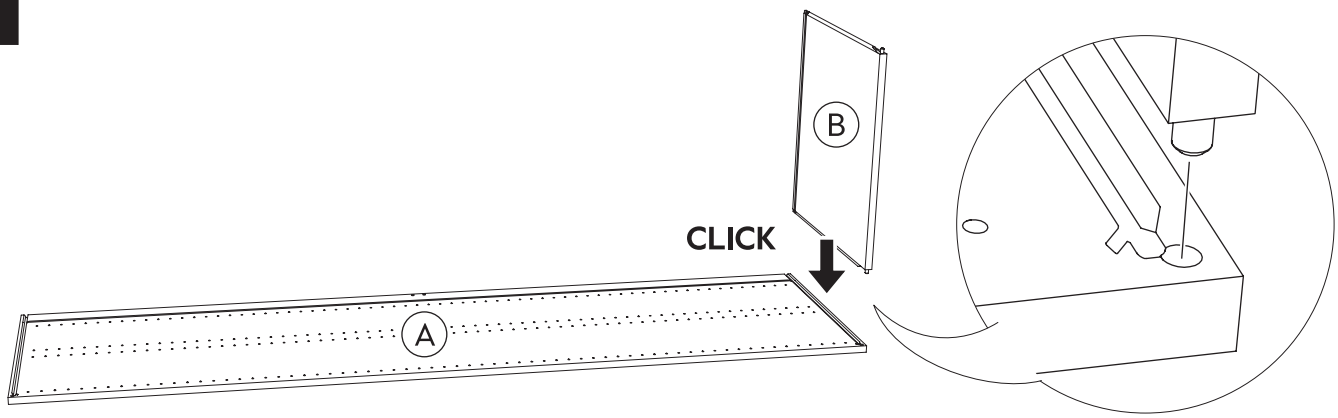


3

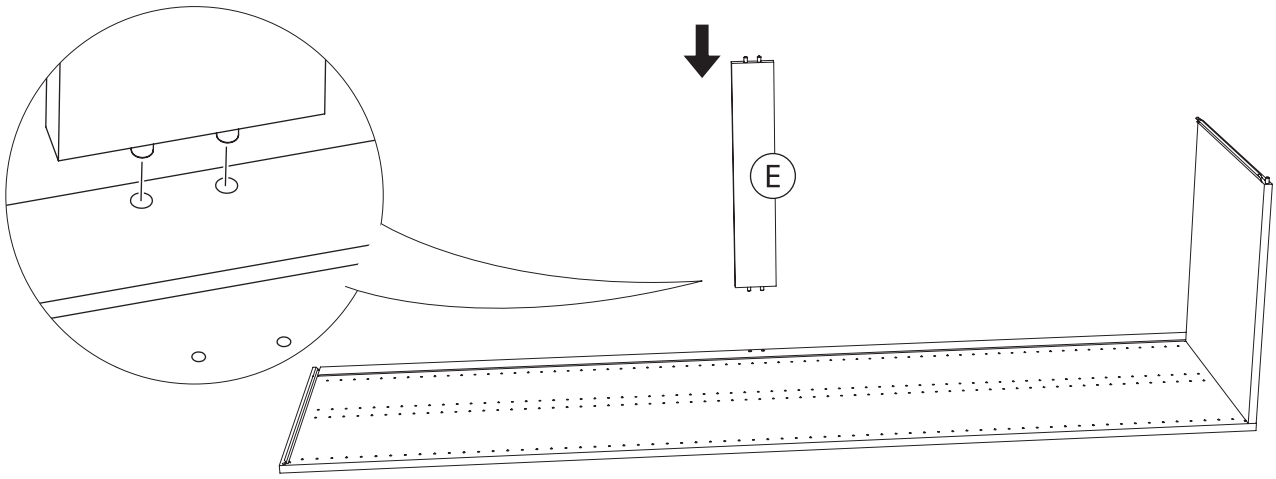


4

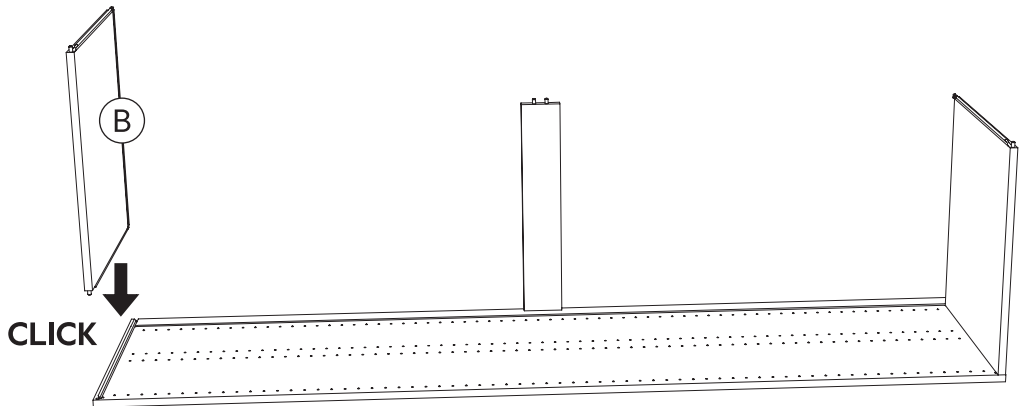

5

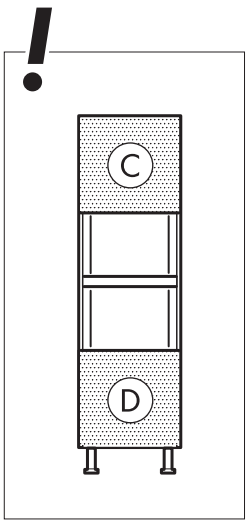


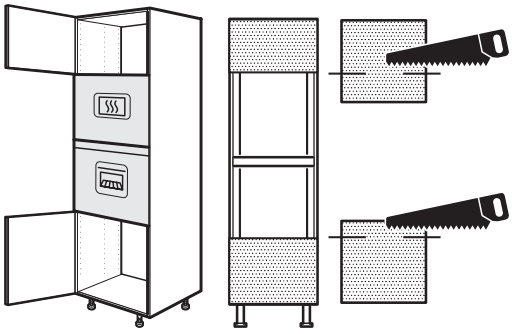

6

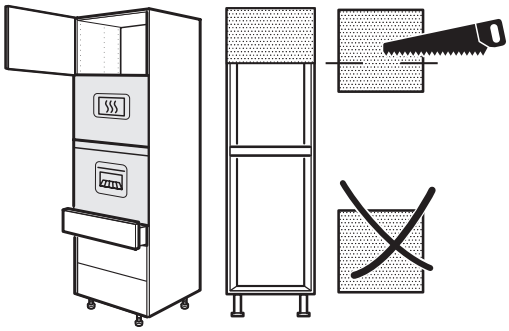

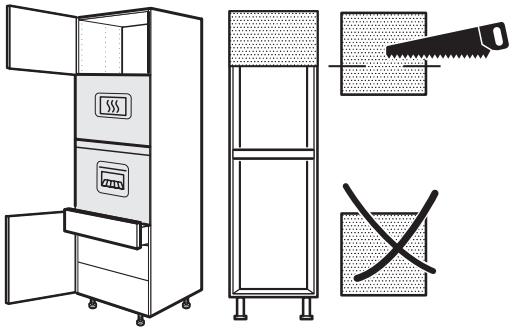

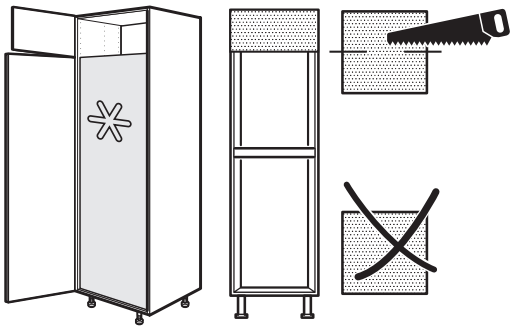

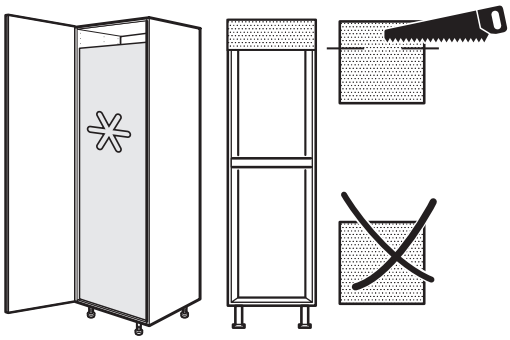

10

6

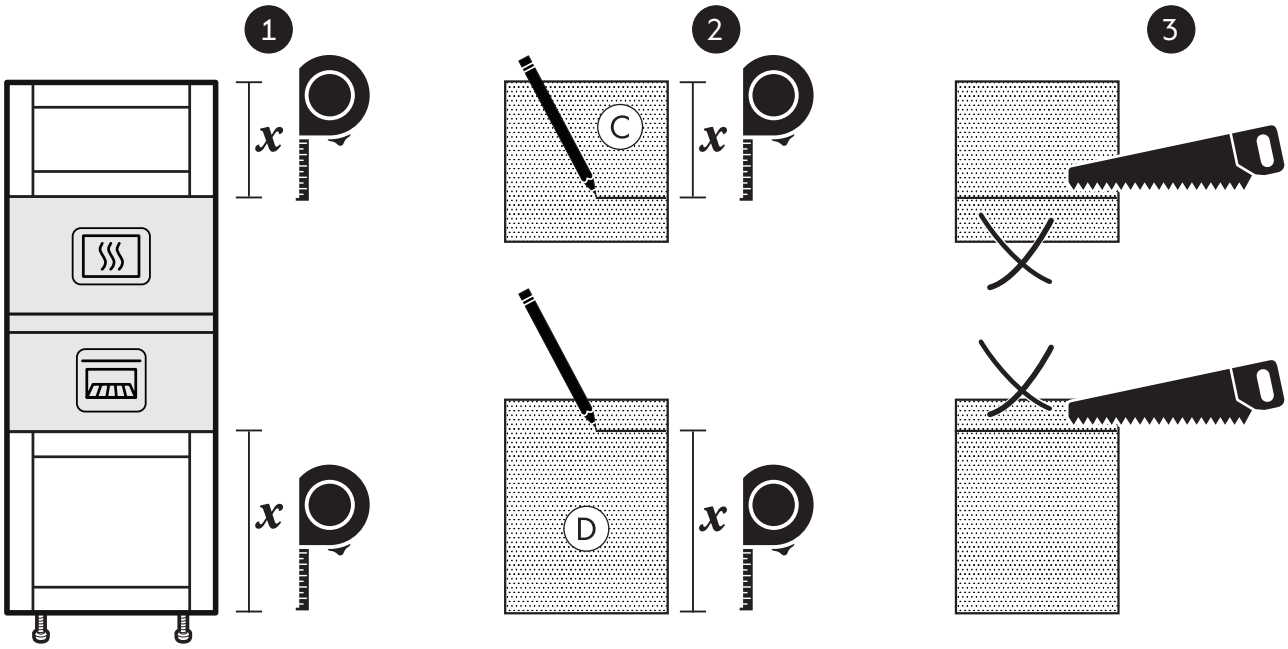


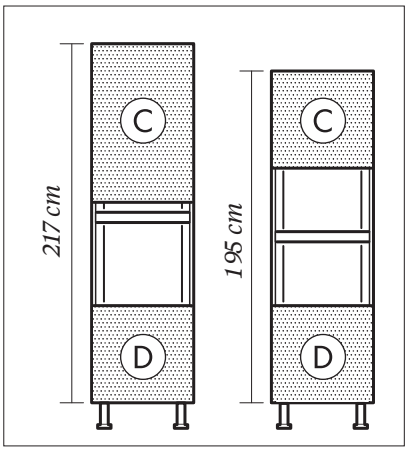


7

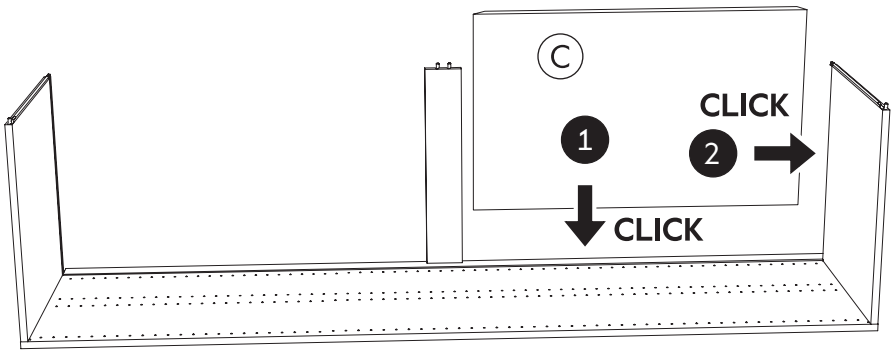


8

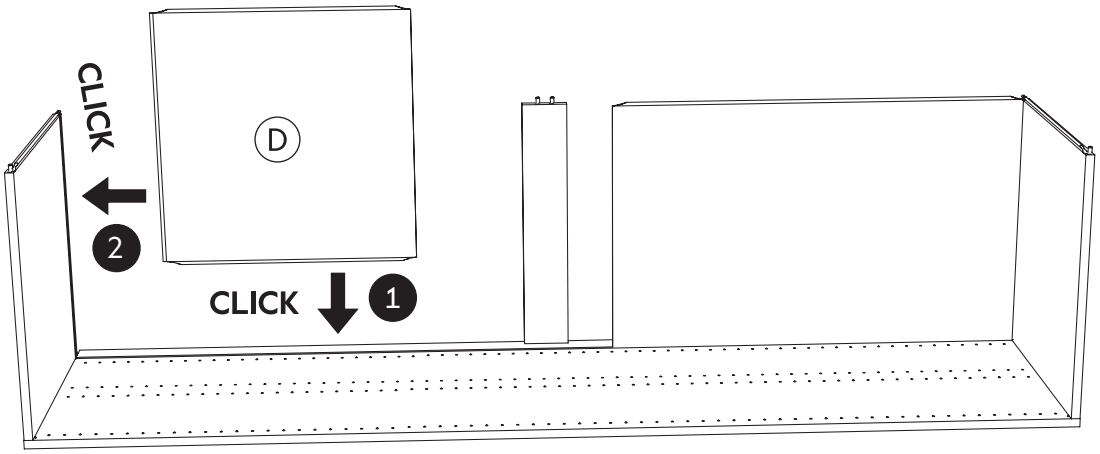

9

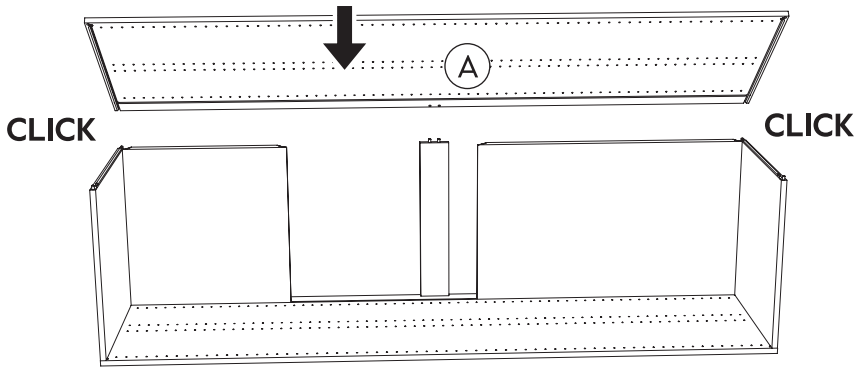


13

10

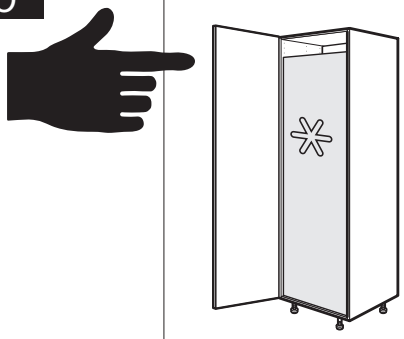

1

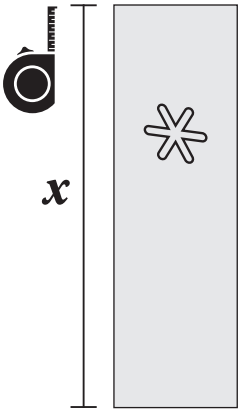


2 192 cm - $x = y$

3

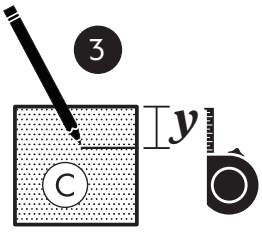


4

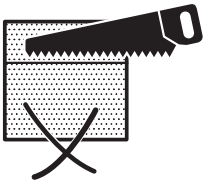

1

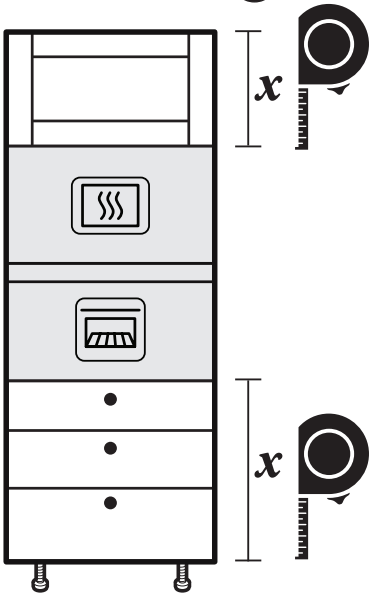


2

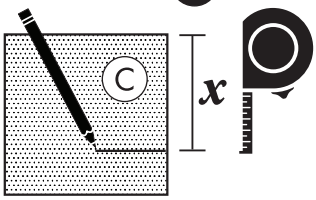


3

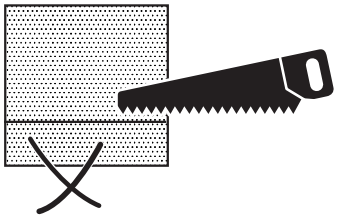

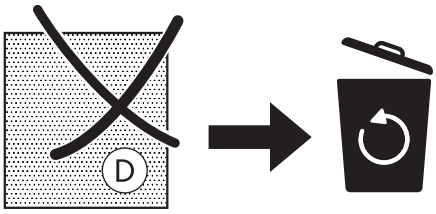


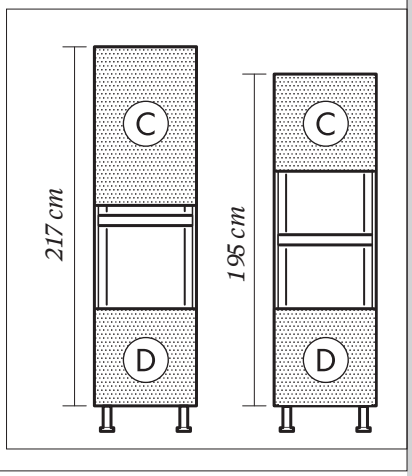


CLICK

## 11

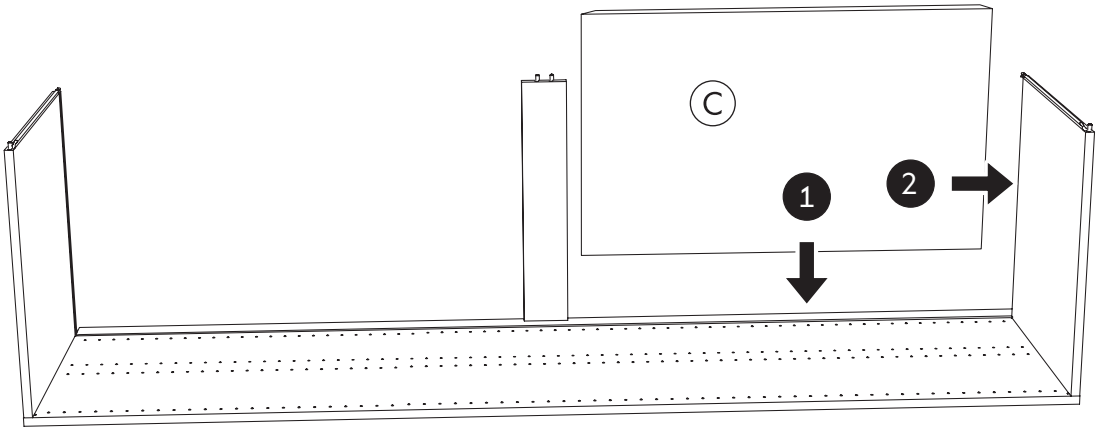


## 12

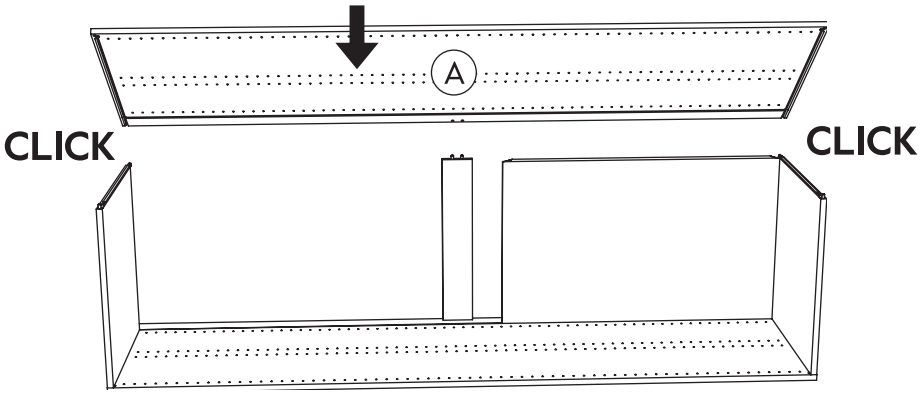


## 13

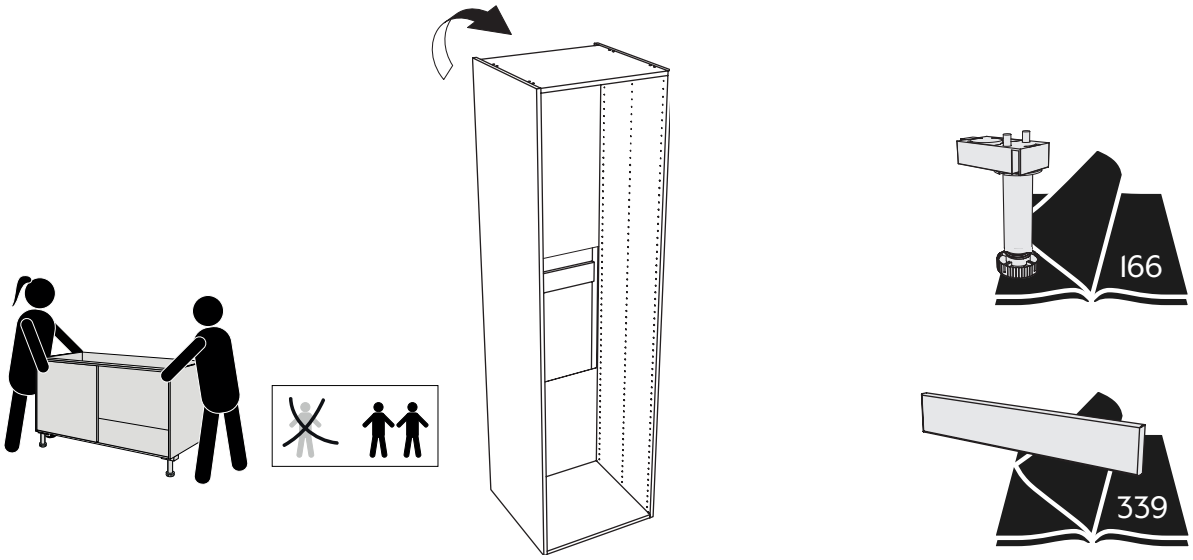

14 A

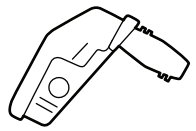

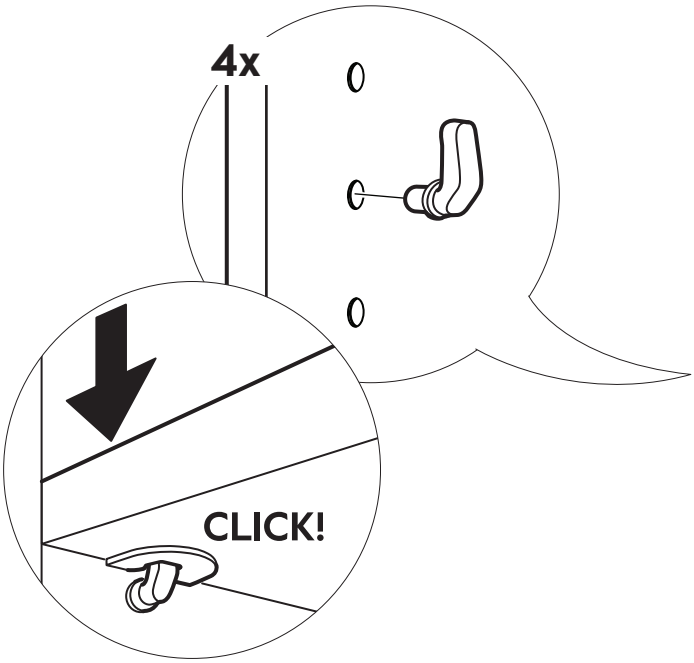


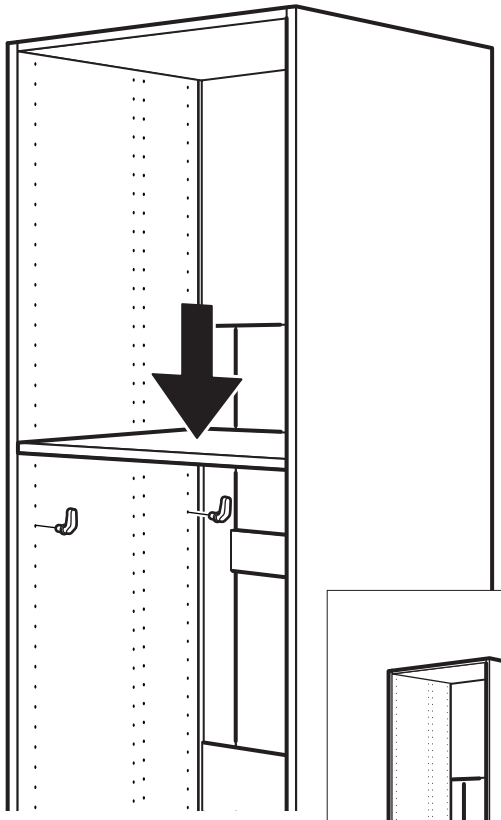

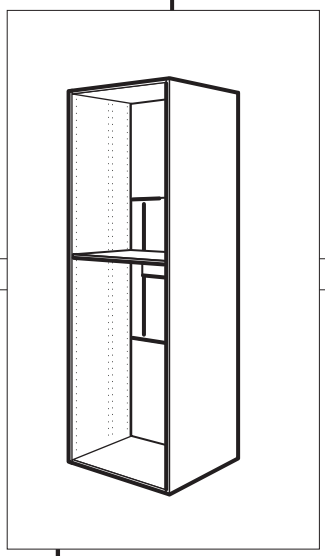

14 B

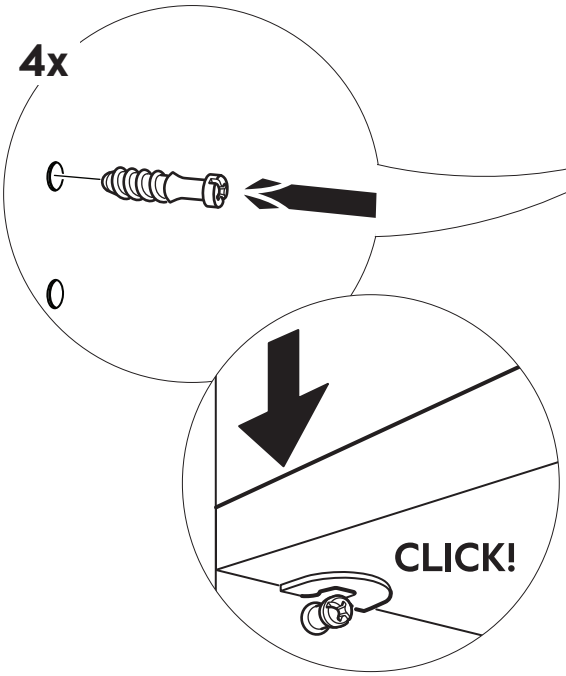


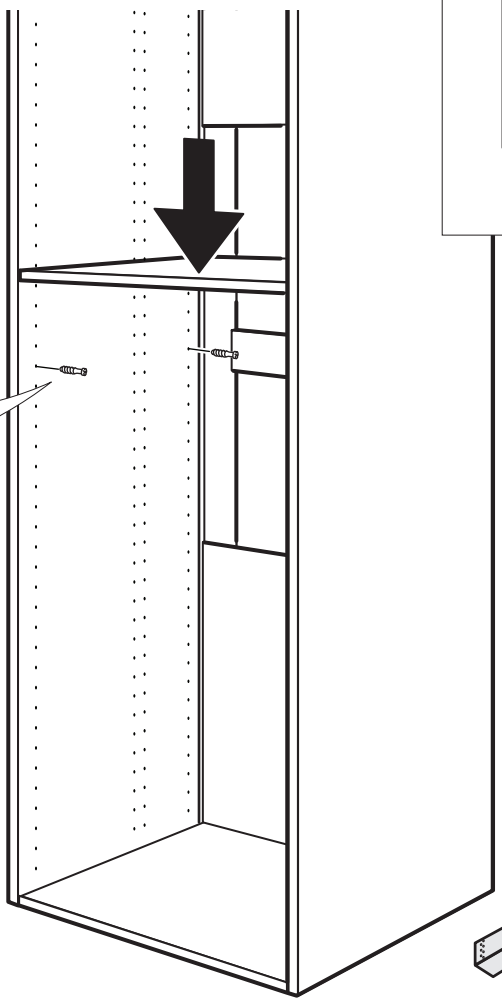

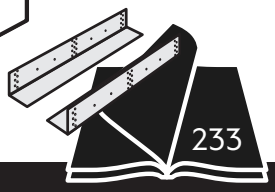

SE **125 cm högskåp för integrerade vitvara**

DK **125 cm højskab til integreret hvidevarer**

NO **125 cm høyskap for integrerte hvitevarer**

FI **125 kaappi integroiduille kodinkoneille**

EN **125 cabinet for integrated appliances**

assembled with

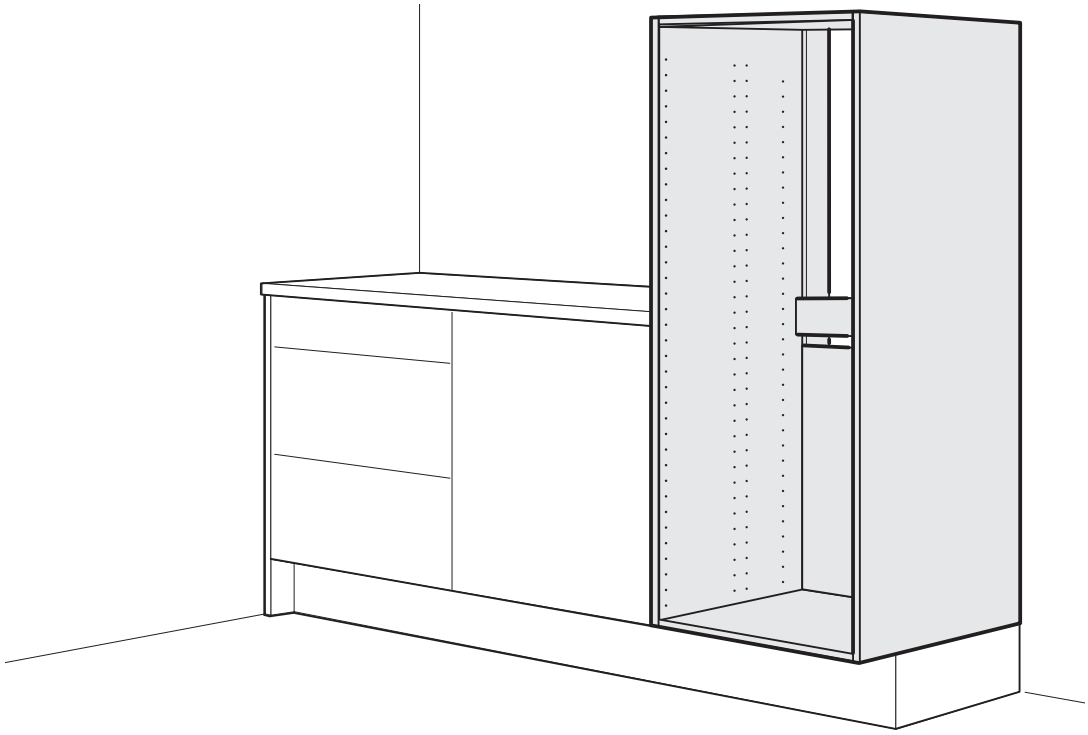

| |
|---|
| E65906012502 |
| E65906012505 |
| 60x125 |

CLICK

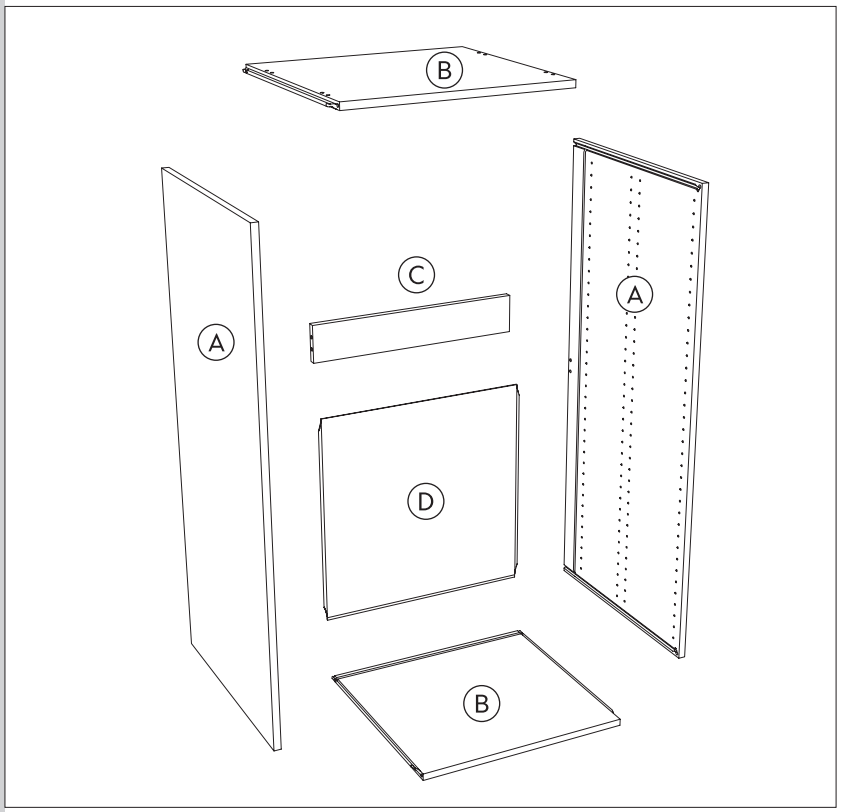


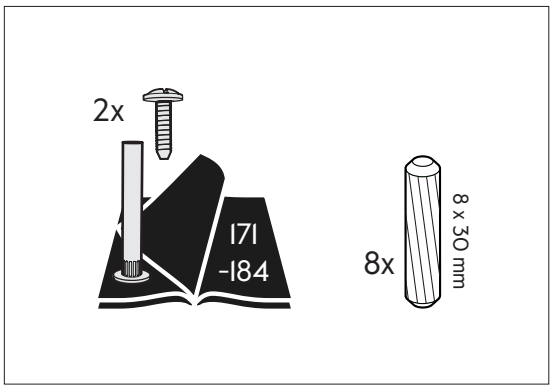


E11000030109

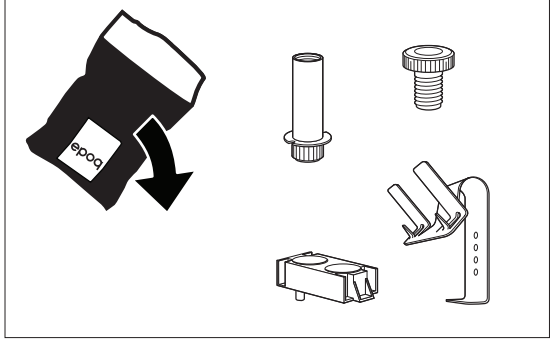

1

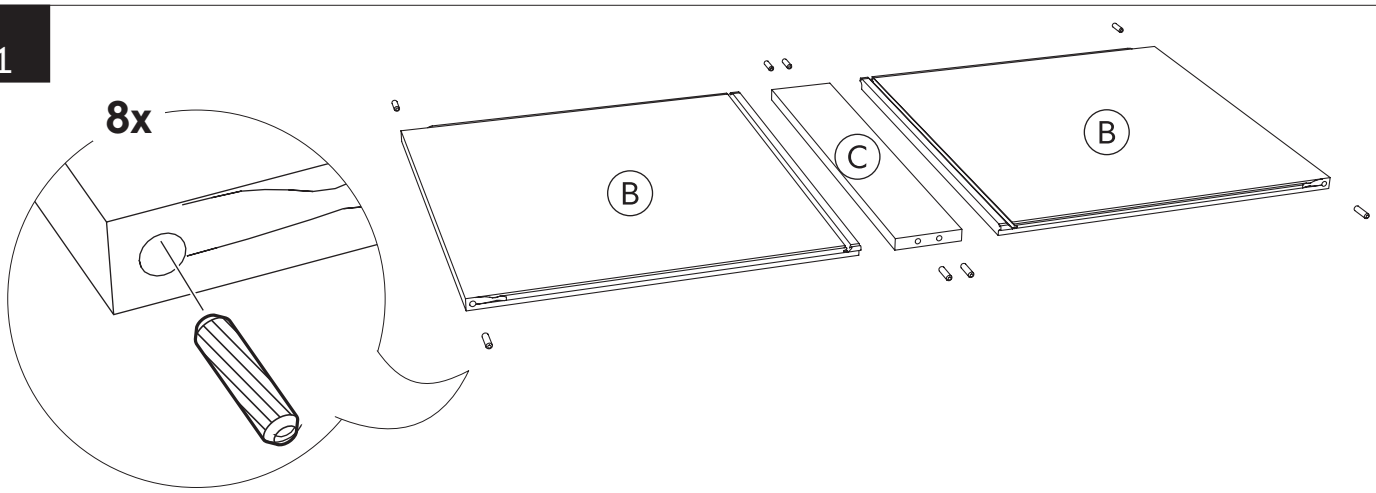


2

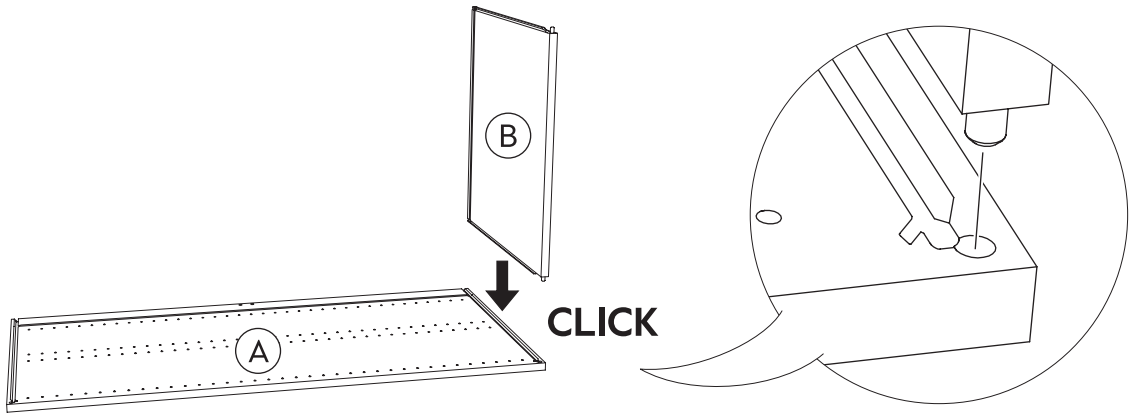


3

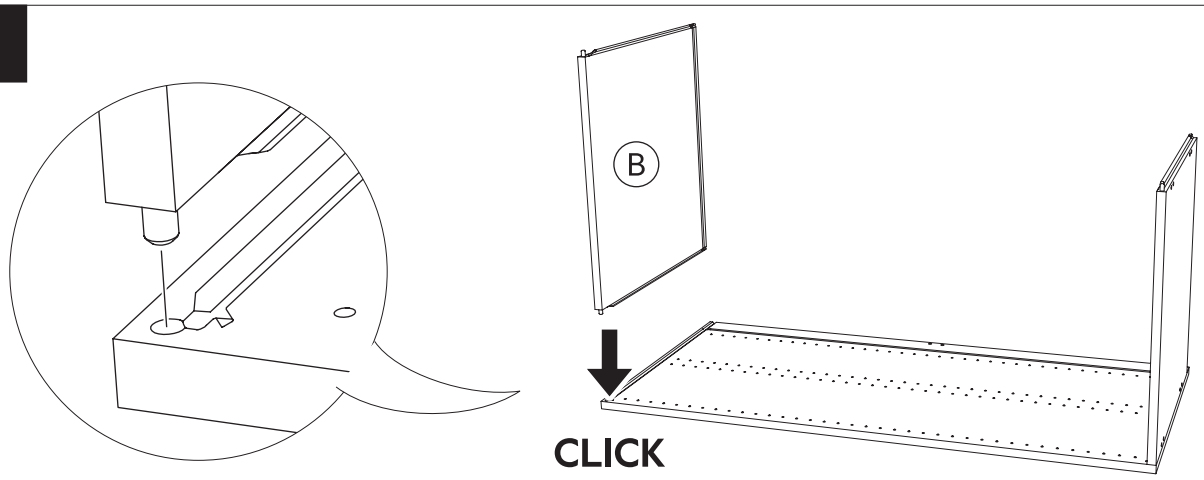


!

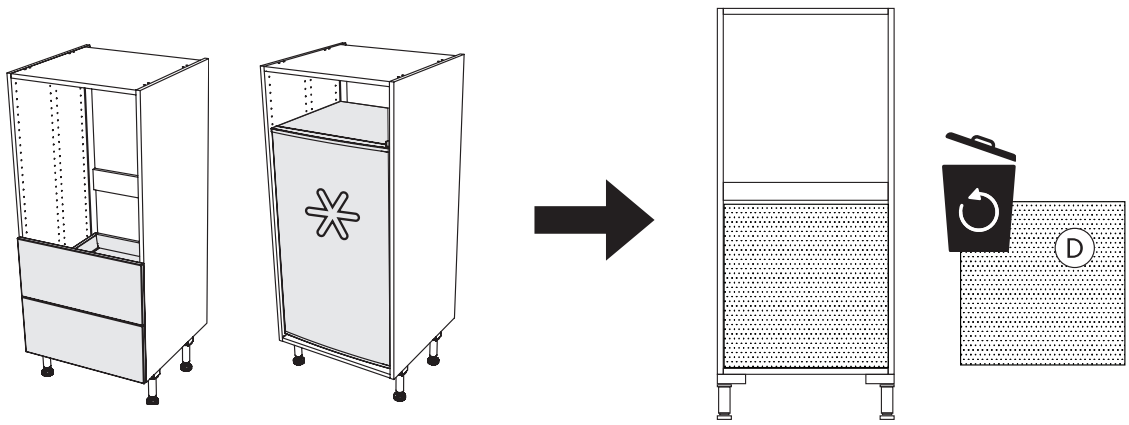


CLICK

4

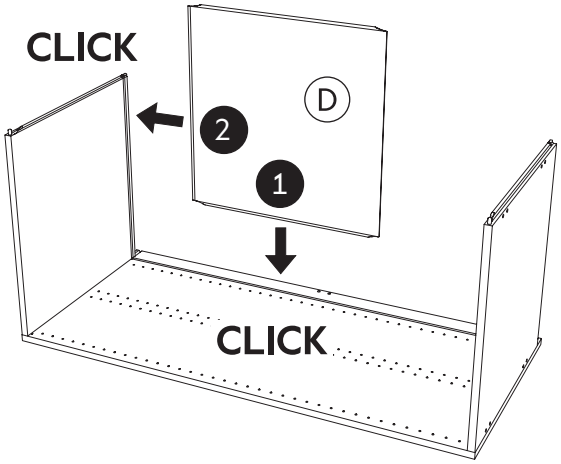


5

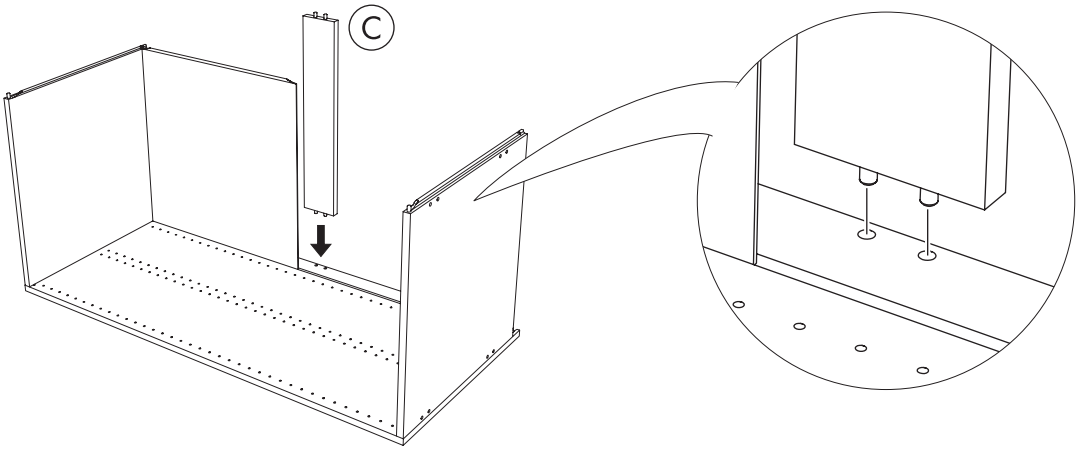


6

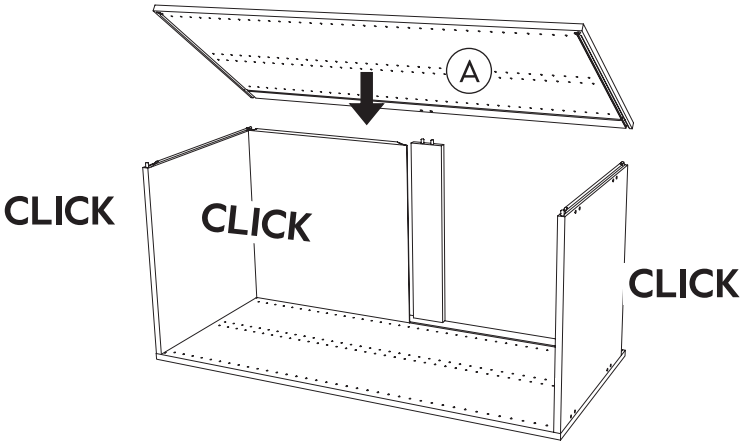


7

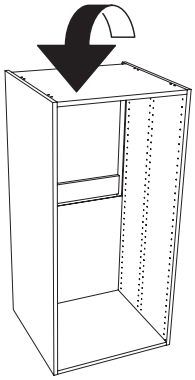

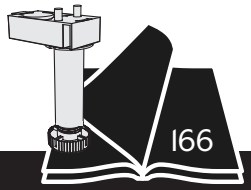

# 3.

Kapitel - Kapittel - Kappale - Chapter

Montering av kök
Montering af køkken
Montering av kjøkken
Keittiön asennus
Installing the kitchen

SE **Stödben**

DK **Støtteben**

NO **Sokkelben**

FI **Tukijalat**

EN **Legs for plinth**

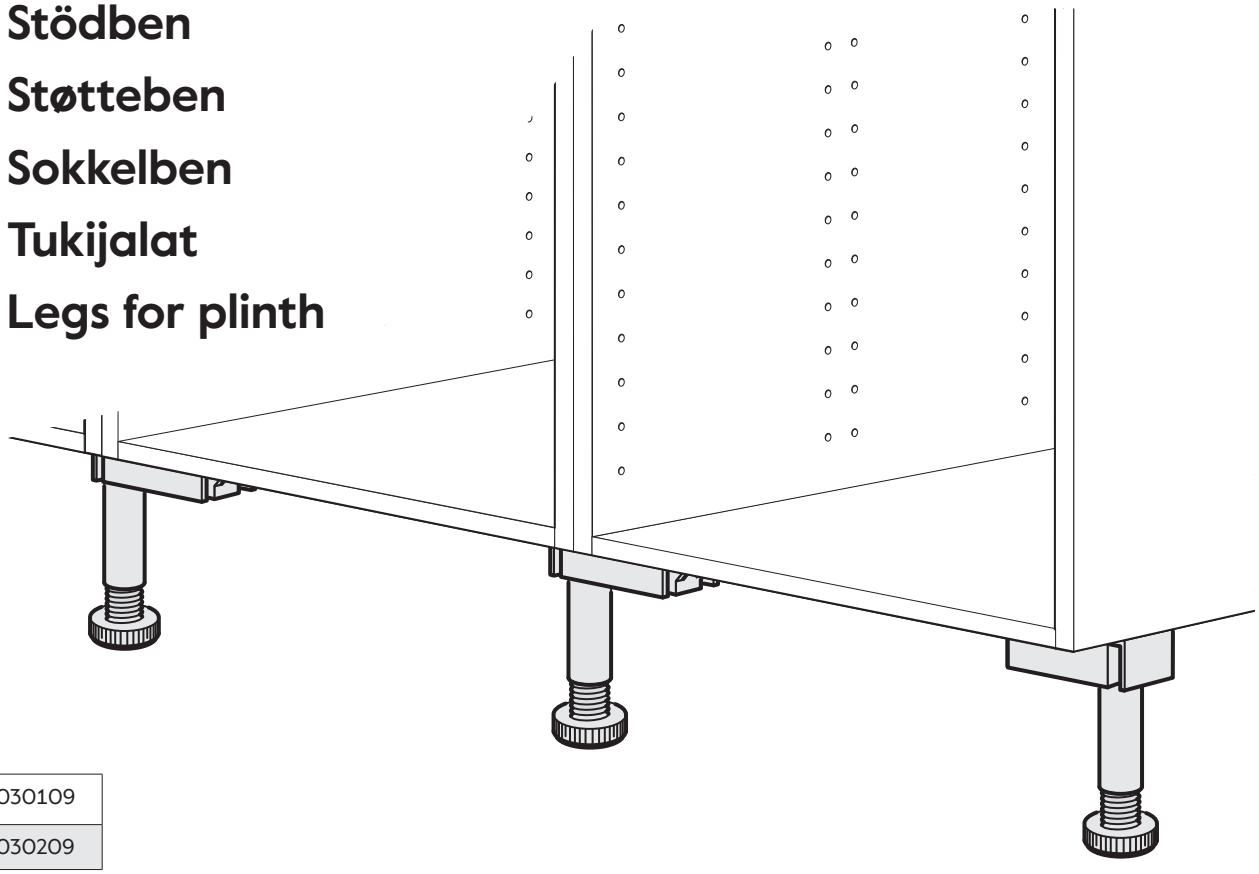

| |
|---|
| E11000030109 |
| E11000030209 |

E11000030109

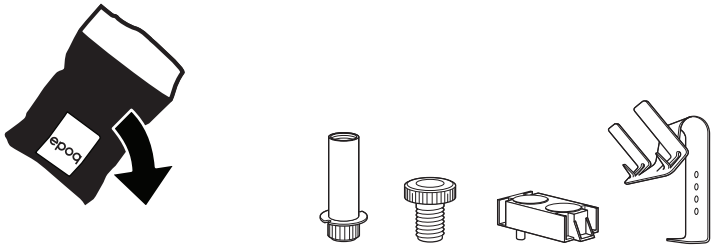

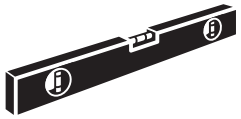

C

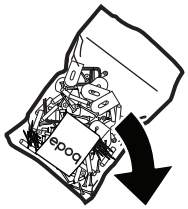

1

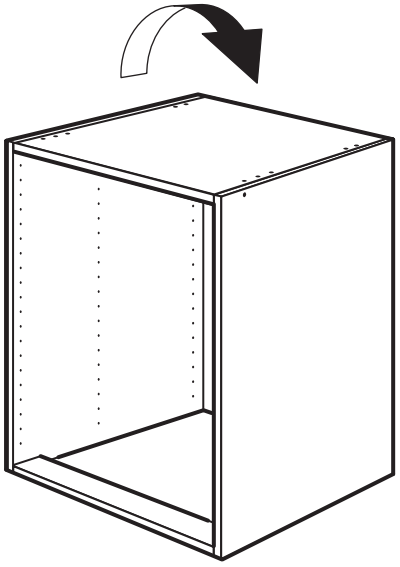

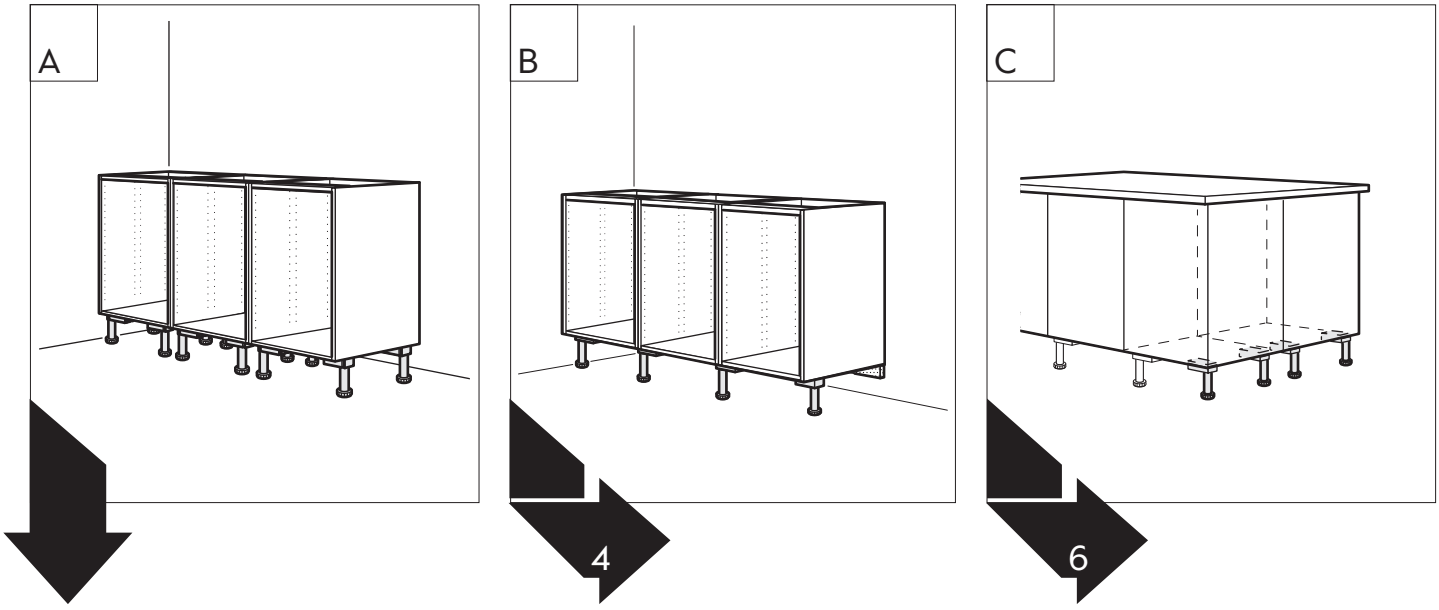
A
B
C
4
6

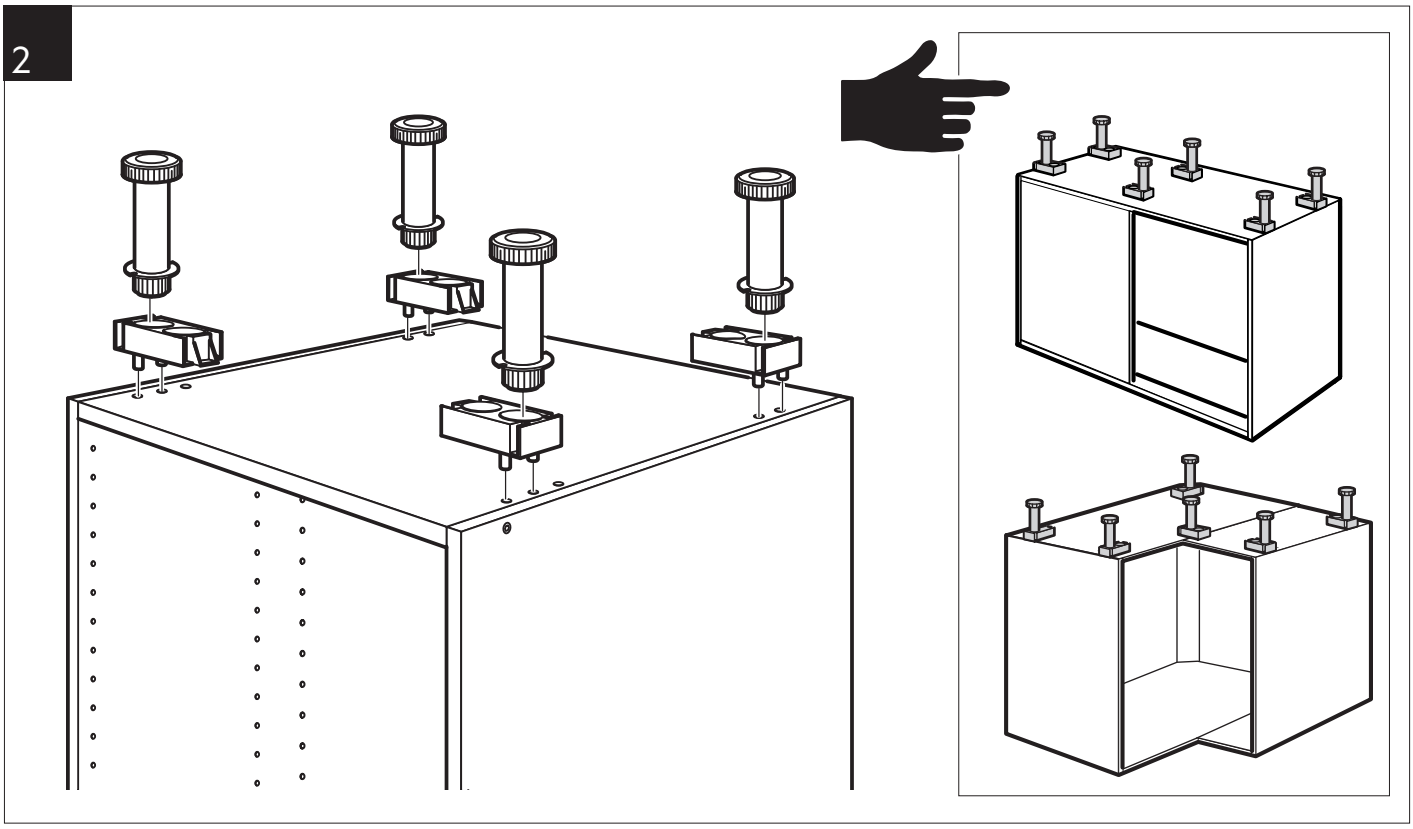
2

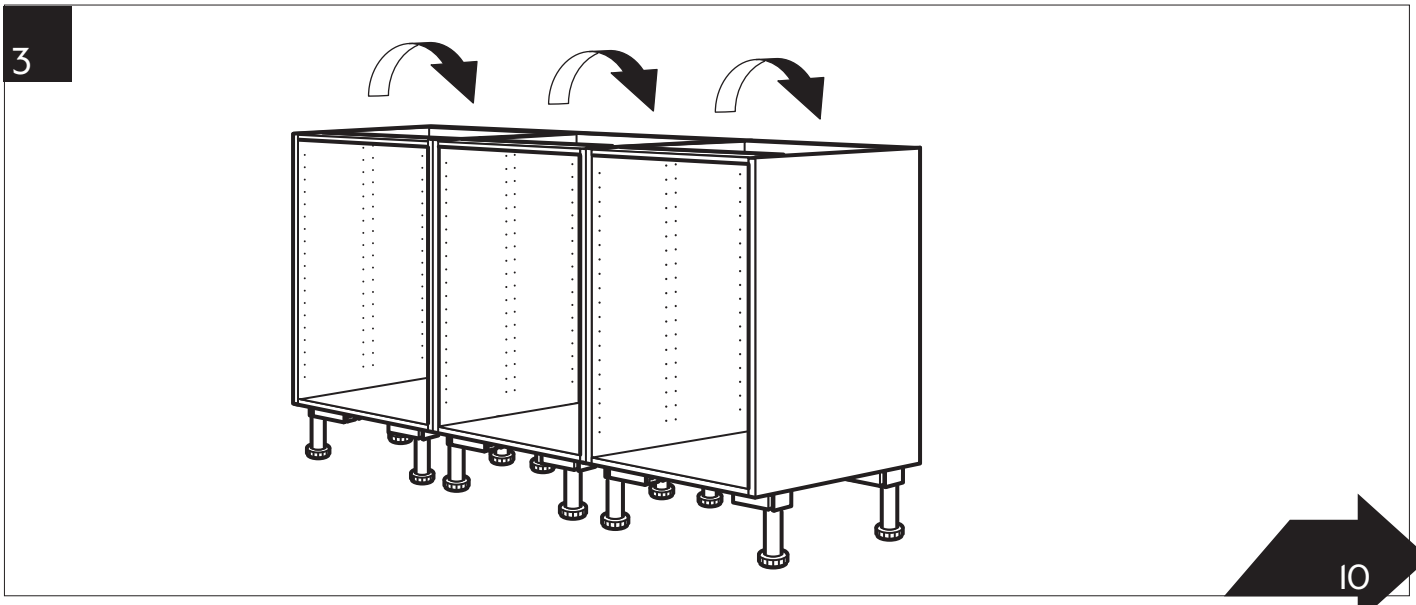
3
10

B

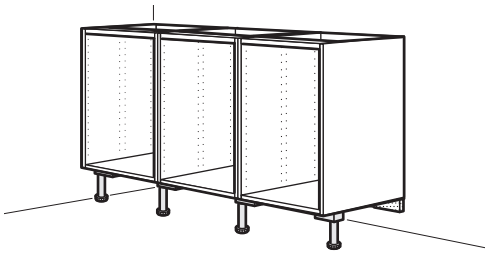

4

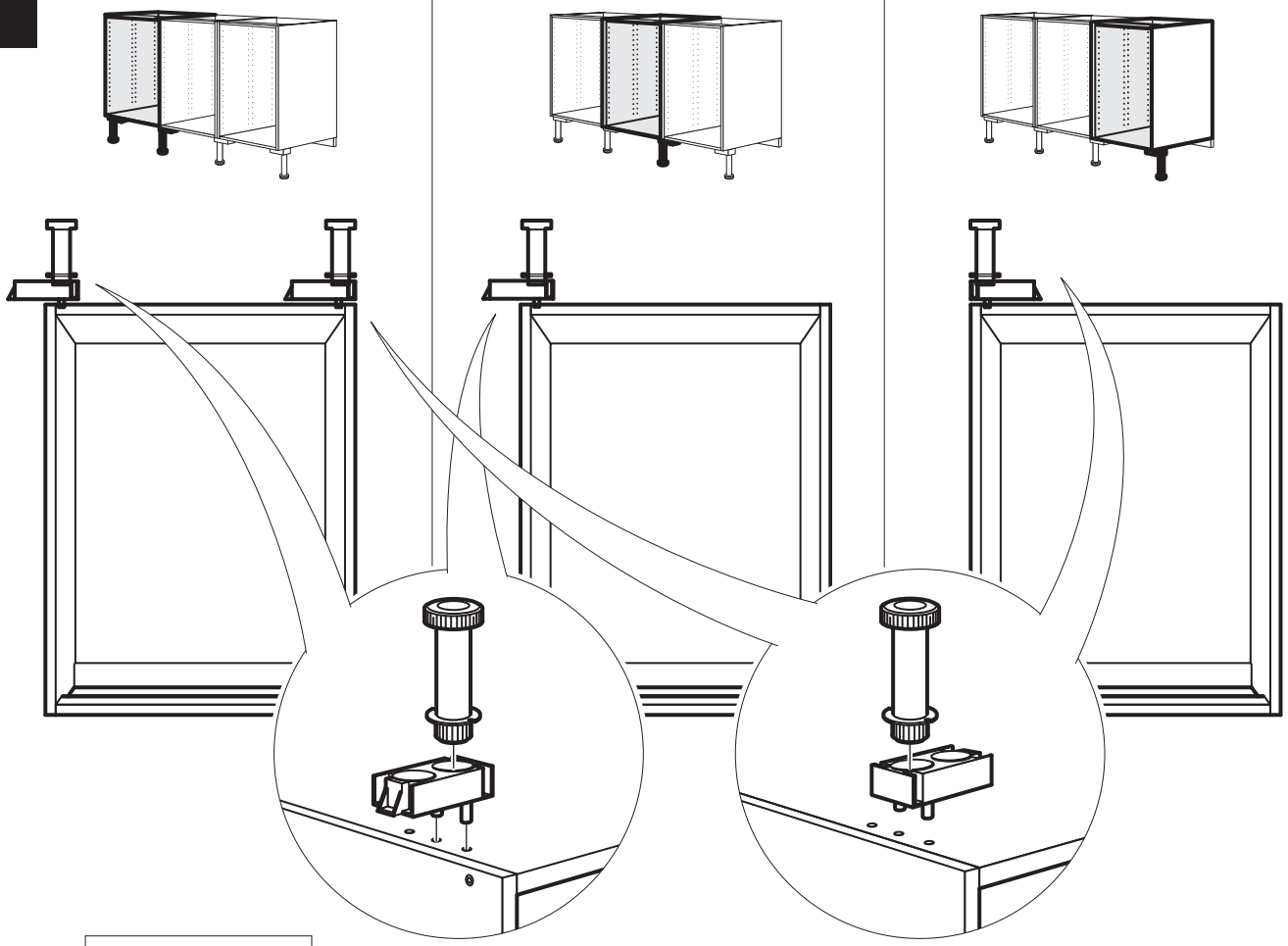

5

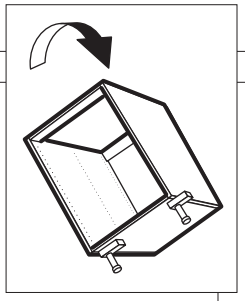

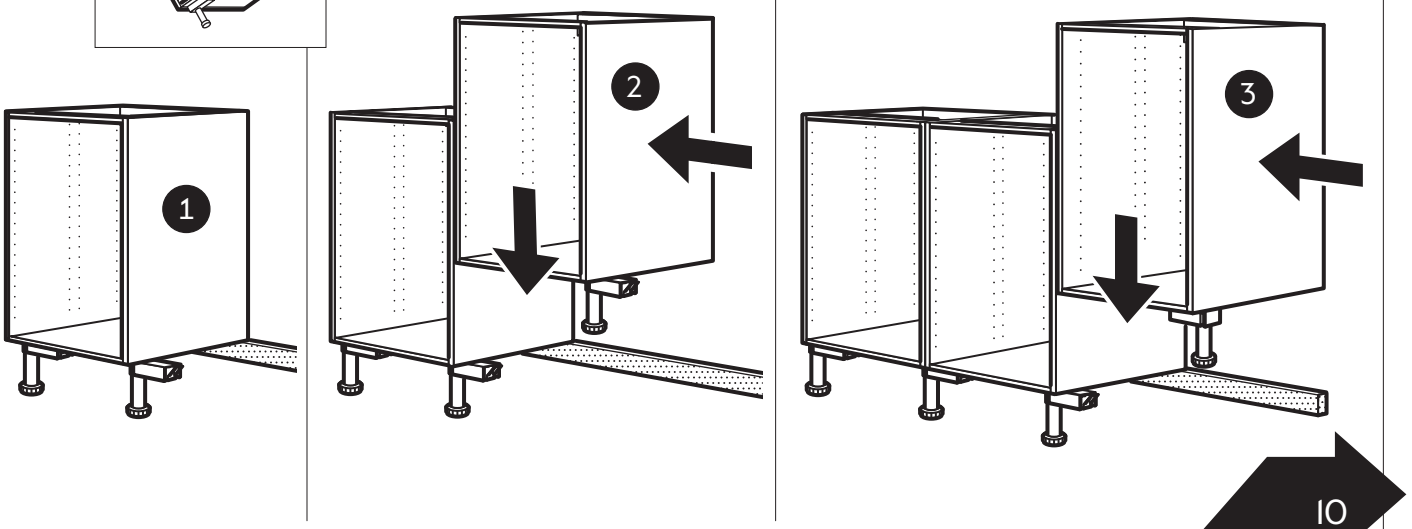


10

C

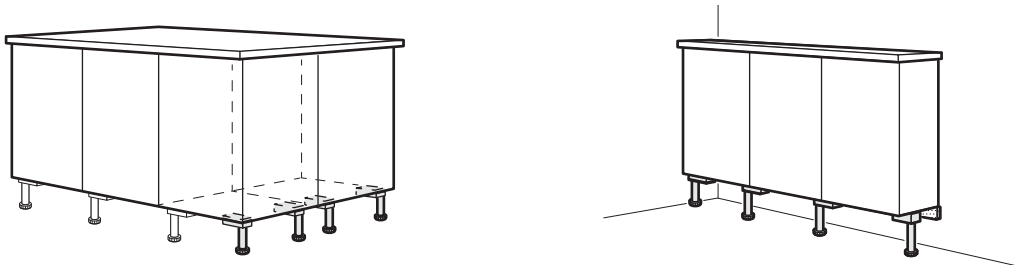

6

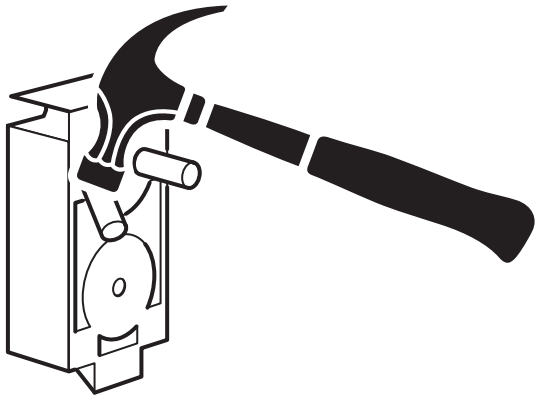

7

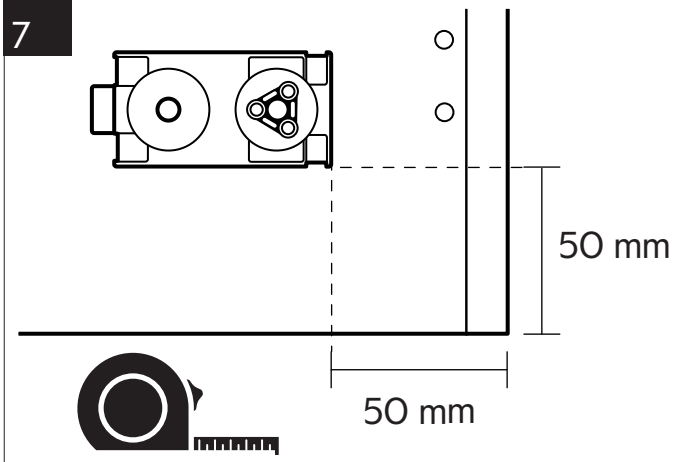


8

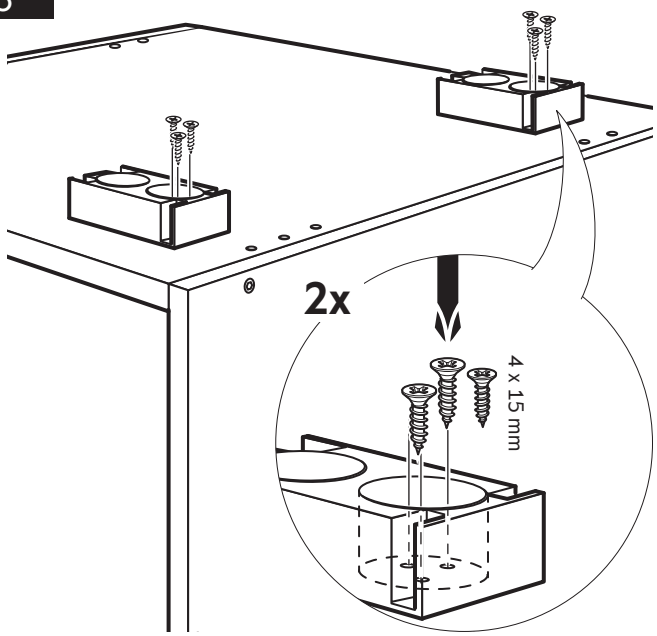


9

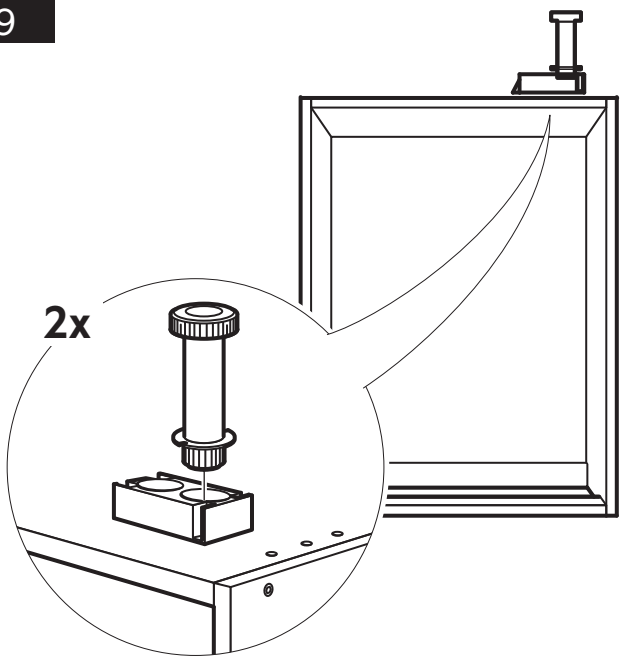


10

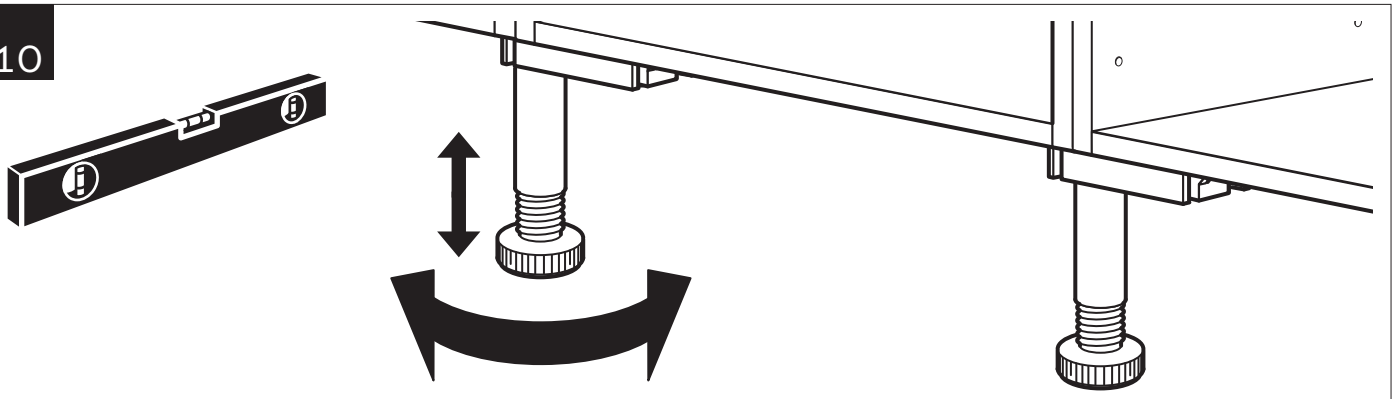

SE **Stödben metall**

DK **Støtteben metal**

NO **Sokkelben metall**

FI **Tukijalat metalli**

EN **Legs for plinth metal**

E11000030160

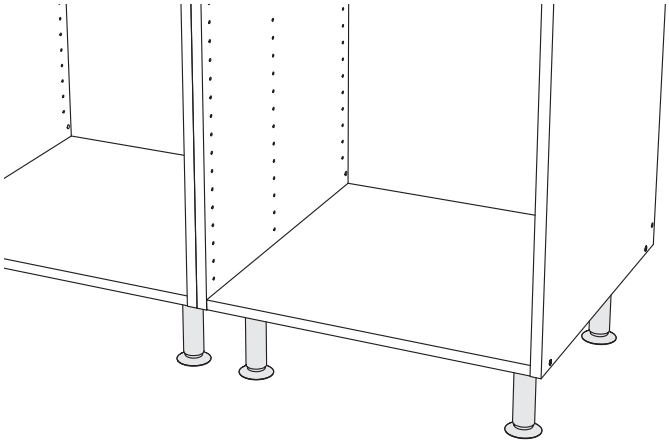

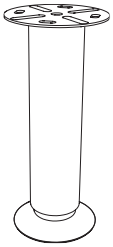

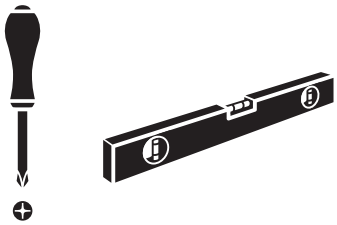

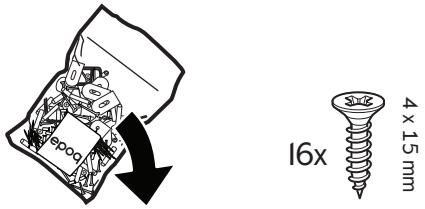


1

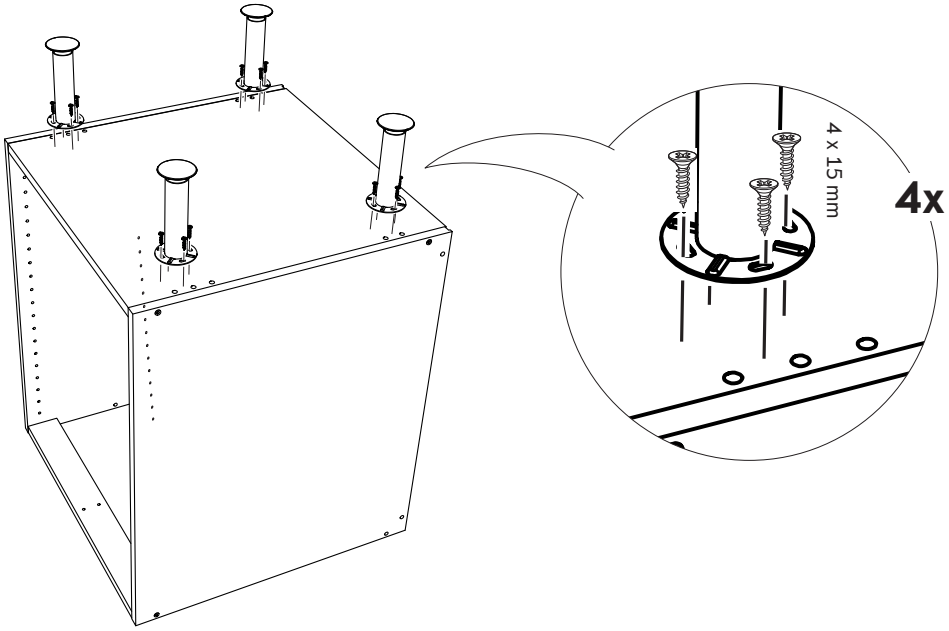


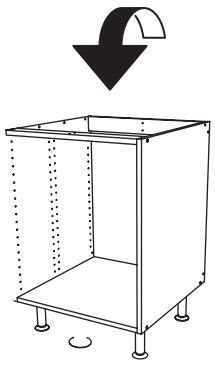

2

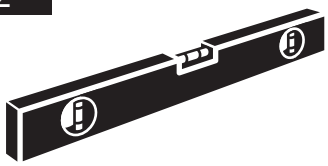

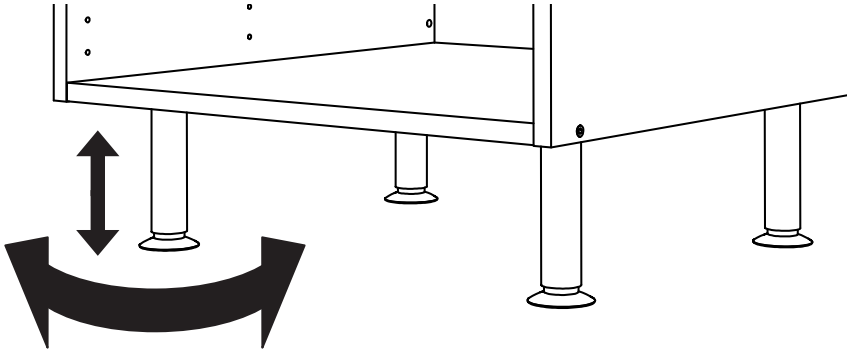

SE **Montera bänkskåp mot vägg**

DK **Montering af underskab mot væg**

NO **Montering av benkeskap mot vegg**

FI **Pöytäkaapin asennus**

EN **Install base cabinet**

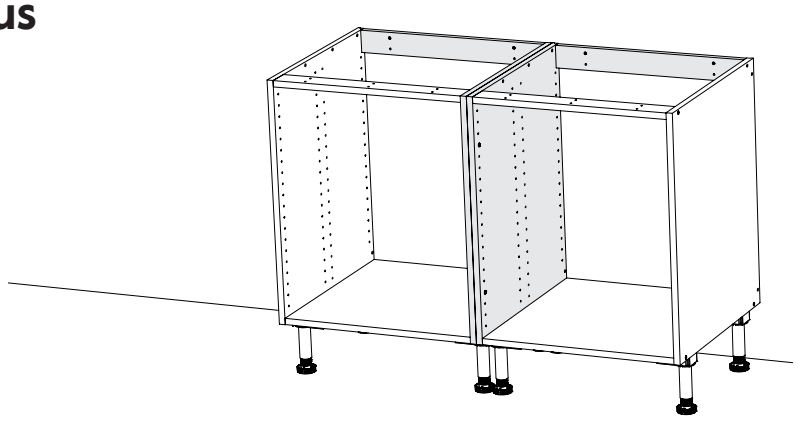

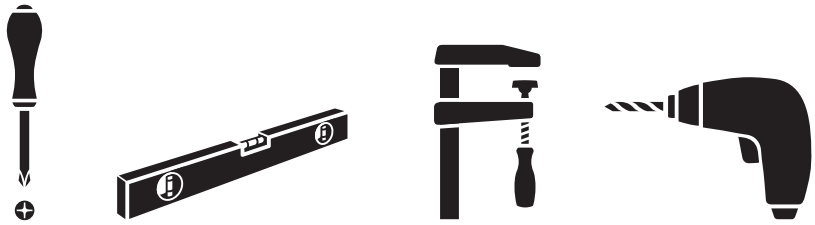

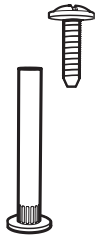

1

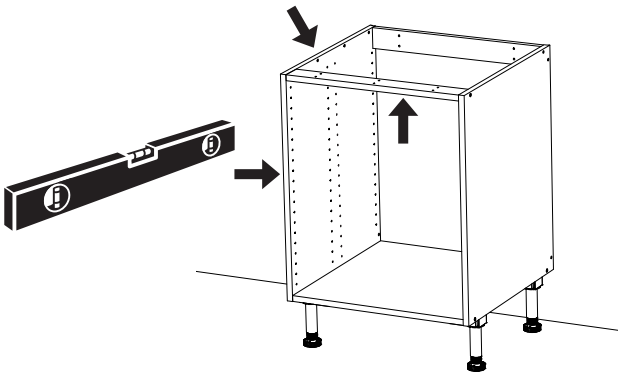

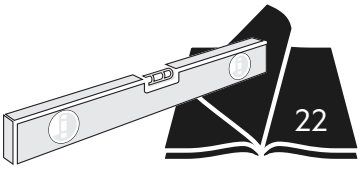


2

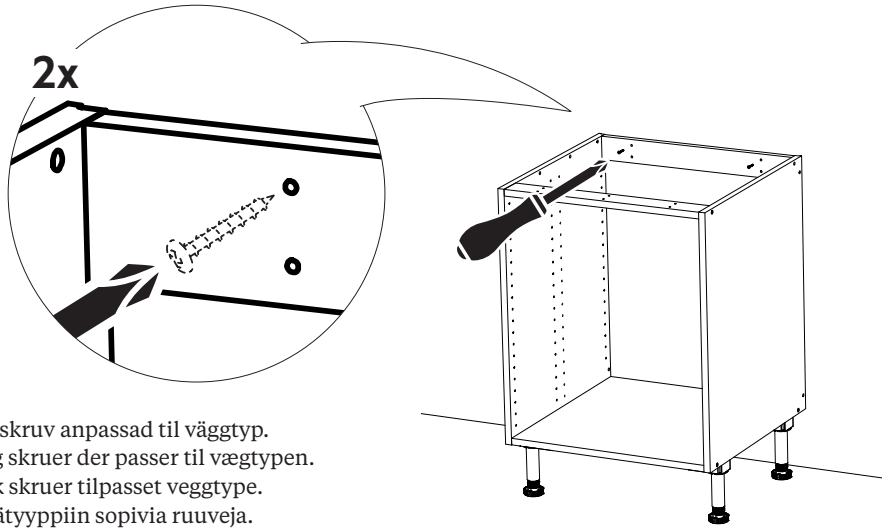


SE Monteringsskruv medföljer ej. Använd skruv anpassad til väggtyp.
DK Monteringsskruer medfølger ikke. Brug skruer der passer til vægtypen.
NO Monteringsskruer medfølger ikke. Bruk skruer tilpasset veggtype.
FI Asennusruuvit eivät sisälly. Käytä seinätyyppiin sopivia ruuveja.
EN Mounting screws are not included. Use screws adapted to wall type.

3

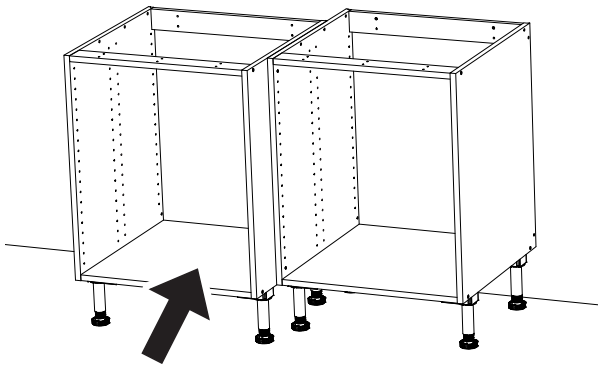

4

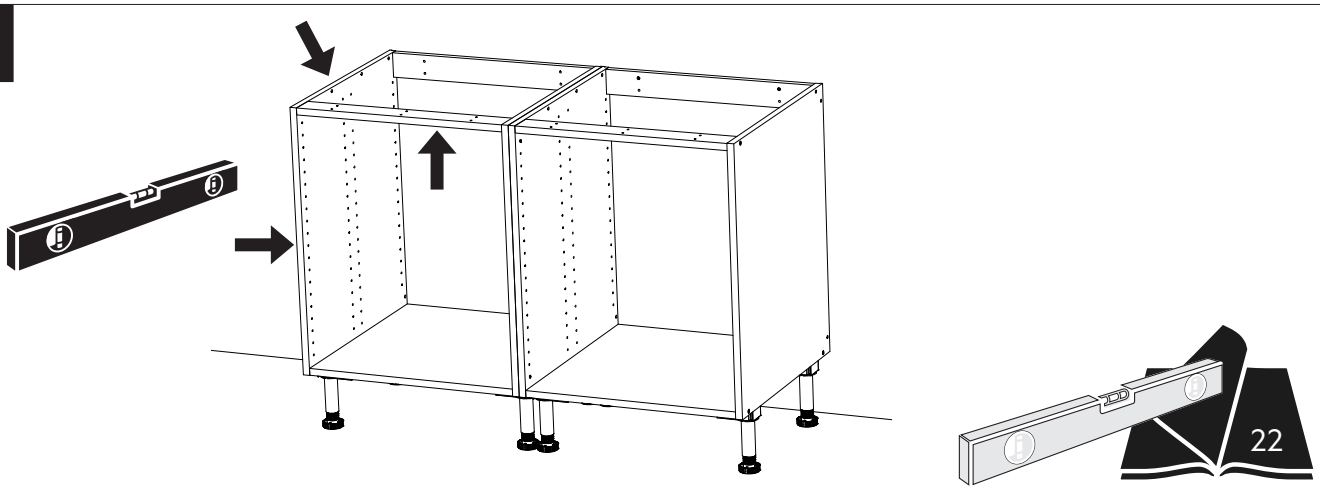


5

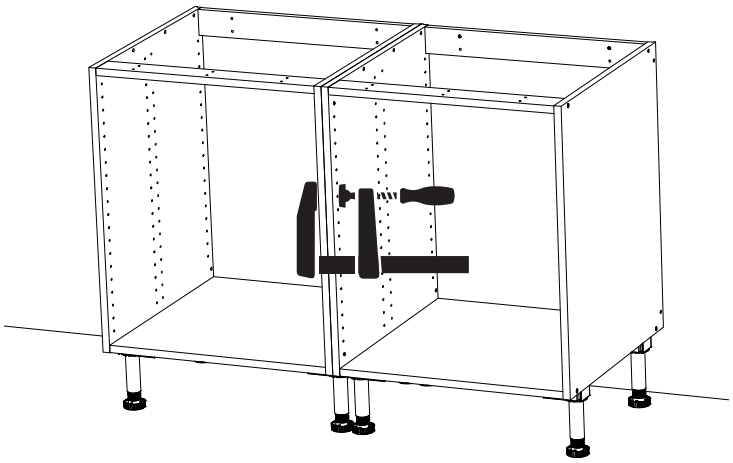

6

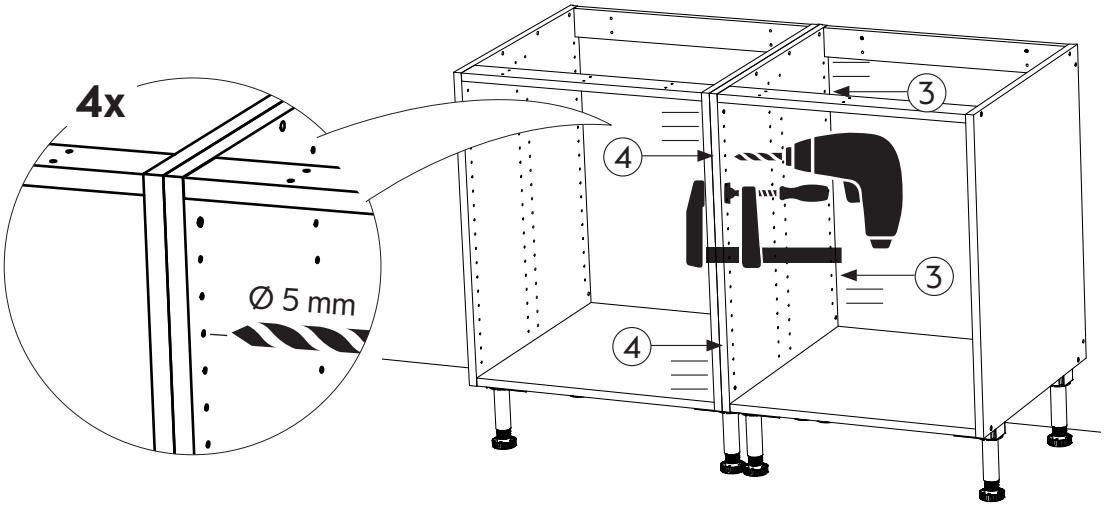

7

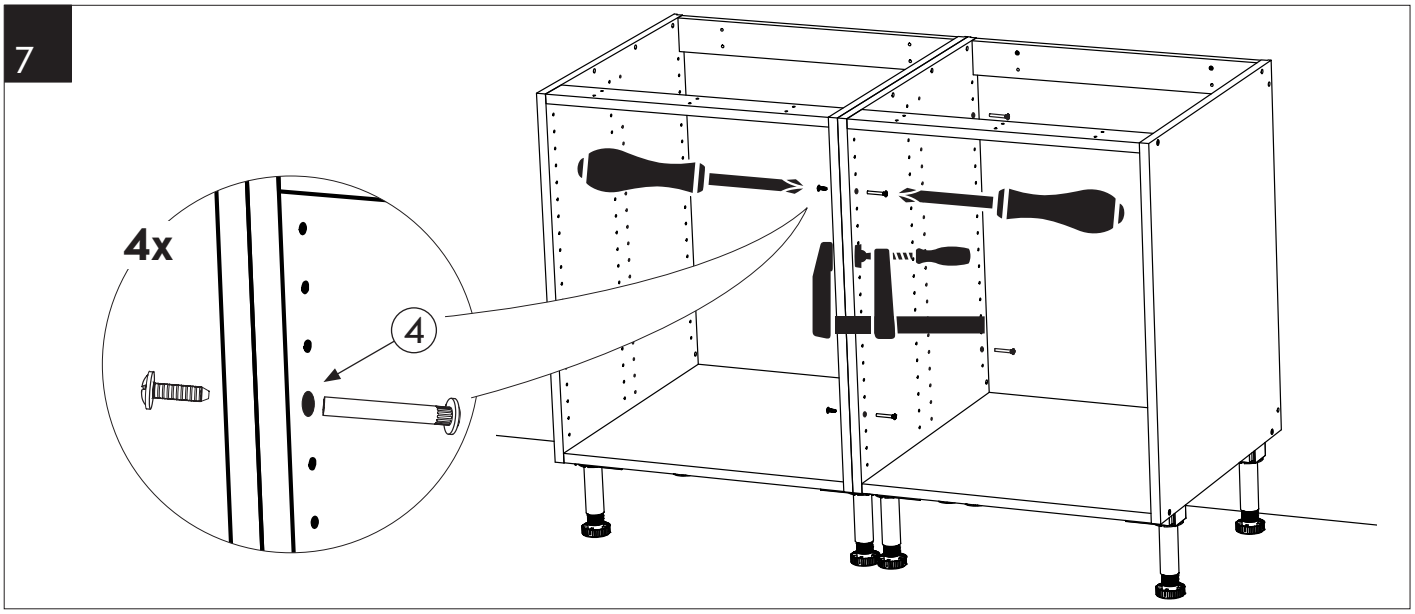


8

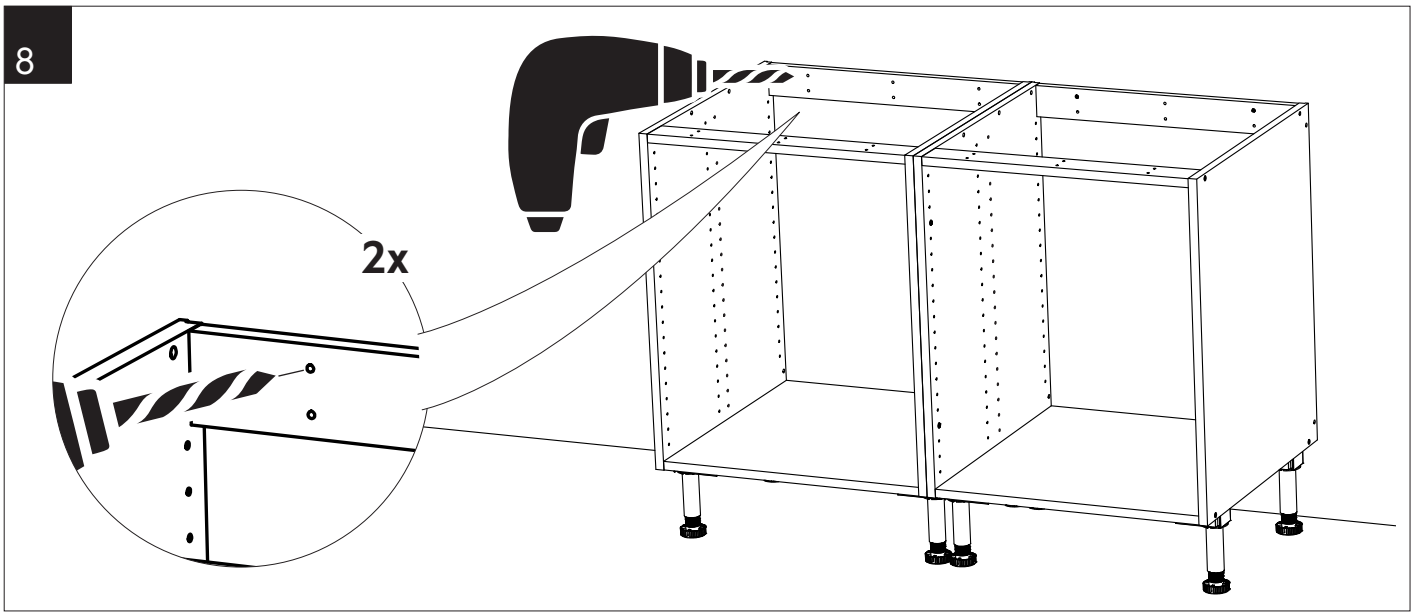


9

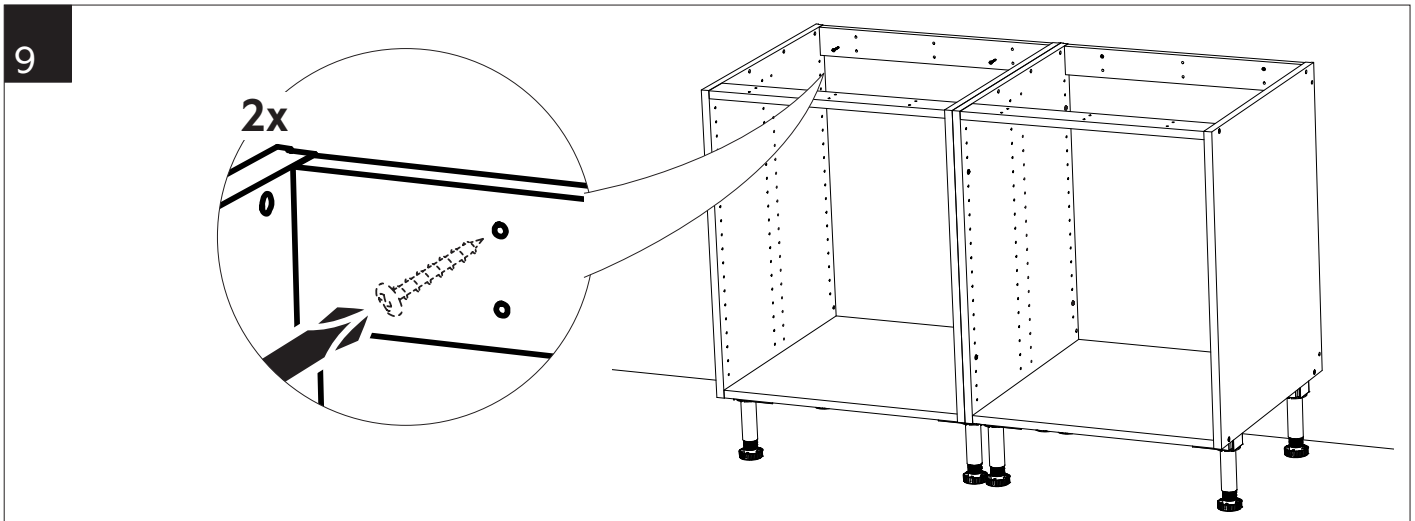


**SE** Monteringsskruv medföljer ej. Använd skruv anpassad til väggtyp.
**DK** Monteringsskruer medfølger ikke. Brug skruer der passer til vægtypen.
**NO** Monteringsskruer medfølger ikke. Bruk skruer tilpasset veggtype.
**FI** Asennusruuvit eivät sisälly. Käytä seinätyyppiin sopivia ruuveja.
**EN** Mounting screws are not included. Use screws adapted to wall type.

SE **Montera Click bänkskåp mot vägg**

DK **Montering af Click underskab mot væg**

NO **Montering av Click benkeskap mot vegg**

FI **Pöytäkaapin asennus Click**

EN **Install Click base cabinet**

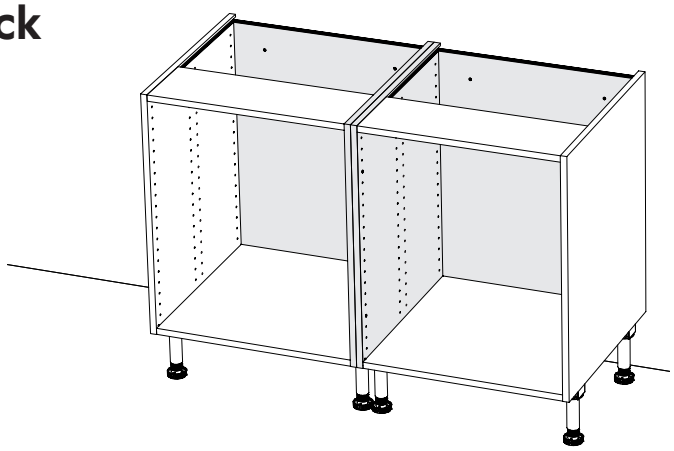

three spine

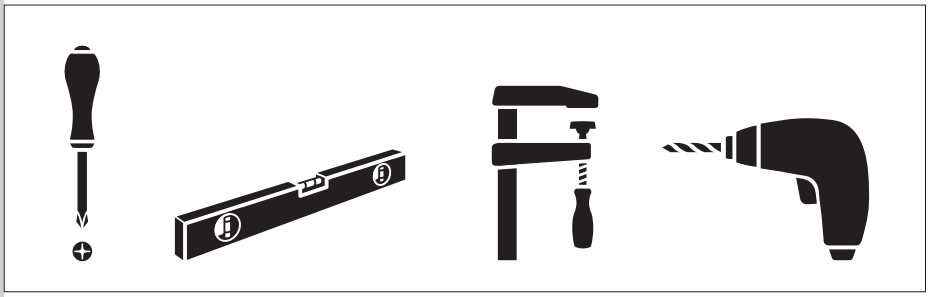

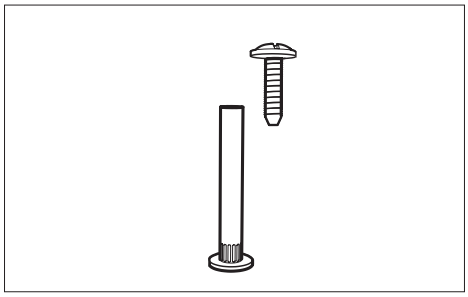

CLICK

1

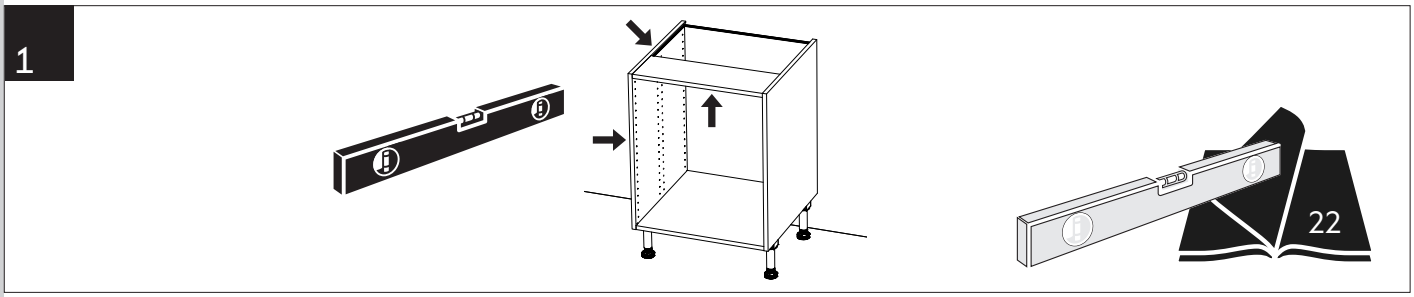


2

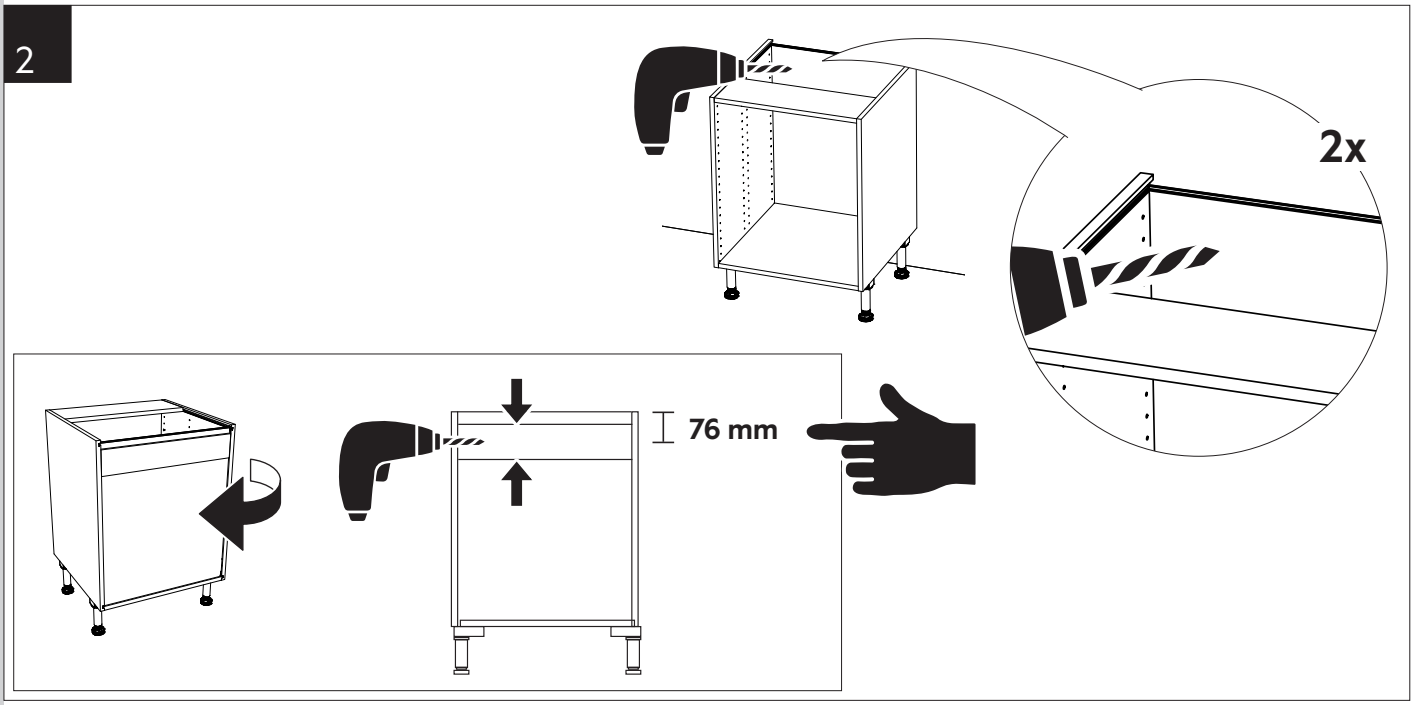

3

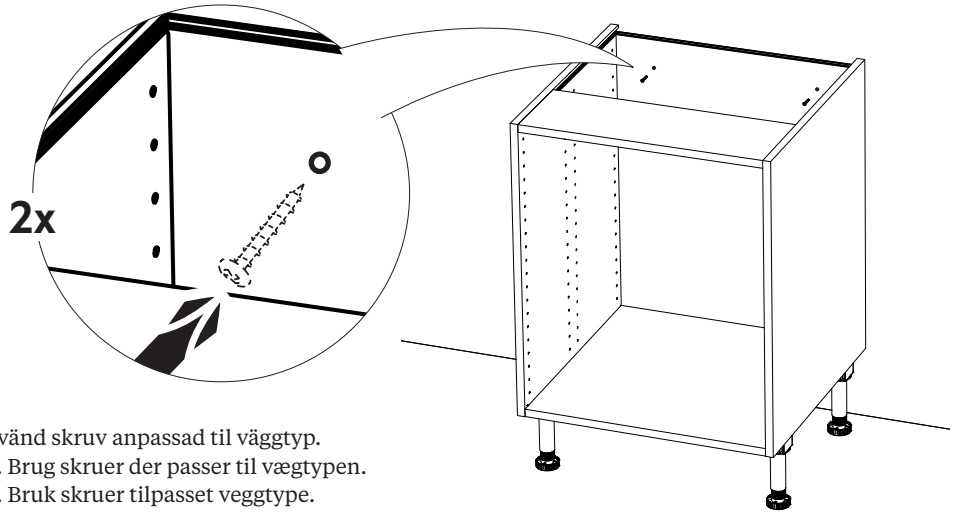


SE Monteringsskruv medföljer ej. Använd skruv anpassad til väggtyp.
DK Monteringsskruer medfølger ikke. Brug skruer der passer til vægtypen.
NO Monteringsskruer medfølger ikke. Bruk skruer tilpasset veggtype.
FI Asennusruuvit eivät sisälly. Käytä seinätyyppiin sopivia ruuveja.
EN Mounting screws are not included. Use screws adapted to wall type.

4

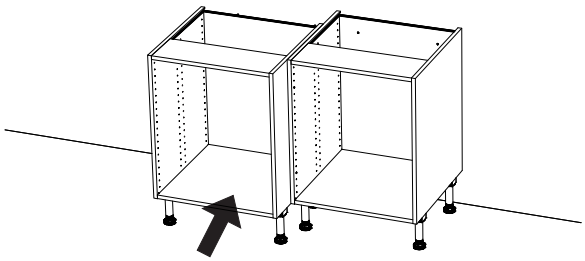

5

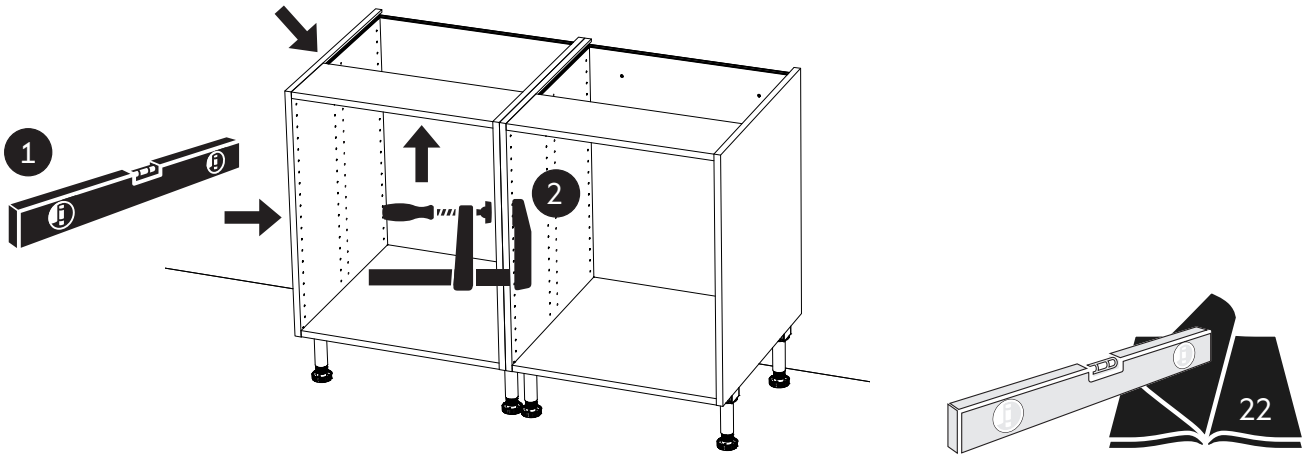


6

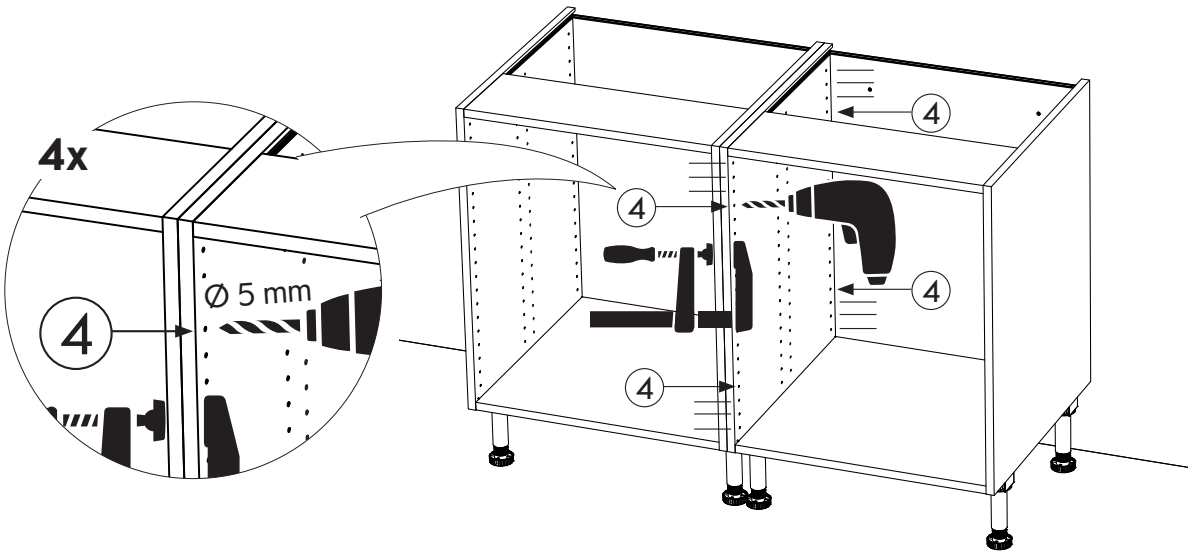

7

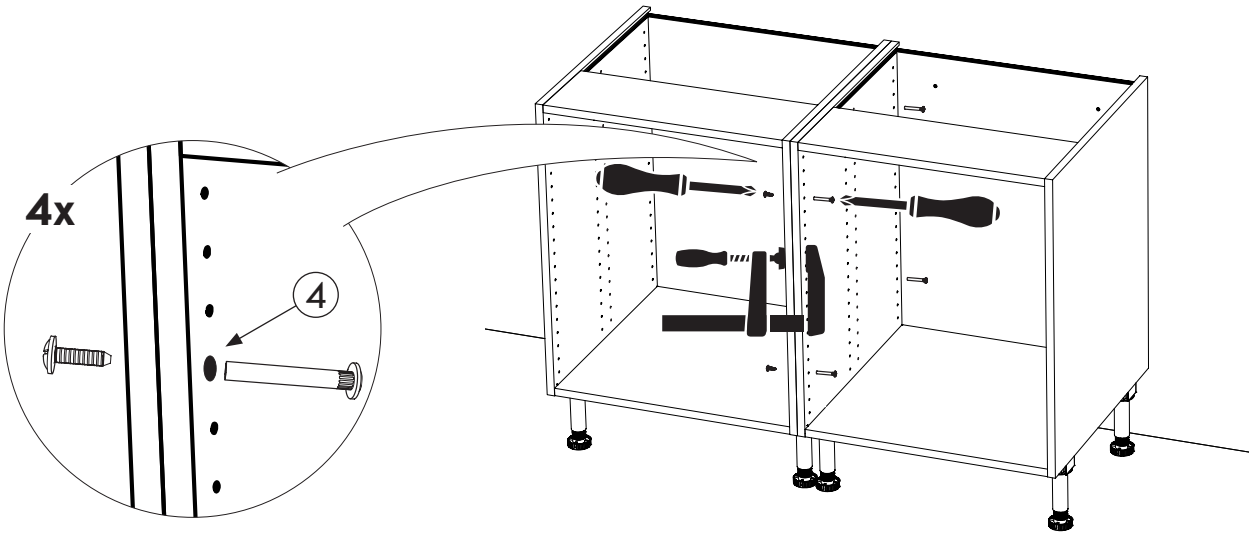


8

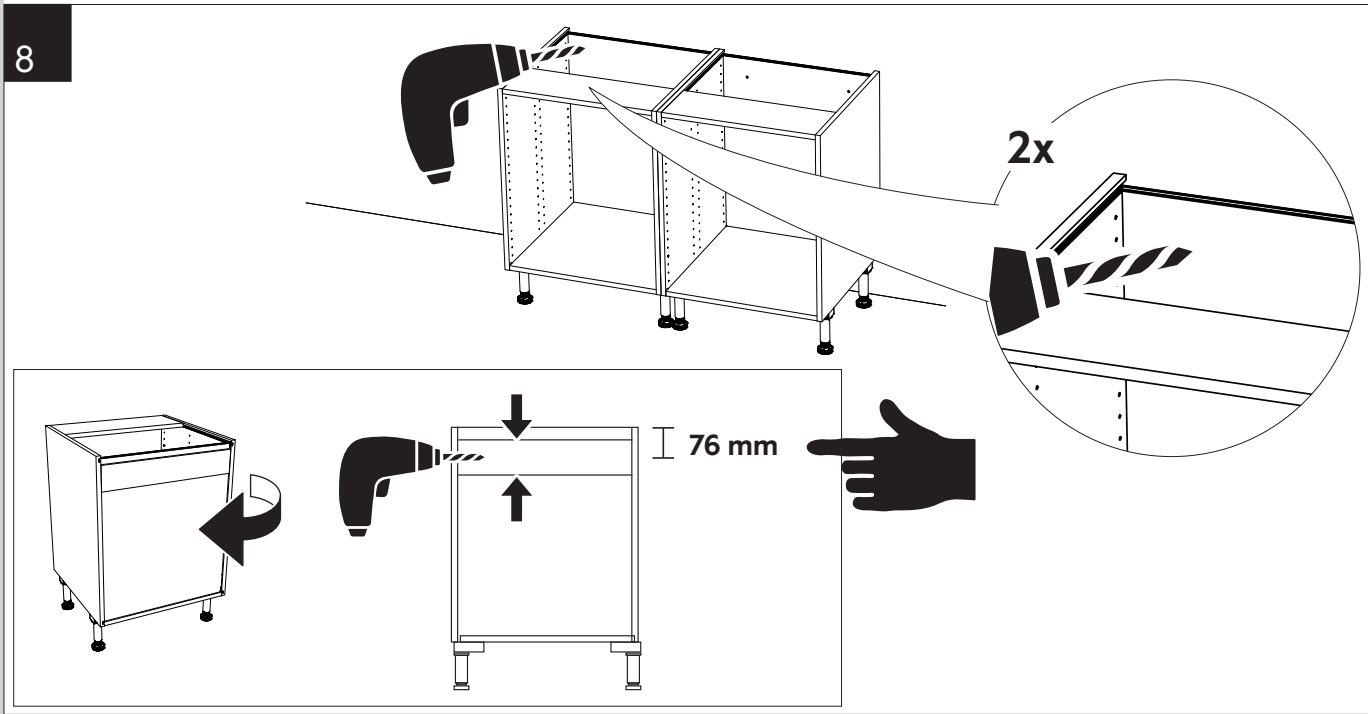


9

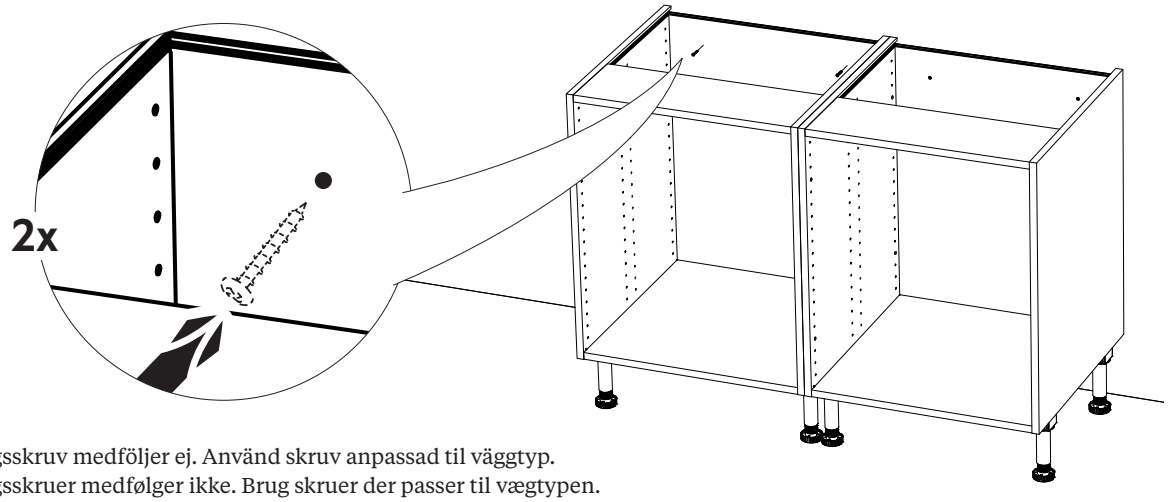


SE Monteringsskruv medföljer ej. Använd skruv anpassad til väggtyp.
DK Monteringsskruer medfølger ikke. Brug skruer der passer til vægtypen.
NO Monteringsskruer medfølger ikke. Bruk skruer tilpasset veggtype.
FI Asennusruuvit eivät sisälly. Käytä seinätyyppiin sopivia ruuveja.
EN Mounting screws are not included. Use screws adapted to wall type.

SE **Montera väggskåp**

DK **Montering af overskab**

NO **Montere veggskap**

FI **Seinäkaapin asennus**

EN **Install wall cabinet**

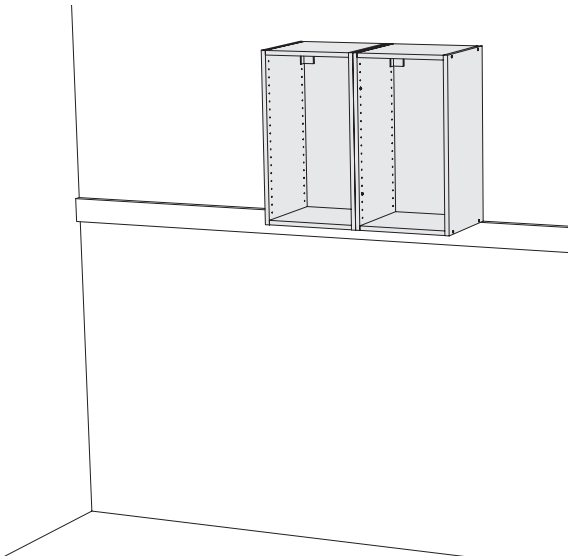

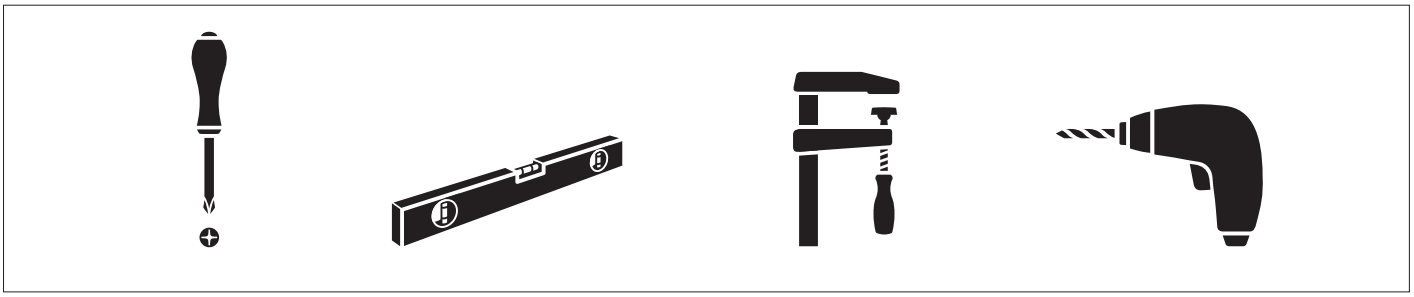

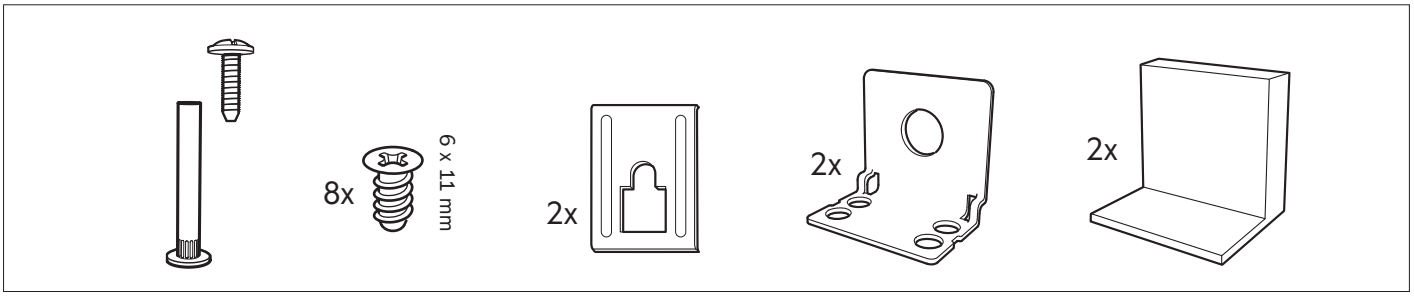


1

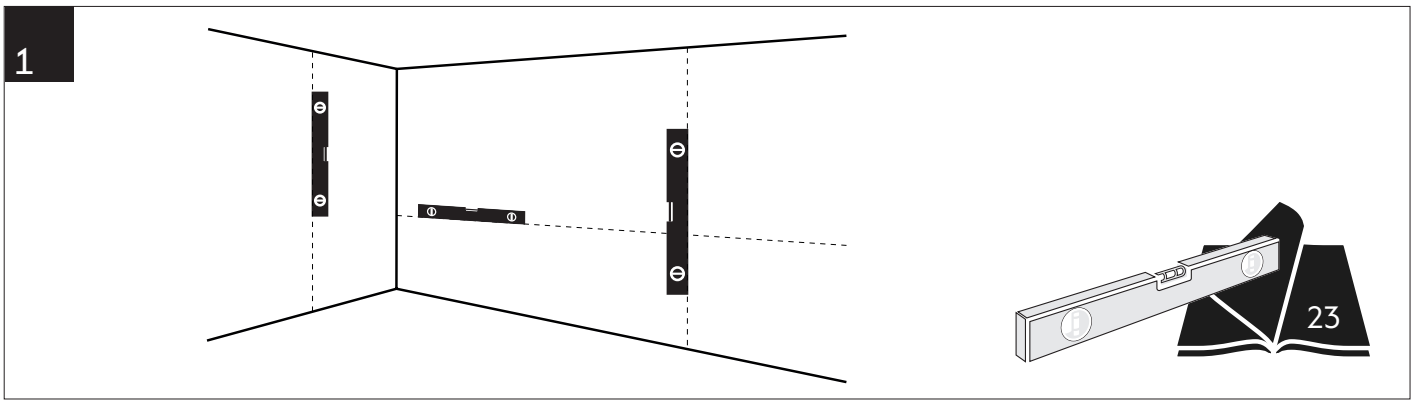


2

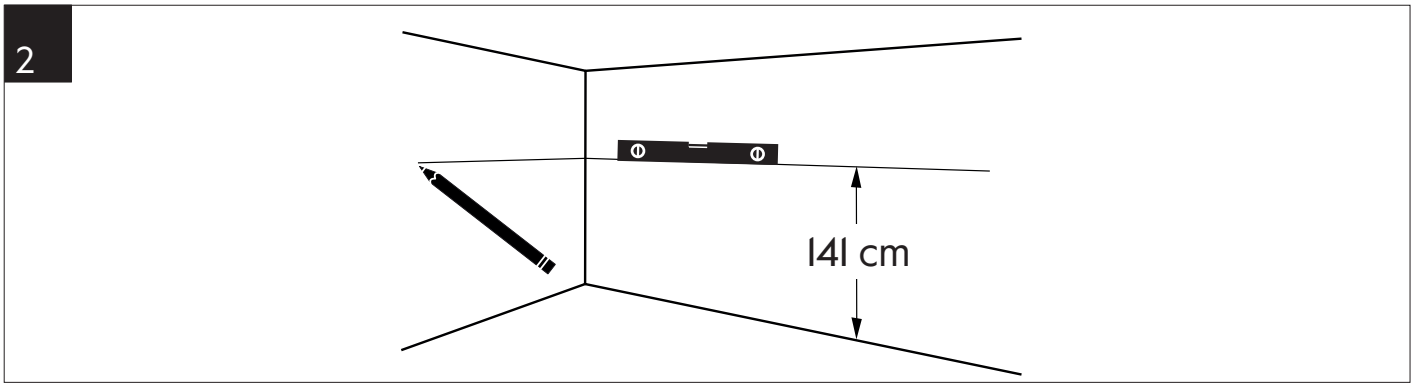

3

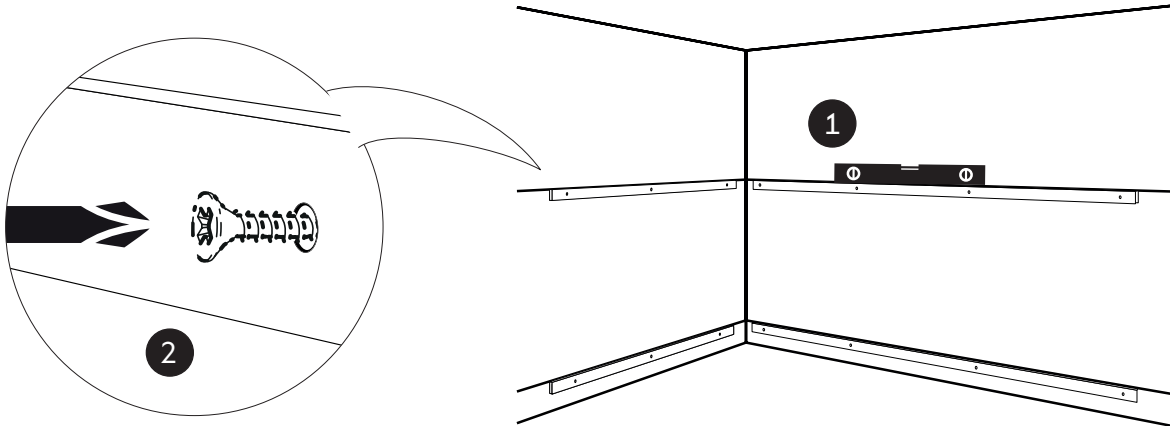


**SE** Monteringsskruv och lister medföljer ej. Använd skruv anpassad till väggtyp.
**DK** Monteringsskruer og lister medfølger ikke. Brug skruer der passer til vægtypen.
**NO** Monteringsskruer og lister medfølger ikke. Bruk skruer tilpasset veggtype.
**FI** Asennusruuvit ja kiinnityslistat eivät sisälly pakkaukseen. Käytä seinätyyppiin sopivia ruuveja.
**EN** Mounting screws and wall strips are not included. Use screws adapted to wall type.

4

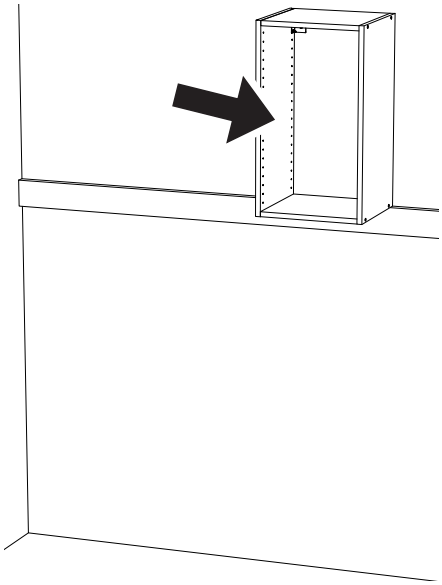

5

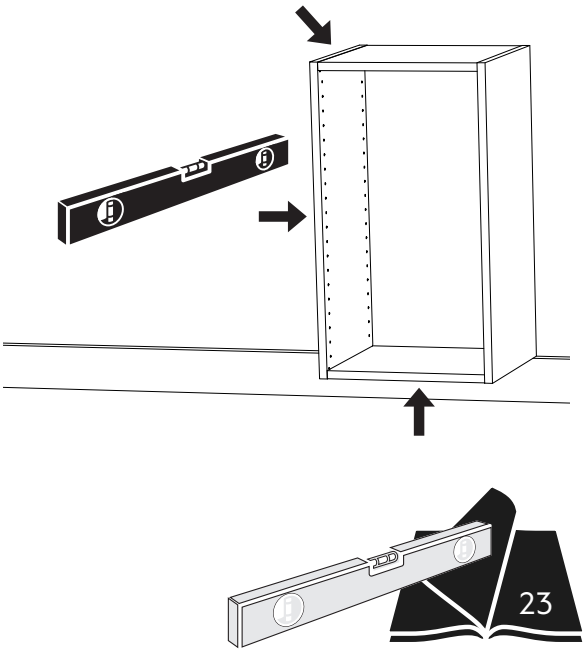


6

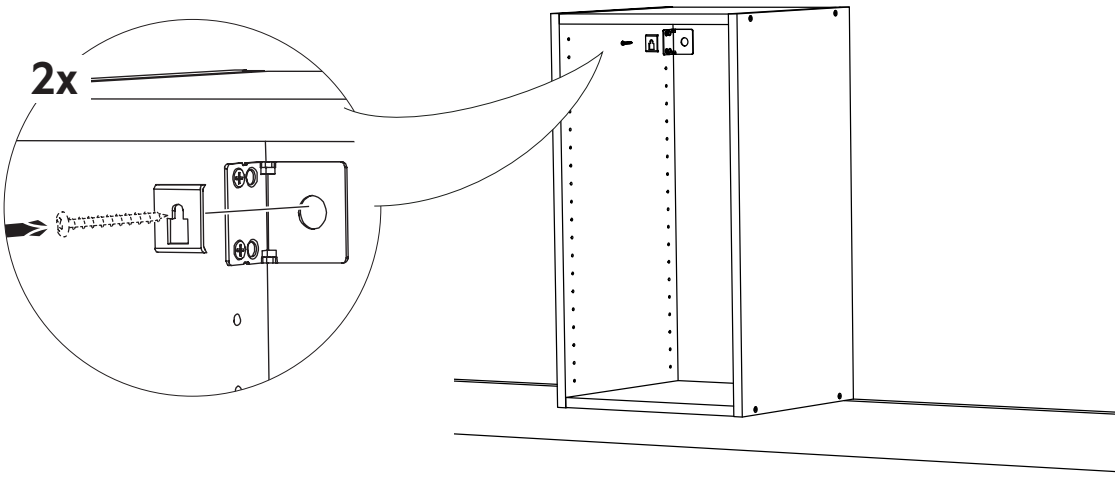


**SE** Monteringsskruv medföljer ej. Använd skruv anpassad til väggtyp.
**DK** Monteringsskruer medfølger ikke. Brug skruer der passer til vægtypen.
**NO** Monteringsskruer medfølger ikke. Bruk skruer tilpasset veggtype.
**FI** Asennusruuvit eivät sisälly. Käytä seinätyyppiin sopivia ruuveja.
**EN** Mounting screws are not included. Use screws adapted to wall type.

7

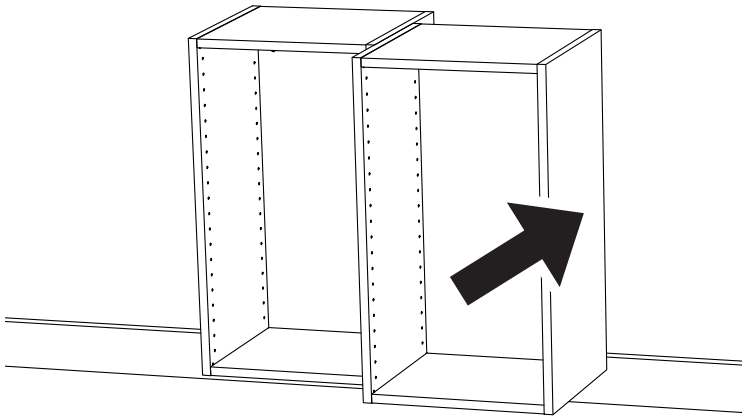

8

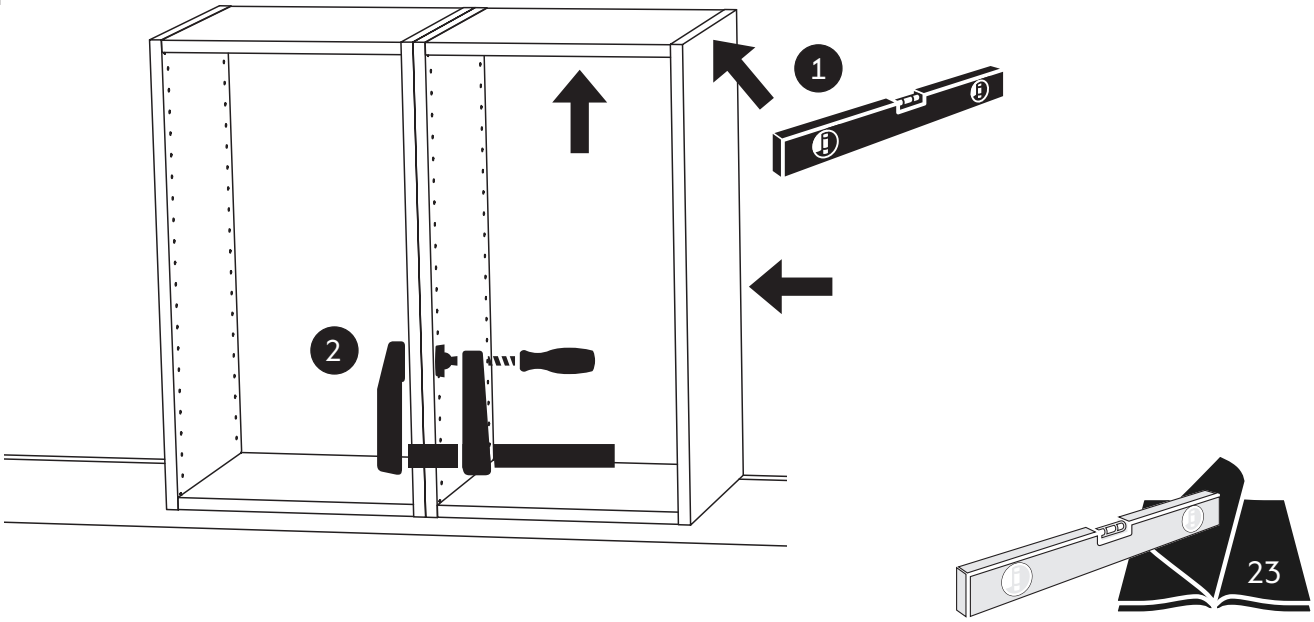


9

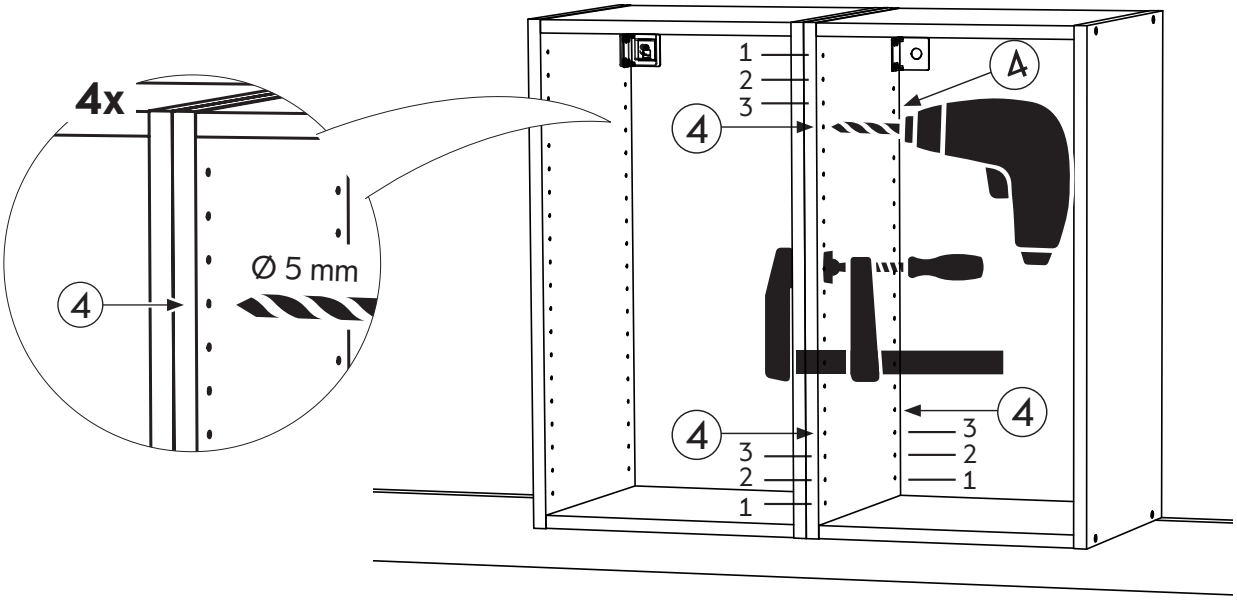

10

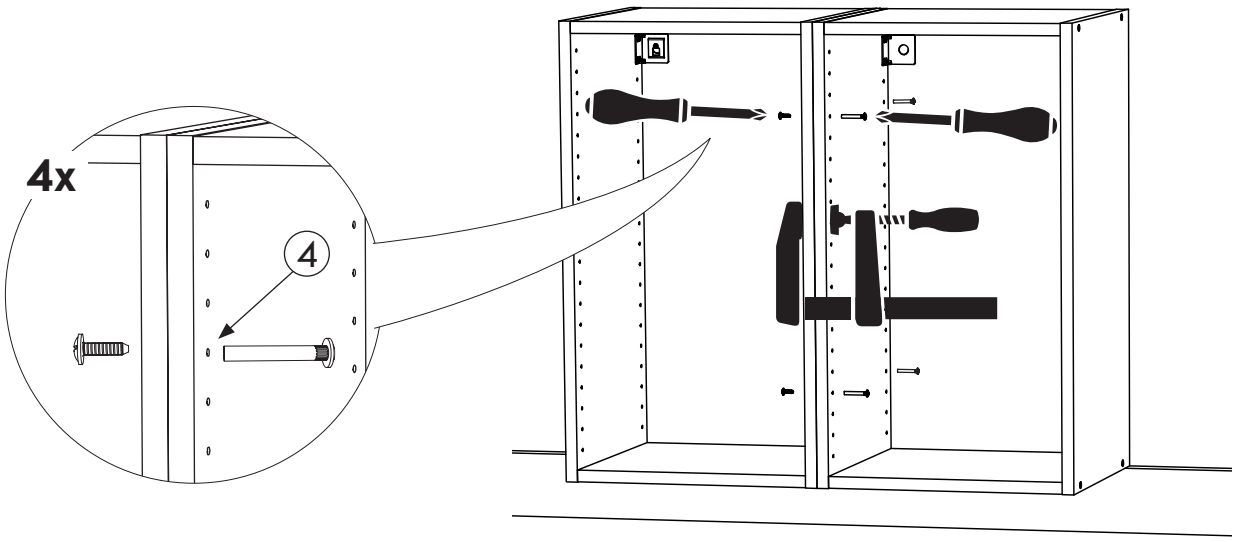


11

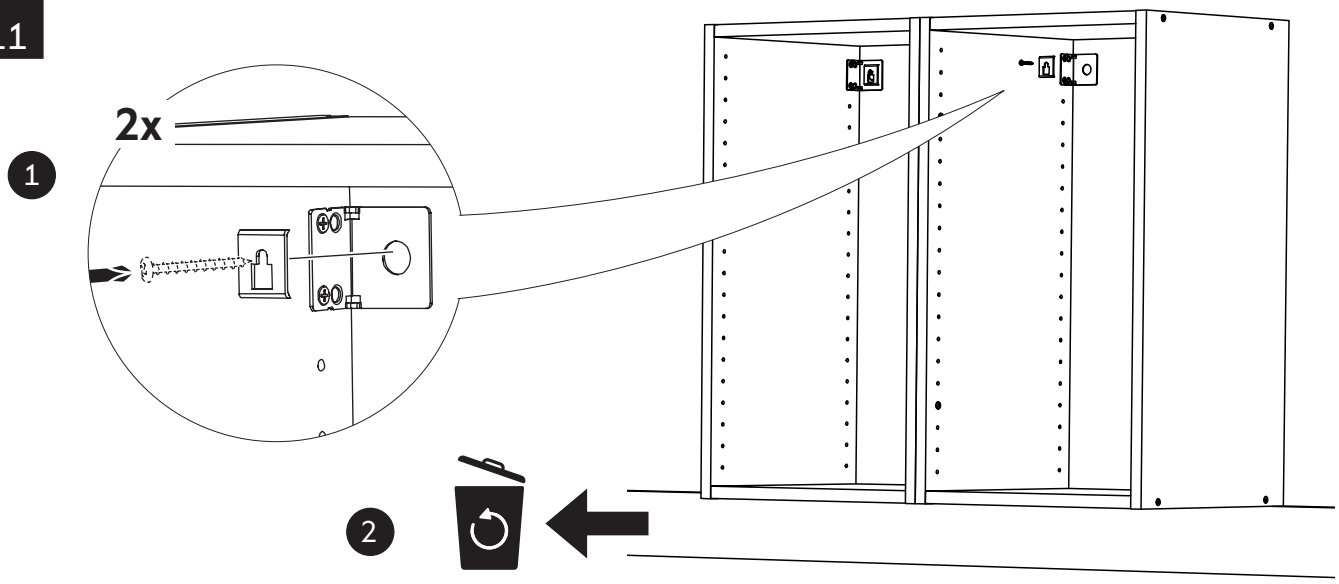


SE Monteringsskruv medföljer ej. Använd skruv anpassad til väggtyp.
DK Monteringsskruer medfølger ikke. Brug skruer der passer til vægtypen.
NO Monteringsskruer medfølger ikke. Bruk skruer tilpasset veggtype.
FI Asennusruuvit eivät sisälly. Käytä seinätyyppiin sopivia ruuveja.
EN Mounting screws are not included. Use screws adapted to wall type.

12

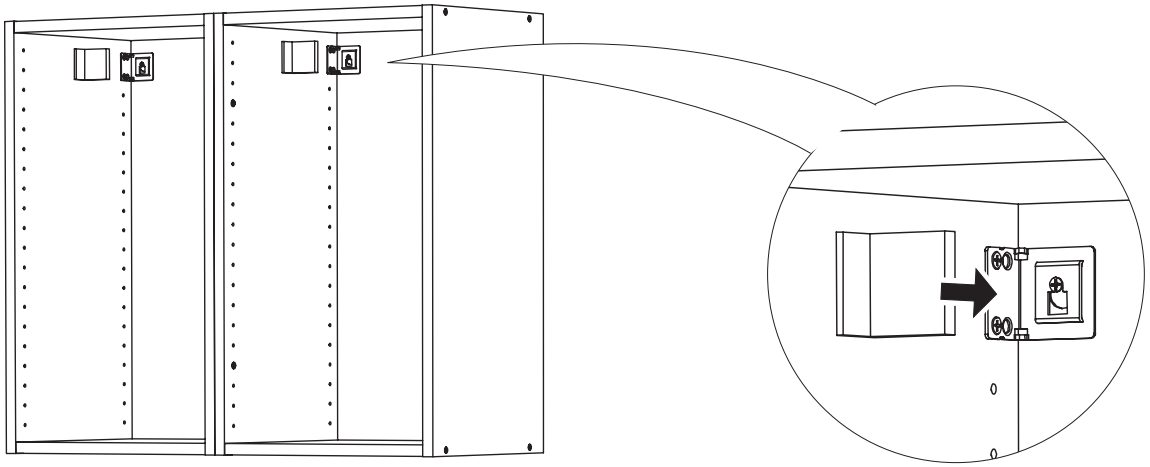

SE **Montera Click väggskåp**

DK **Montering af Click overskab**

NO **Montere Click veggskap**

FI **Seinäkaapin asennus Click**

EN **Install Click wall cabinet**

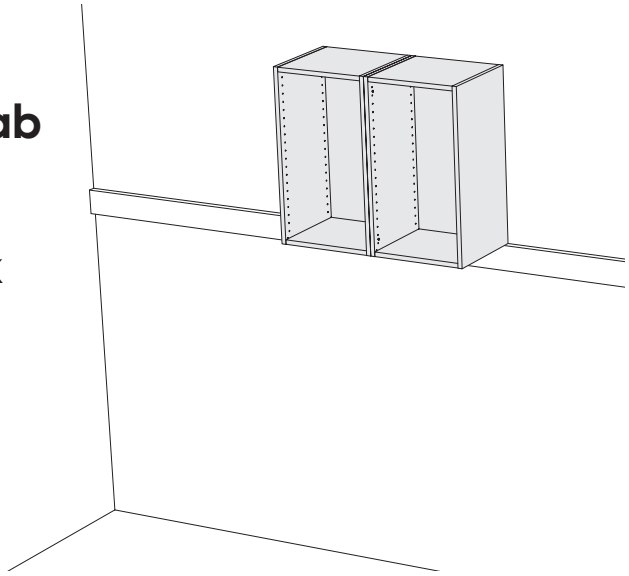

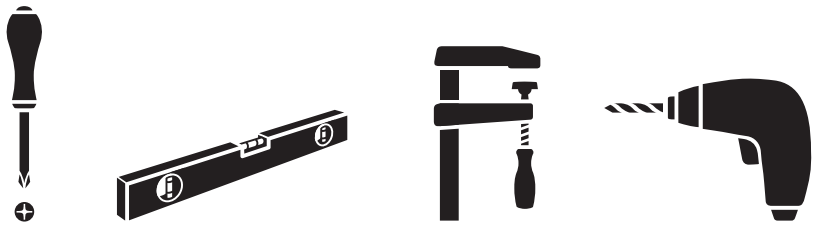

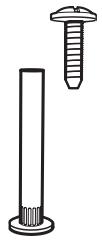

1

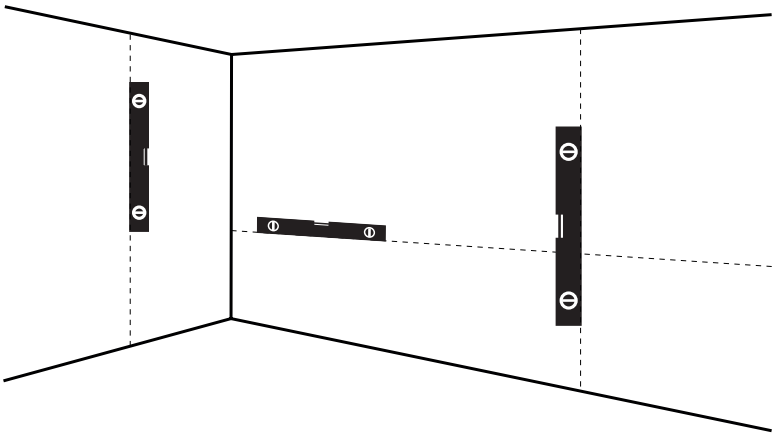

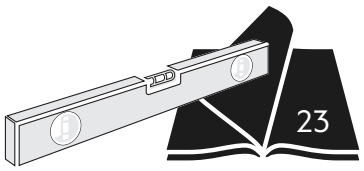


2

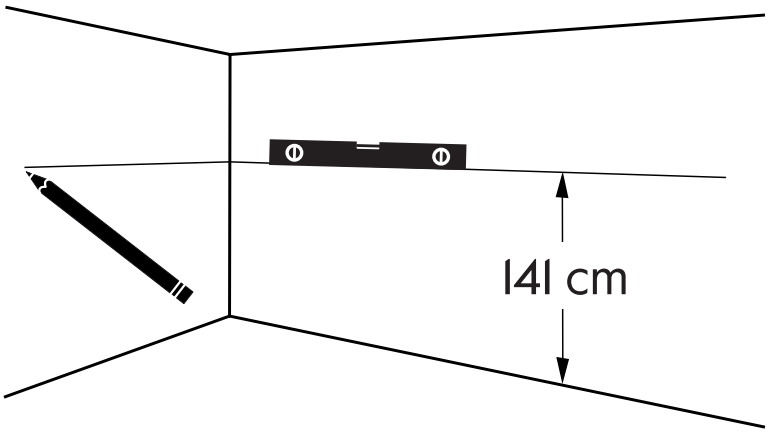

3

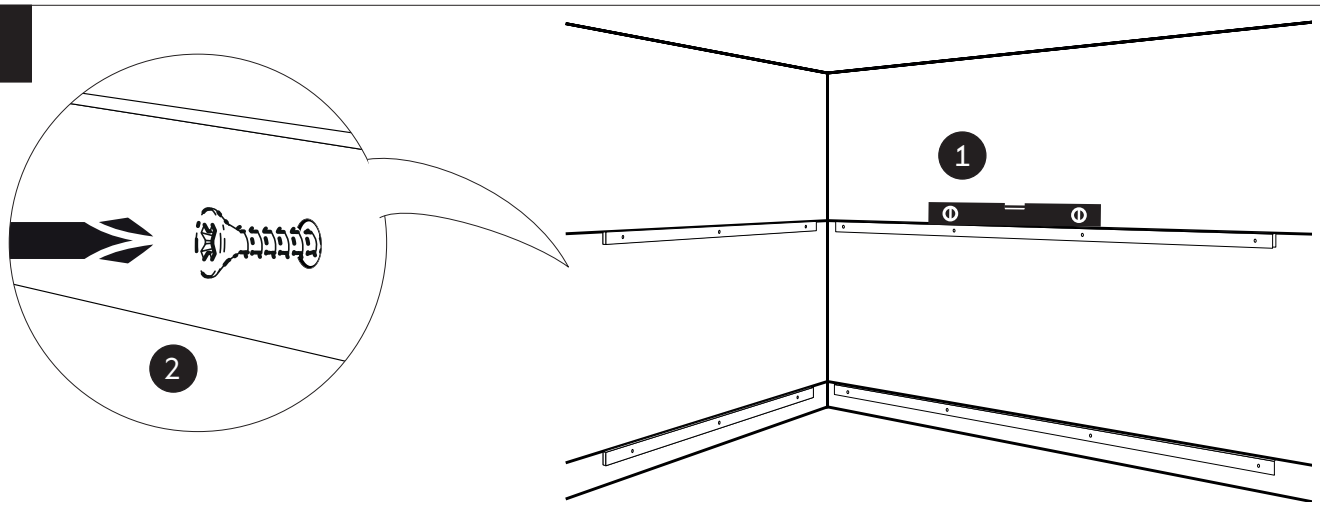


**SE** Monteringsskruv och lister medföljer ej. Använd skruv anpassad till väggtyp.
**DK** Monteringsskruer og lister medfølger ikke. Brug skruer der passer til vægtypen.
**NO** Monteringsskruer og lister medfølger ikke. Bruk skruer tilpasset veggtype.
**FI** Asennusruuvit ja kiinnityslistat eivät sisälly pakkaukseen. Käytä seinätyyppiin sopivia ruuveja.
**EN** Mounting screws and wall strips are not included. Use screws adapted to wall type.

4

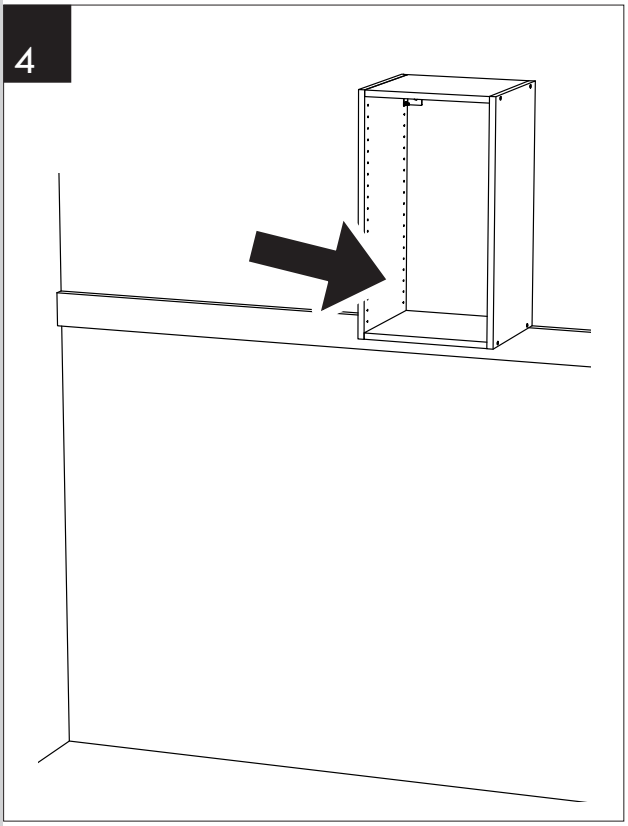

5

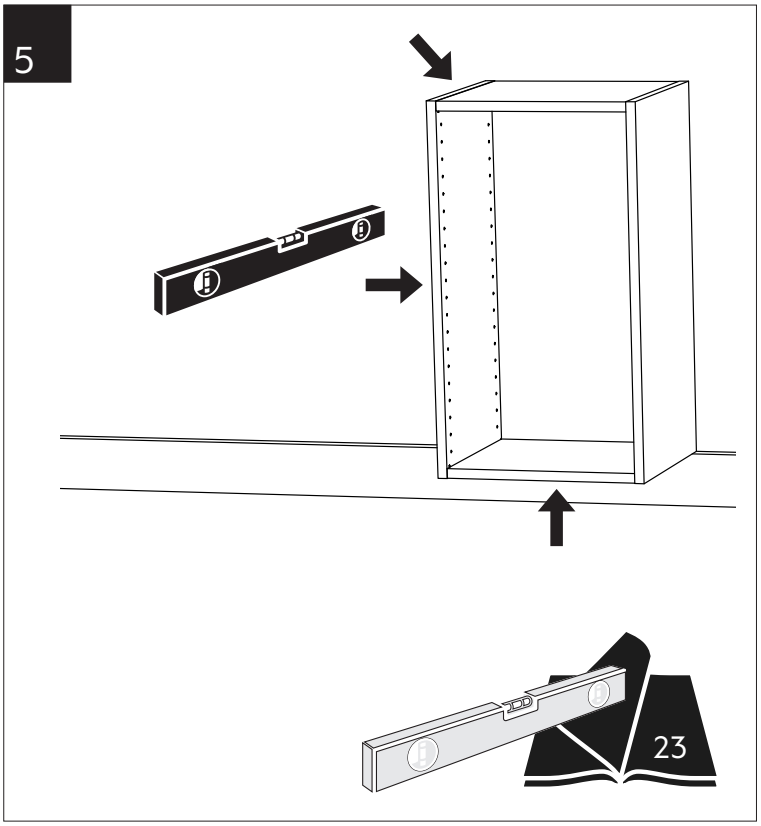


6

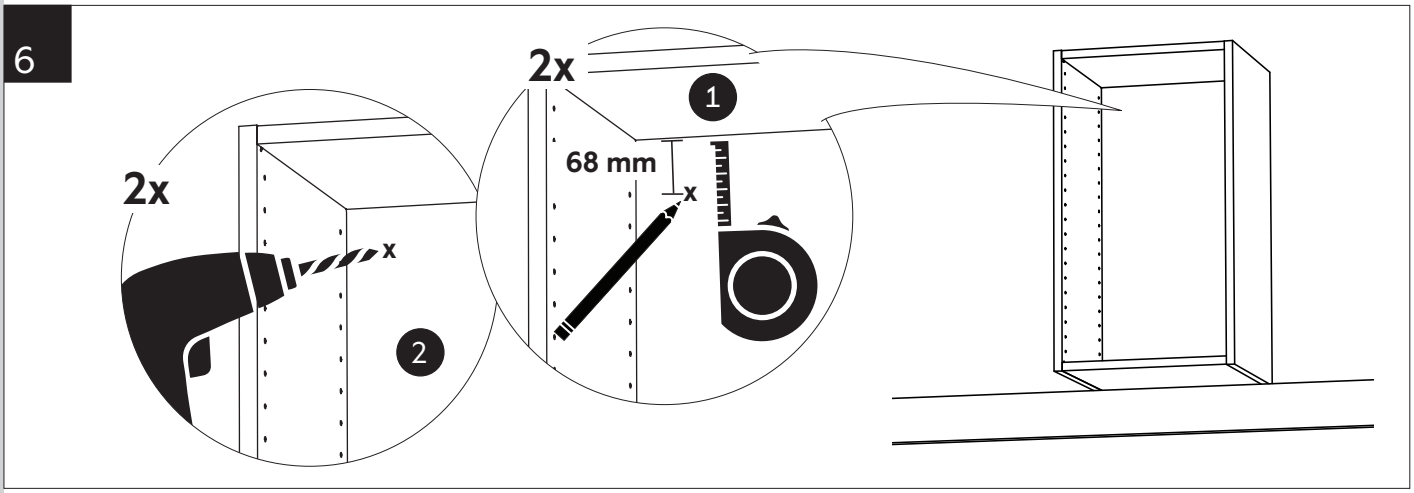

7

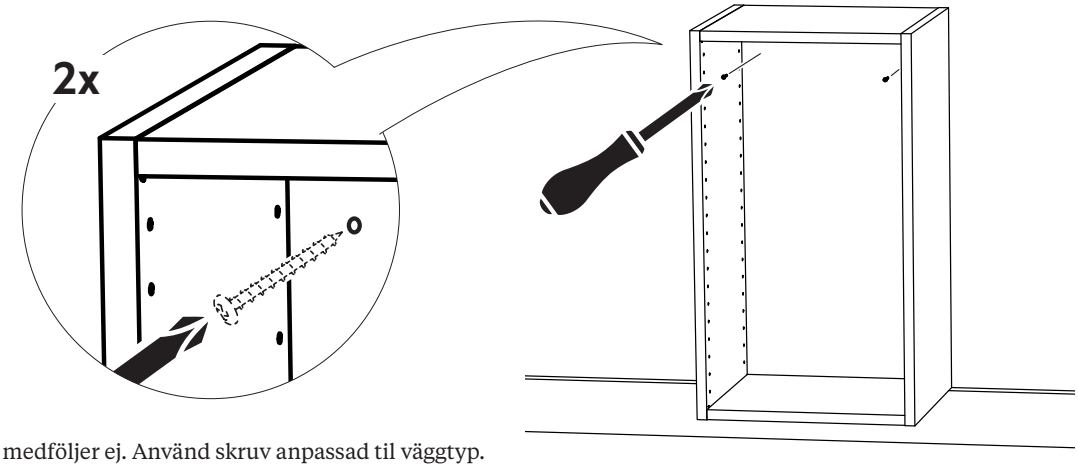


SE Monteringsskruv medföljer ej. Använd skruv anpassad til väggtyp.
DK Monteringsskruer medfølger ikke. Brug skruer der passer til vægtypen.
NO Monteringsskruer medfølger ikke. Bruk skruer tilpasset veggtype.
FI Asennusruuvit eivät sisälly. Käytä seinätyyppiin sopivia ruuveja.
EN Mounting screws are not included. Use screws adapted to wall type.

8

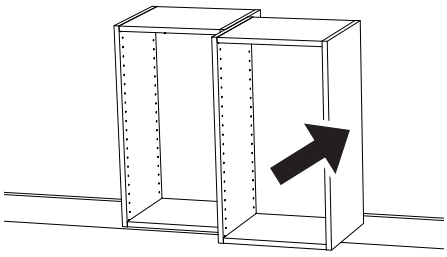

9

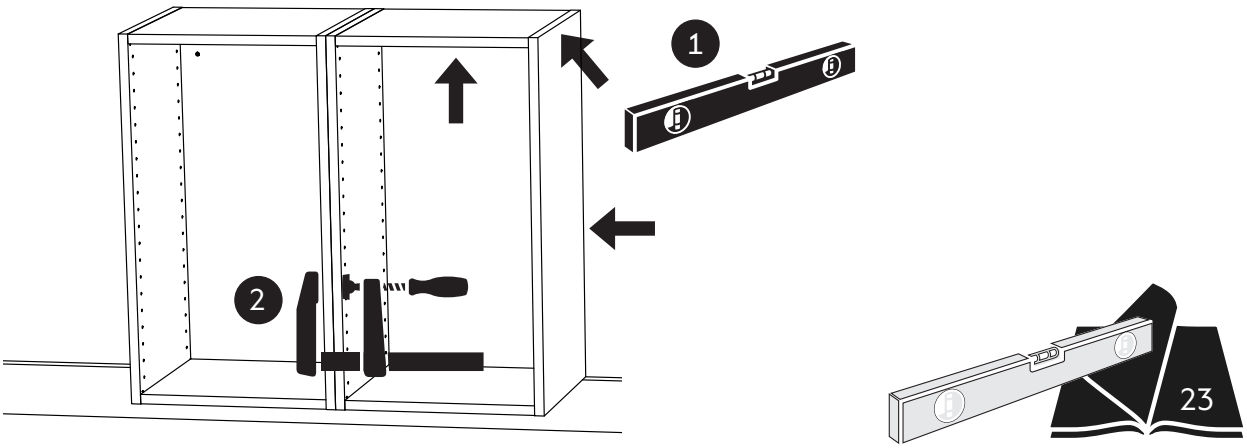


10

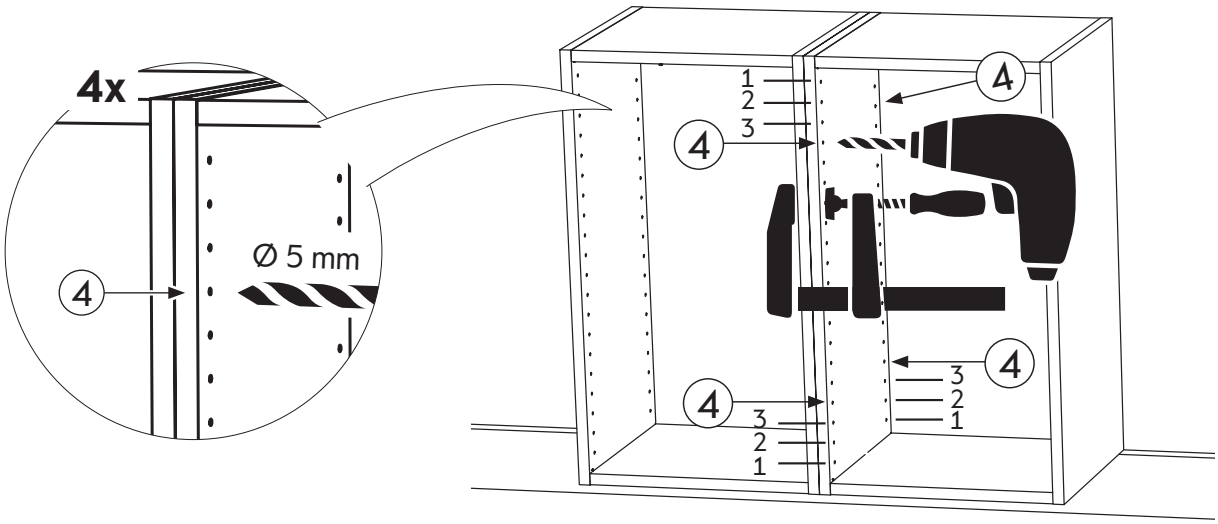


CLICK

11

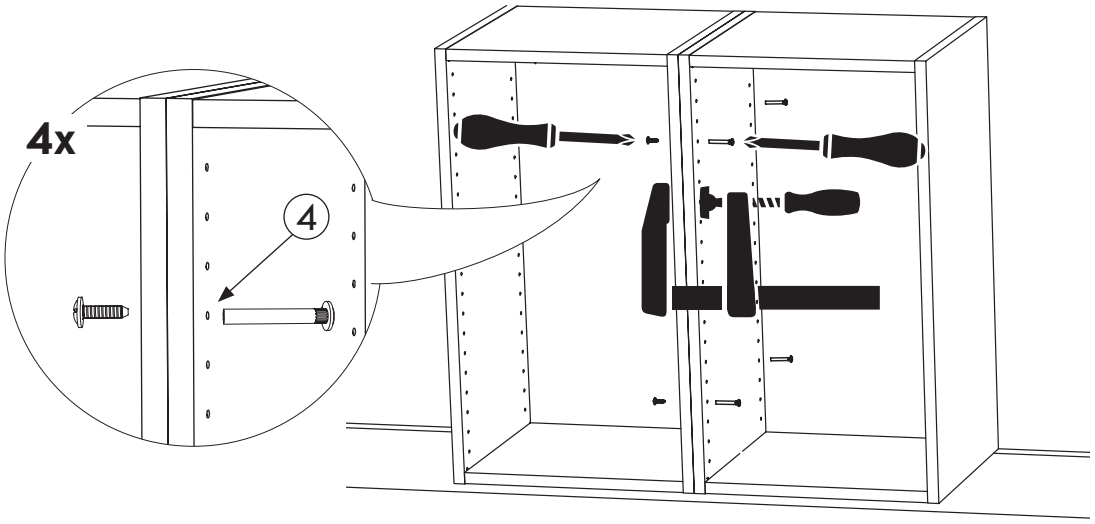


12

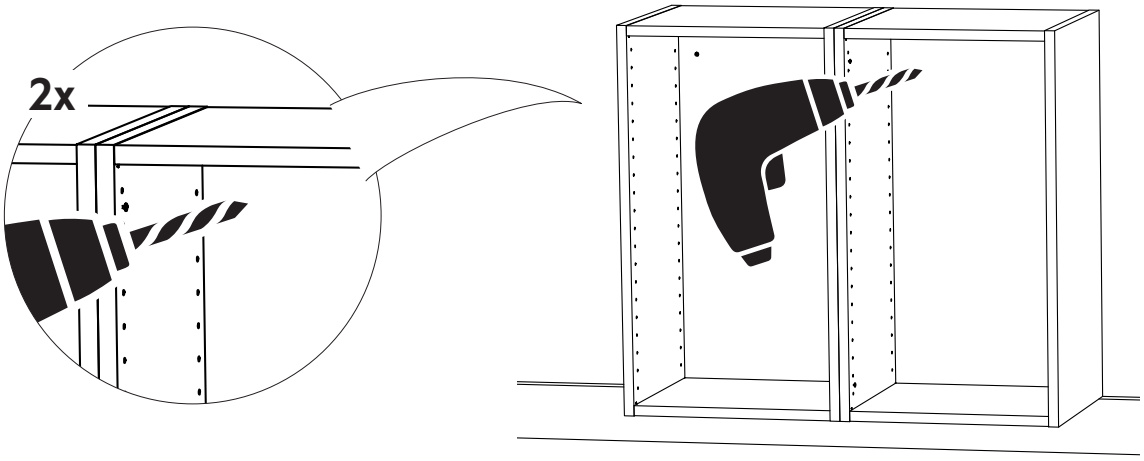


13

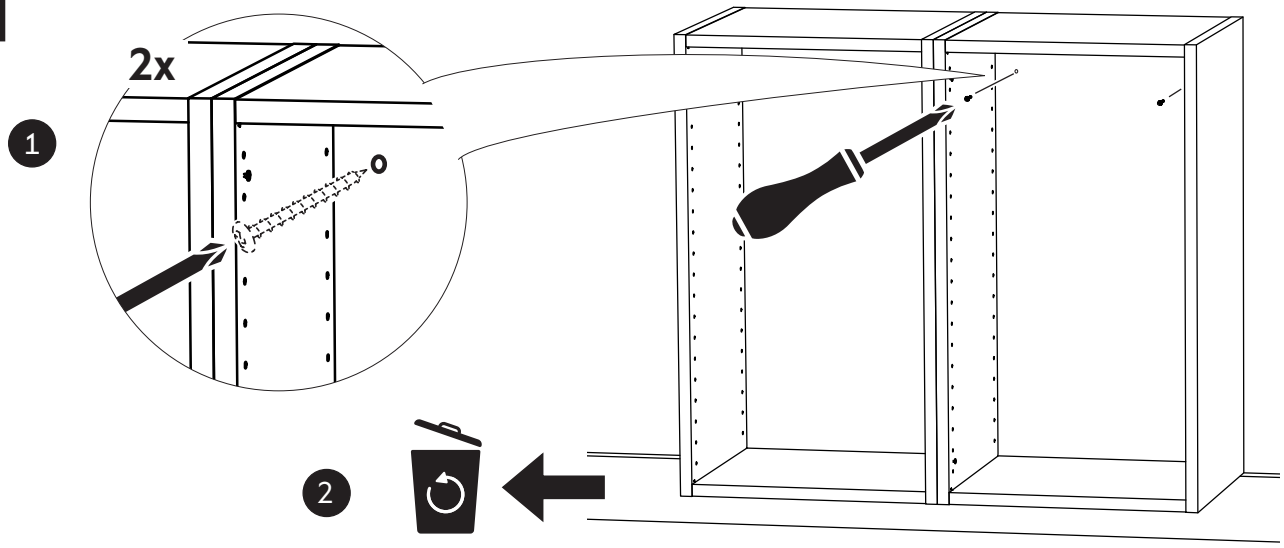


SE Monteringsskruv medföljer ej. Använd skruv anpassad til väggtyp.
DK Monteringsskruer medfølger ikke. Brug skruer der passer til vægtypen.
NO Monteringsskruer medfølger ikke. Bruk skruer tilpasset veggtype.
FI Asennusruuvit eivät sisälly. Käytä seinätyyppiin sopivia ruuveja.
EN Mounting screws are not included. Use screws adapted to wall type.

SE **Täcksidor**

DK **Dæksider**

NO **Dekksider**

FI **Peitelevyt**

EN **Cover panels**

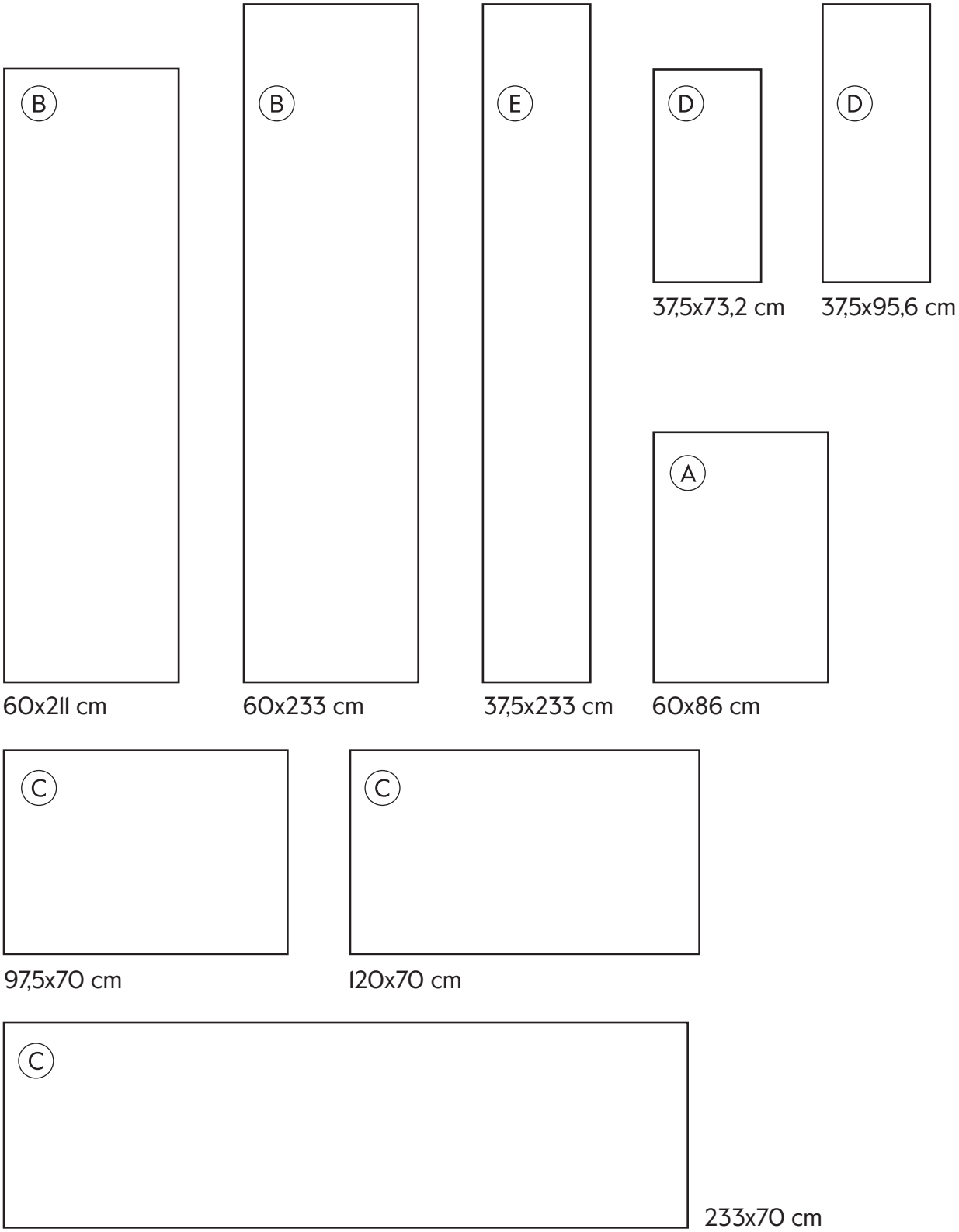

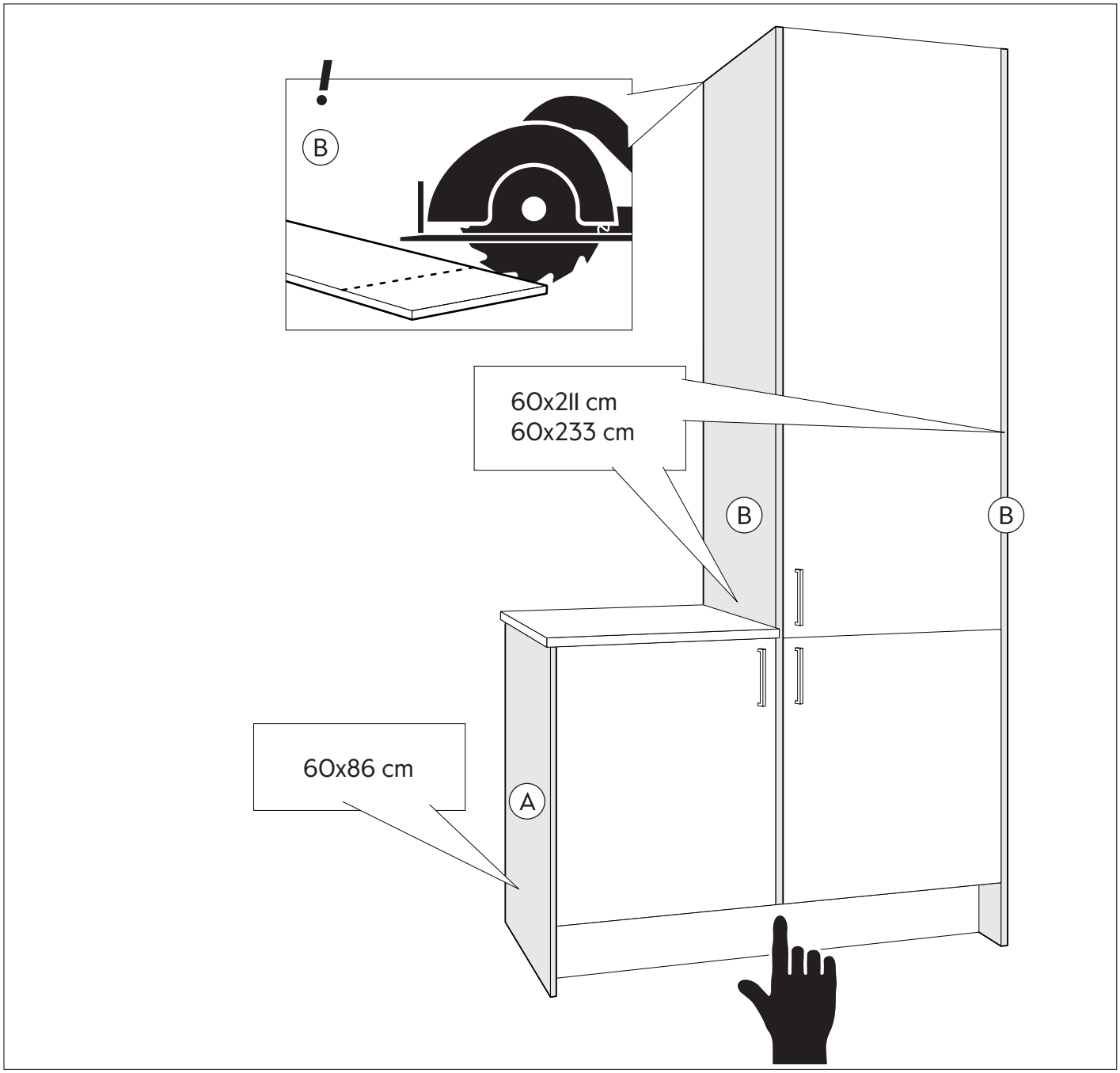
B
60x211 cm
60x233 cm
B
B
60x86 cm
A

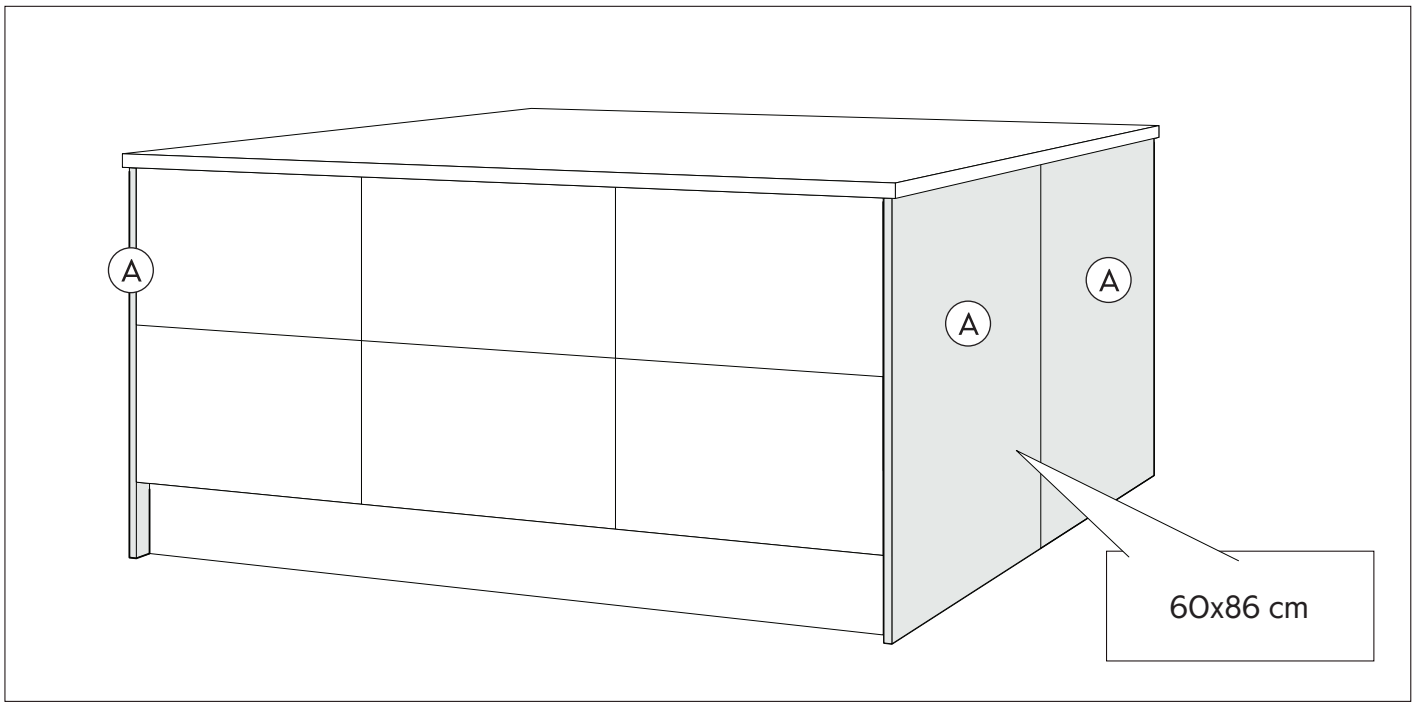
A
A
A
60x86 cm

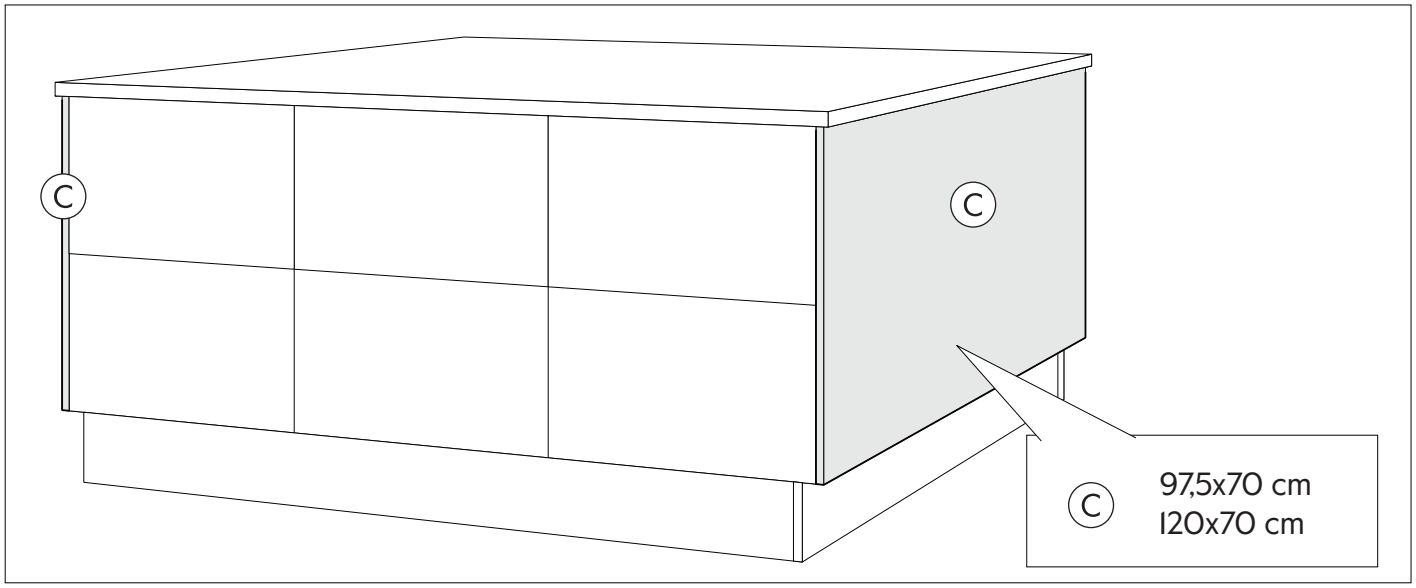
C
C
C
97,5x70 cm
120x70 cm

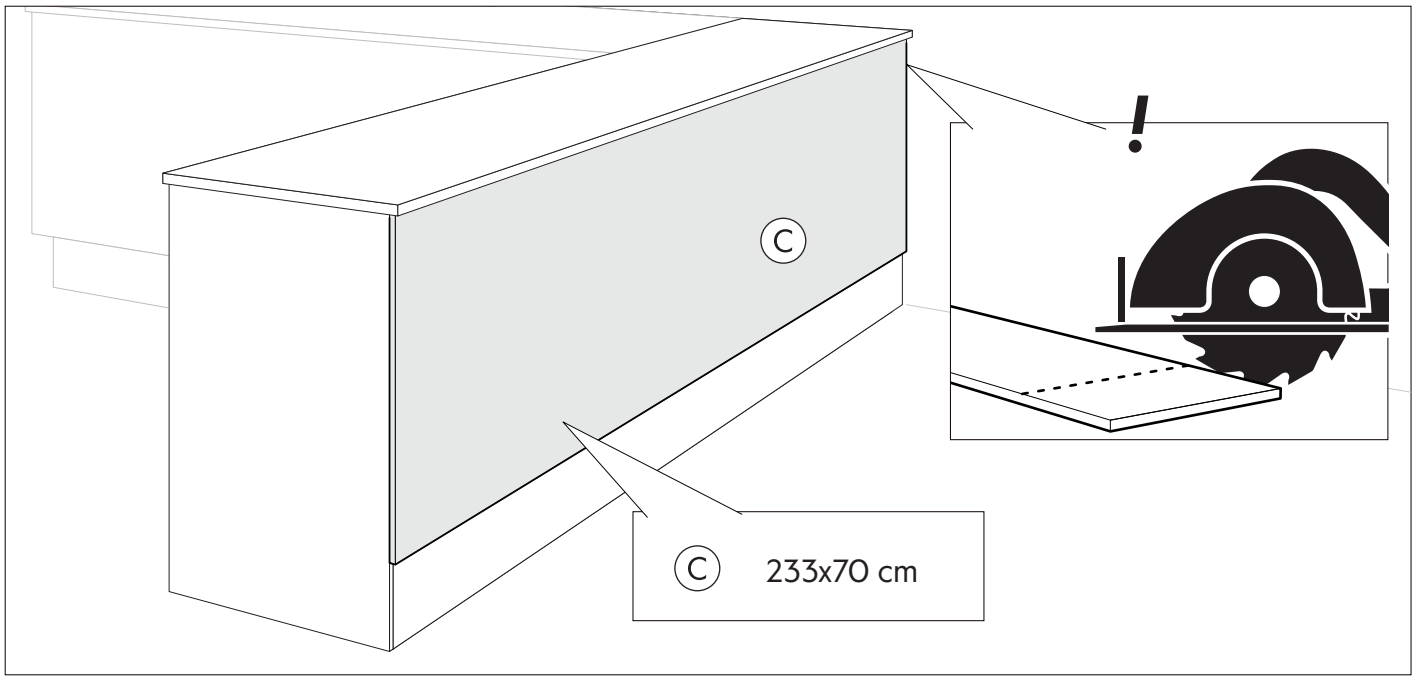
C
!
C
233x70 cm

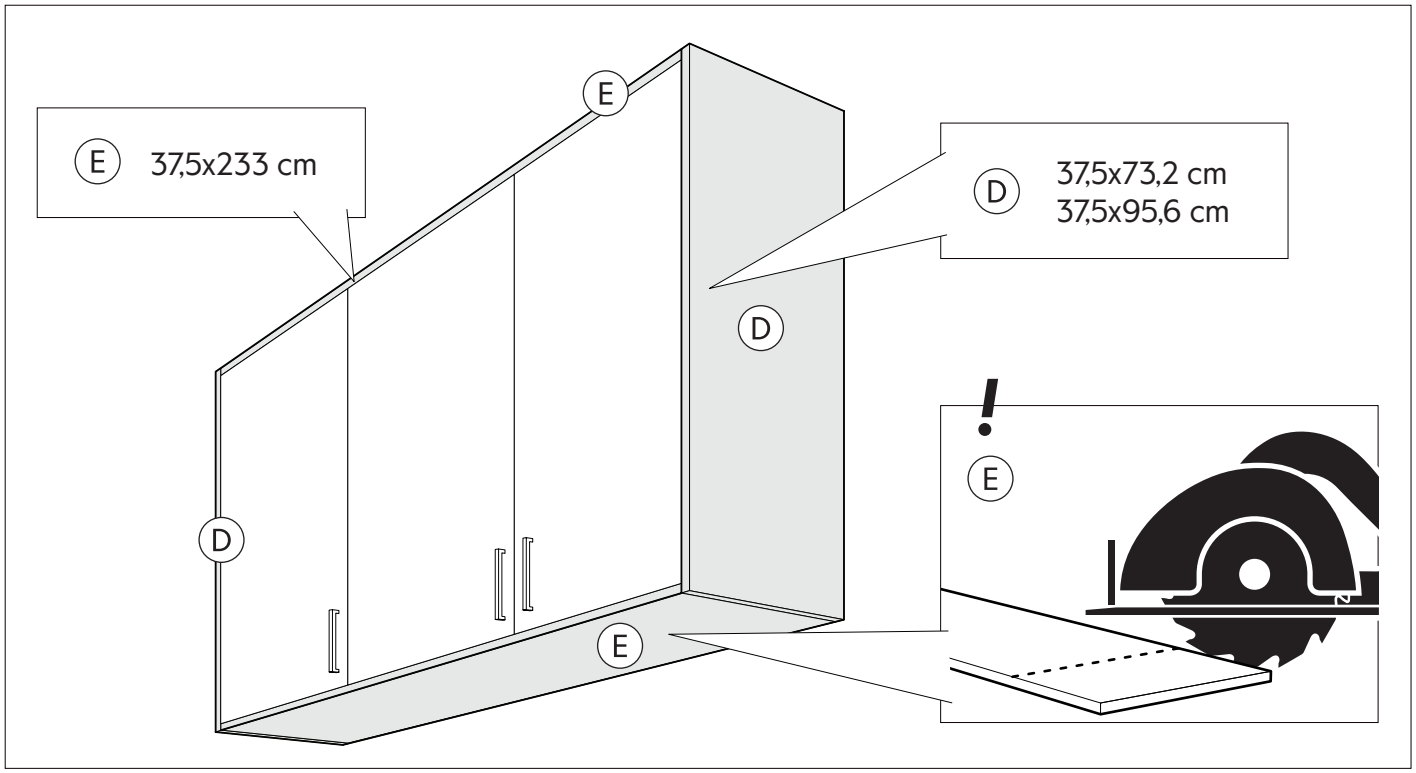
E
E
37,5x233 cm
D
37,5x73,2 cm
37,5x95,6 cm
D
!
E
D
E

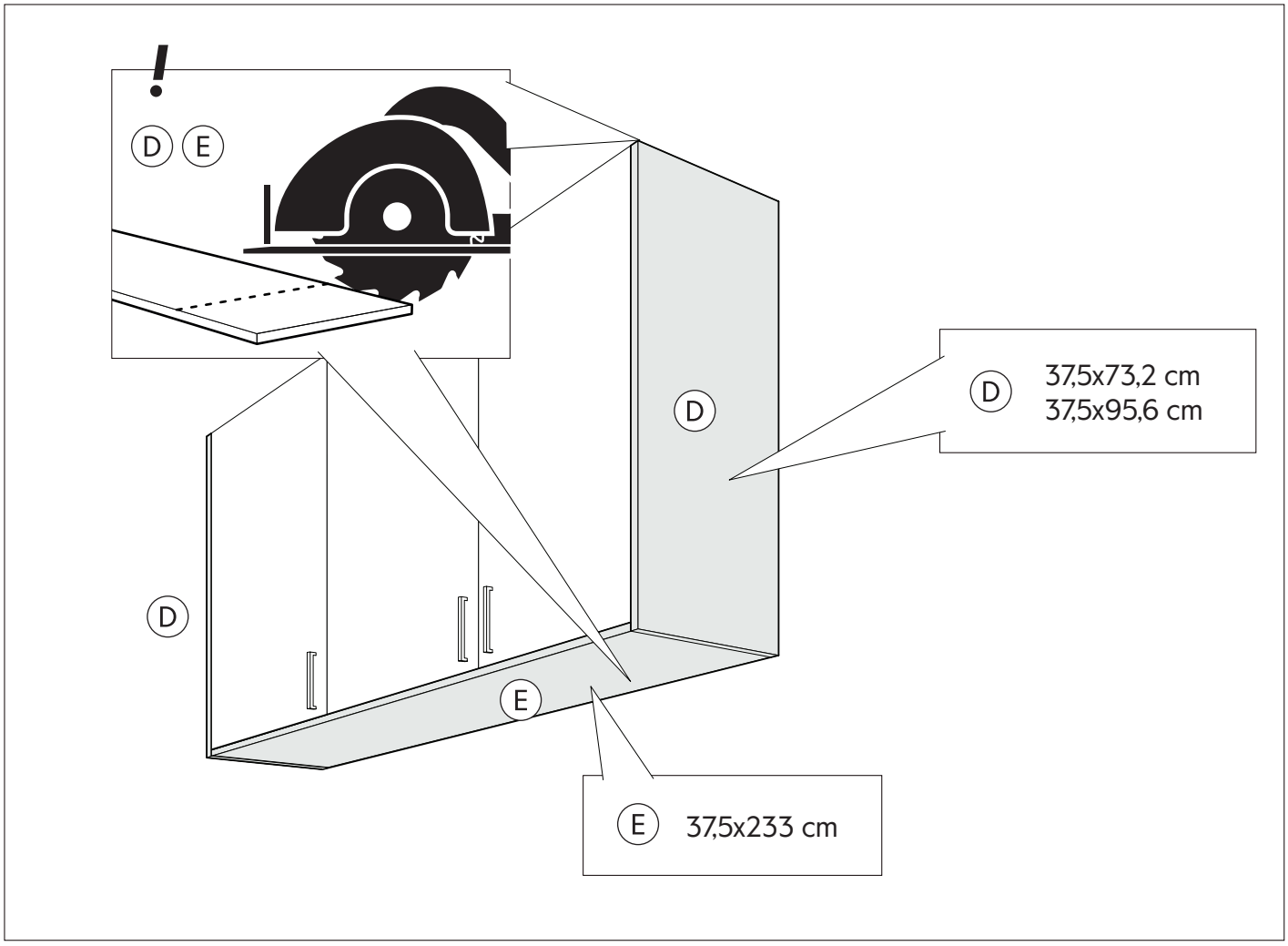
D E
D
D
E
D 37,5x73,2 cm
37,5x95,6 cm
E 37,5x233 cm

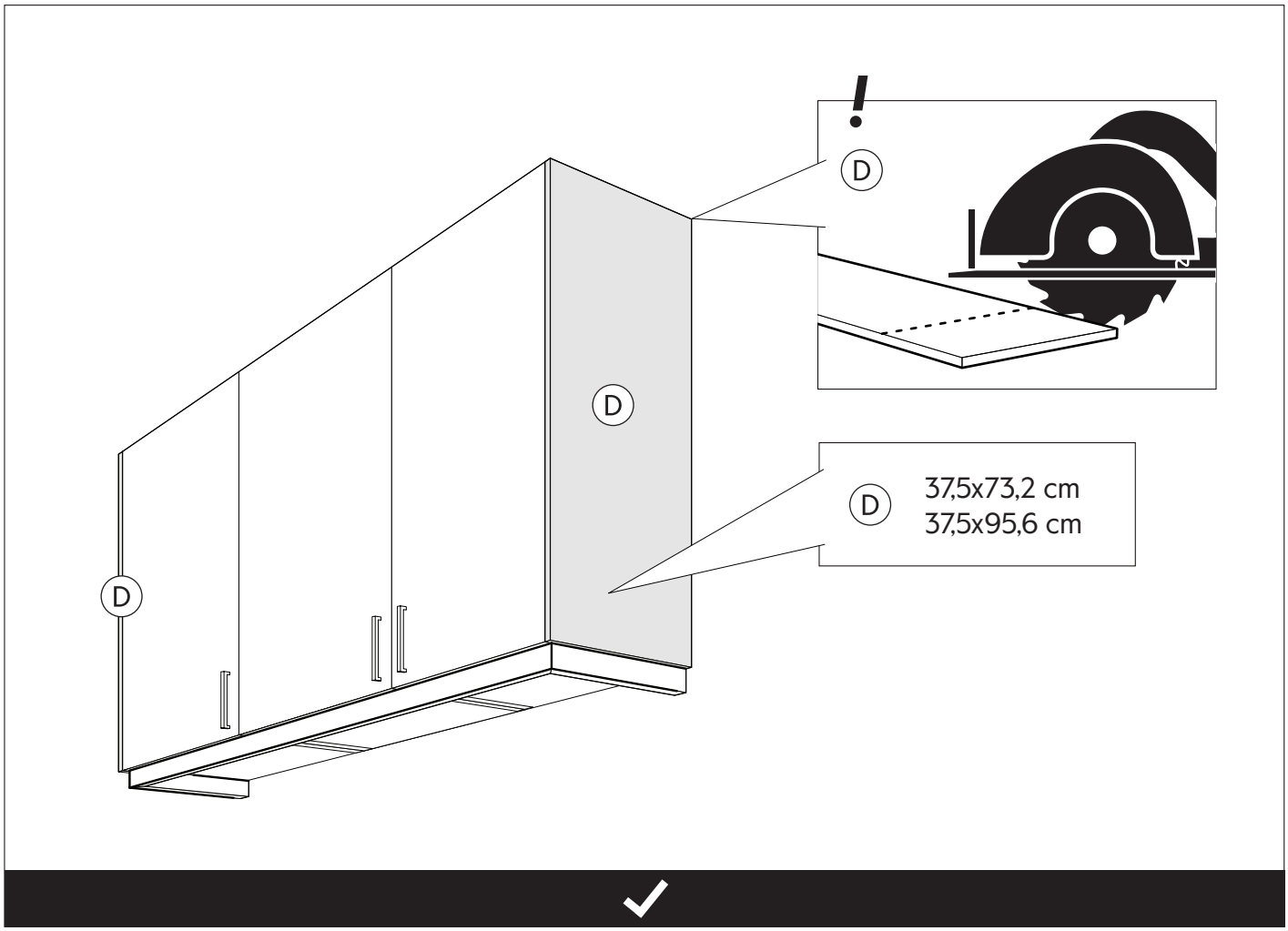
D
D
D
D 37,5x73,2 cm
37,5x95,6 cm

SE **Montera täcksidor**

DK **Montering af dæksider**

NO **Montering av dekksider**

FI **Peitelevyjen asennus**

EN **Install cover panels**

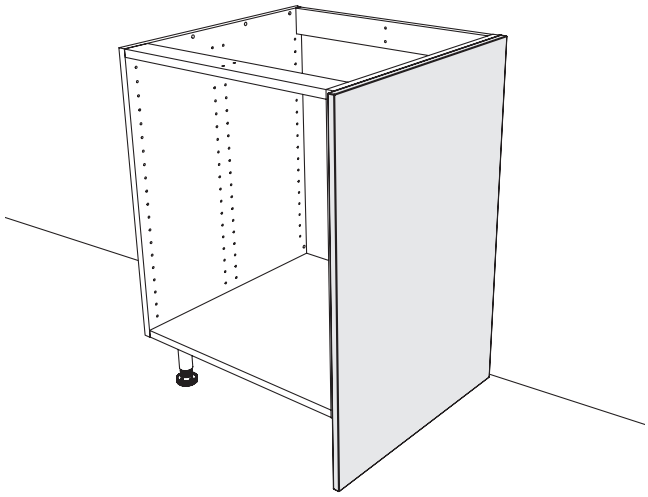

| | |
|---|---|
| 375x732 mm | 600x860 mm |
| 375x956 mm | 600x2110 mm |
| 375x2330 mm | 600x2330 mm |

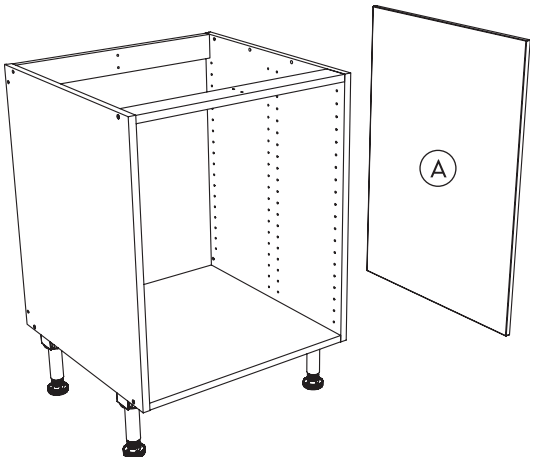


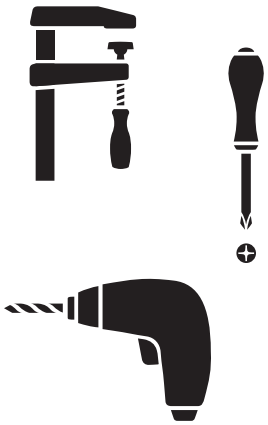

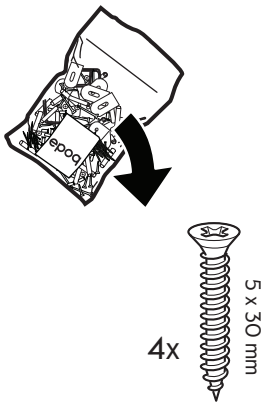


1

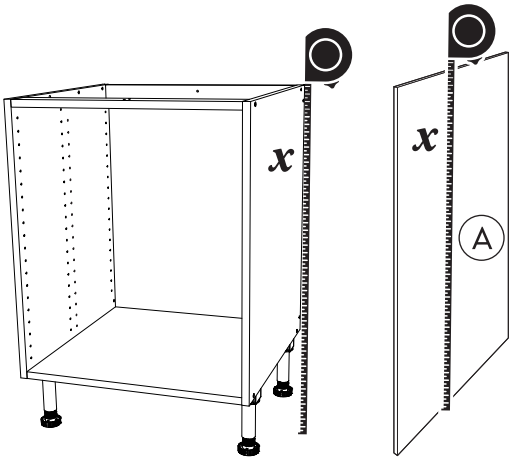


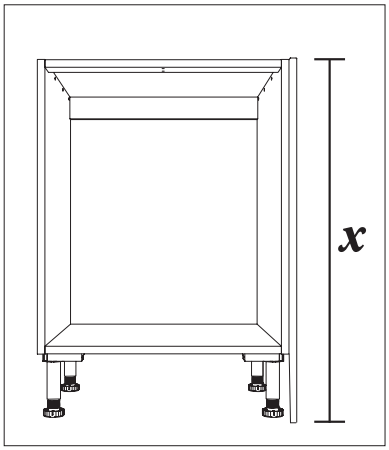


2

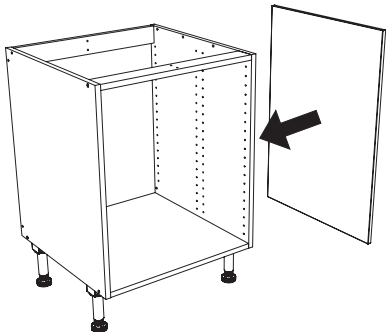

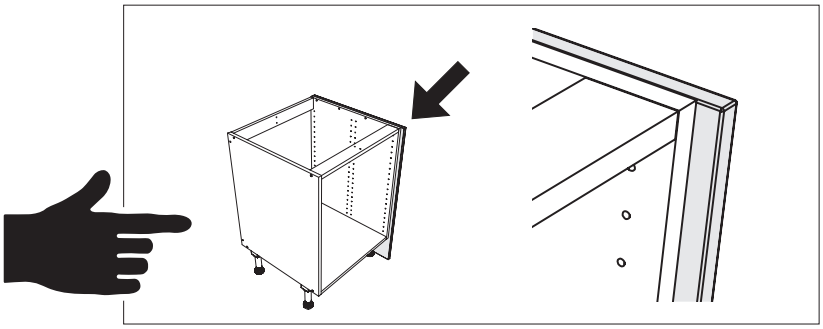

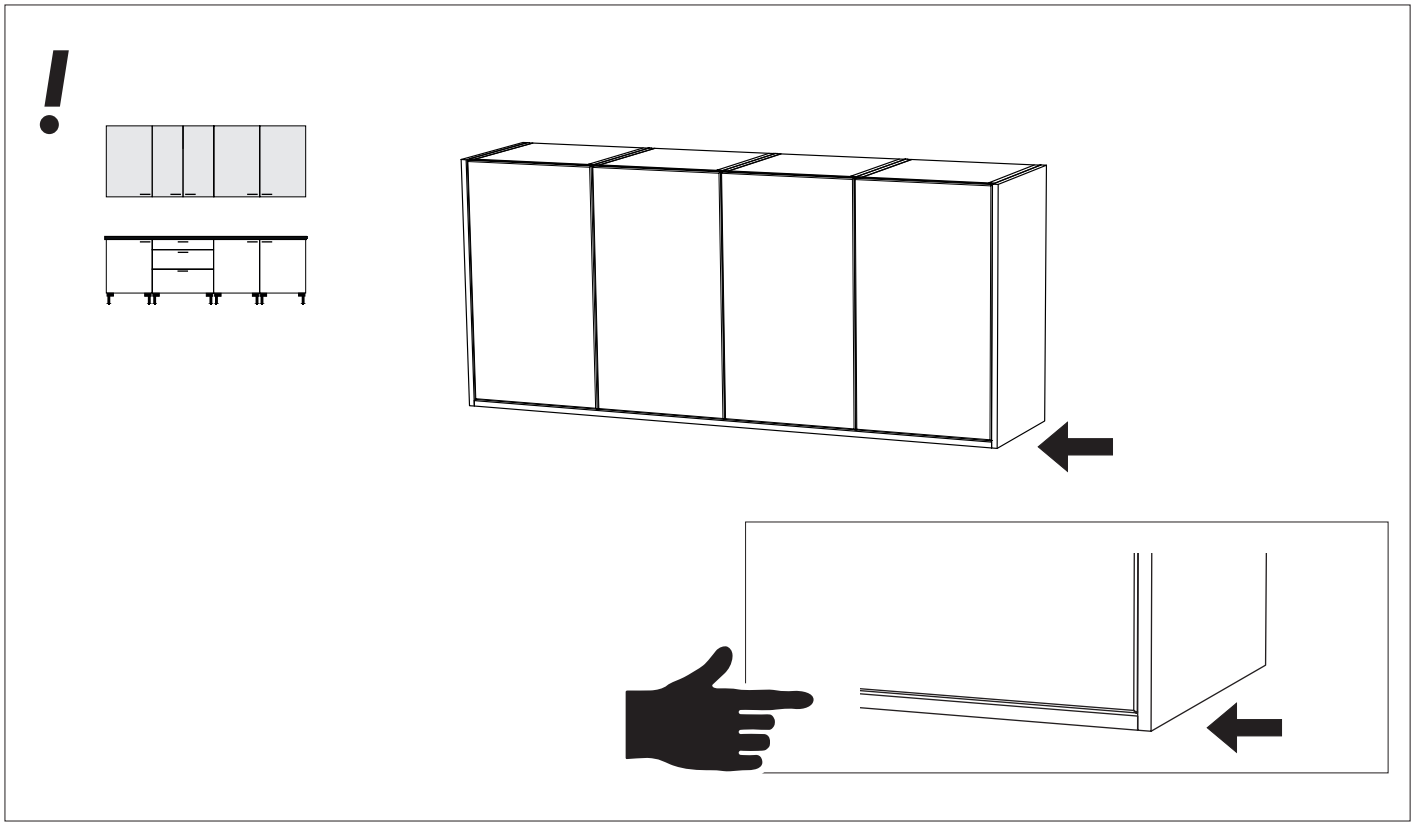

3

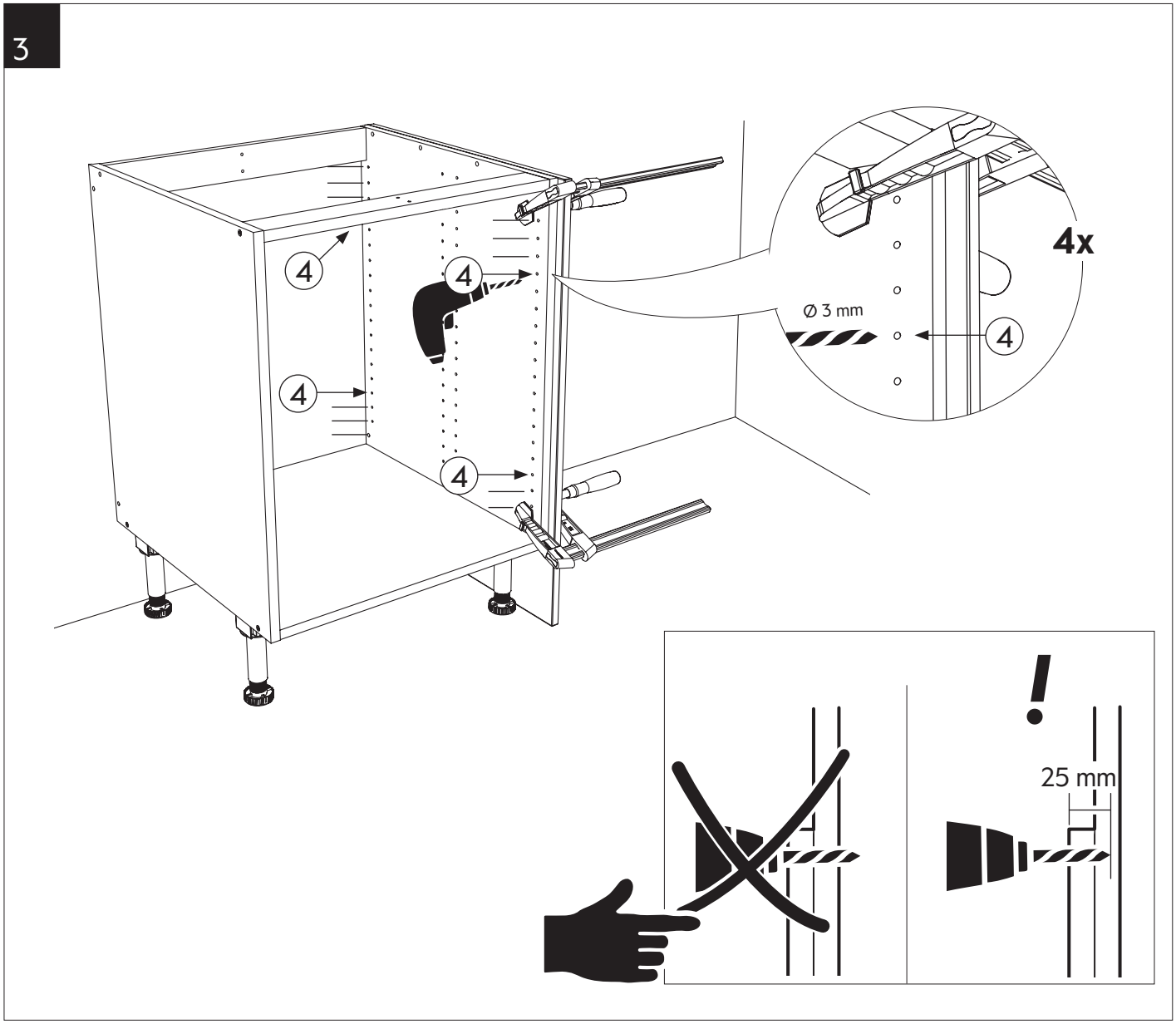

4

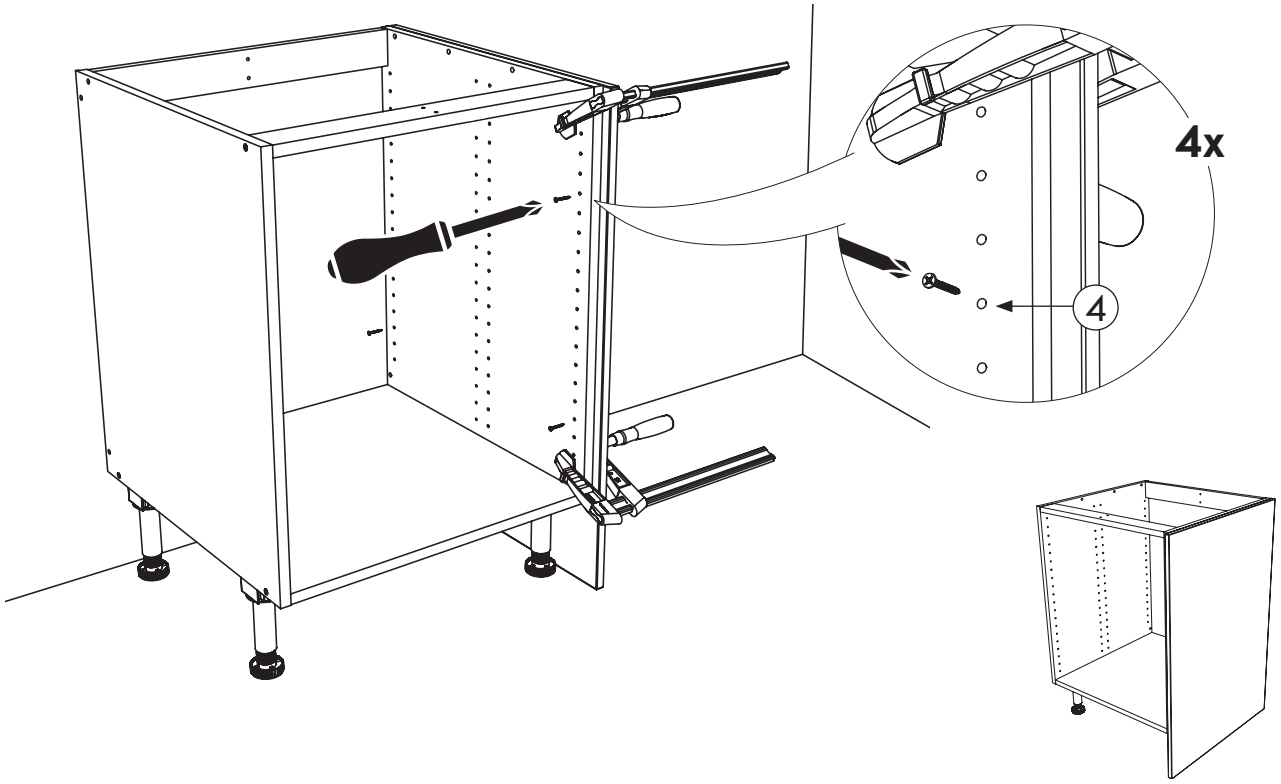


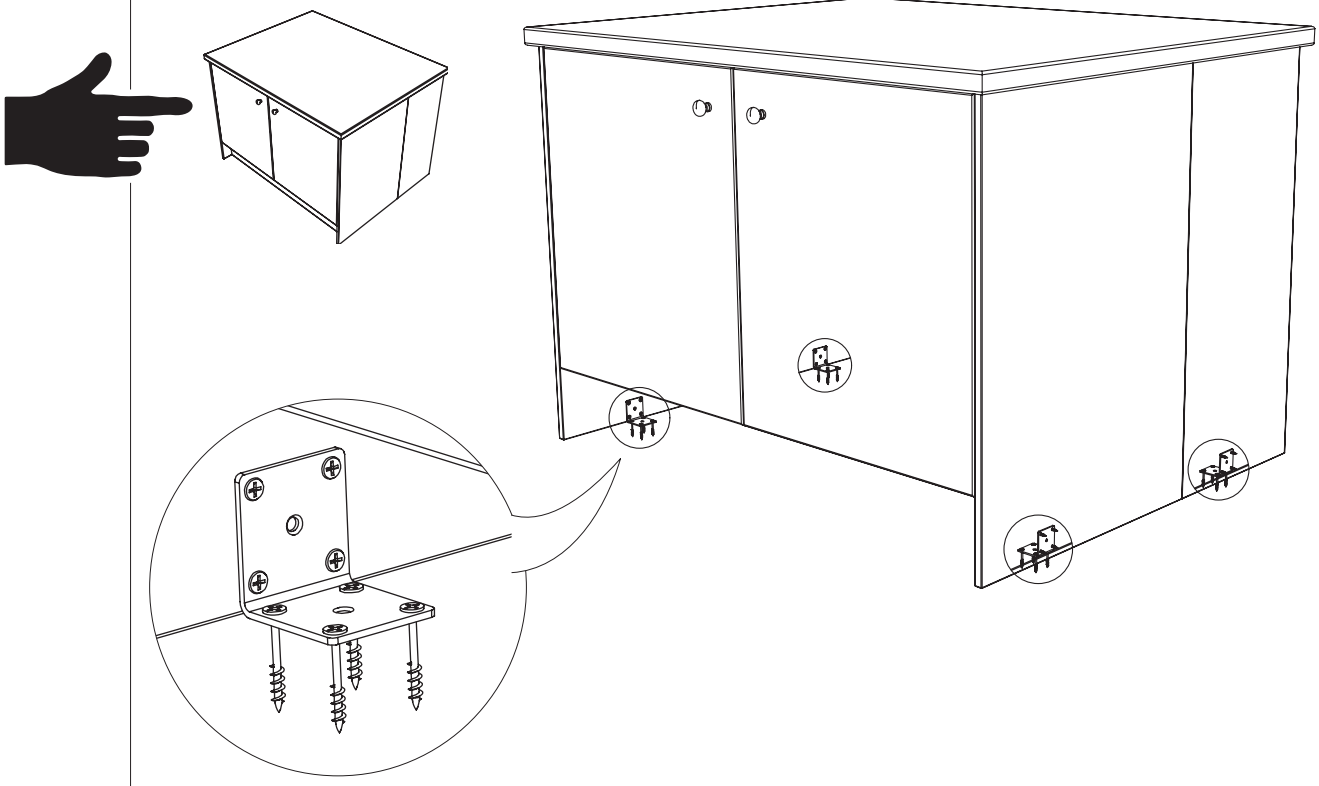

**SE** Monteringsskruv medföljer ej. Använd skruv anpassad til golvet.
**DK** Monteringsskruer medfølger ikke. Anvend skruer som kan benyttes til netop din gulvtype.
**NO** Monteringsskruer medfølger ikke. Bruk skruer tilpasset gulvtype.
**FI** Asennusruuvit eivät sisälly. Käytä lattiatyyppiin sopivia ruuveja.
**EN** Mounting screws are not included. Use screws adapted to the floor type.

SE **Passbit bänkhörnskåp**

DK **Tilpasning hjørneskab**

NO **Foring benkehjørneskap**

FI **Pöytäkulmakaapin täytepala**

EN **Spacers corner base cabinet**

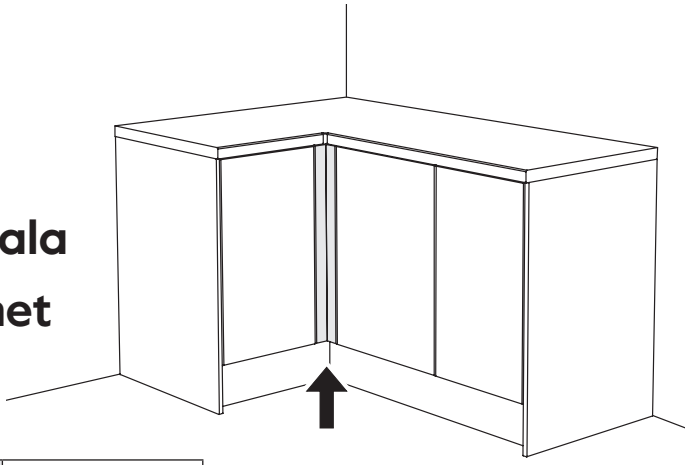

| |
|---|
| E10230077002 |
| E10230077005 |
| 7x70 |

+

| | | |
|---|---|---|
| E102417070XX | E102427070XX | E102437070XX |
| 7x70 | 7x70 | 7x70 |

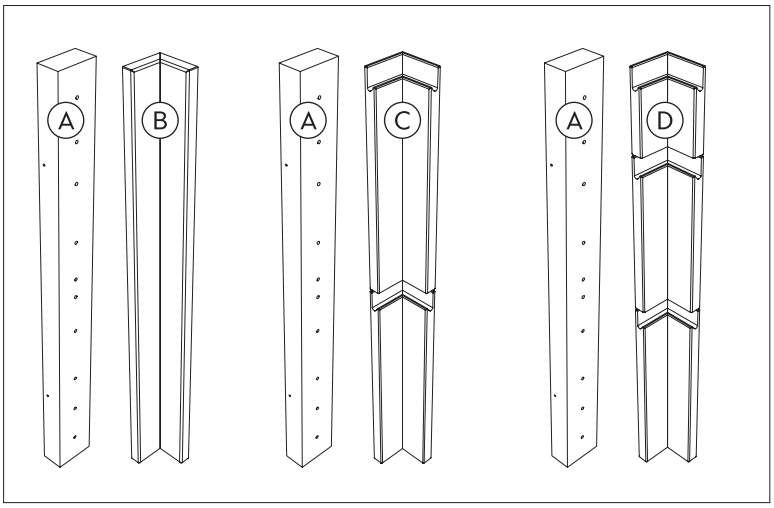


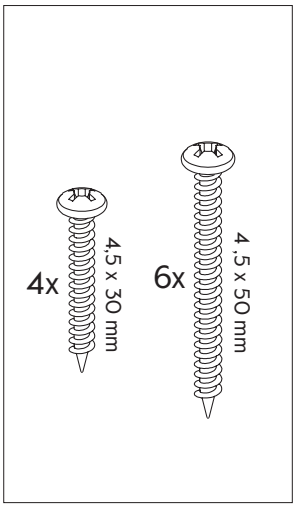


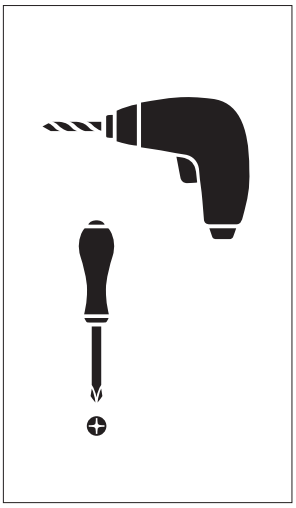

1

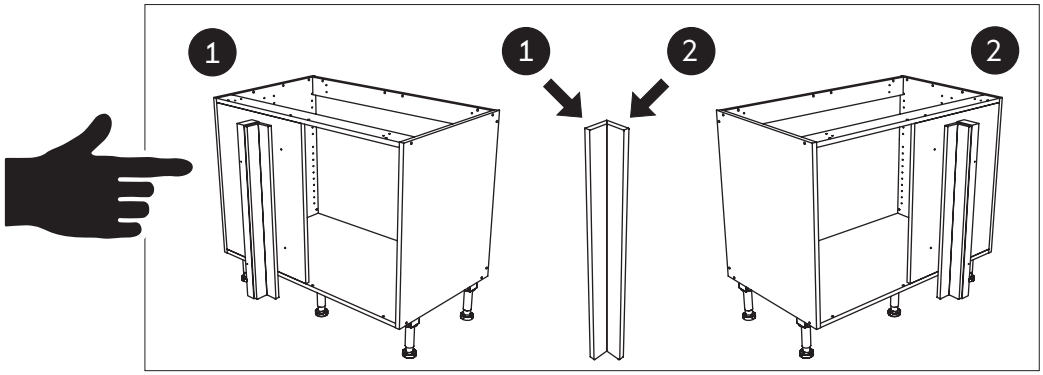


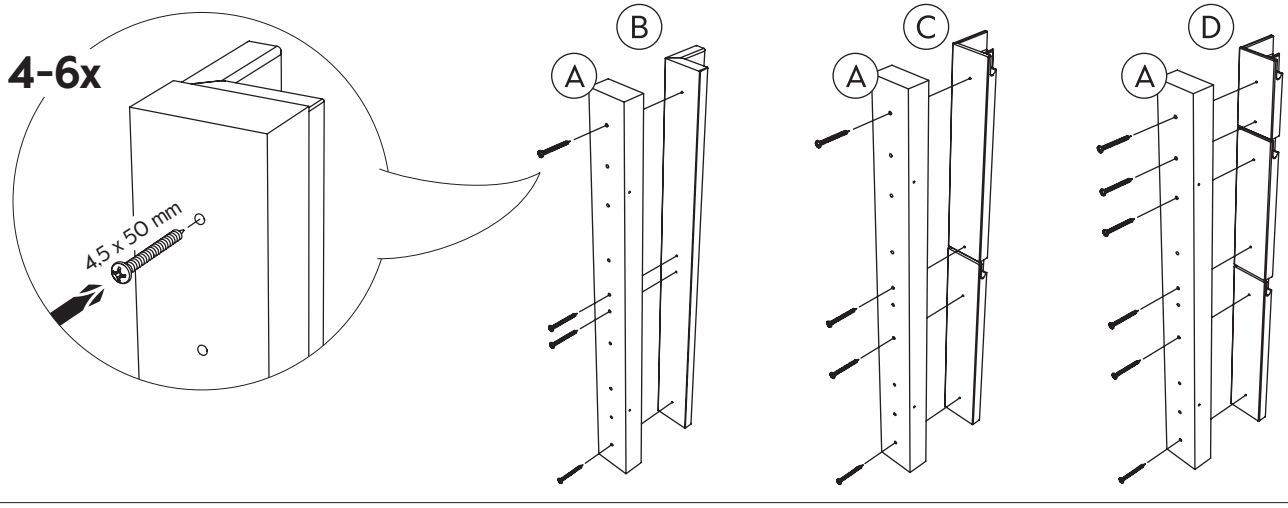

2

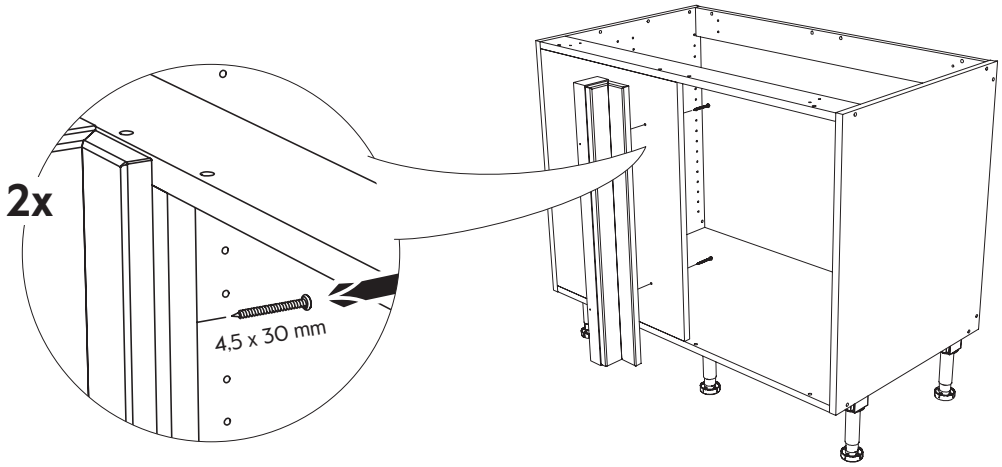


3

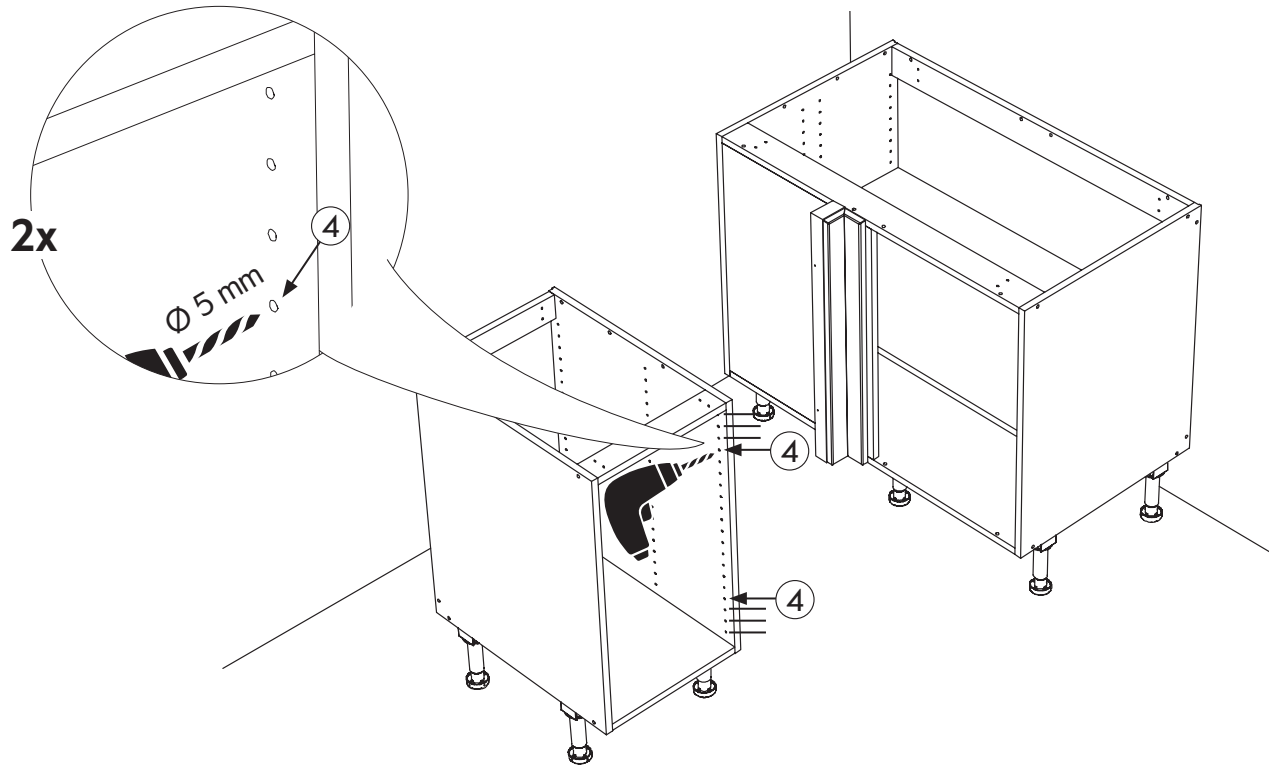


4

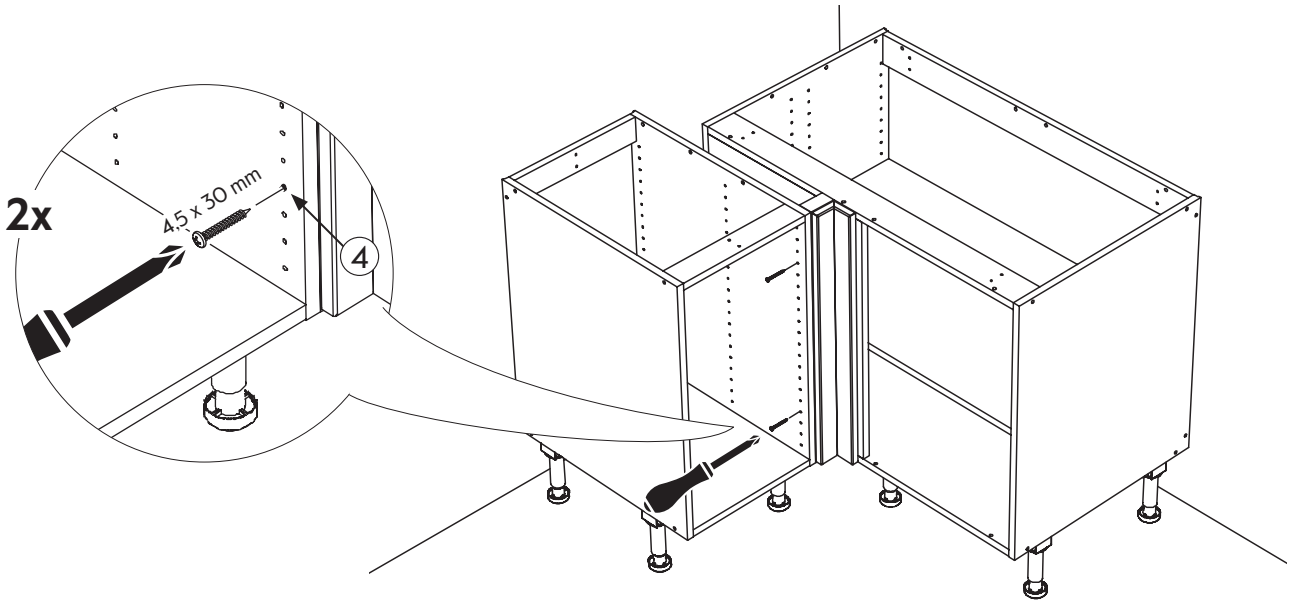

**SE** **DK** **NO** **FI** **EN**

# Passbit vägghörnskåp
# Tilpasning hjørneoverskab
# Foring vegghjørneskap
# Seinäkulmakaapin täytepala
# Spacers wall corner cabinet

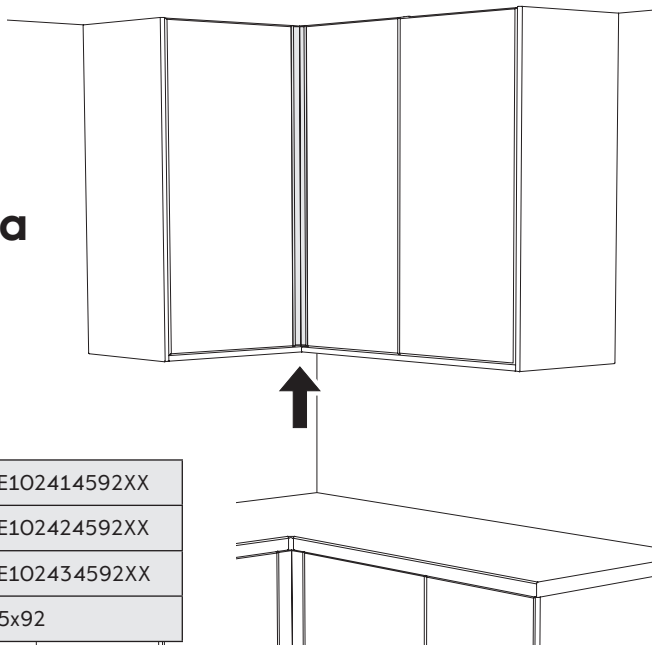

(A)

| | |
|---|---|
| E10230457002 | E10230459202 |
| E10230457005 | E10230459205 |
| 5x70 | 5x92 |

+

(B)

| | |
|---|---|
| E102414570XX | E102414592XX |
| E102424570XX | E102424592XX |
| E102434570XX | E102434592XX |
| 5x70 | 5x92 |

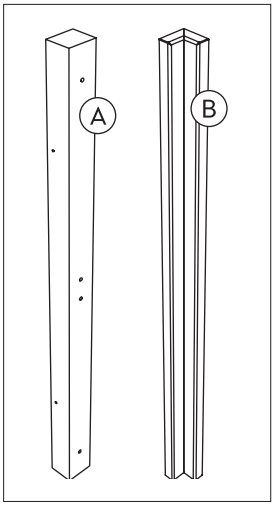


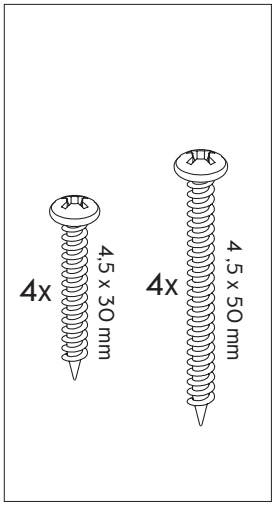


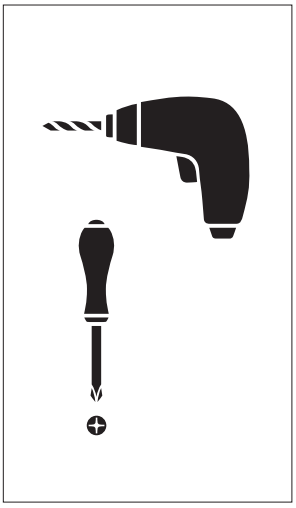

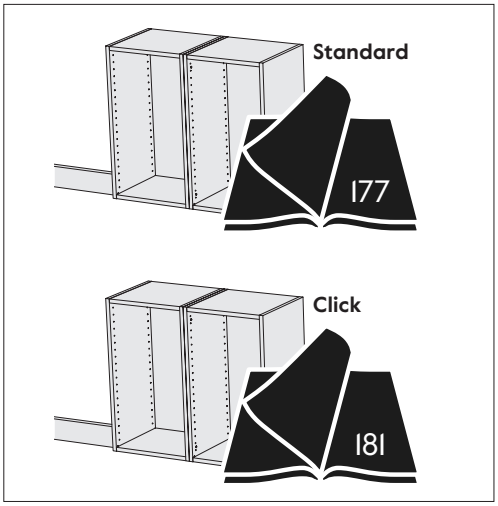


1

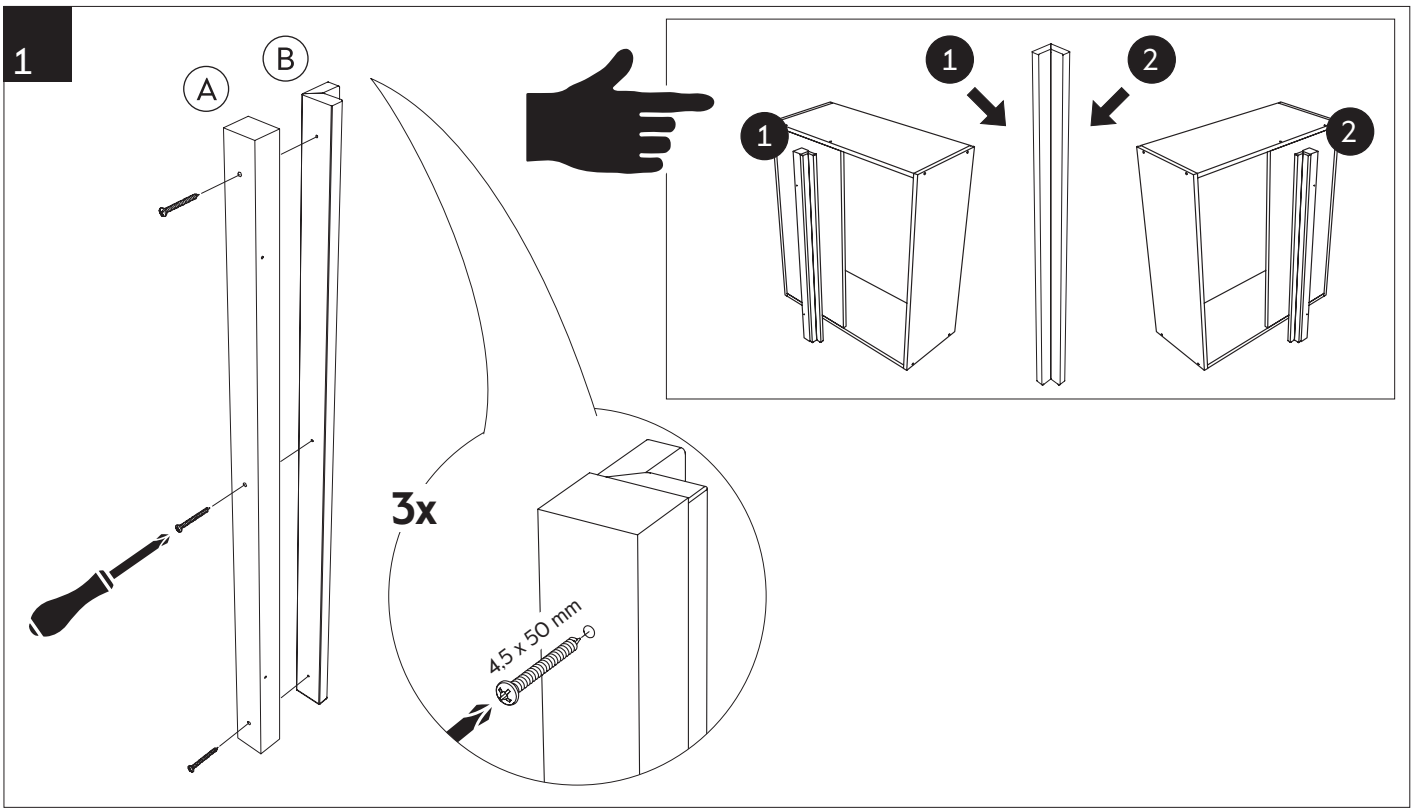

2

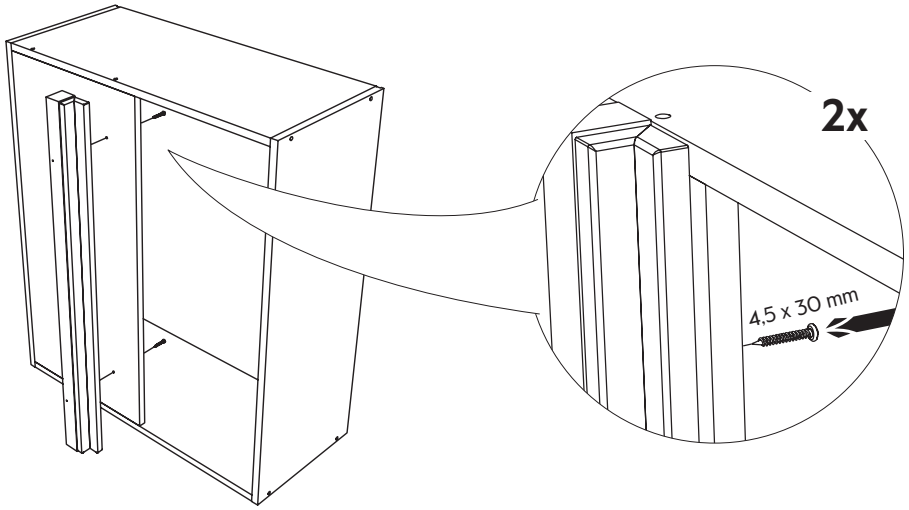


3

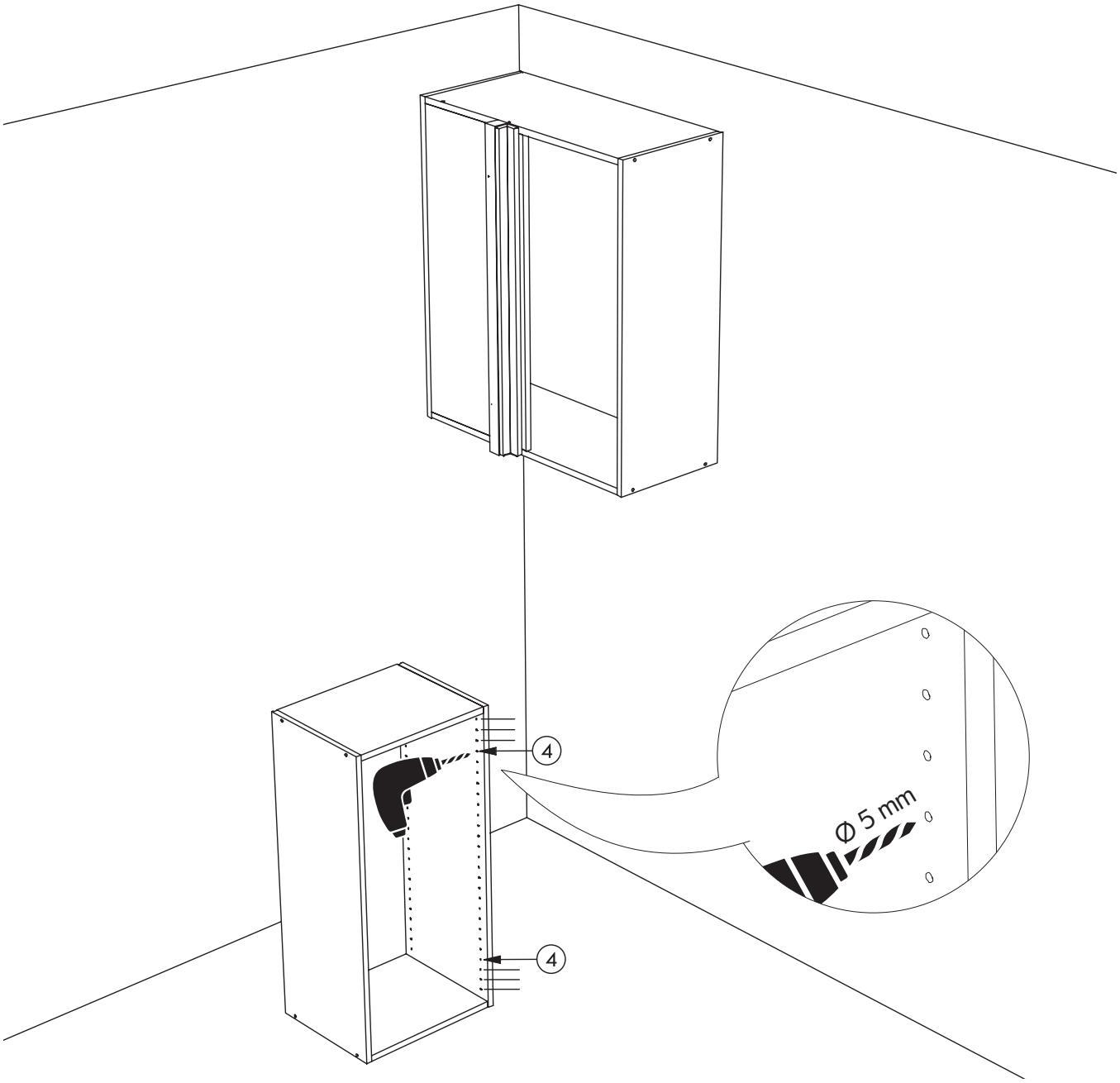

4

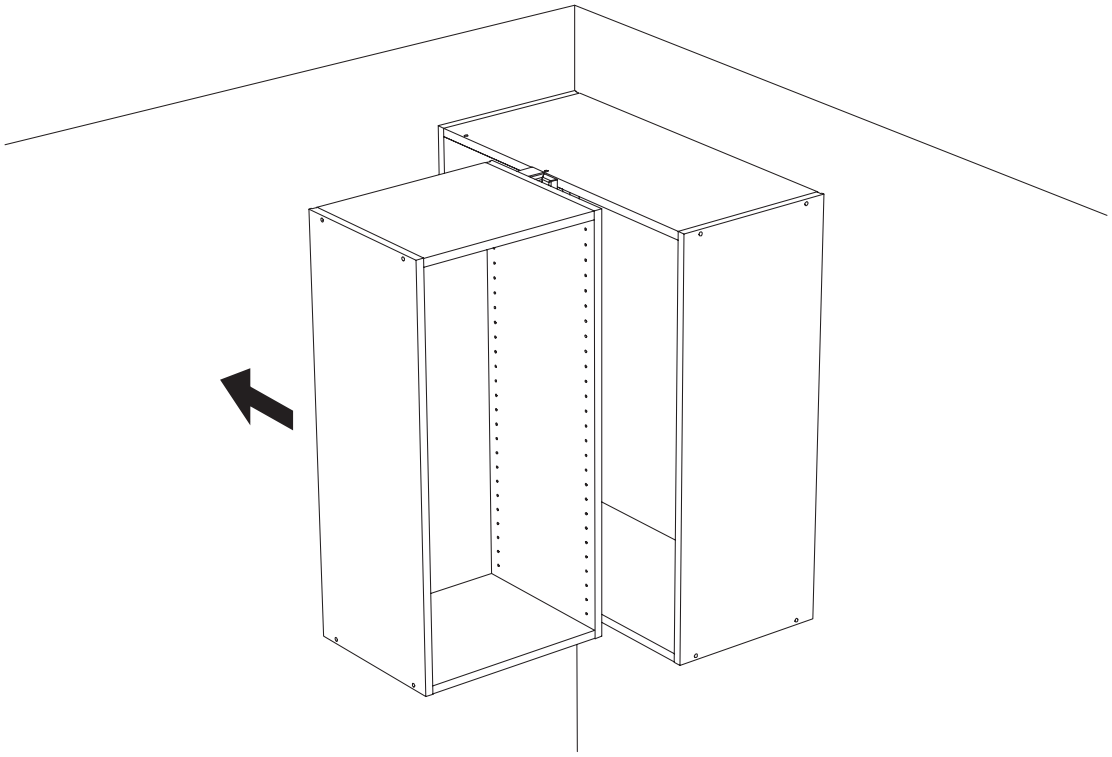

5

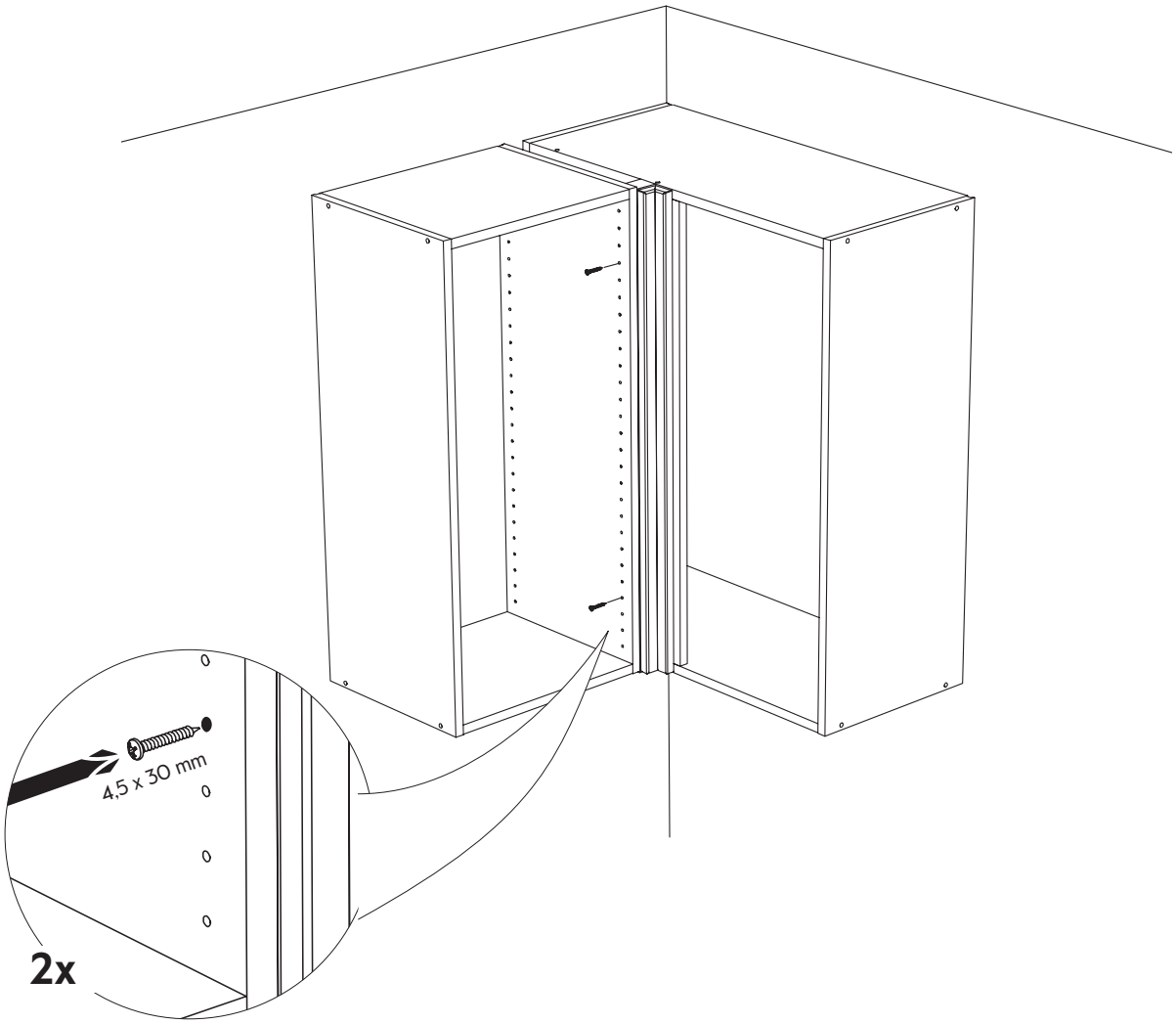

SE **Passbit**

DK **Tilpasninger**

NO **Foring**

FI **Kulmakaapin peitelevy**

EN **Spacers**

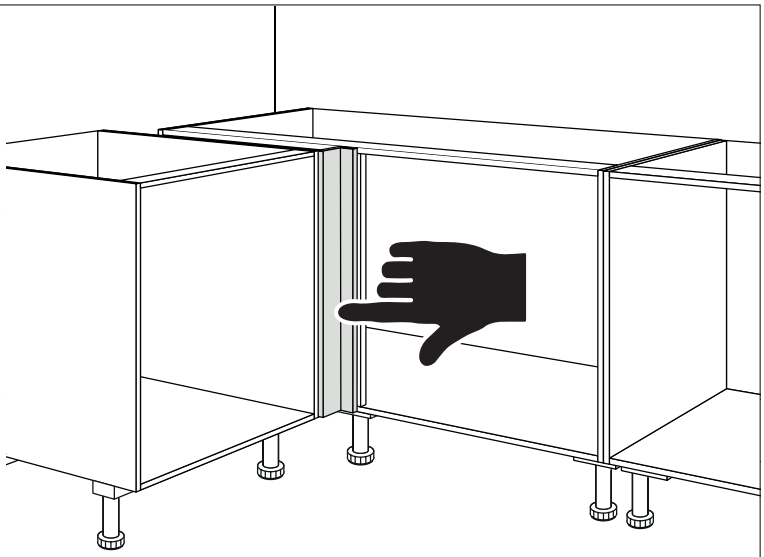

| | | | | |
|---|---|---|---|---|
| E102233002xx | E102233016xx | E1010xx037xx | E101086060xx | E1012xx060xx |
| 5x2x233 cm | 16x233 cm | 37x77/99/233 cm | 60x86 cm | 60x211/233 cm |

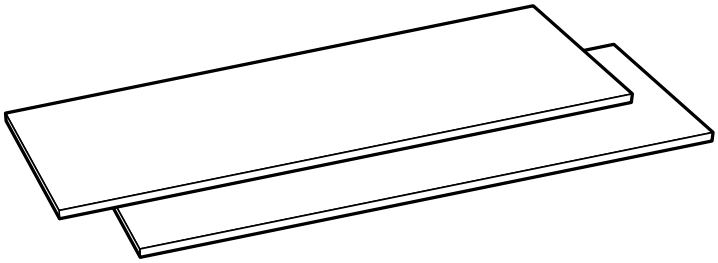

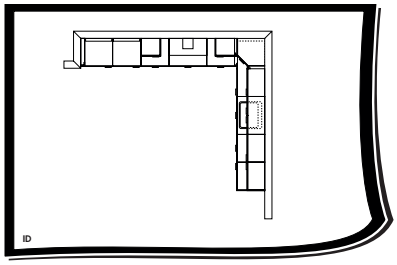


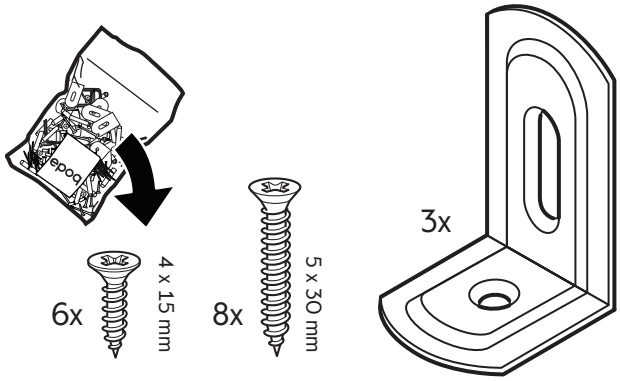


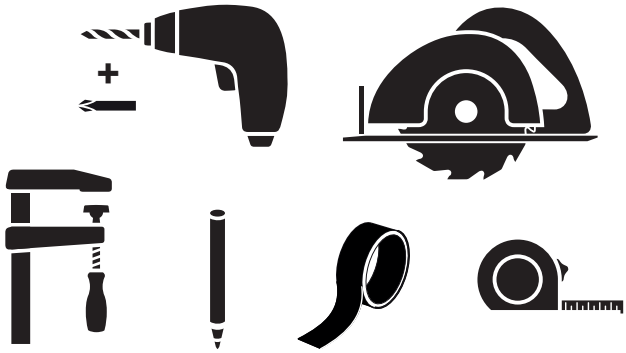

1

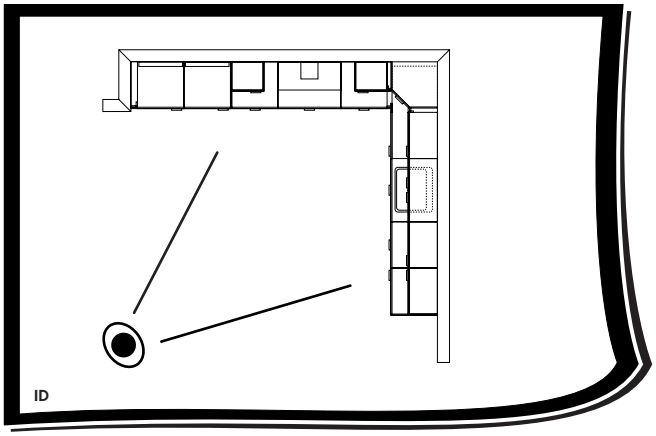

2

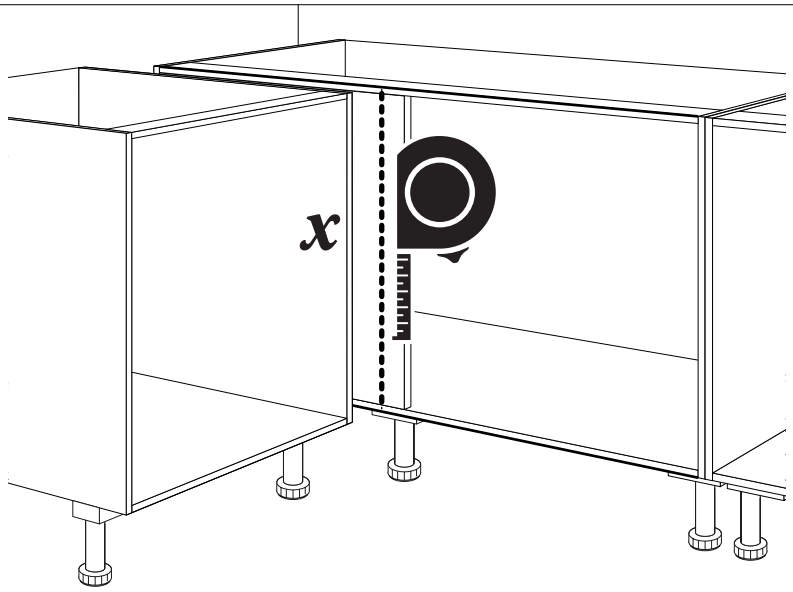


3

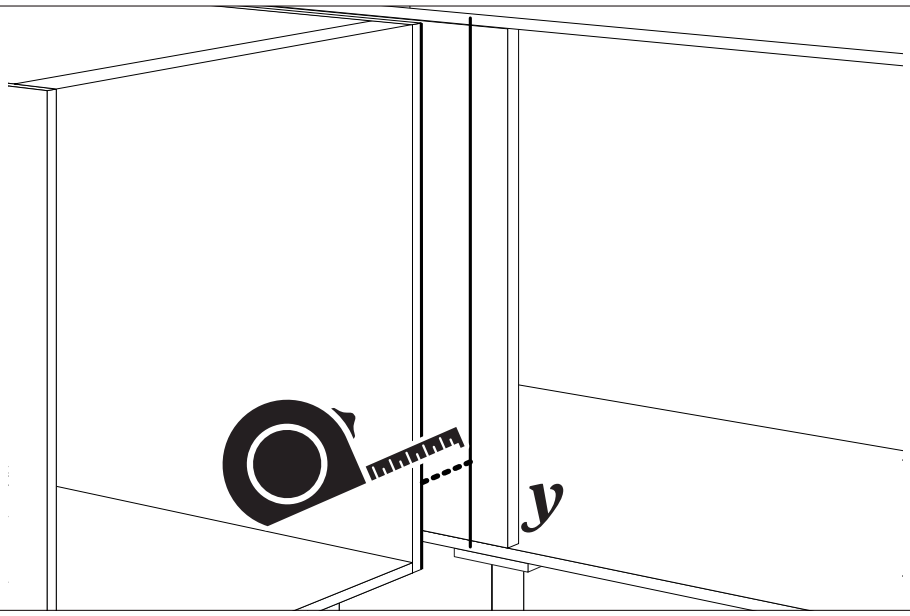


4

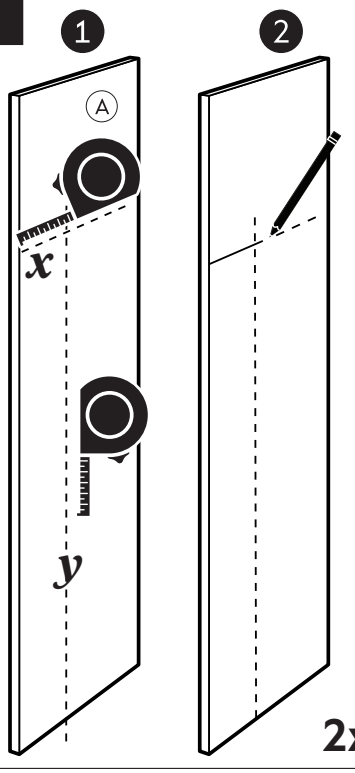


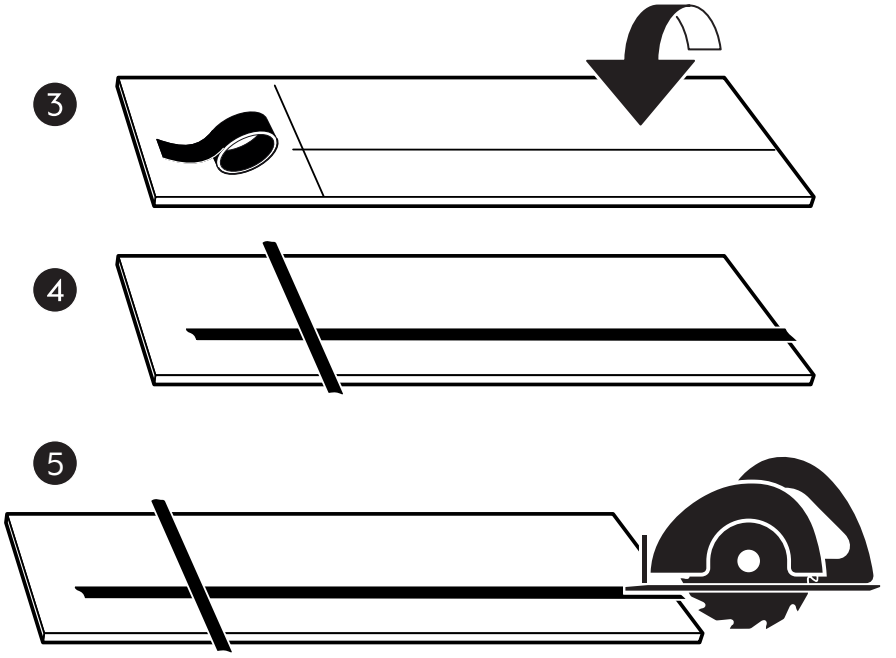

5

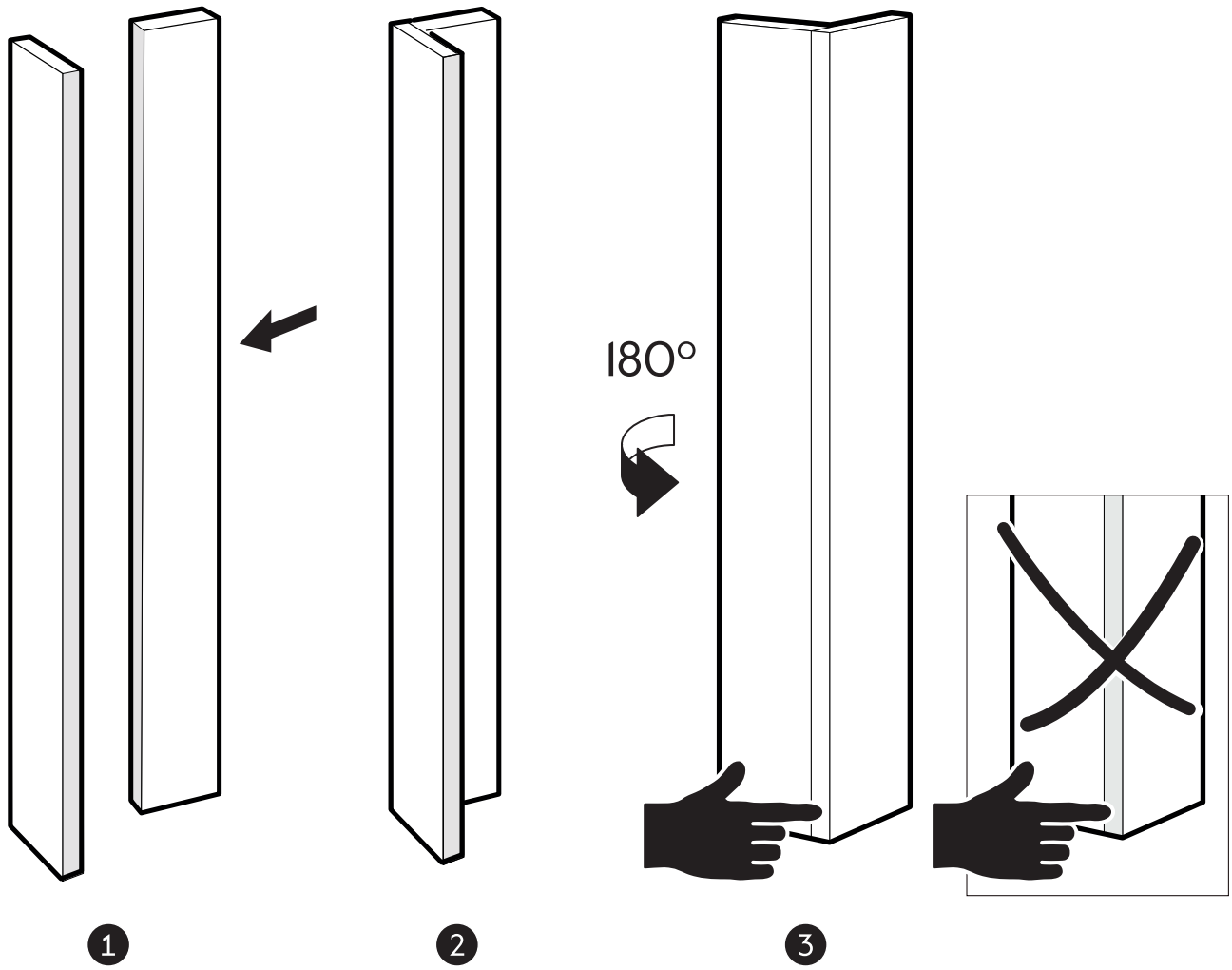


6

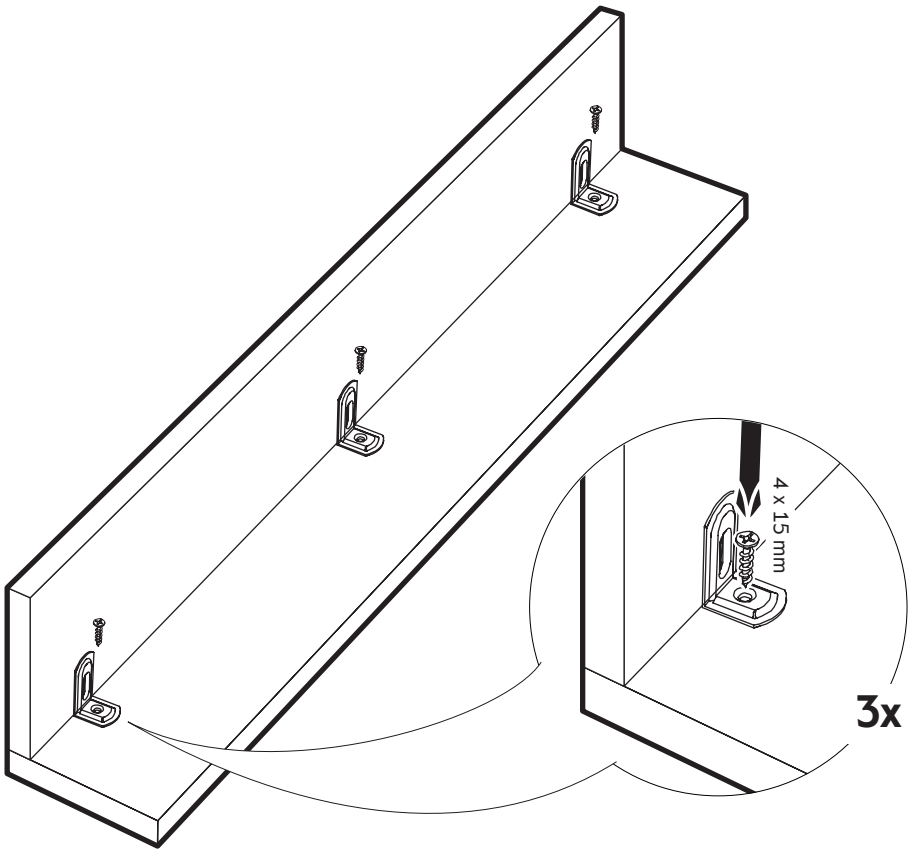

7

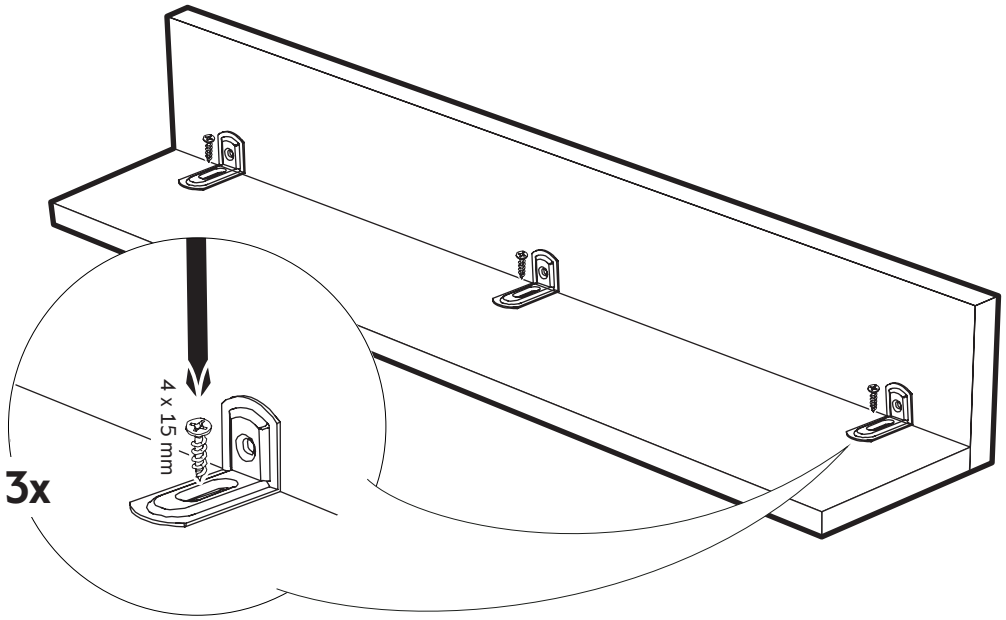


8

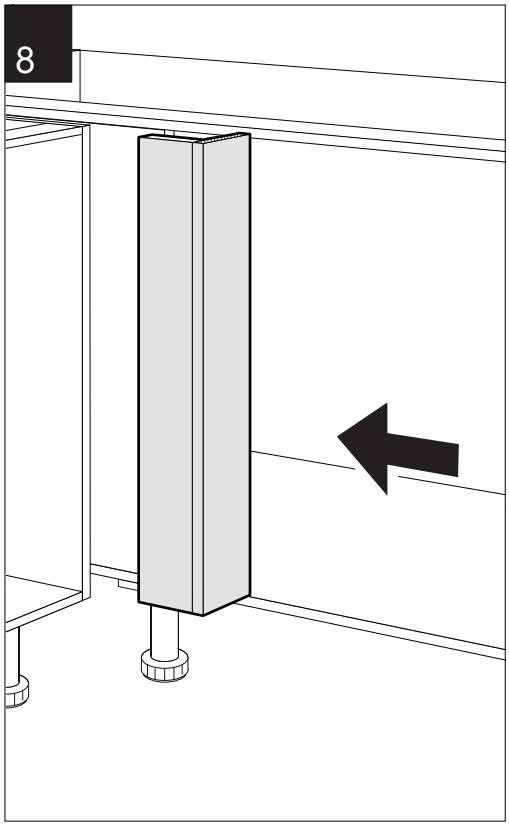

9

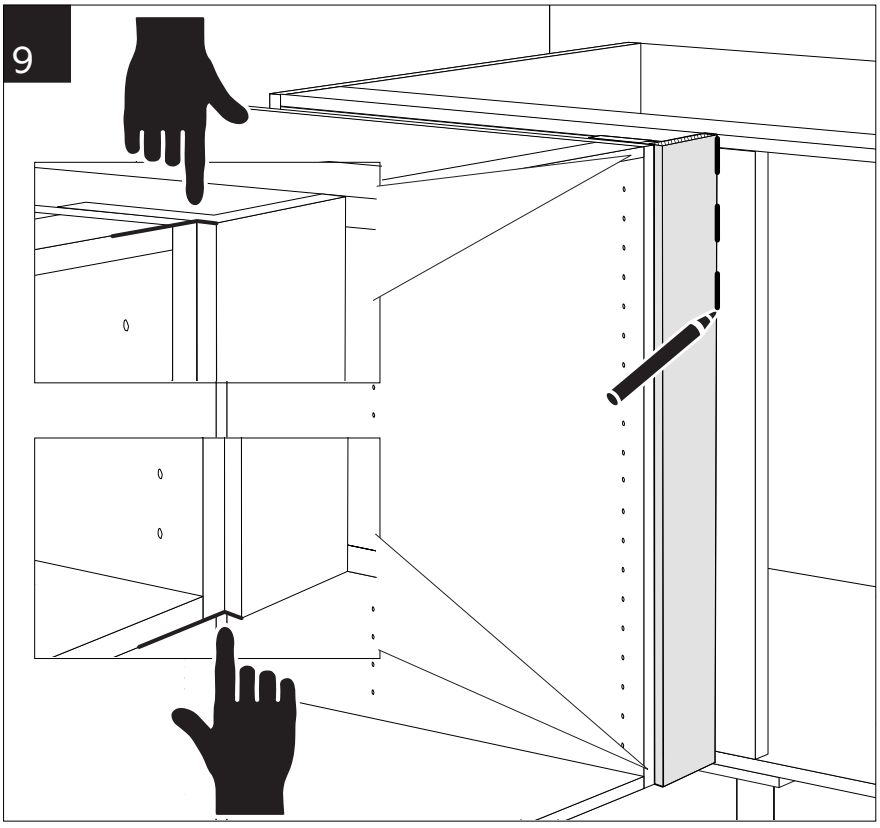

10

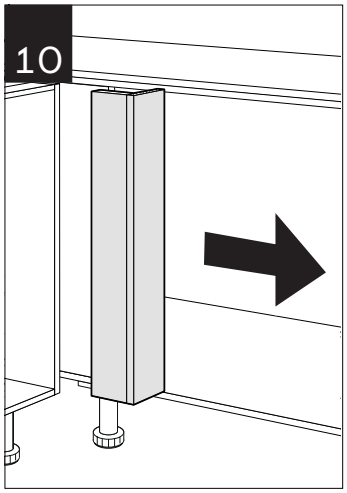

11

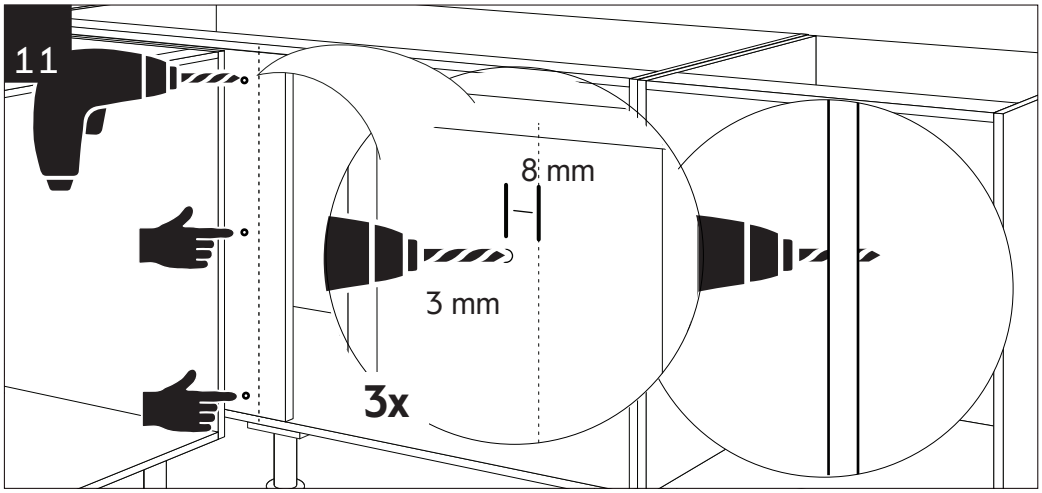

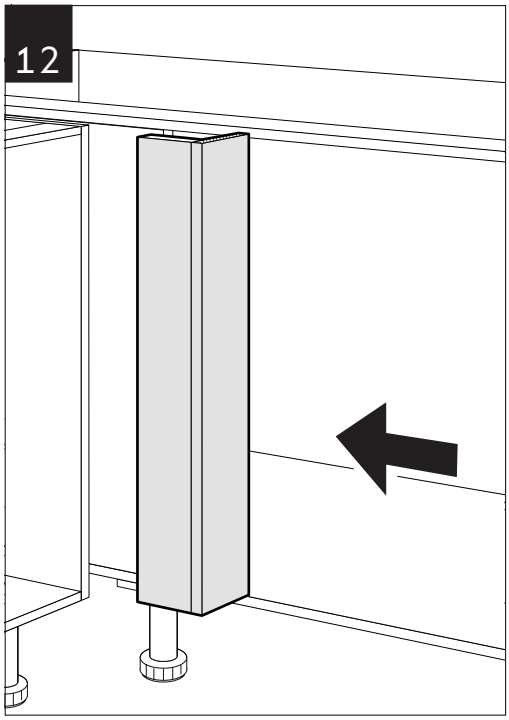
12

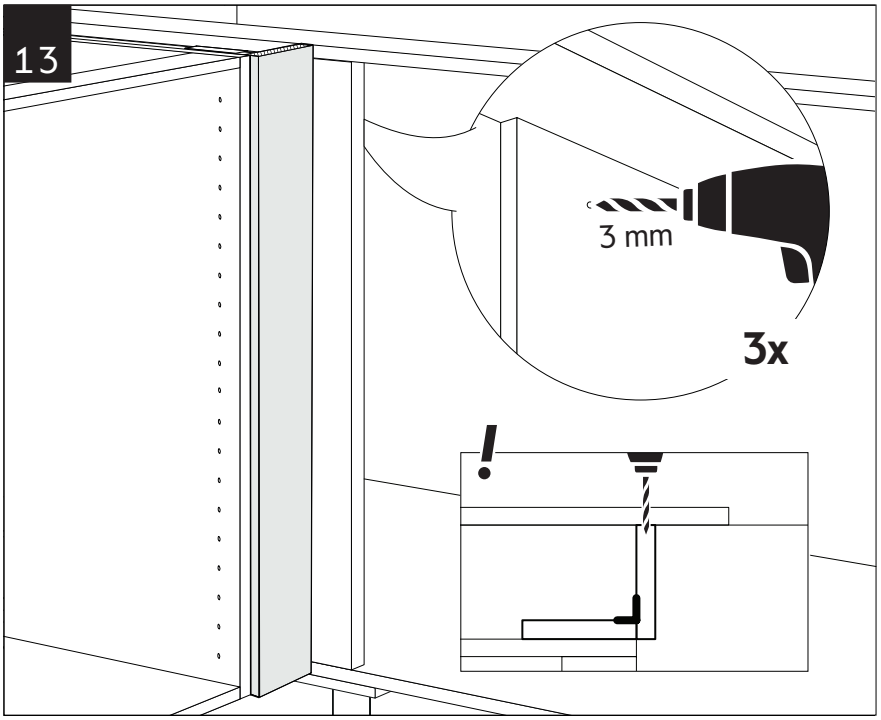
13
3 mm
3x
!

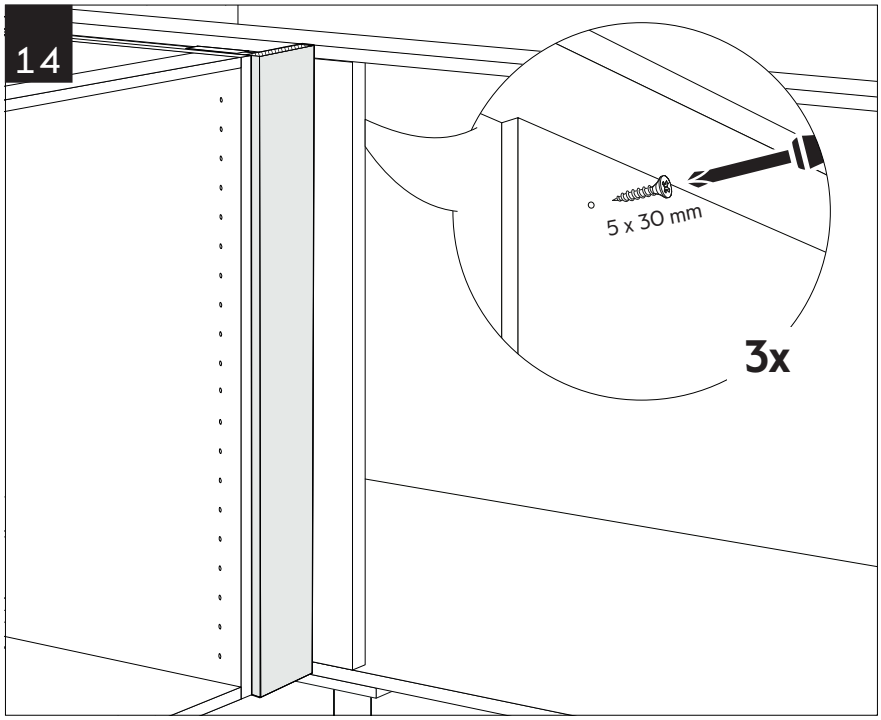
14
5 x 30 mm
3x

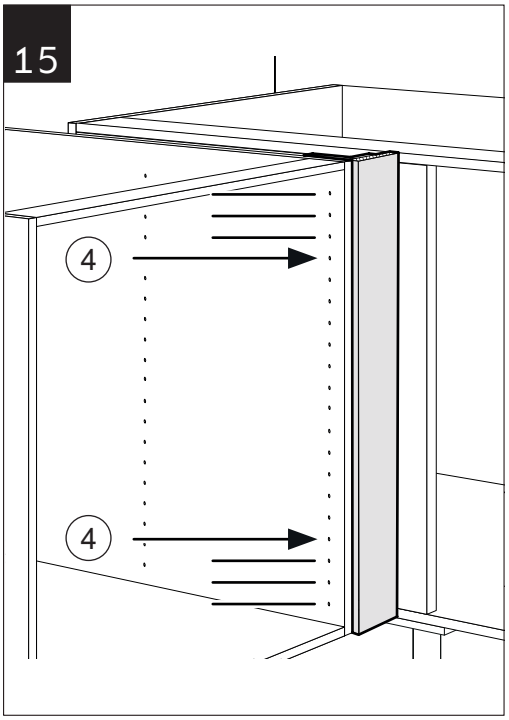
15
4
4

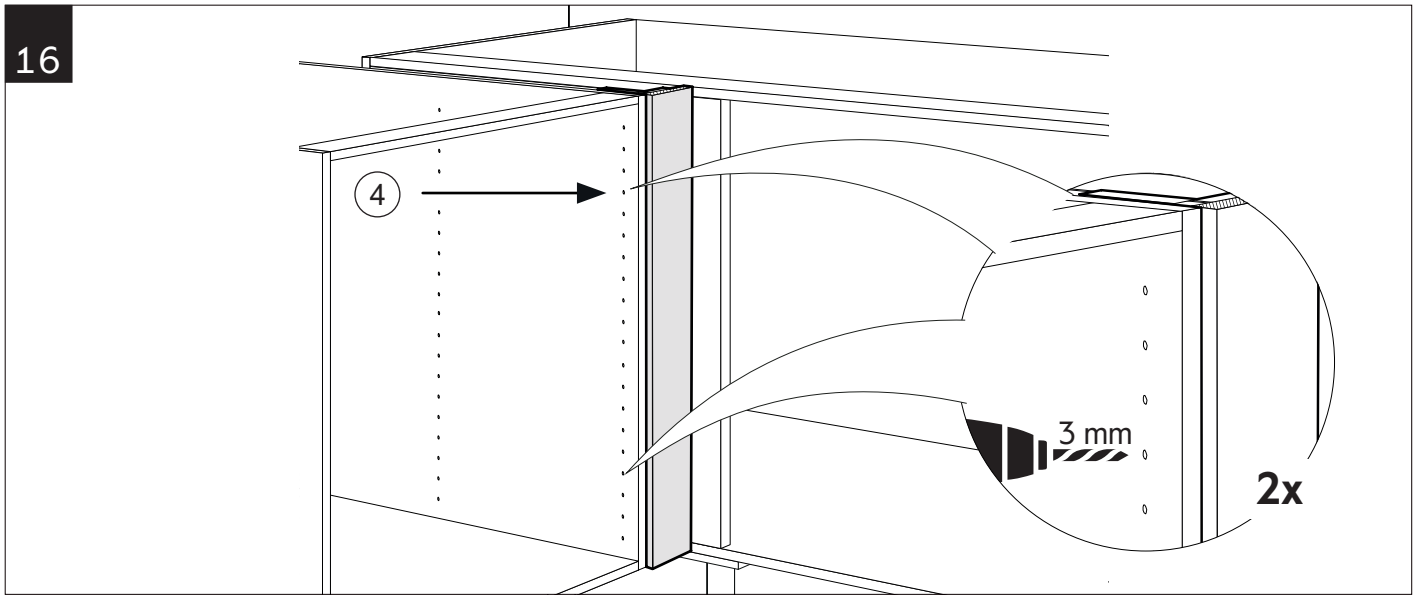
16
4
3 mm
2x

17

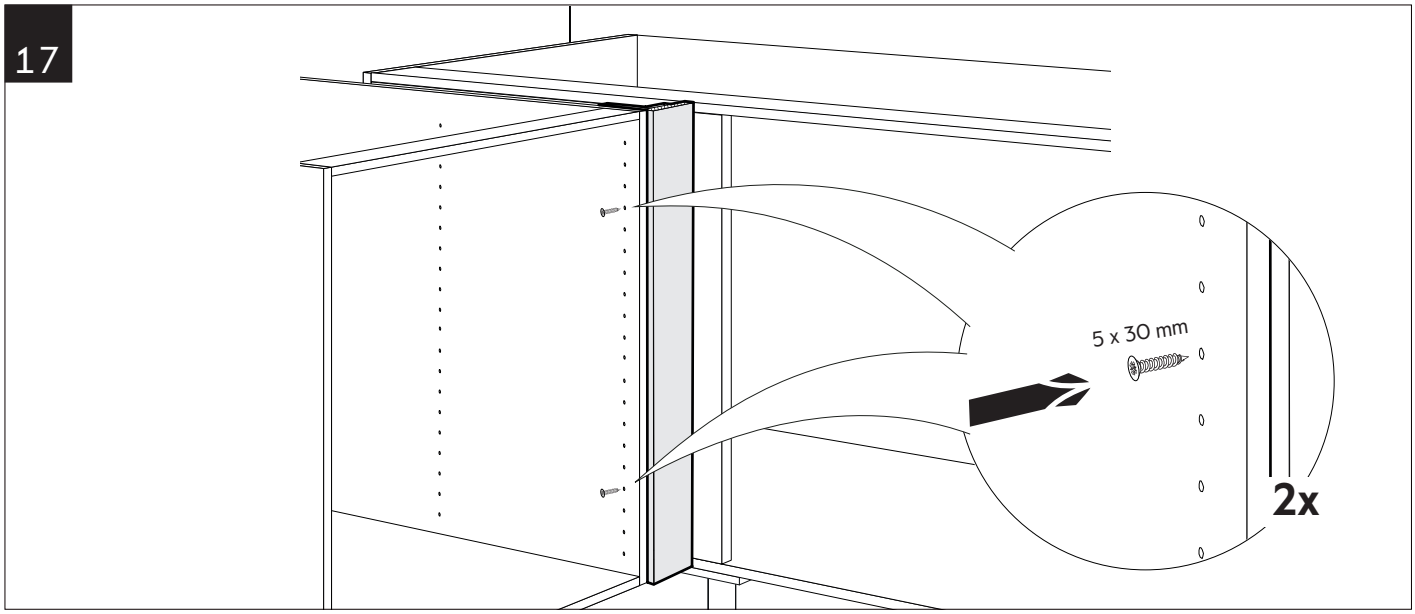


18

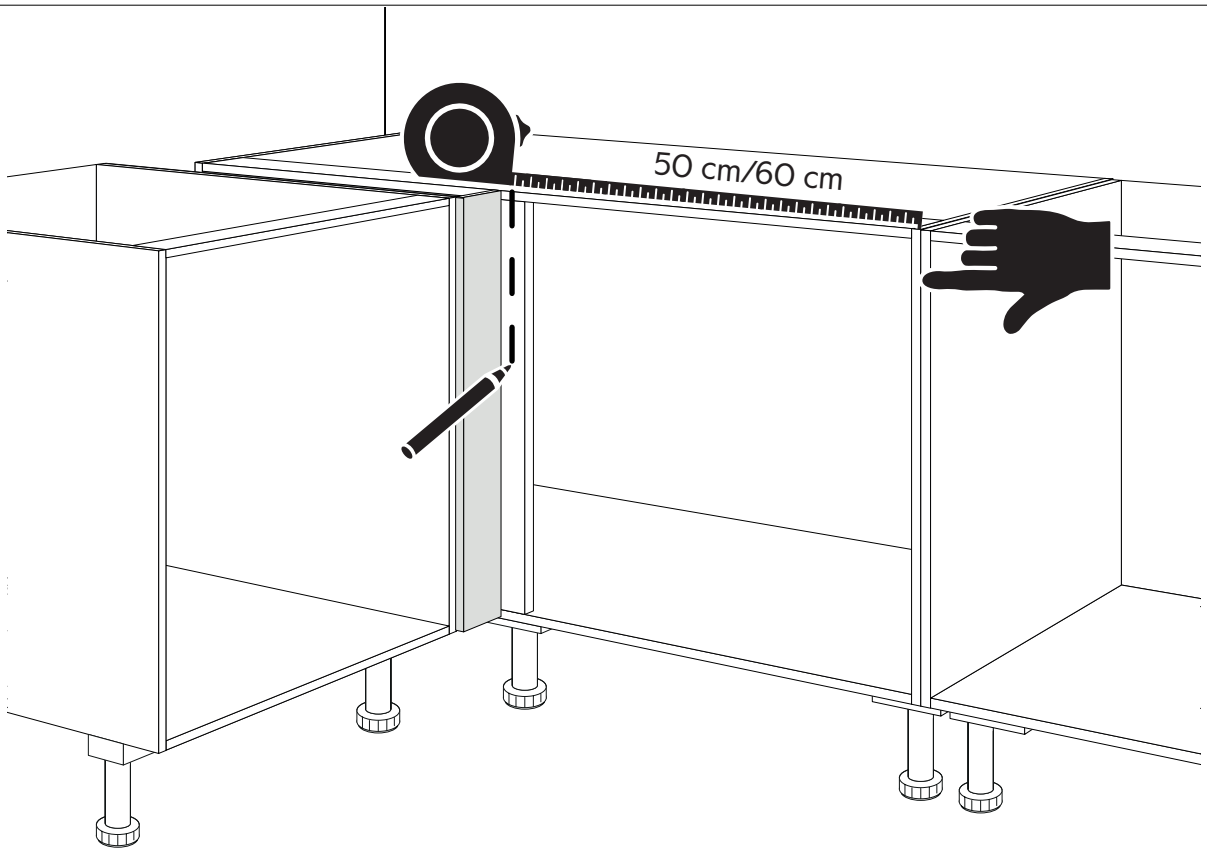


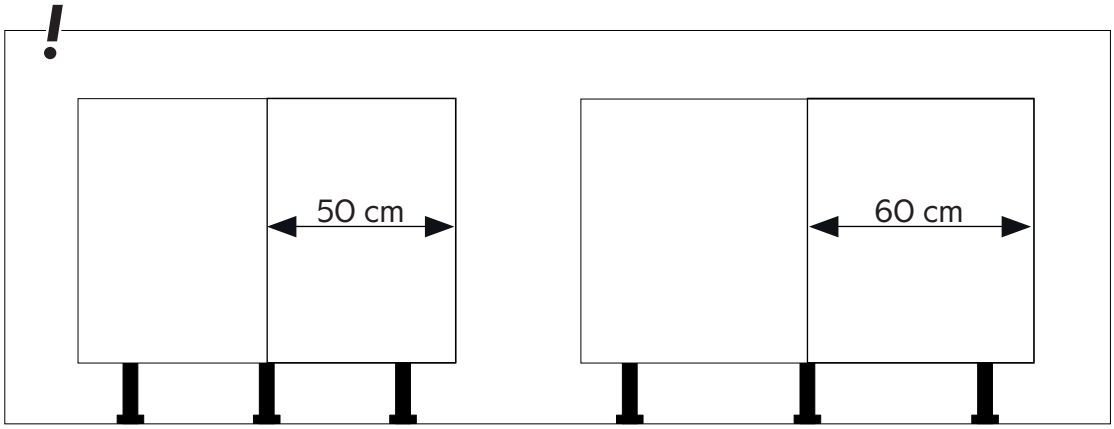

19

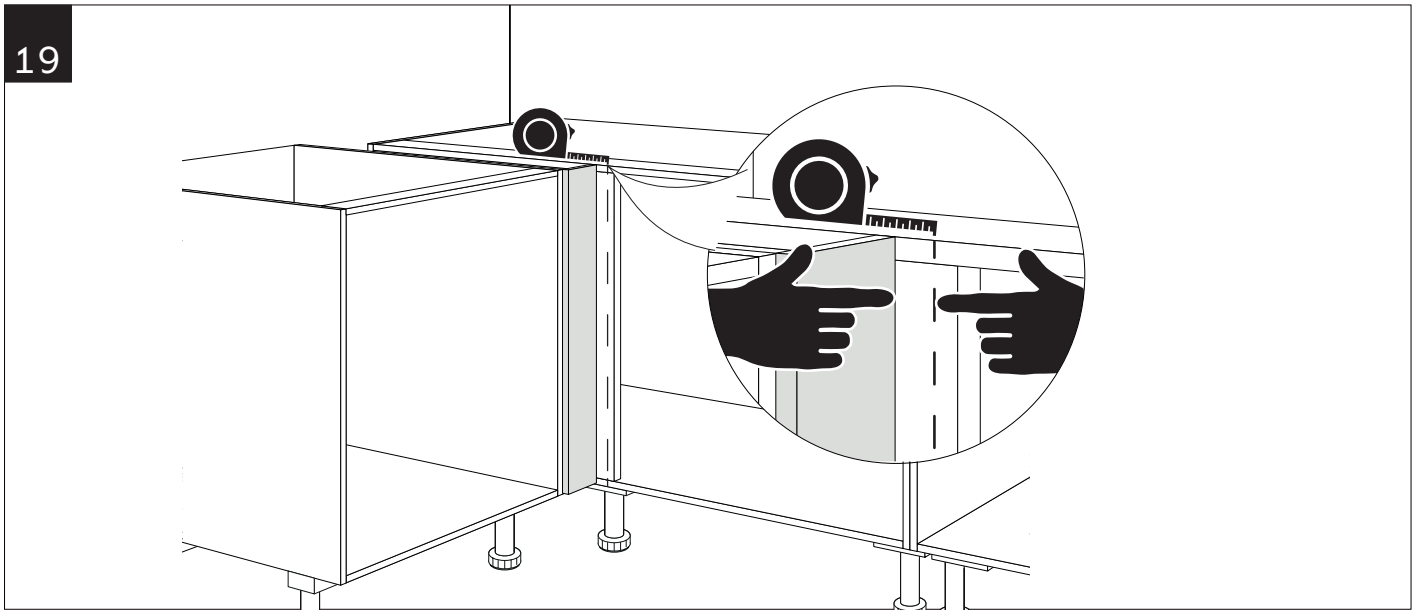

20

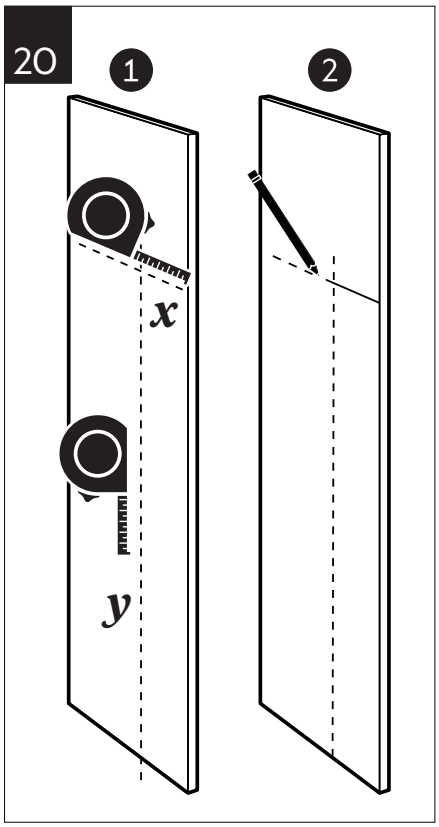


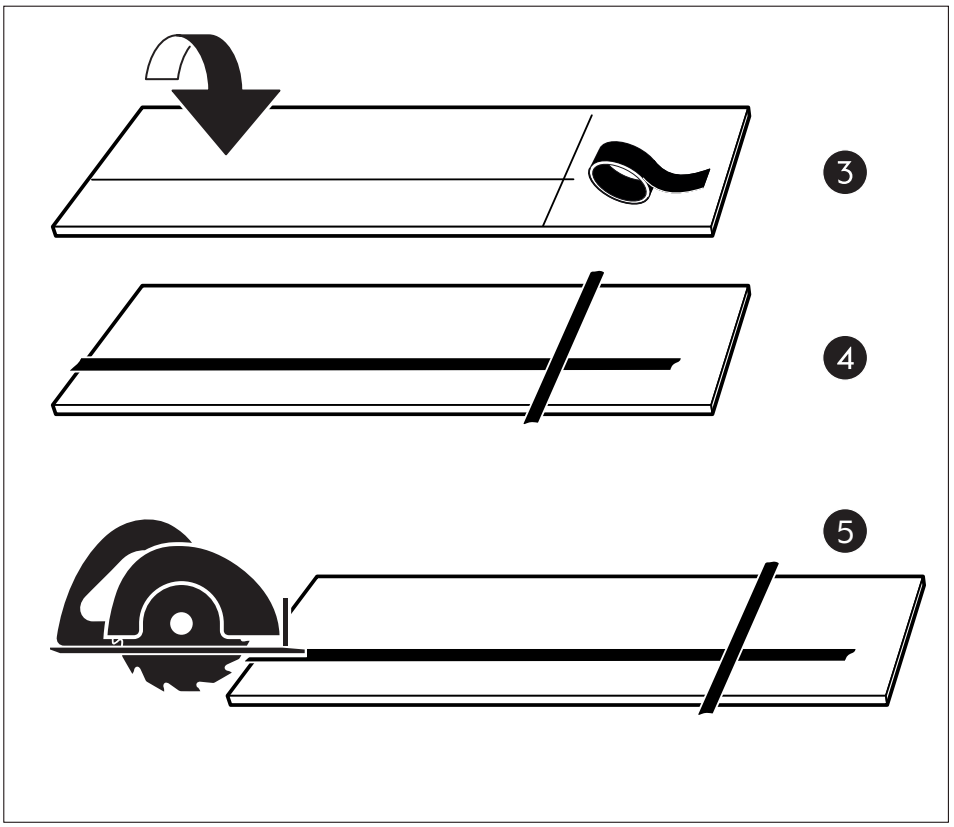


21

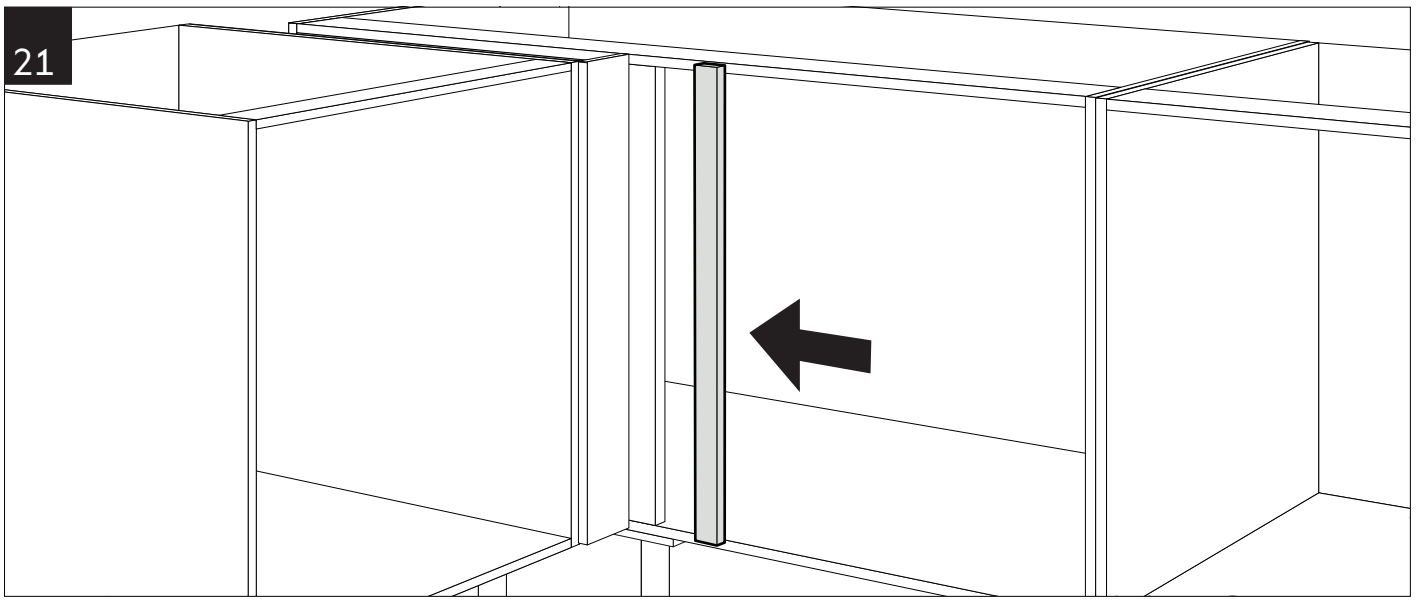

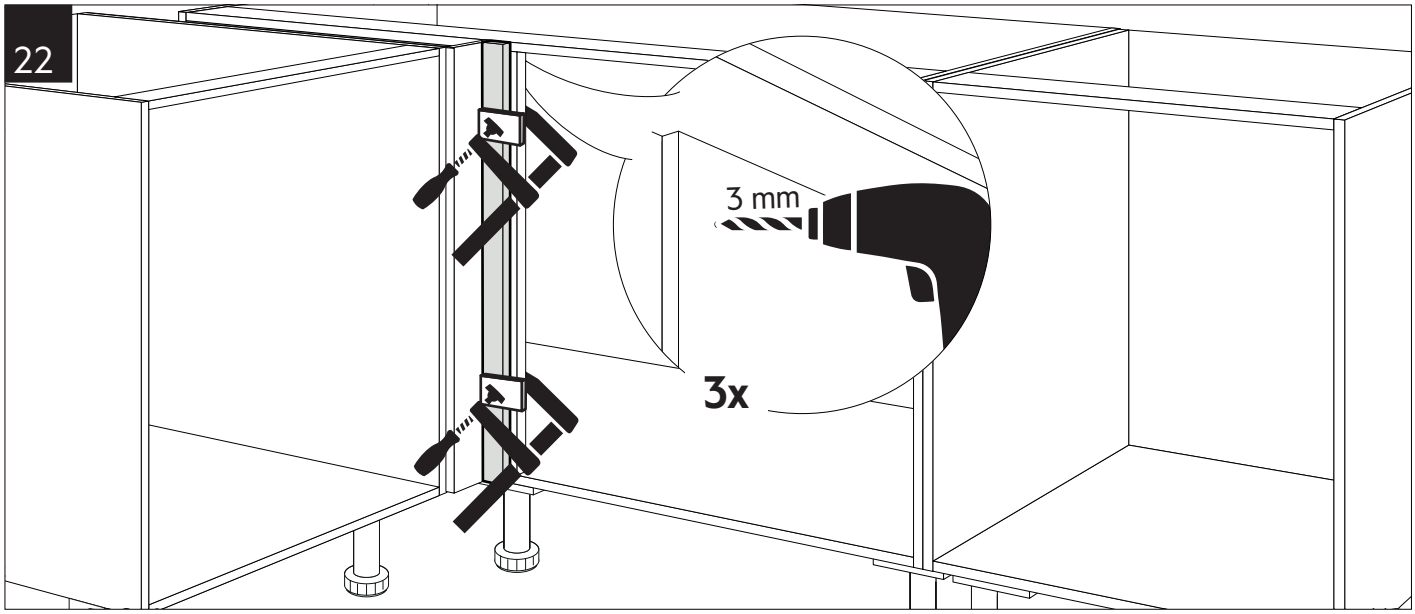
22
3 mm
3x

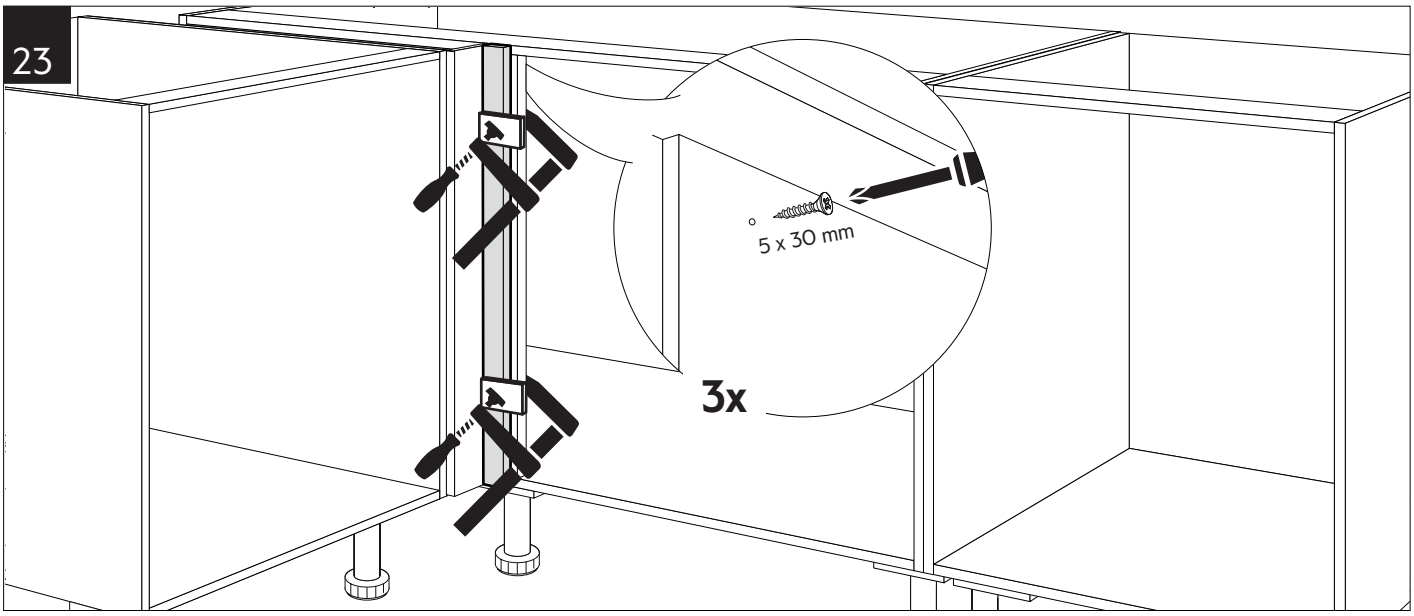
23
5 x 30 mm
3x

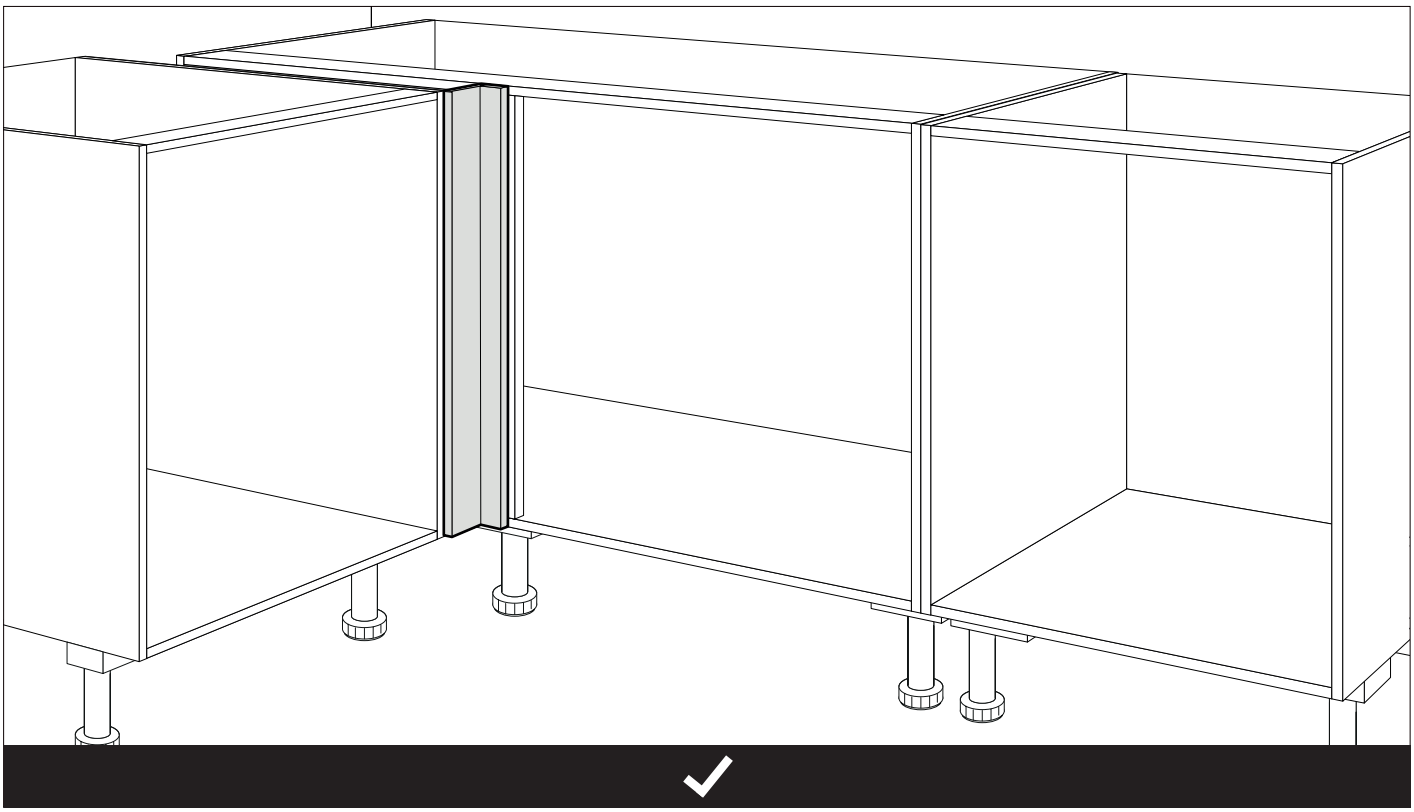

SE **Pilastrar bänkskåp och högskåp**

DK **Pilastre underskab og højskab**

NO **Pilastere benkeskap og høyskap**

FI **Pilasterin asentaminen alakaappiin**

EN **Floor pilasters**

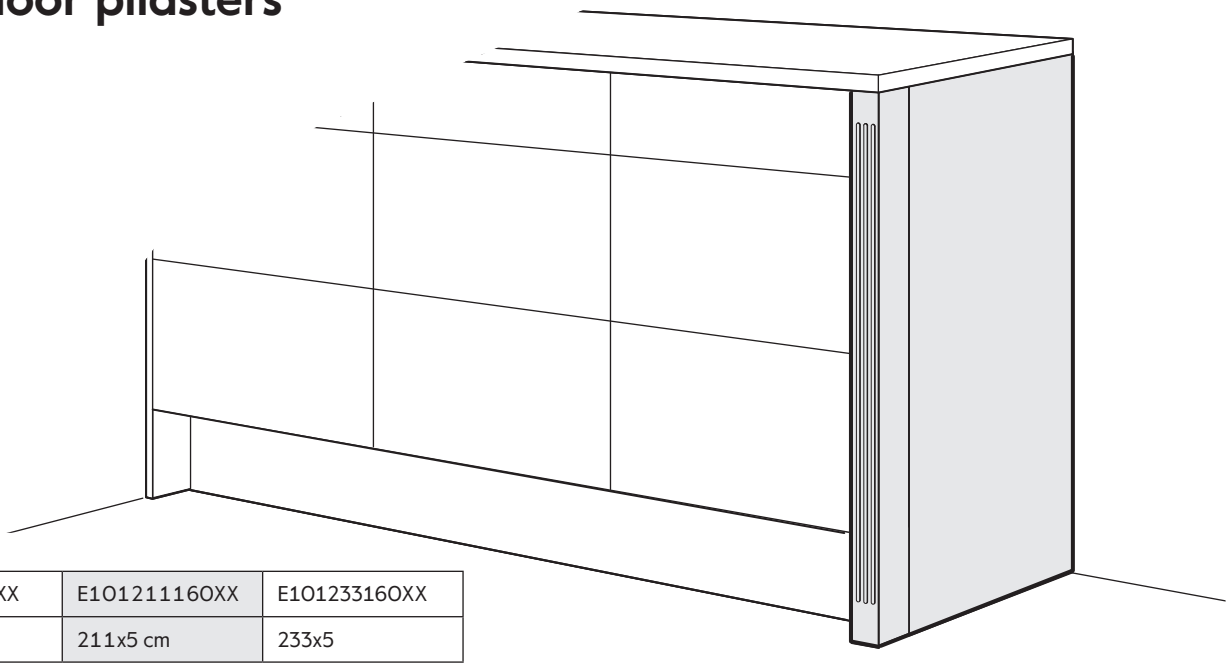

| | | |
|---|---|---|
| E1018616OXX | E101211160XX | E10123316OXX |
| 86x5 cm | 211x5 cm | 233x5 |

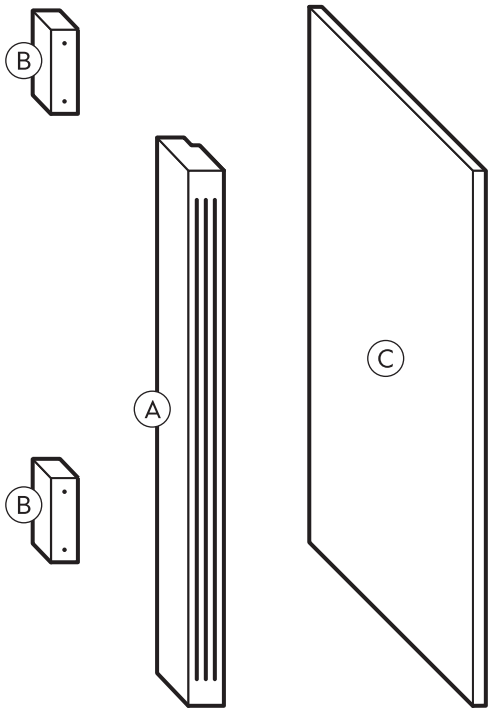

C 600 mm x 860 mm
600 mm x 2110 mm
600 mm x 2330 mm

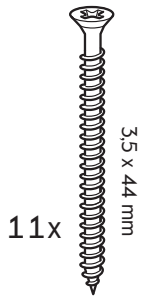

1

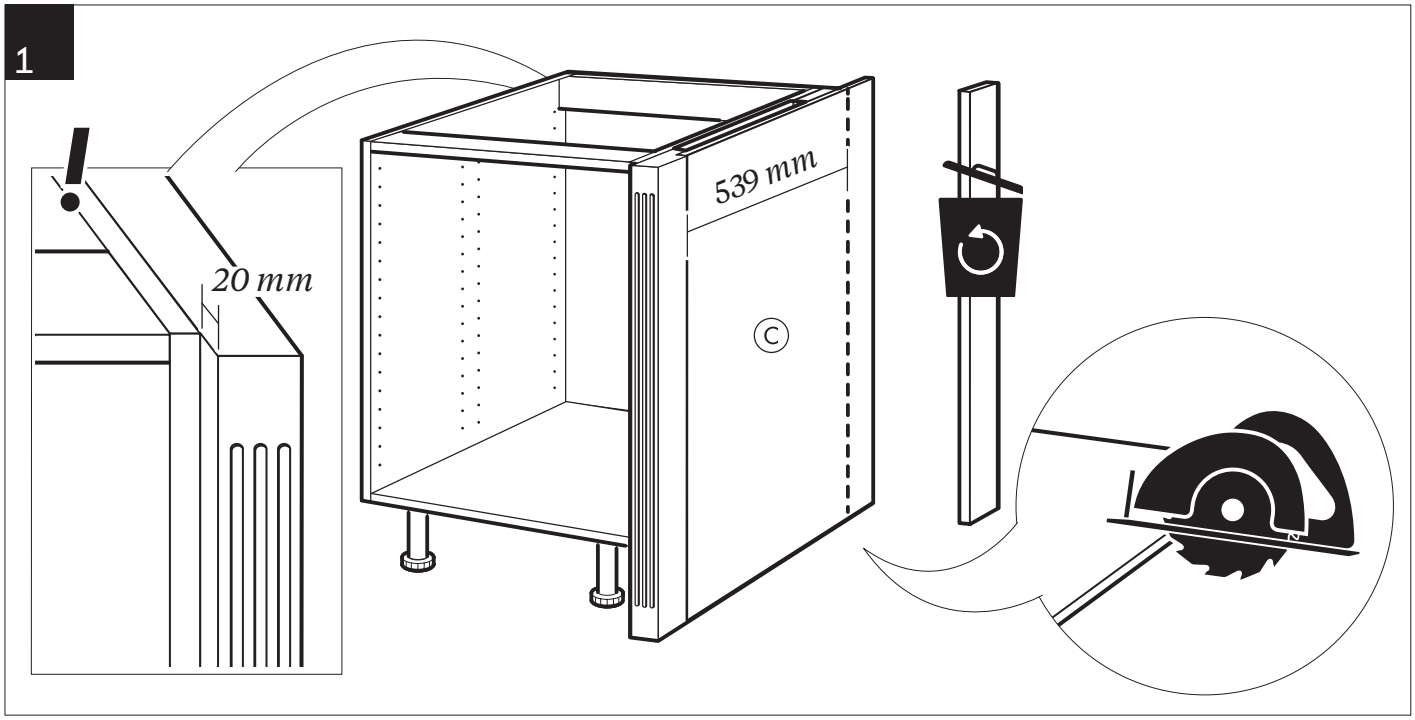


2

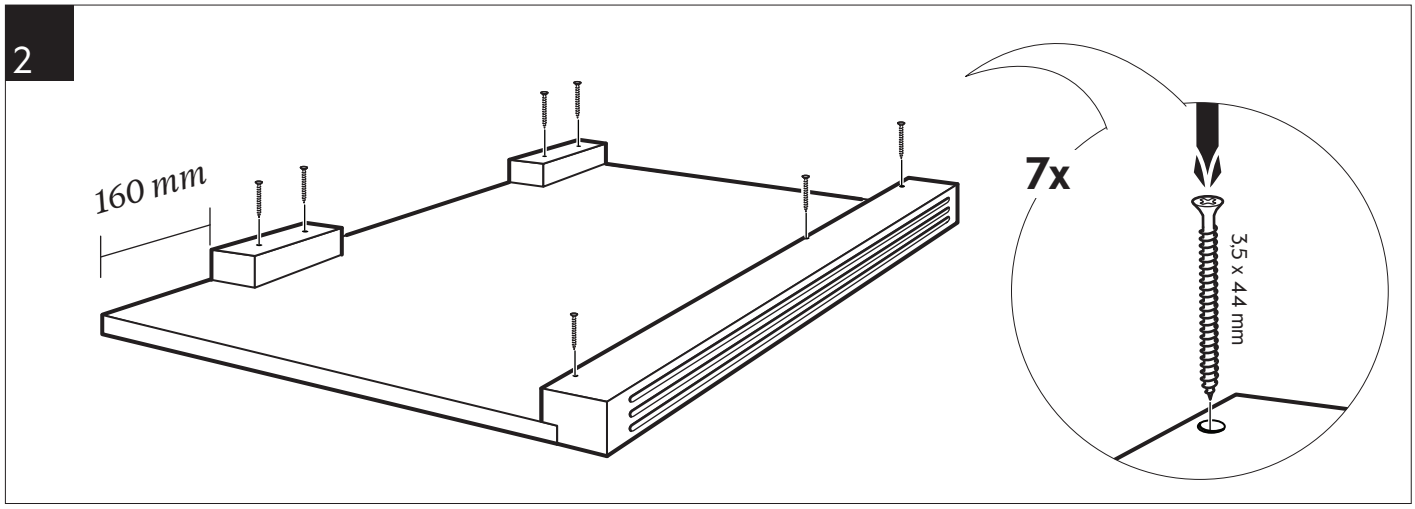


3

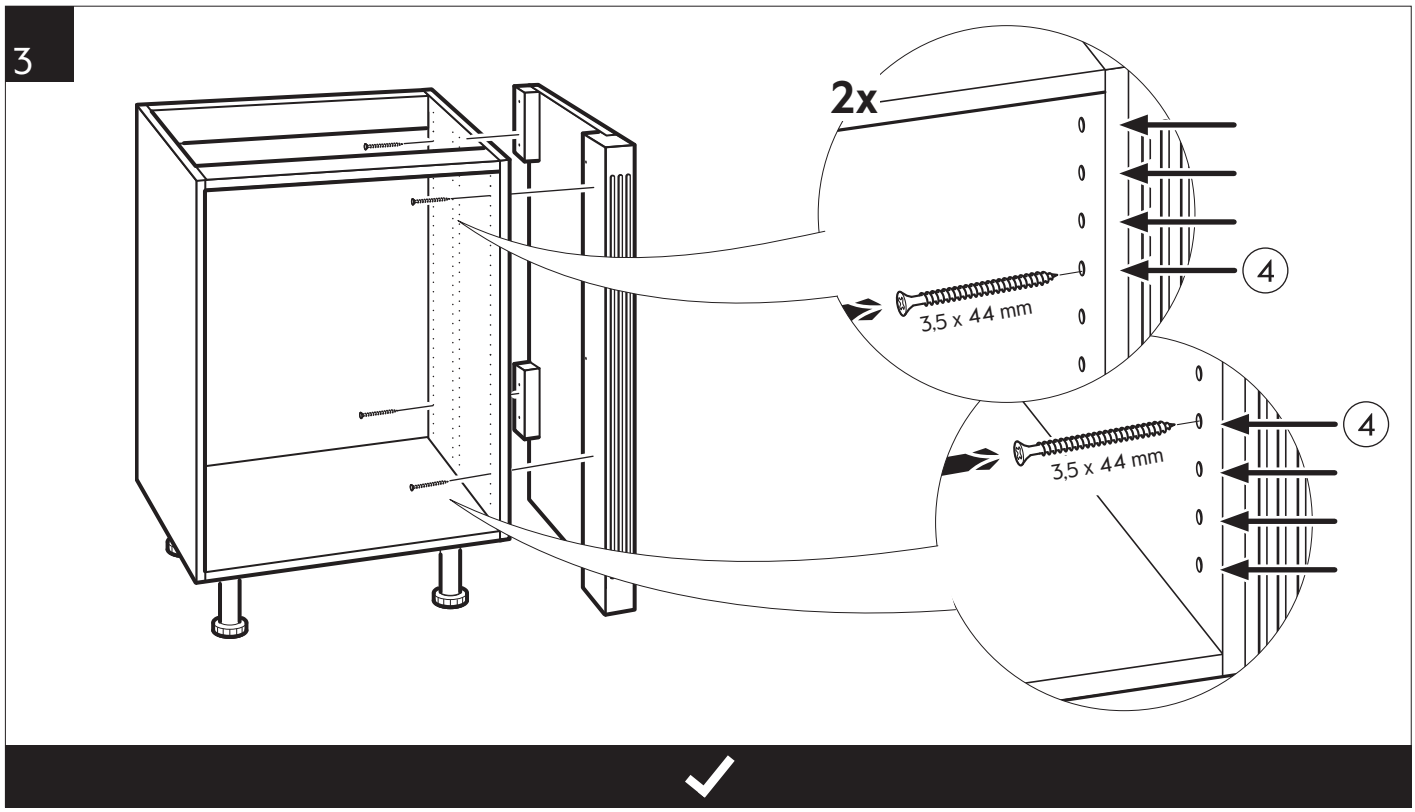

**SE** Pilastrar mellan skåp

**DK** Pilastre mellem skabe

**NO** Pilastere mellom skap

**FI** Pilasterin asentaminen alakaappien väliin

**EN** Pilasters between cabinets

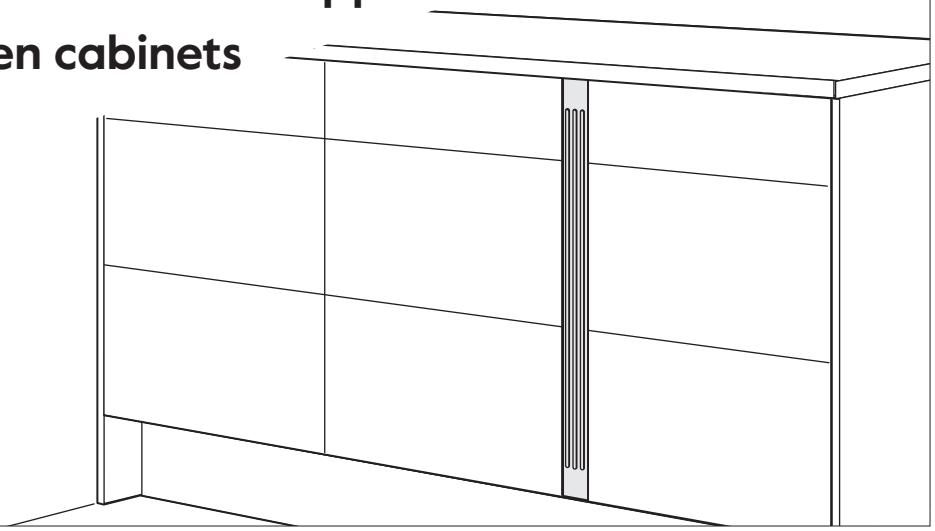

| | |
|---|---|
| E101086160XX | E101211160XX |
| 70x5 cm | 92x5 cm |

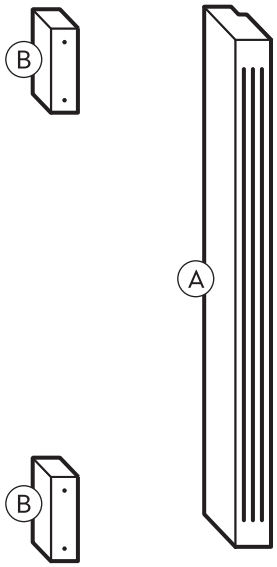


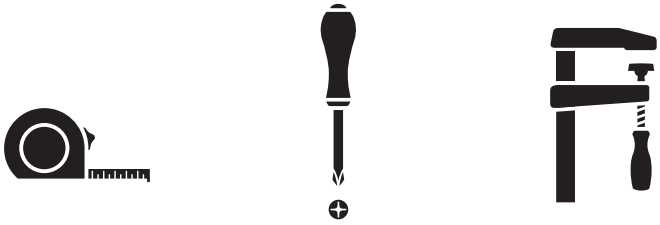

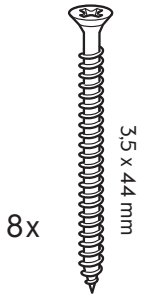


1

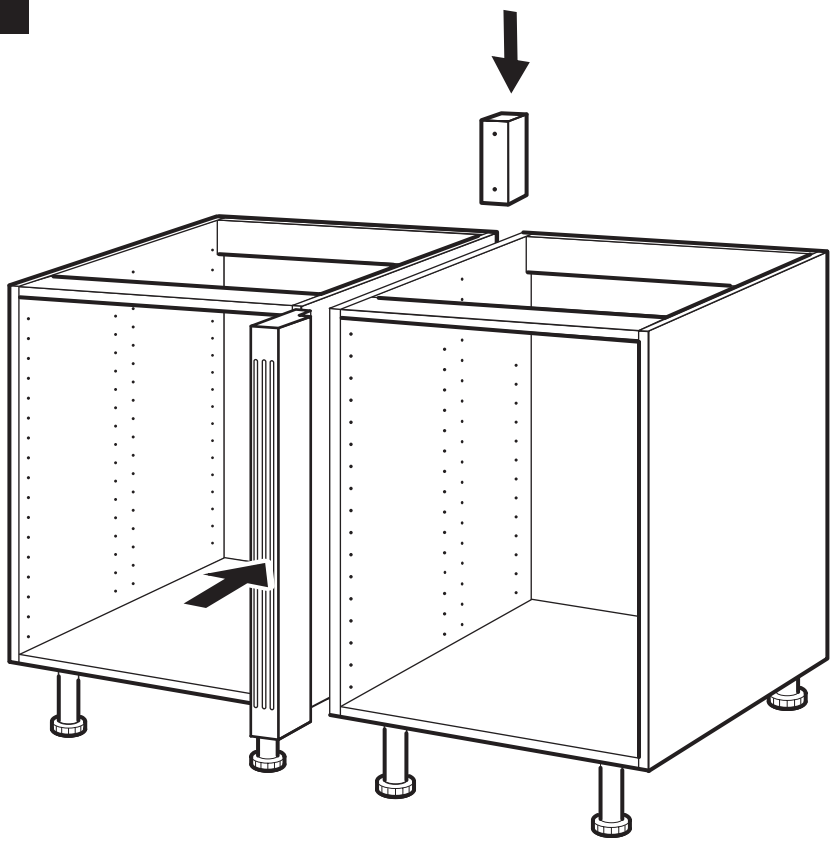

2

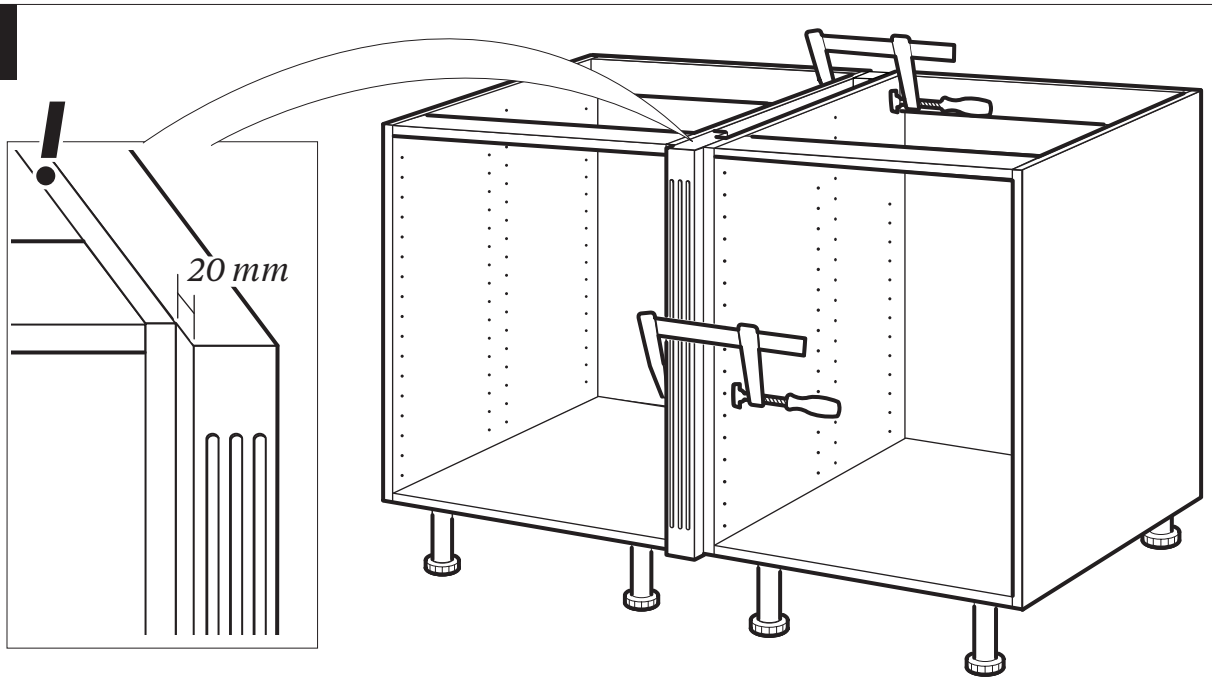


3

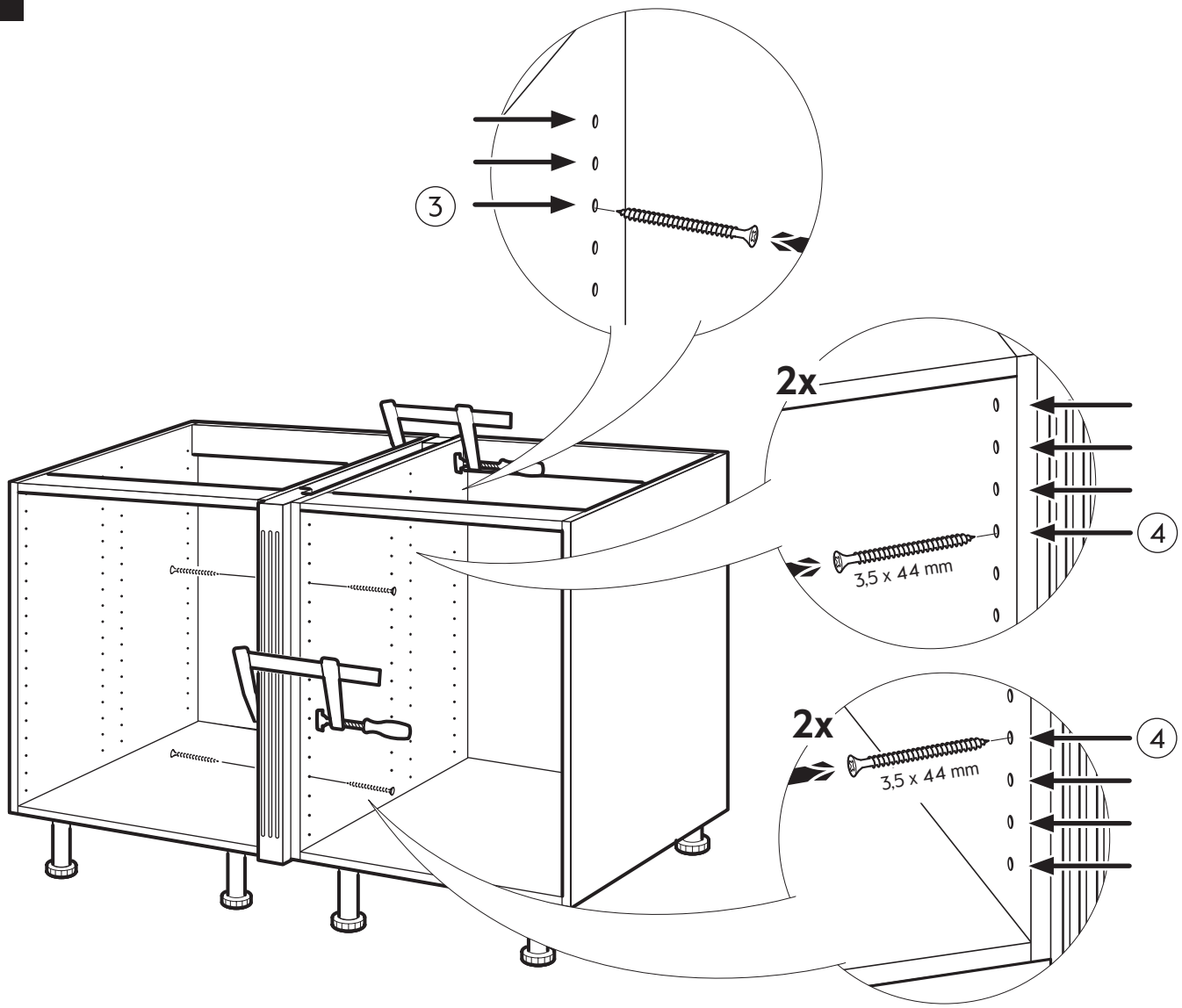

SE **Pilastrar väggskåp**

DK **Pilastre overskab**

NO **Pilastere veggskap**

FI **Pilasterin seinäkaappiin**

EN **Pilasters wall cabinet**

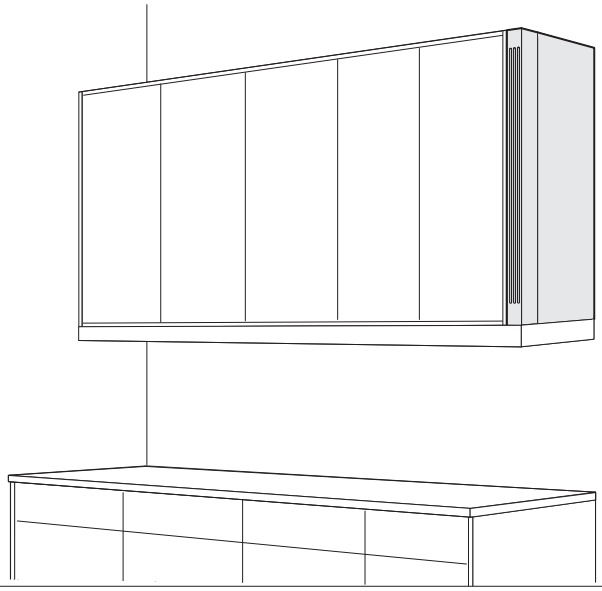

| | | |
|---|---|---|
| E101077137XX | E101099137XX | E101143137XX |
| 70x5 cm | 92x5 cm | 143x5 cm |

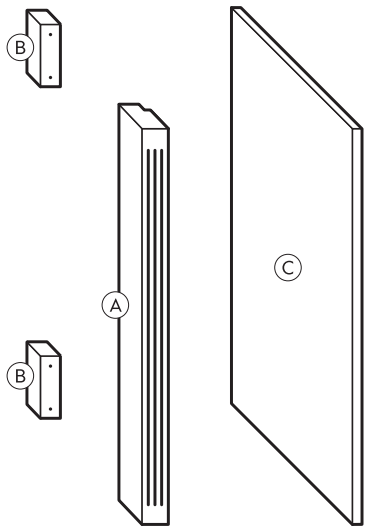

C 375 mm x 732 mm
375 mm x 956 mm
375 mm x 2330 mm

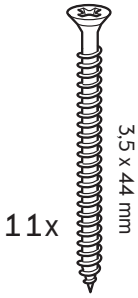


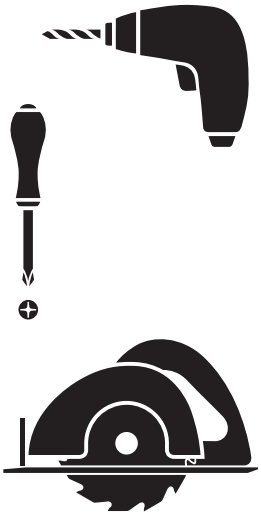

1

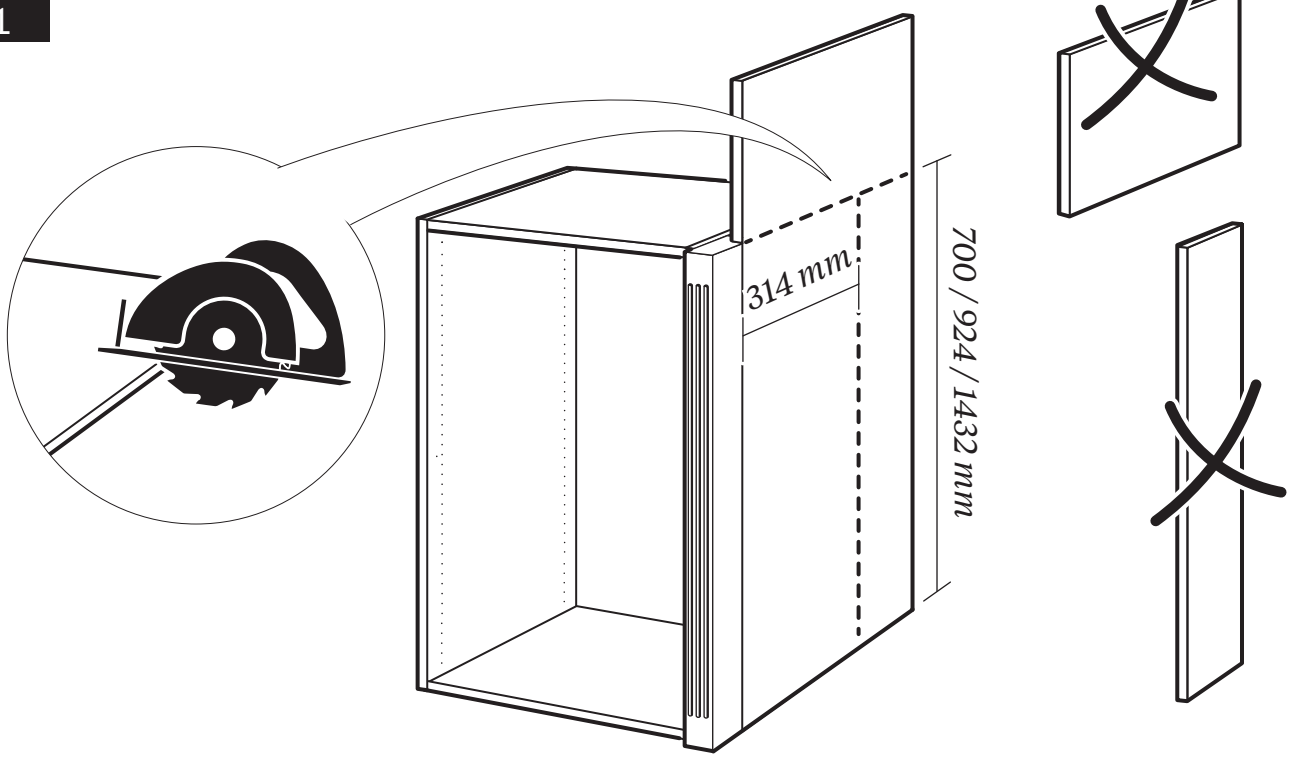

2

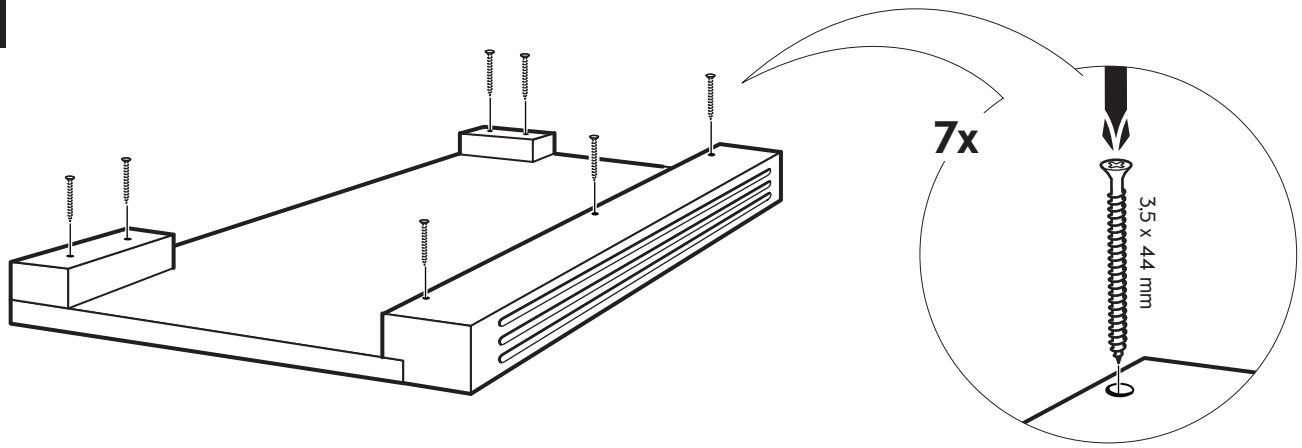


3

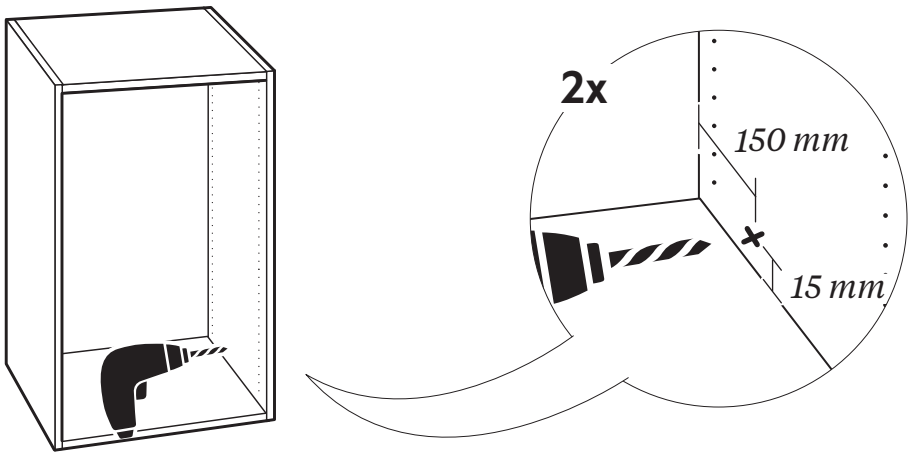


4

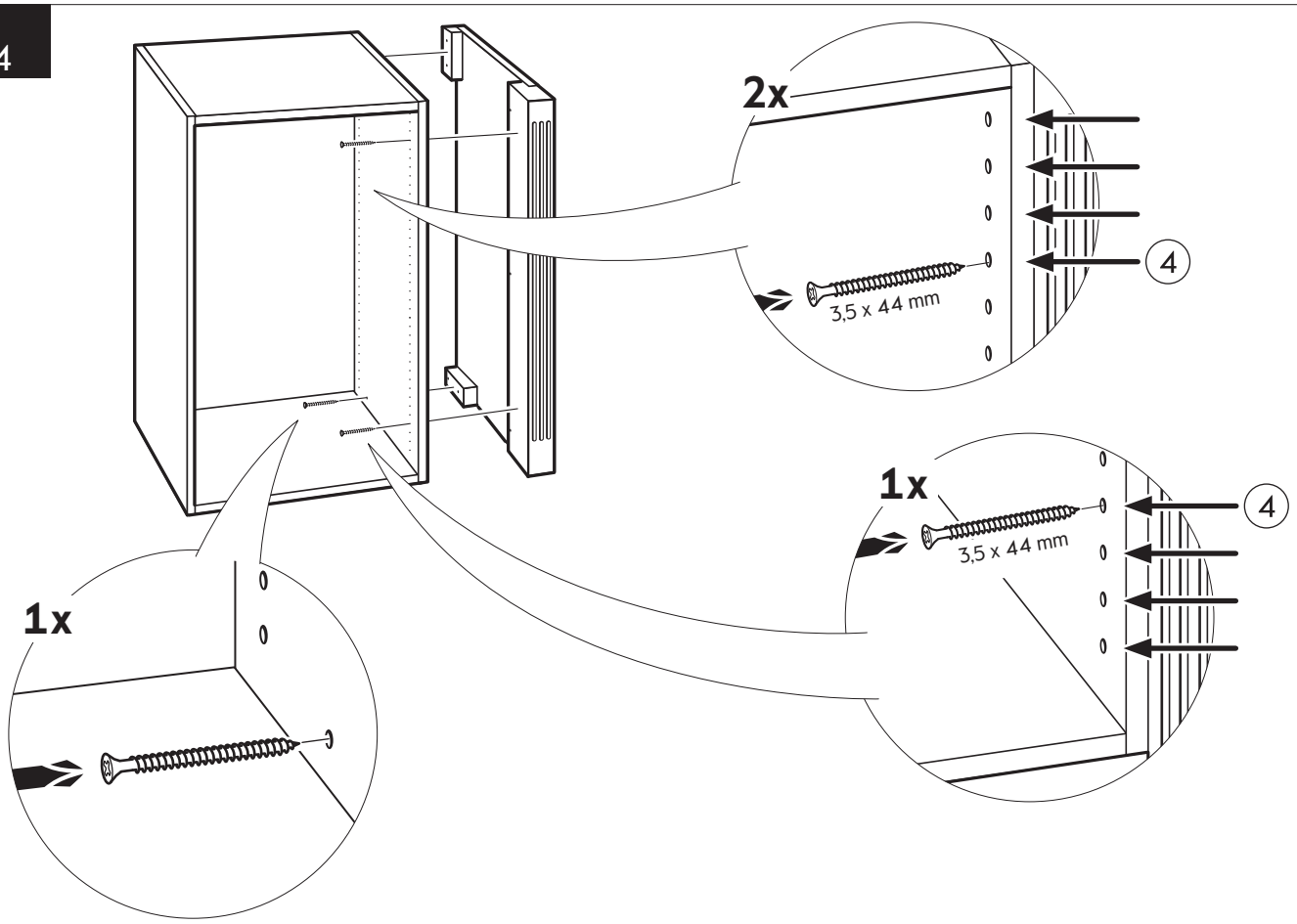

SE **Upphöjd bänkskiva**

DK **Forhøjede bordplade**

NO **Opphøyd benkeplate**

FI **Korotettu tuötaso**

EN **Raised countertop**

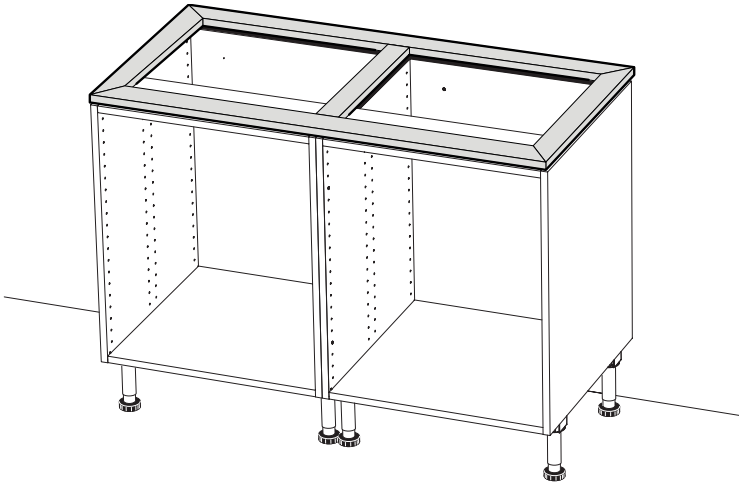

| |
|---|
| E102233002XX |
| 233 x 5 cm |

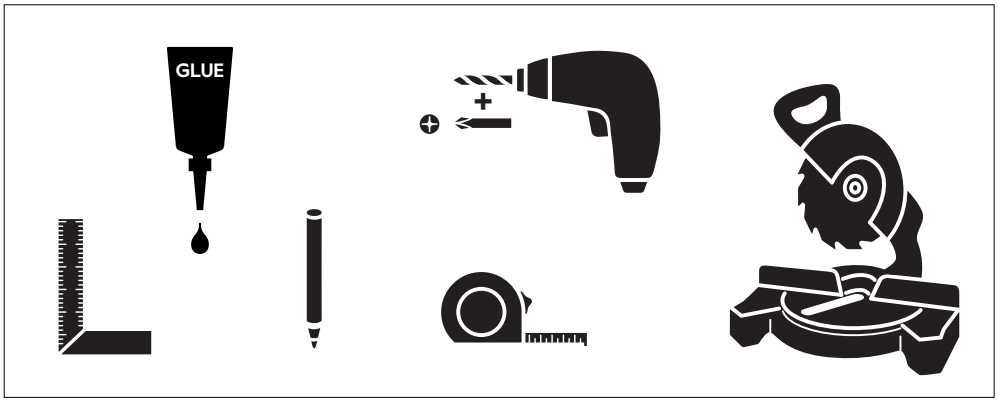


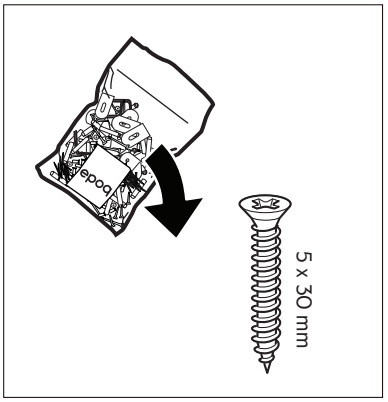


1

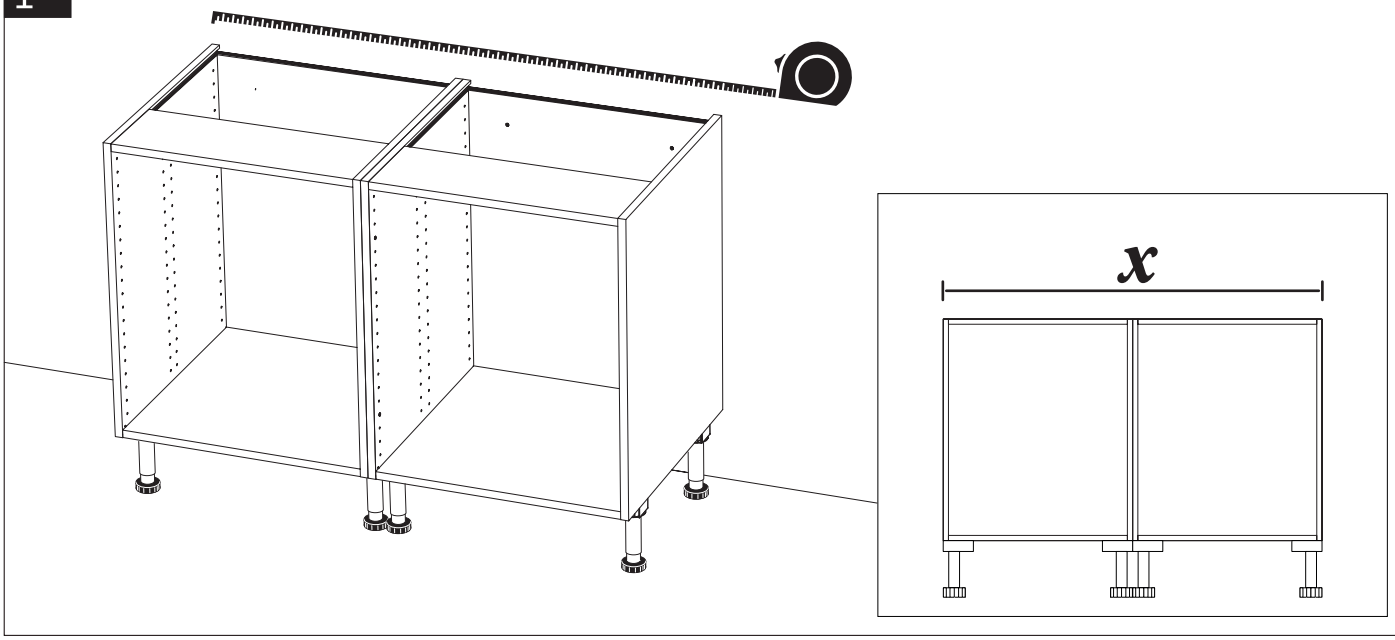

2

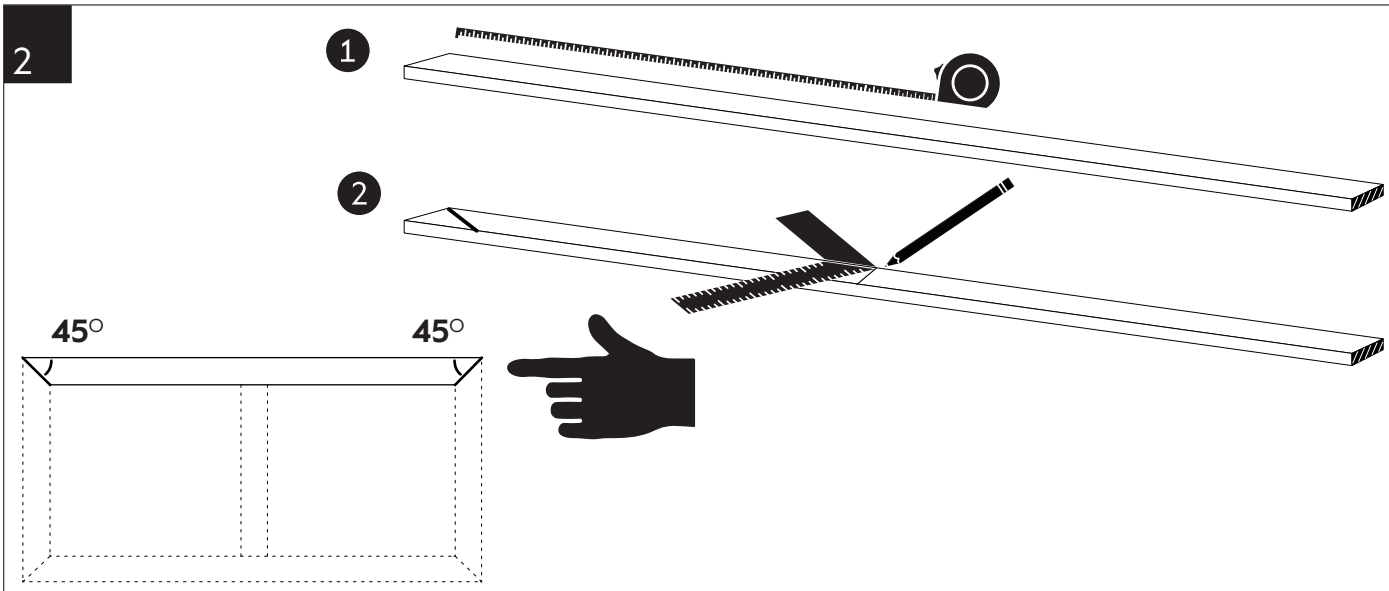


3

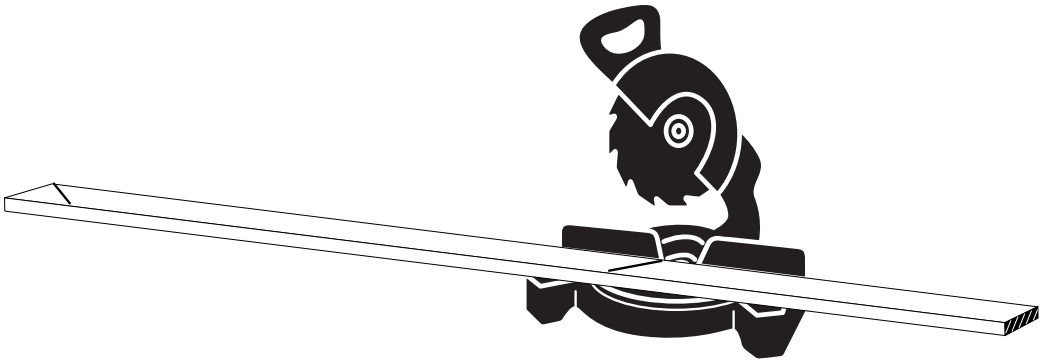

4

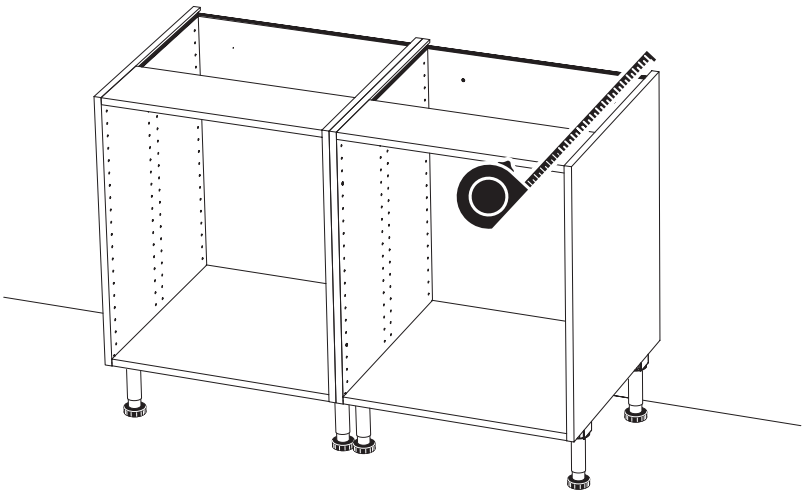

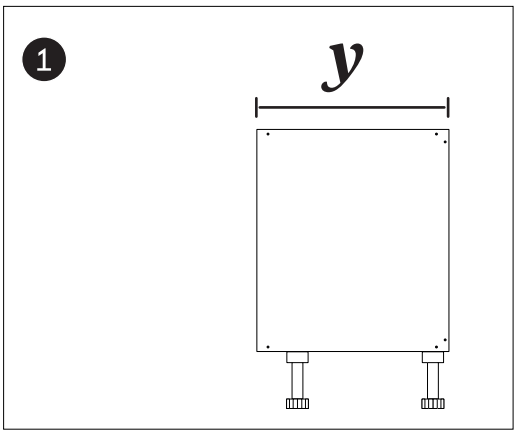


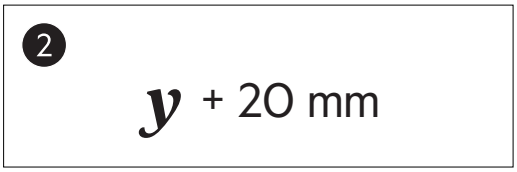


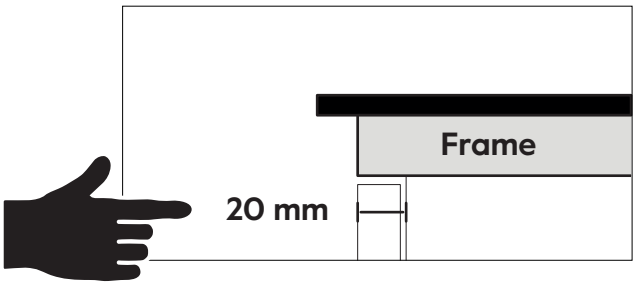

5

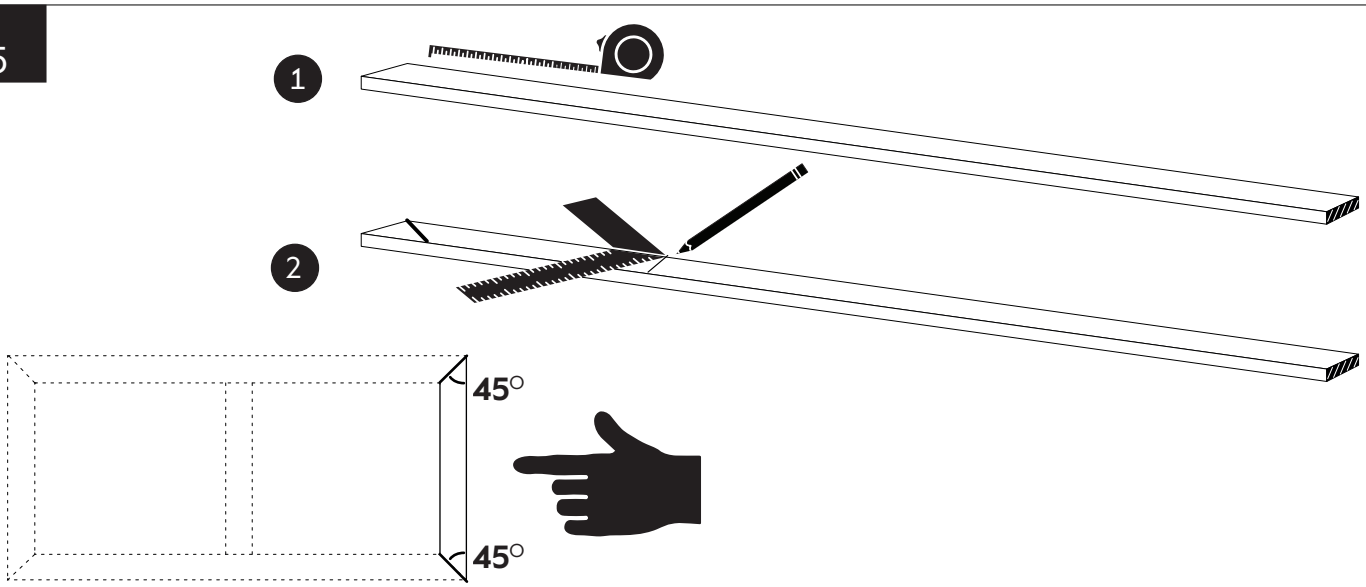


6

7

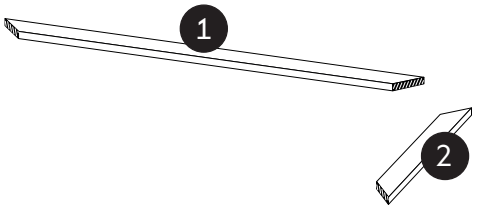


8

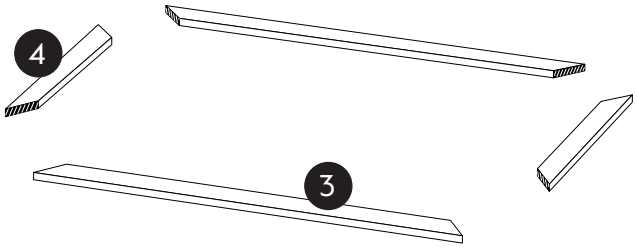


9

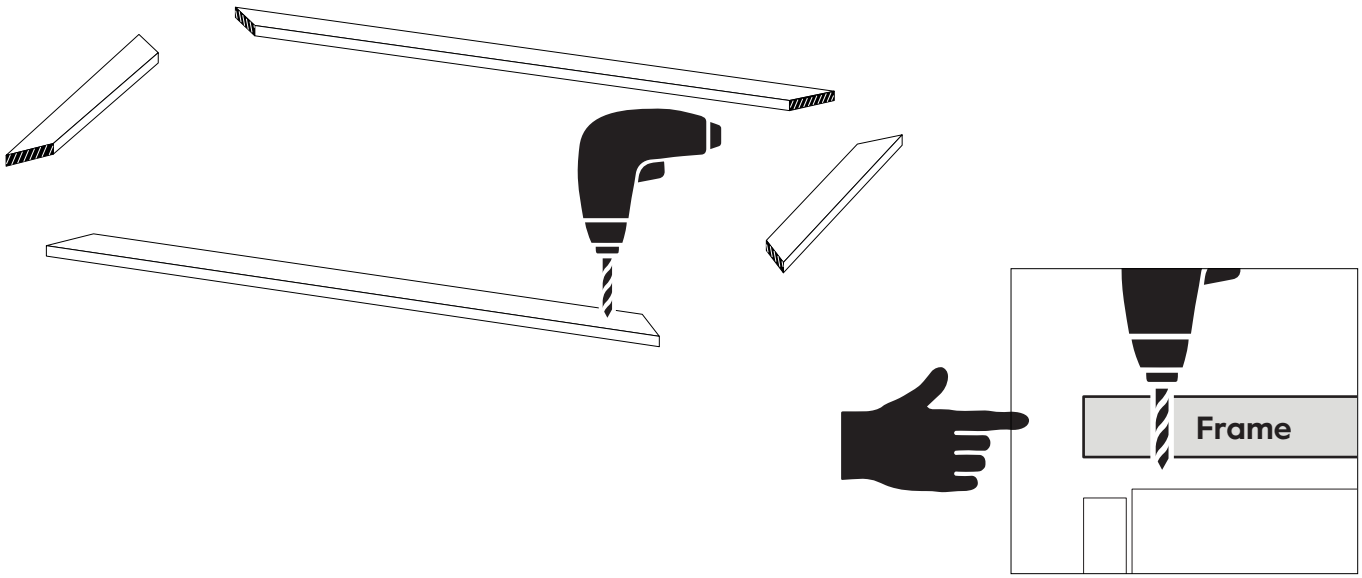

10

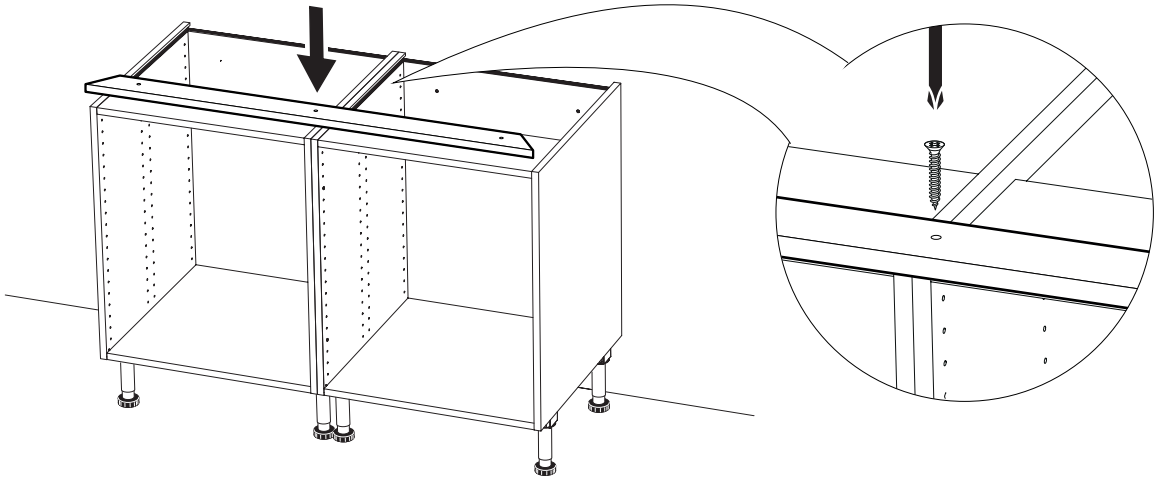

11

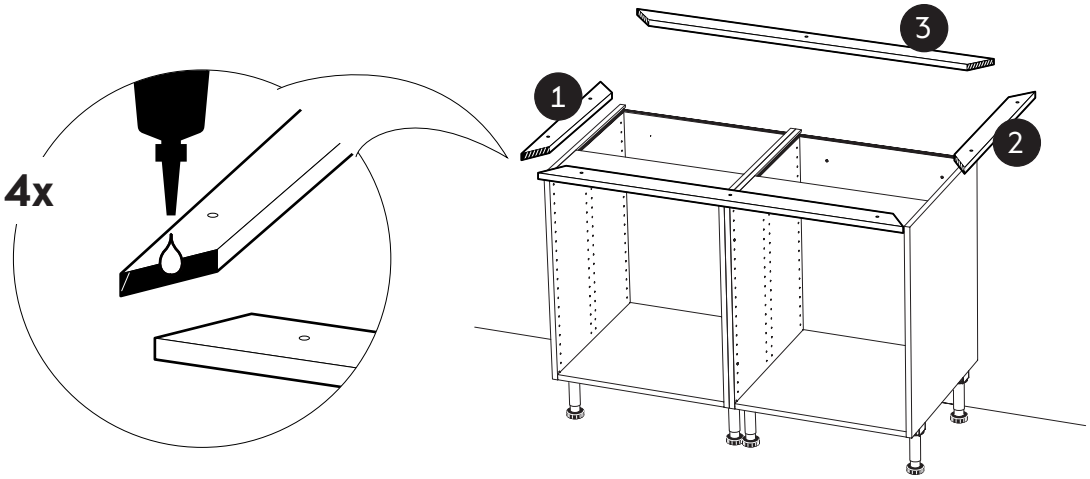


12

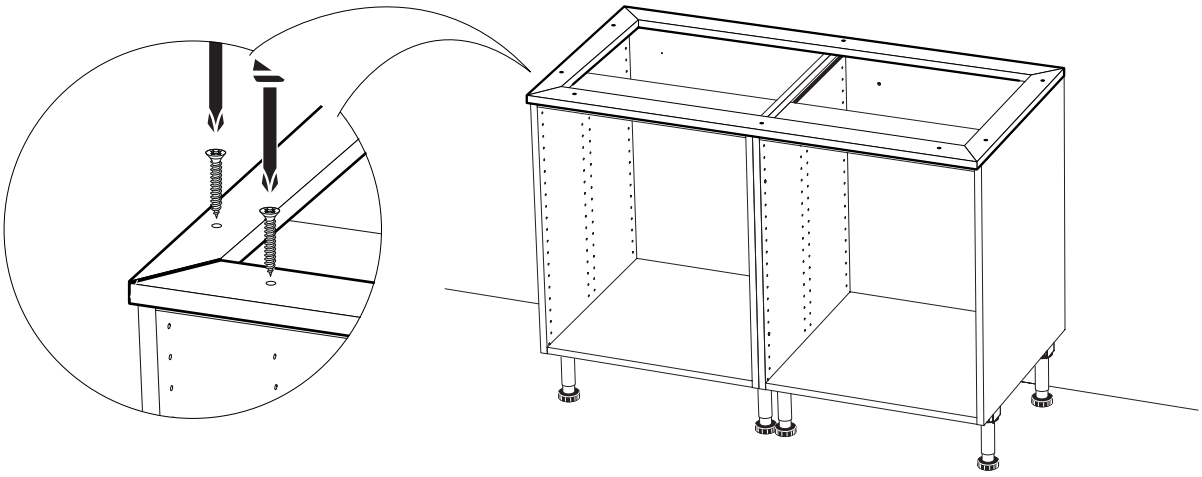

13

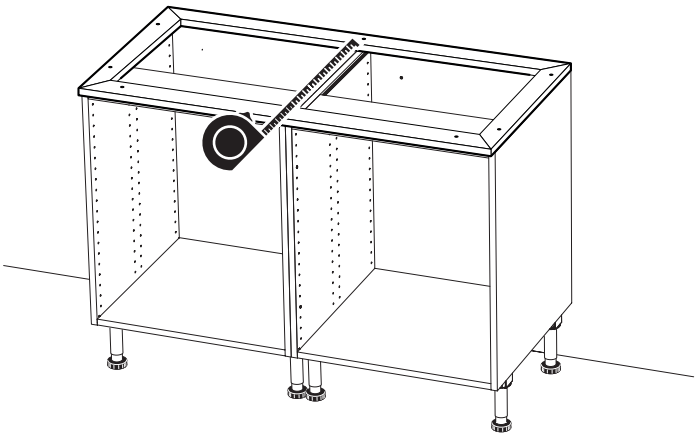

14

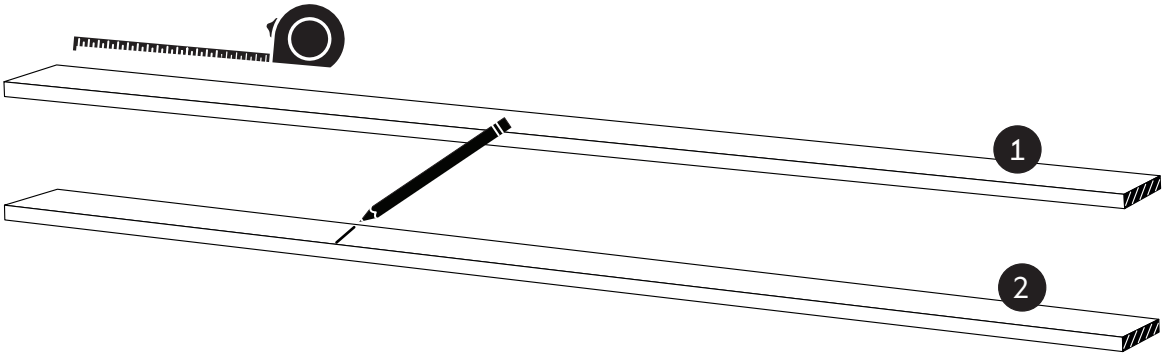


15

16

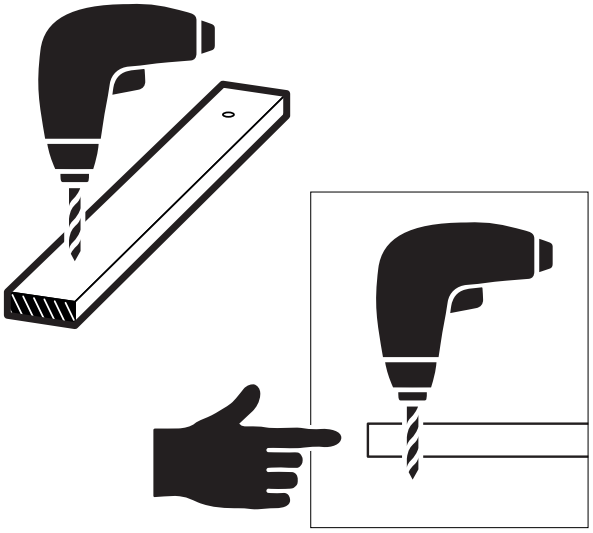

17

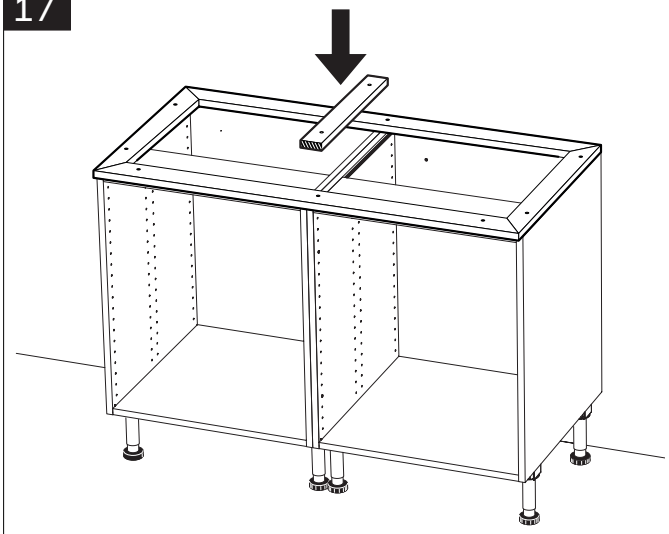

18

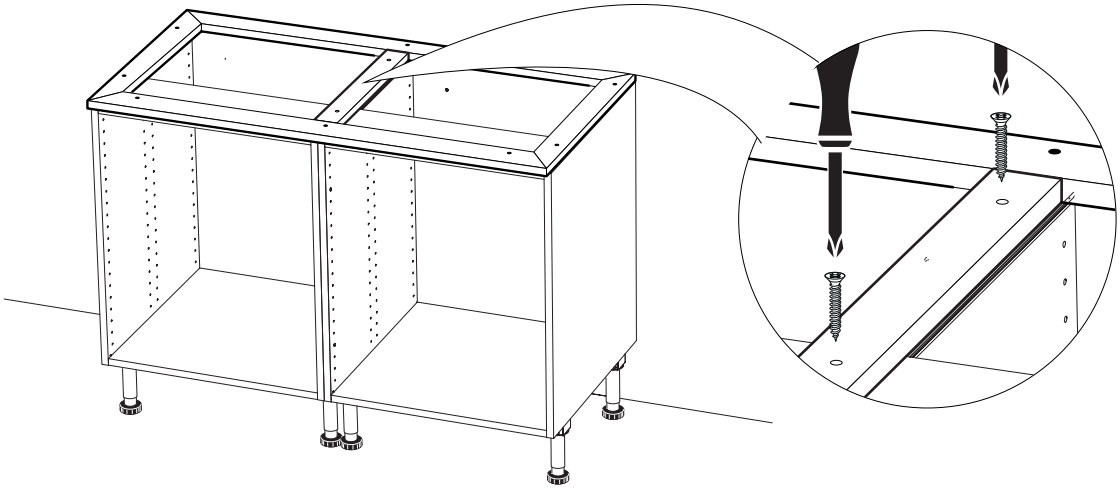

SE **Ljusramplist**

DK **Lysliste**

NO **Lyslist**

FI **Valolista**

EN **Deco strip**

| | |
|---|---|
| E102220005XX | E102233002XX |

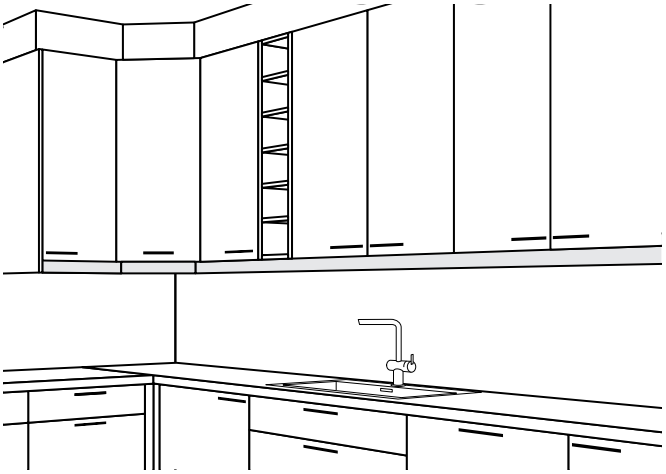

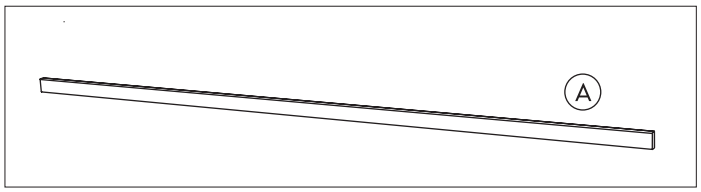


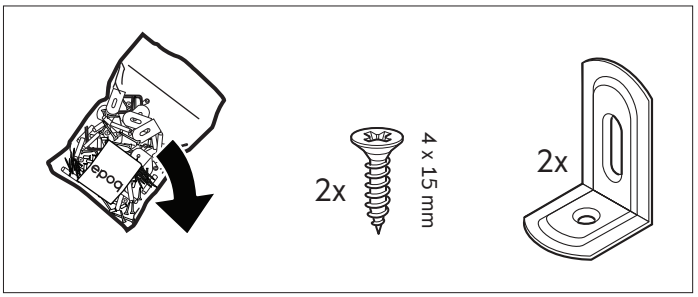


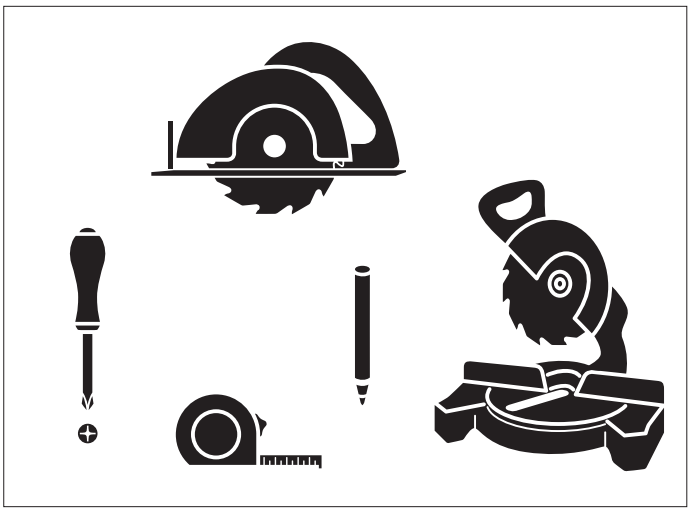

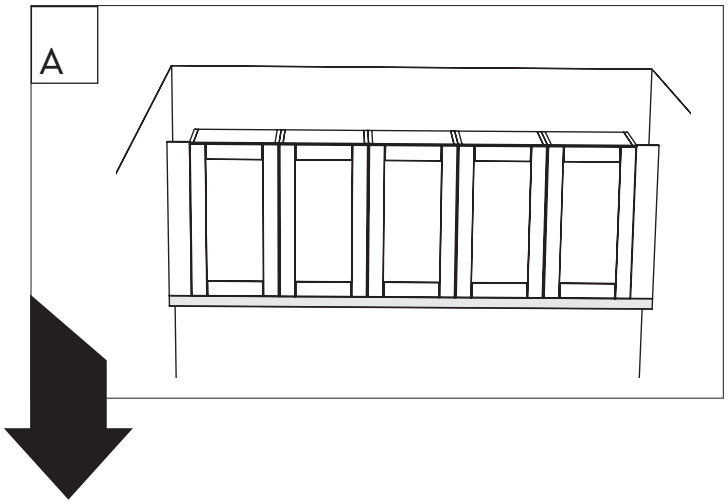


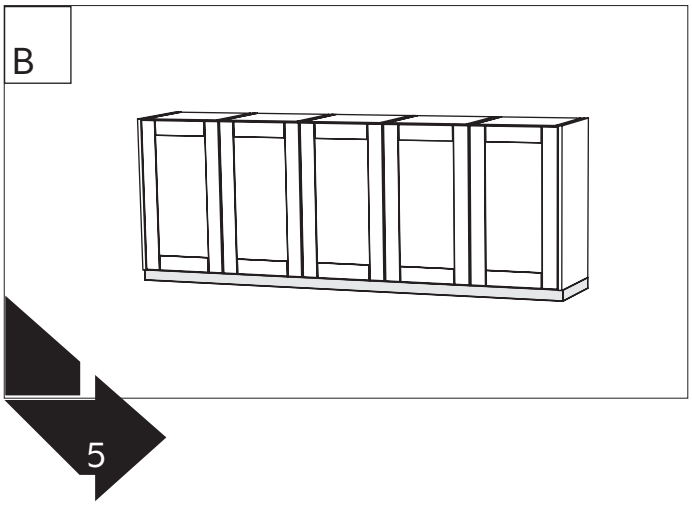


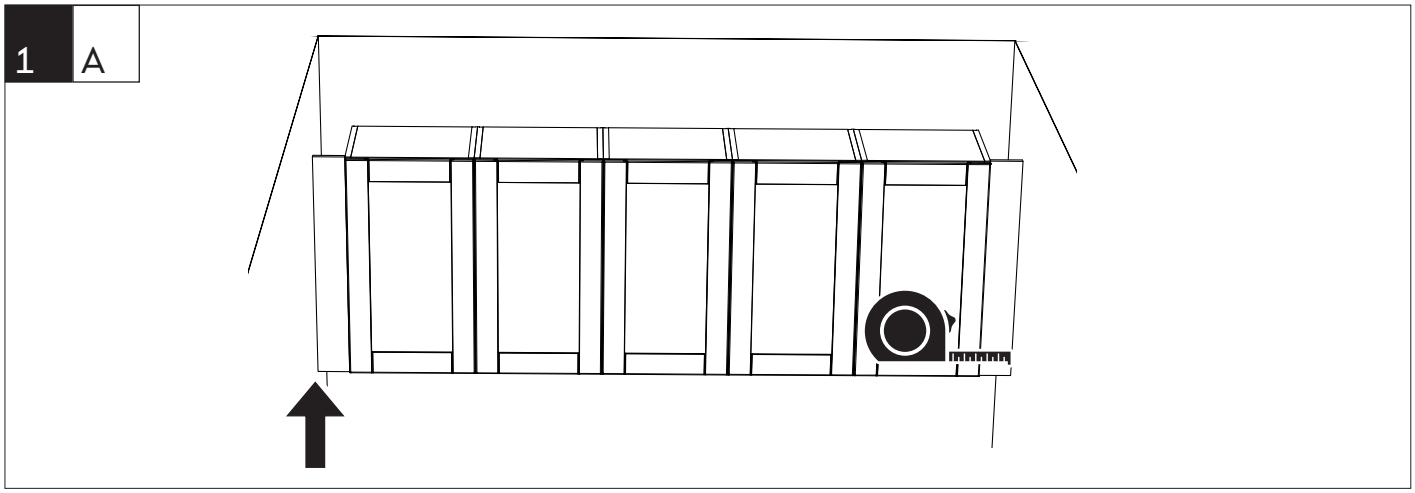

2 A

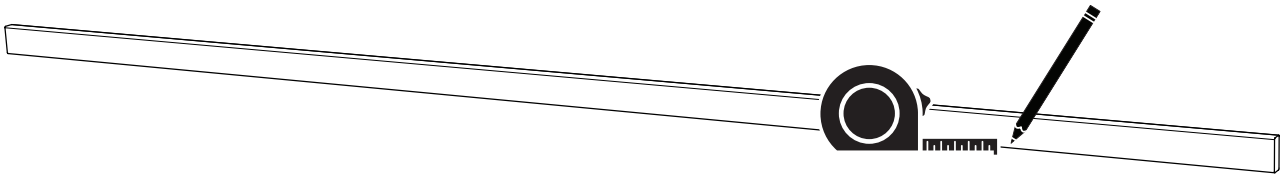

3 A

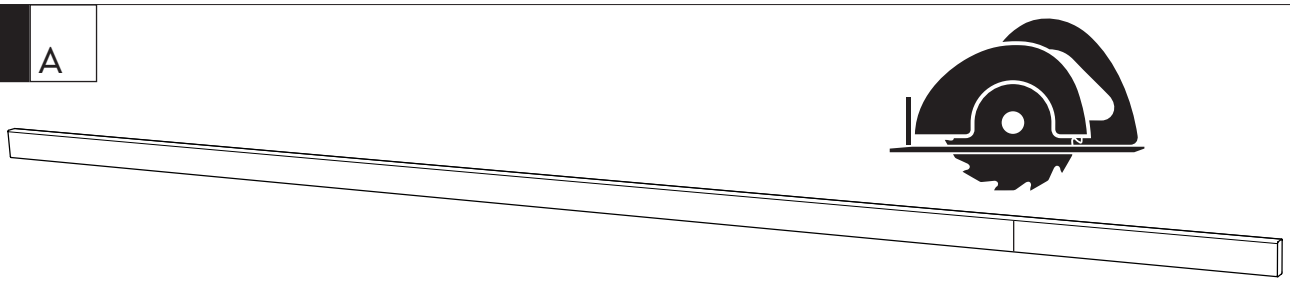

4 A

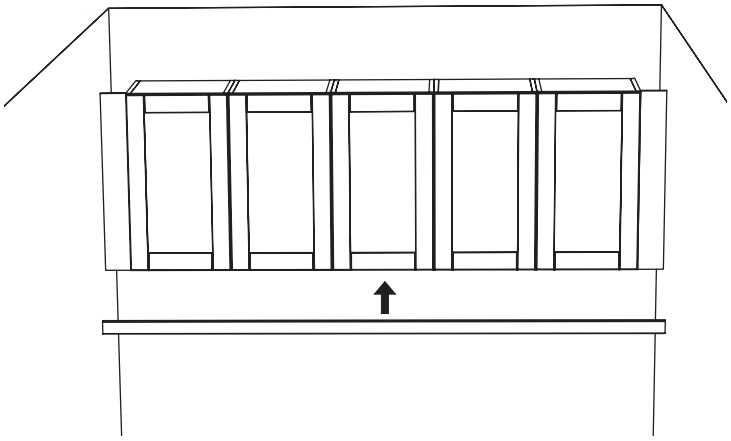

9

5 B

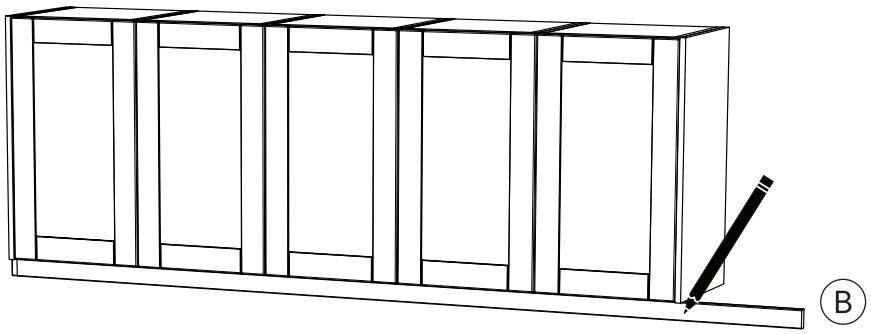


6 B

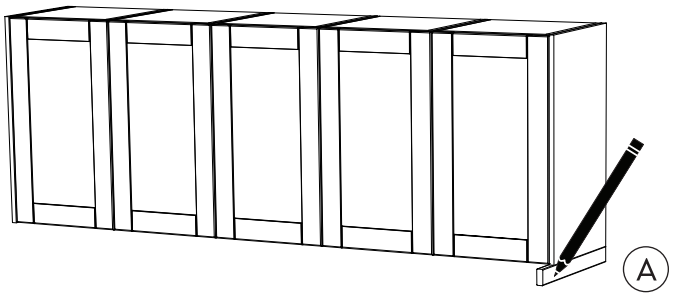

7 B

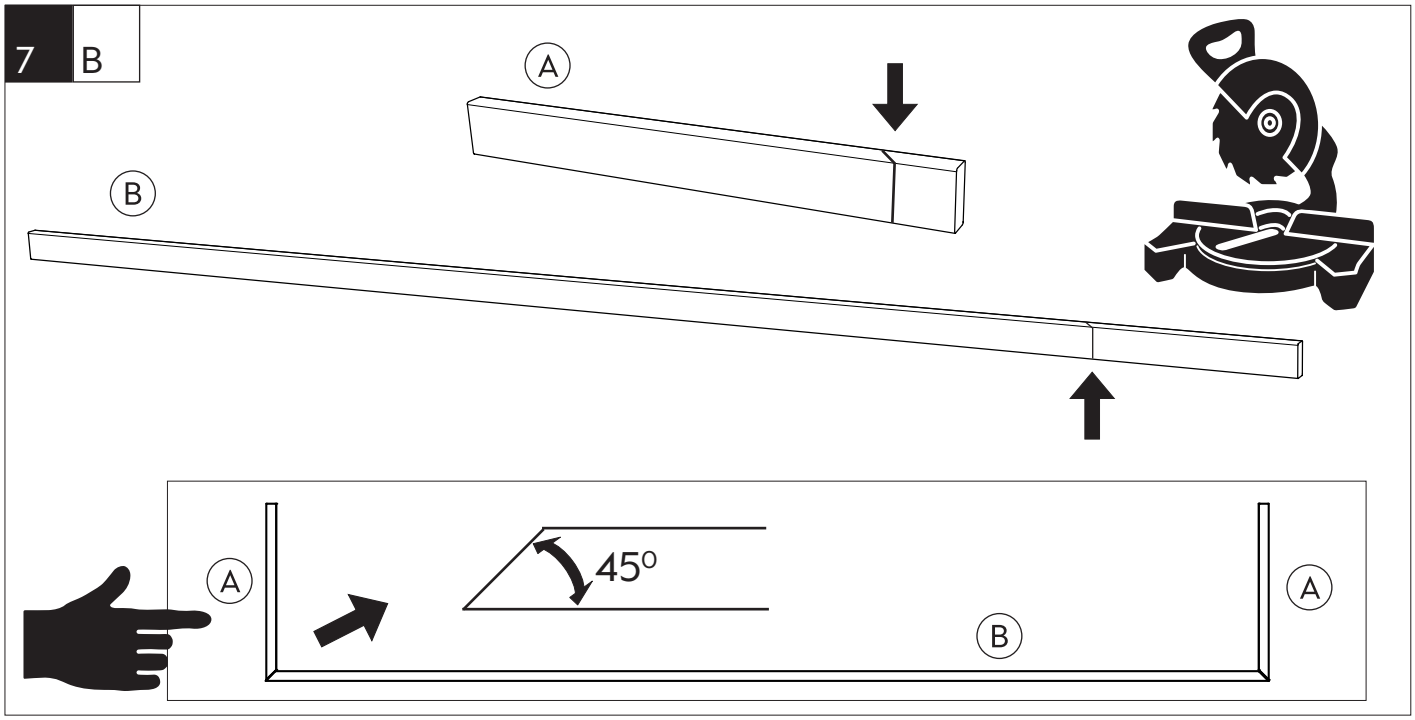


8 B

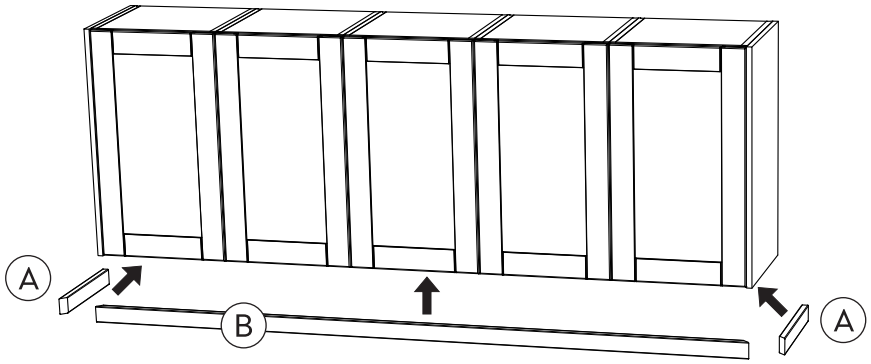


9 A B

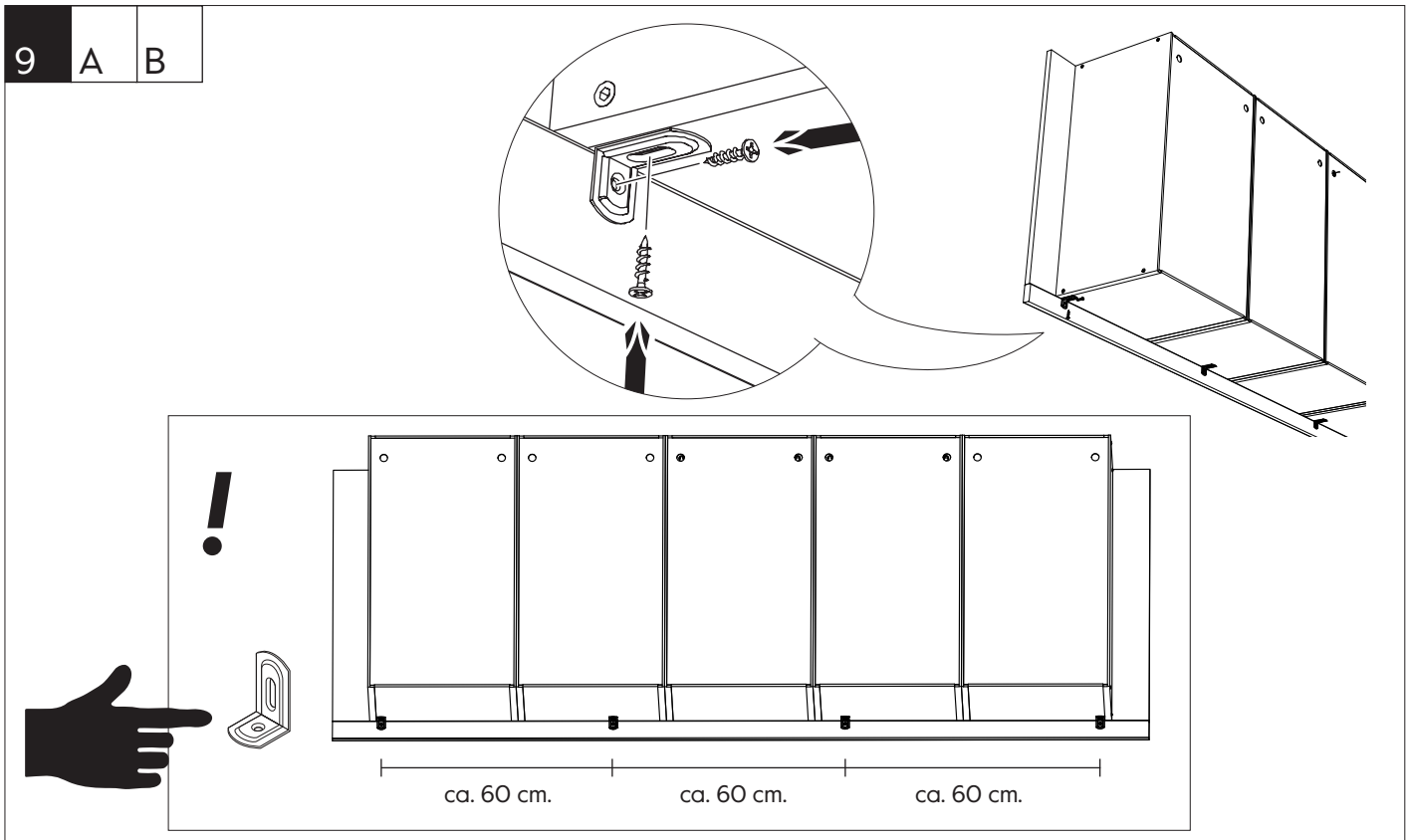

SE **Takanslutning**

DK **Toplist**

NO **Takforing**

FI **Ylätäytteet**

EN **Ceiling moulding**

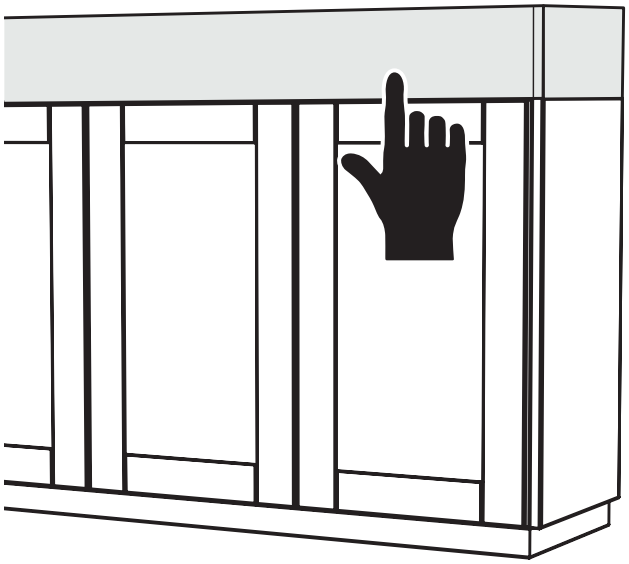

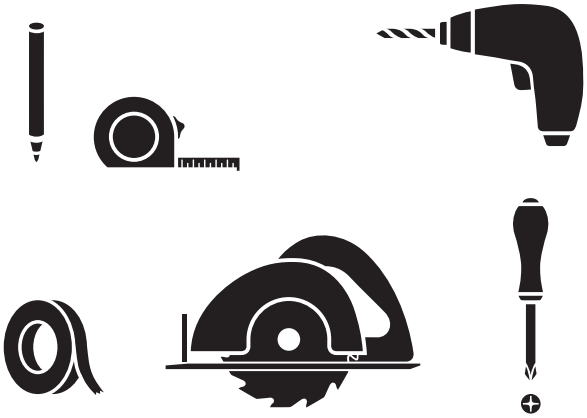

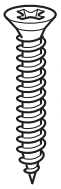

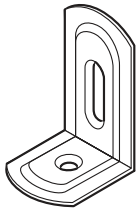

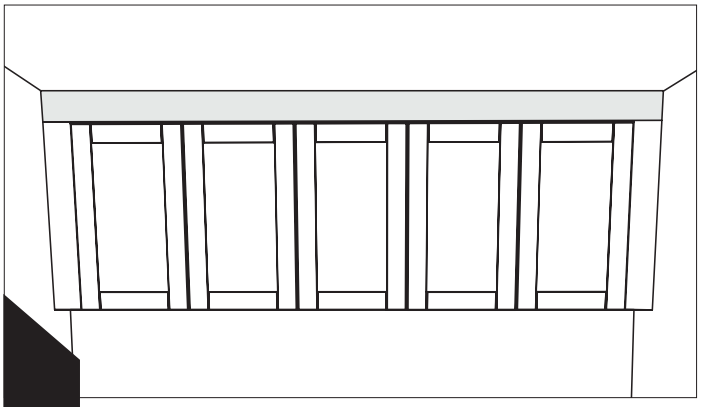

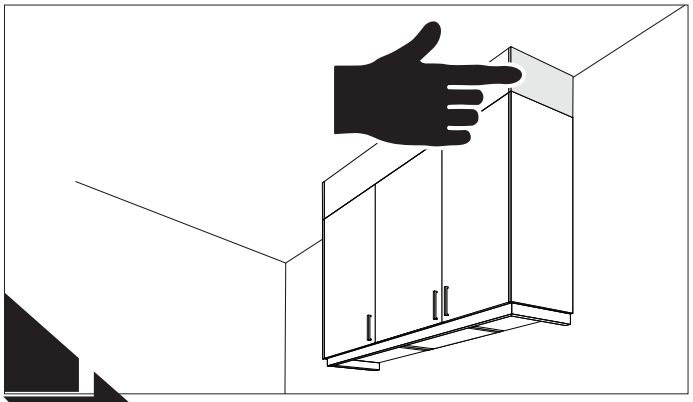

1

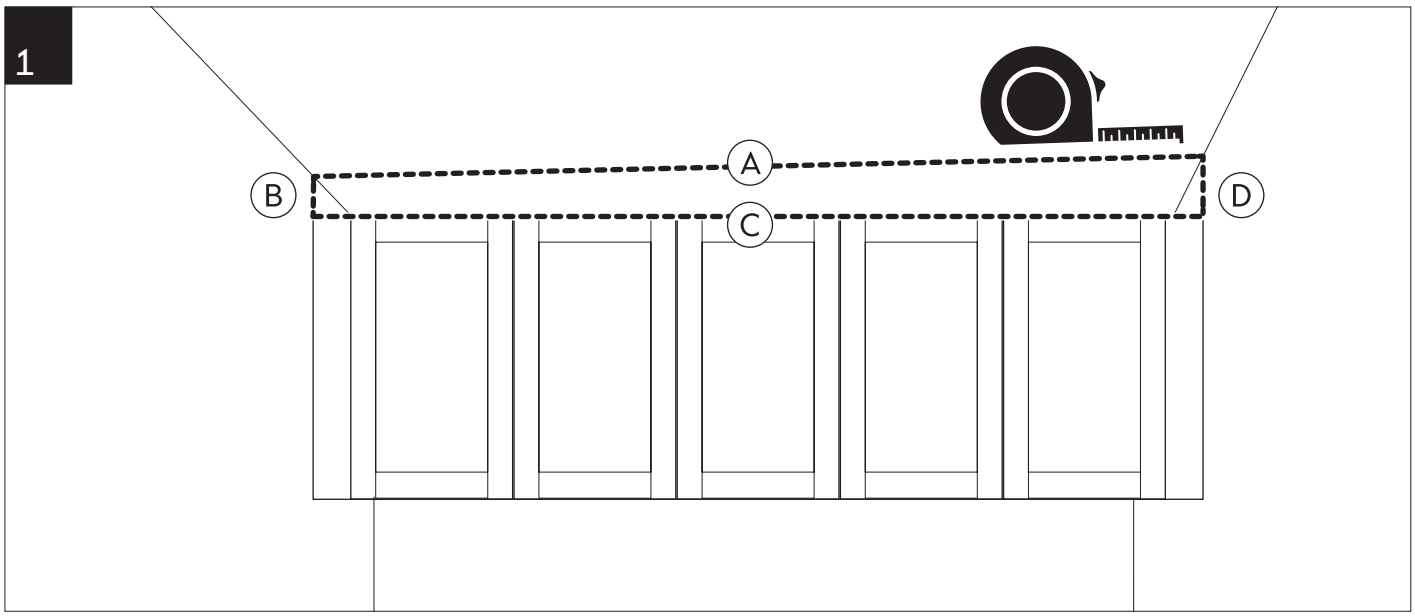


2

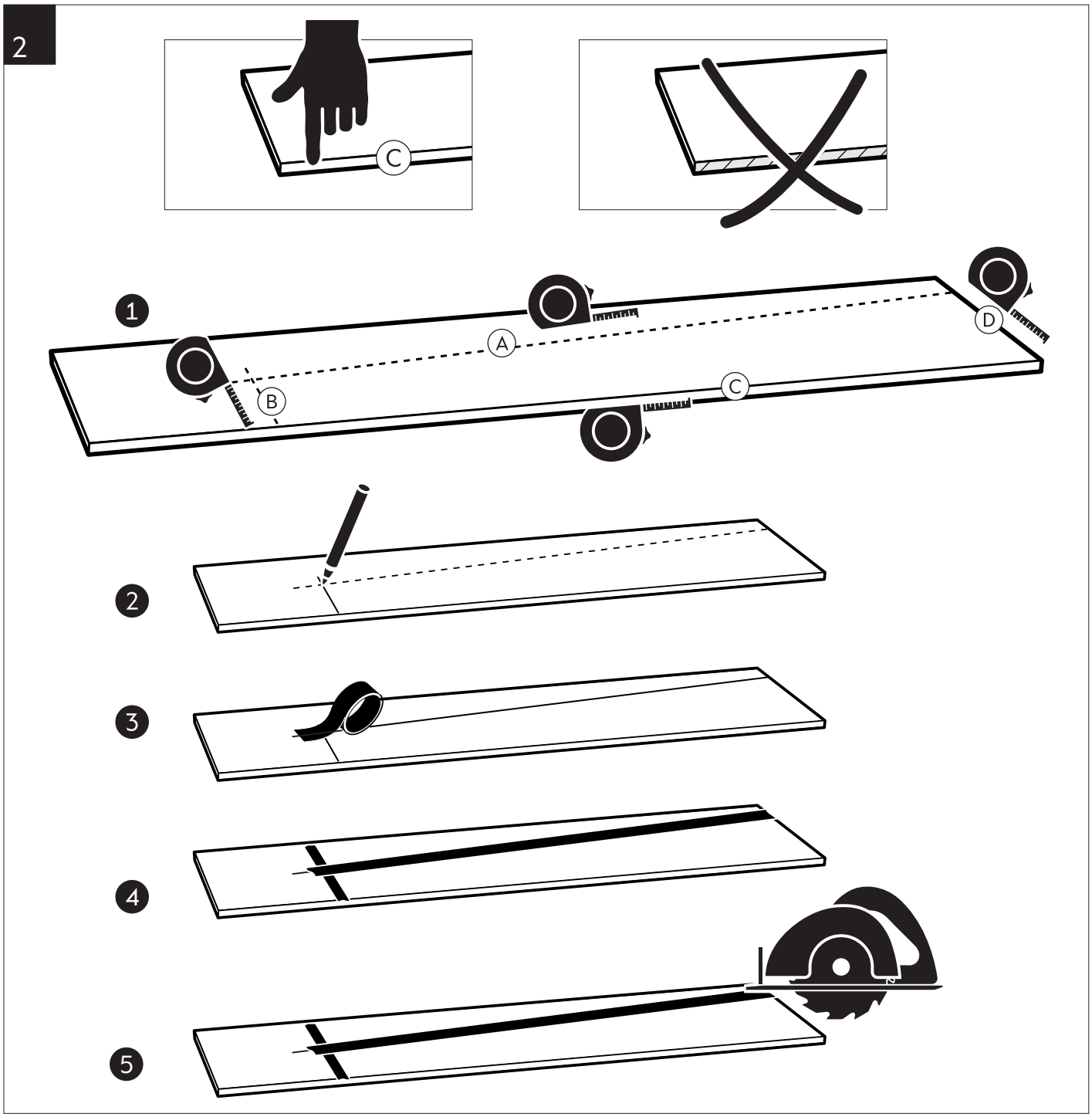

3

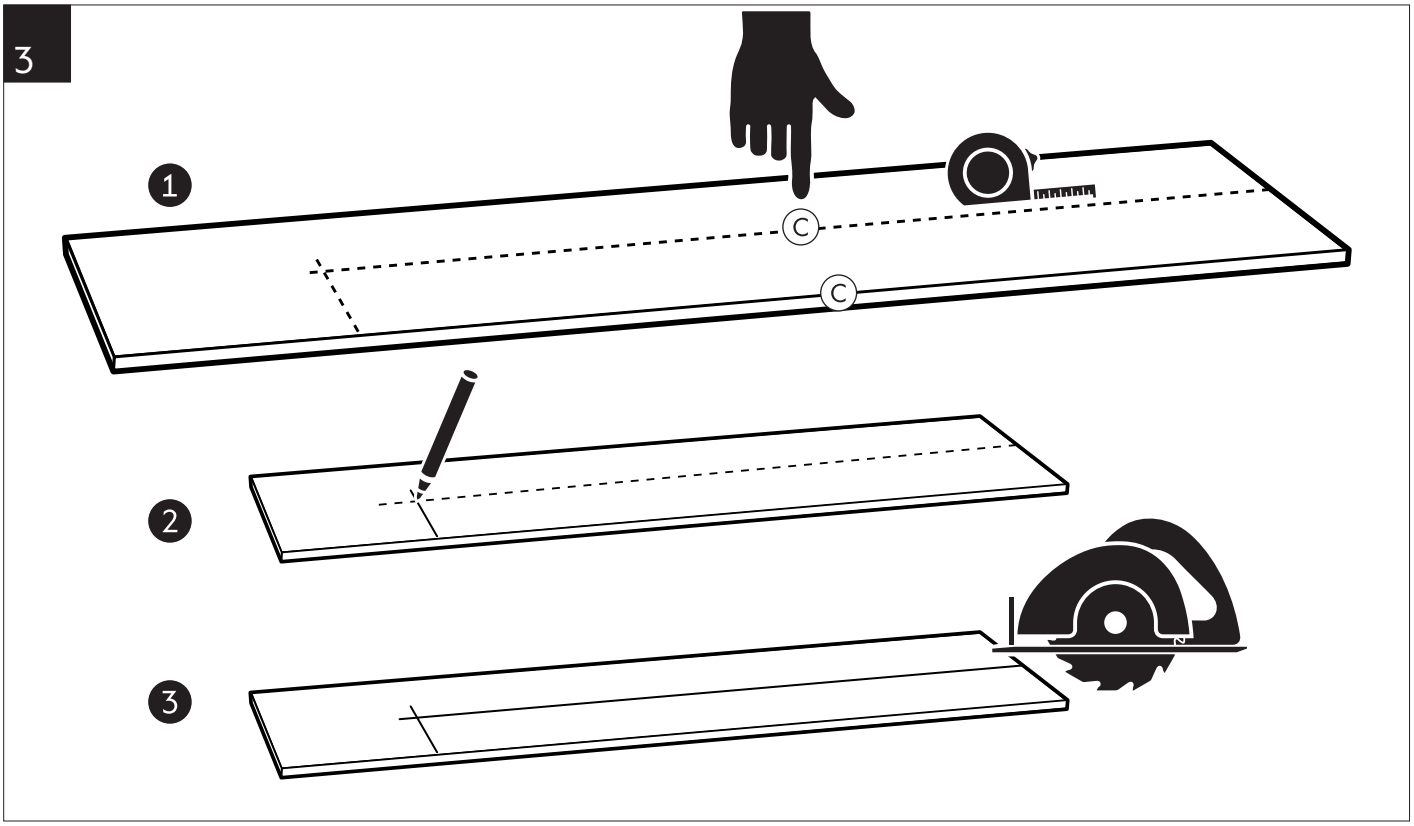


4

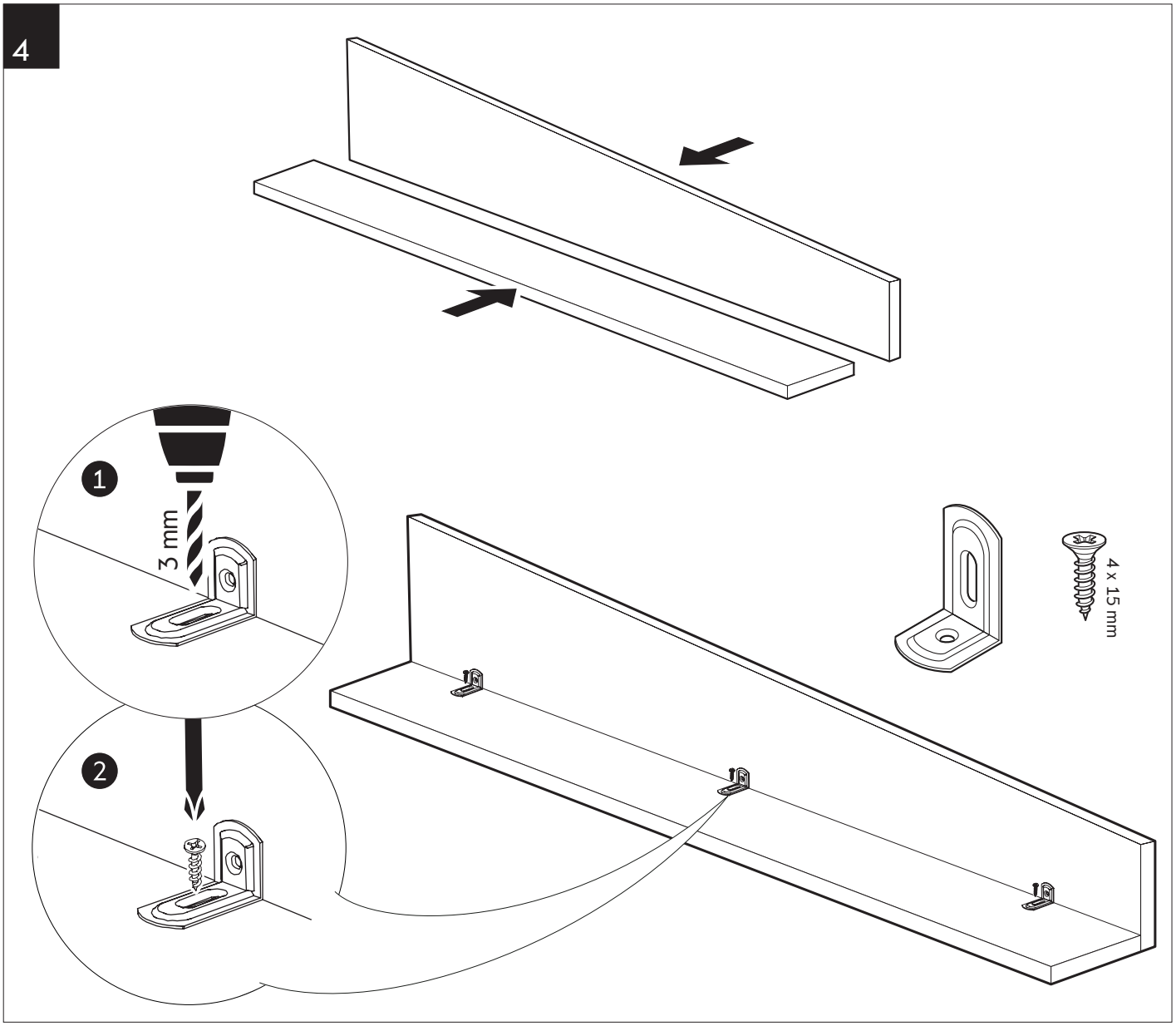

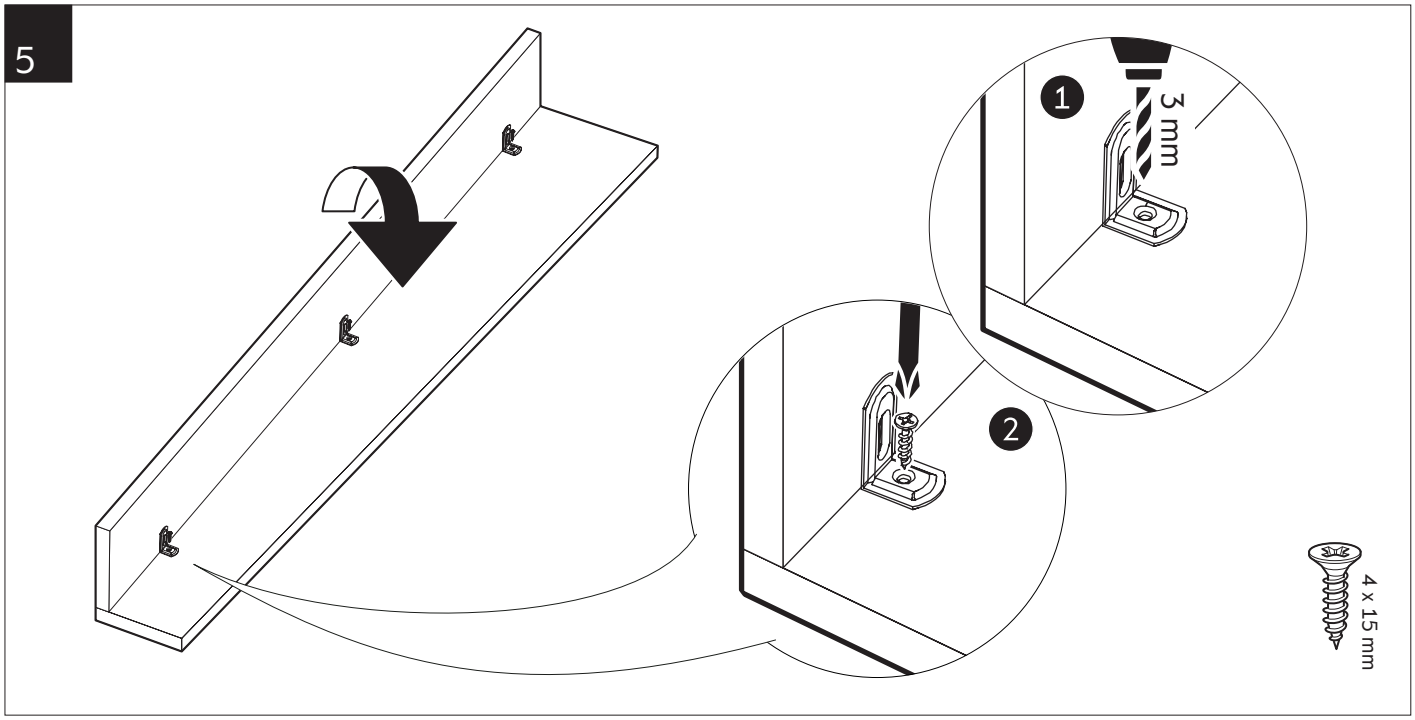
5
1
3 mm
2
4 x 15 mm

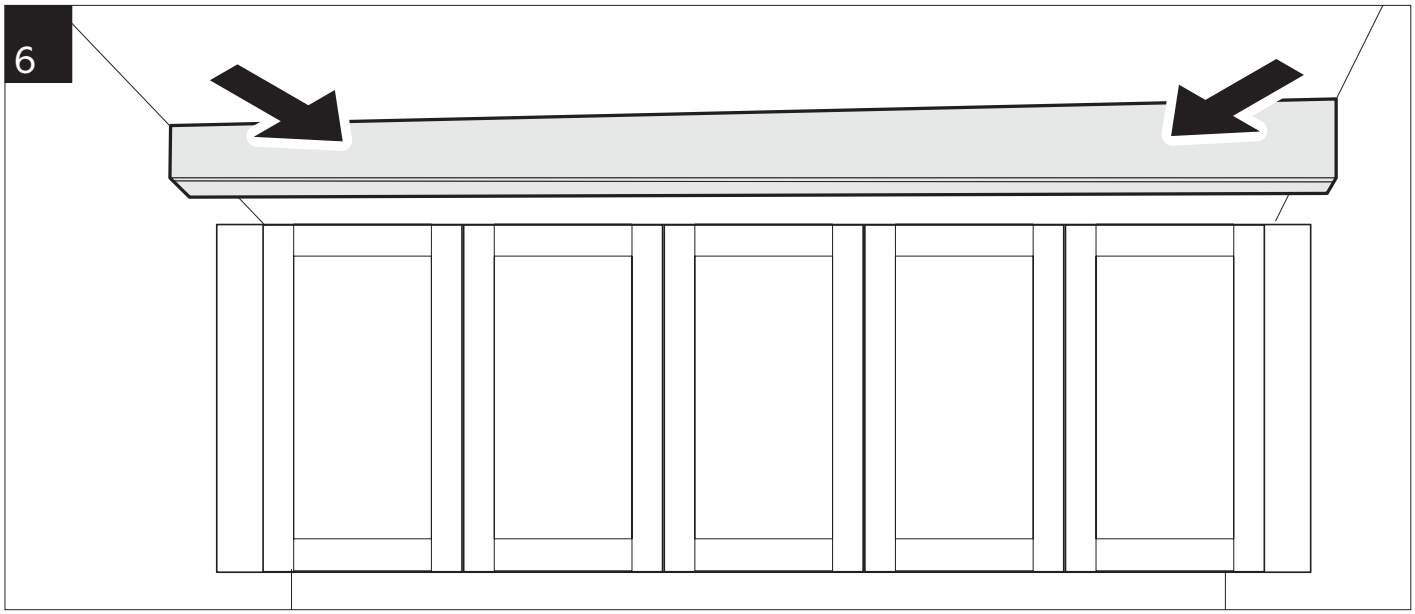
6

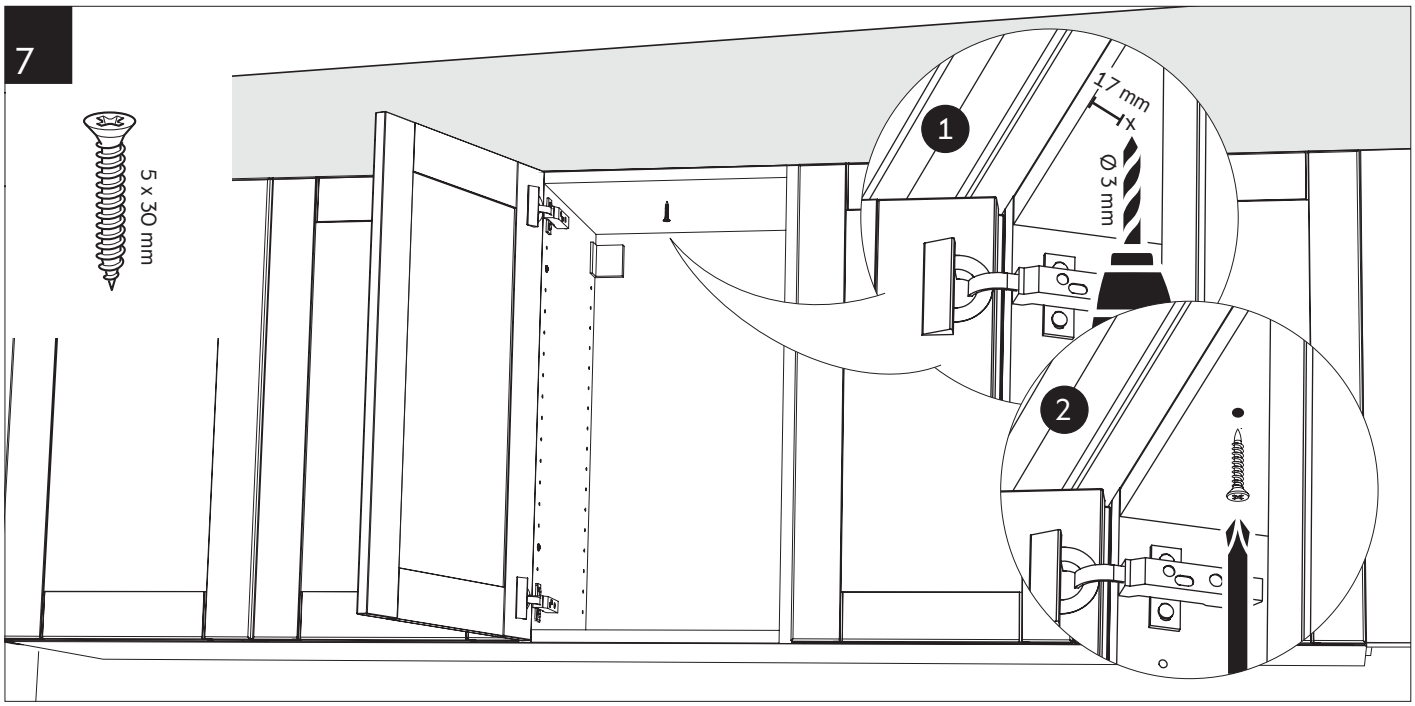
7
5 x 30 mm
1
17 mm
Ø 3 mm
2

7

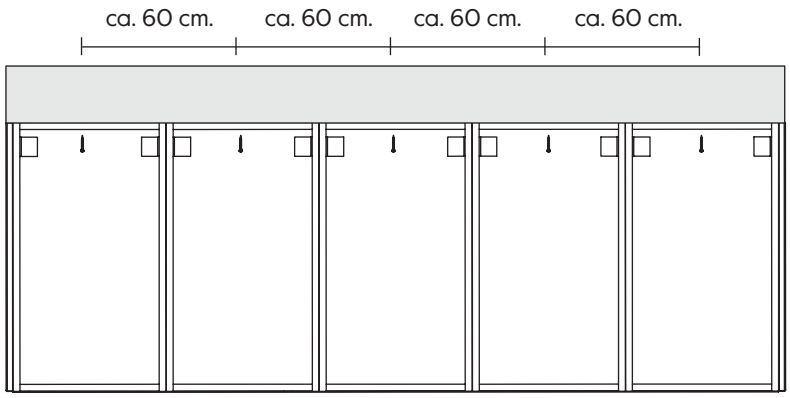


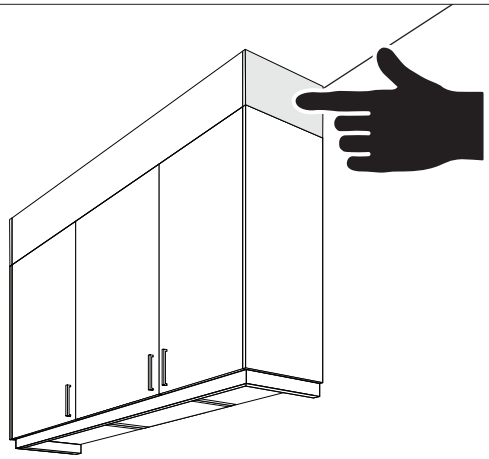

8

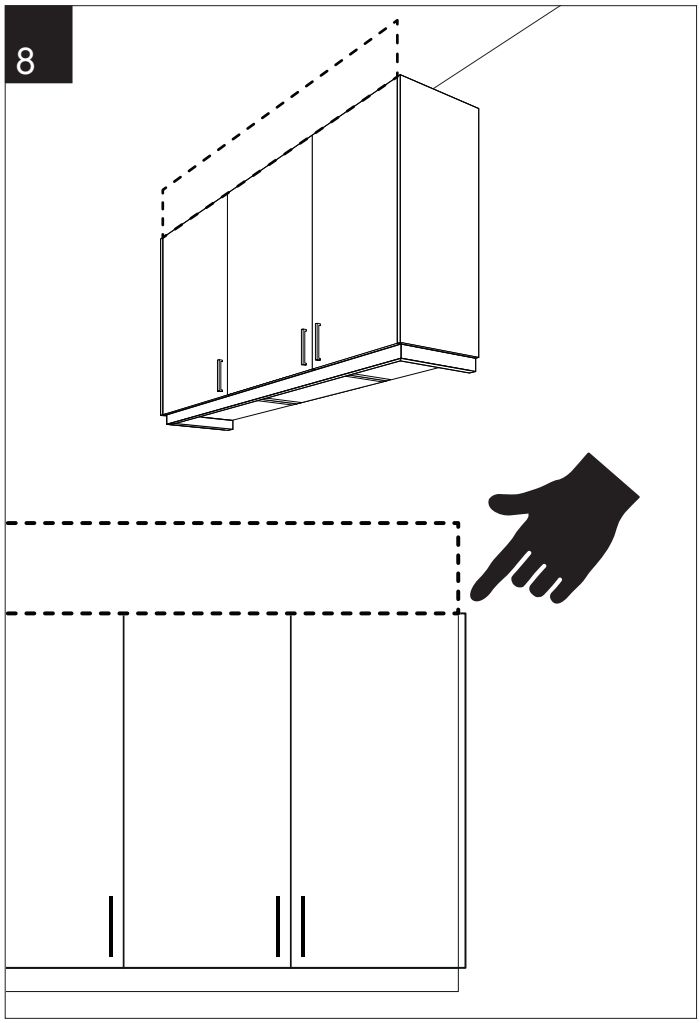

9

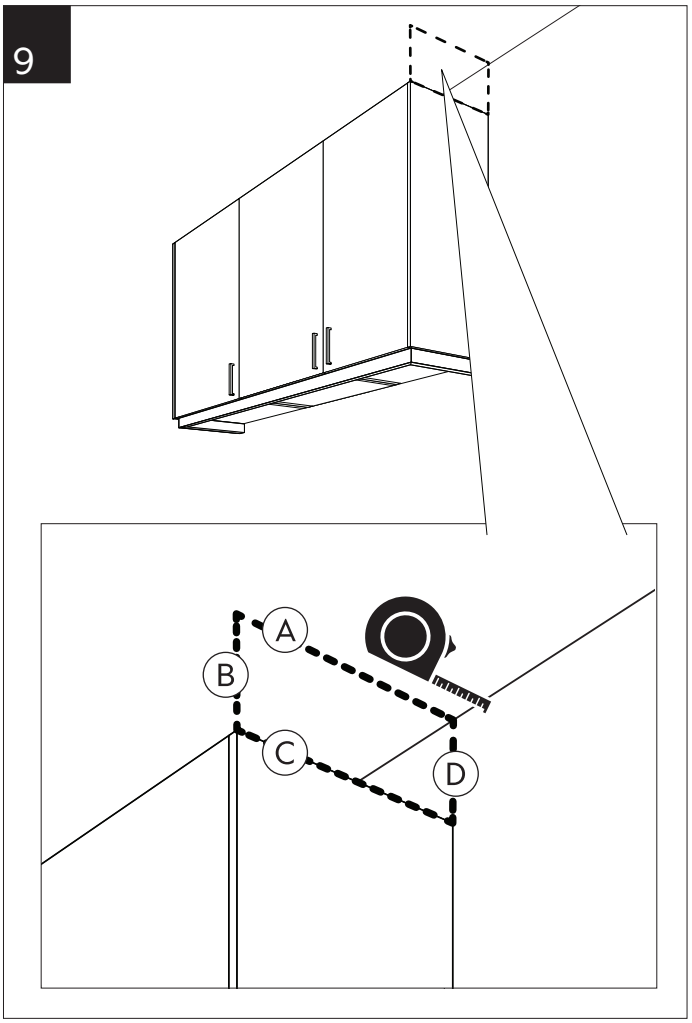

10

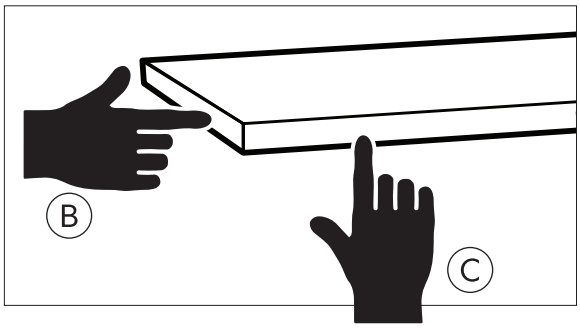


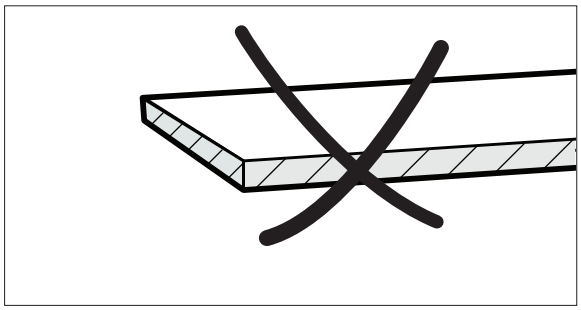

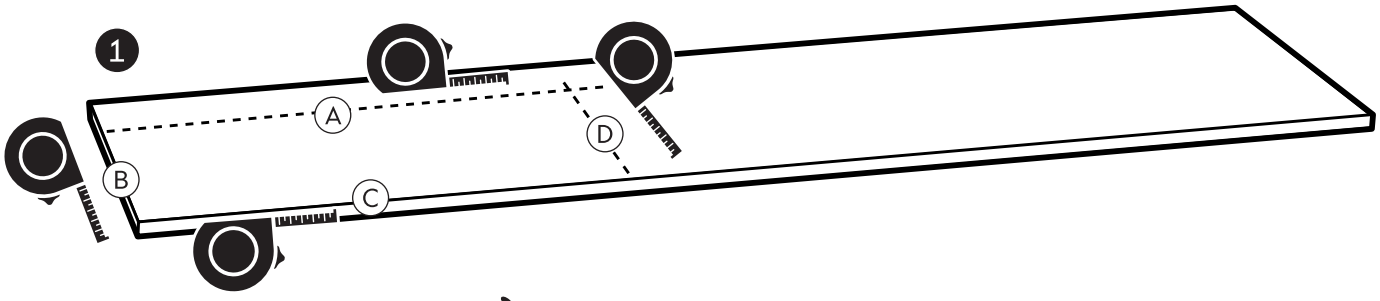


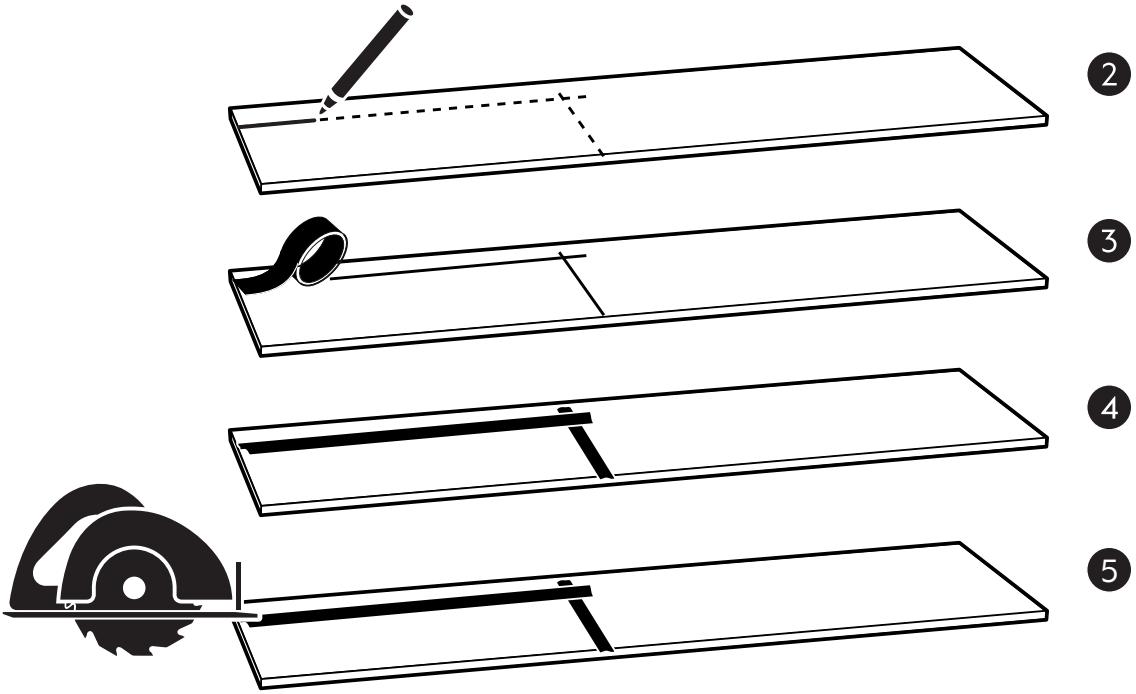


11

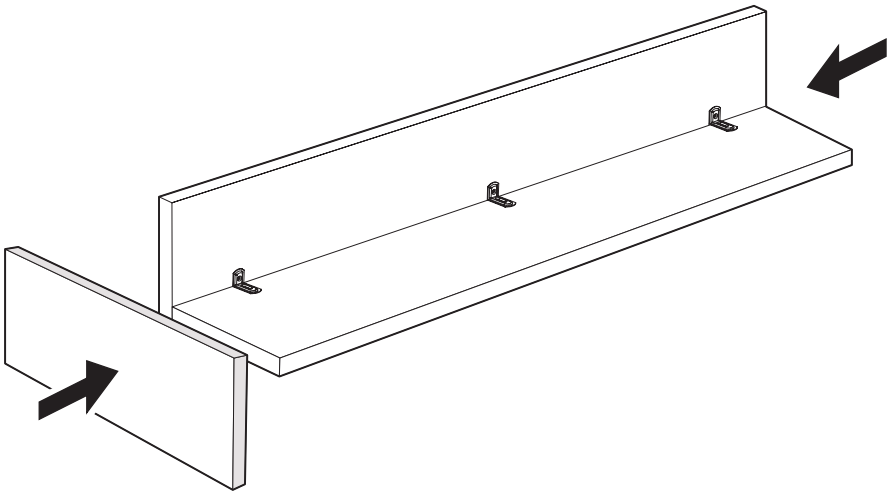

12

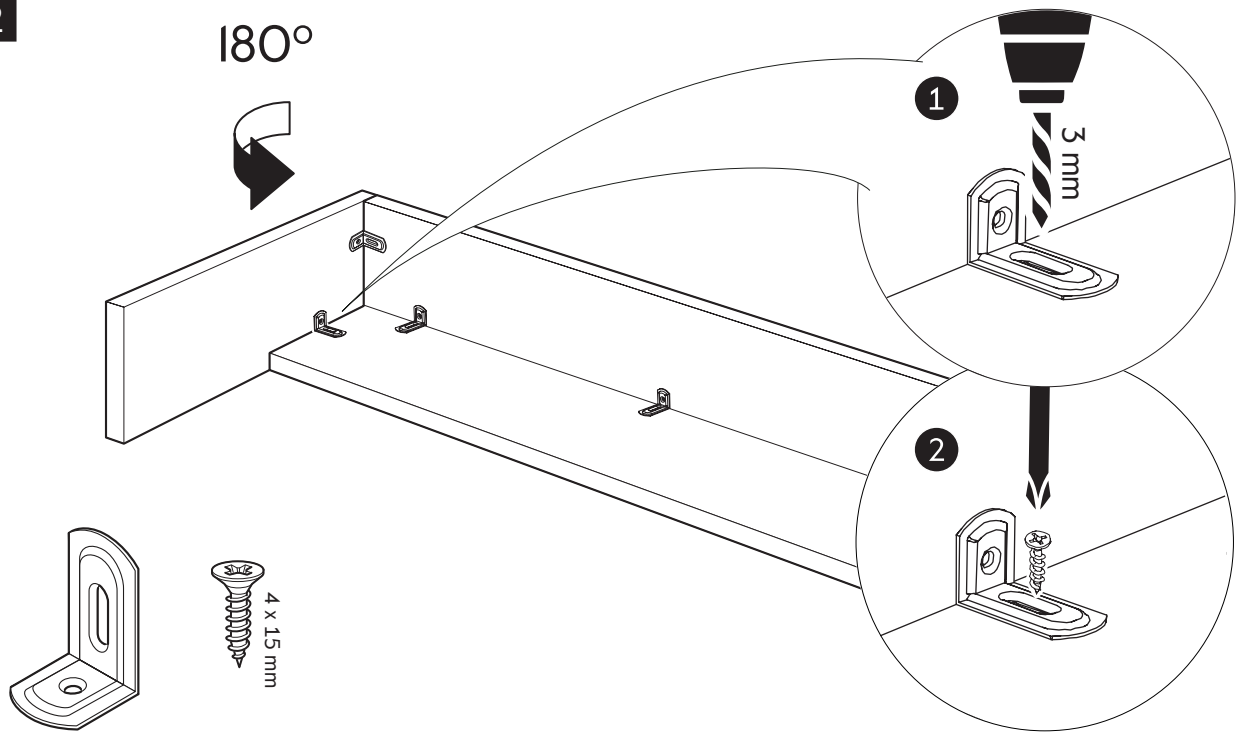


13

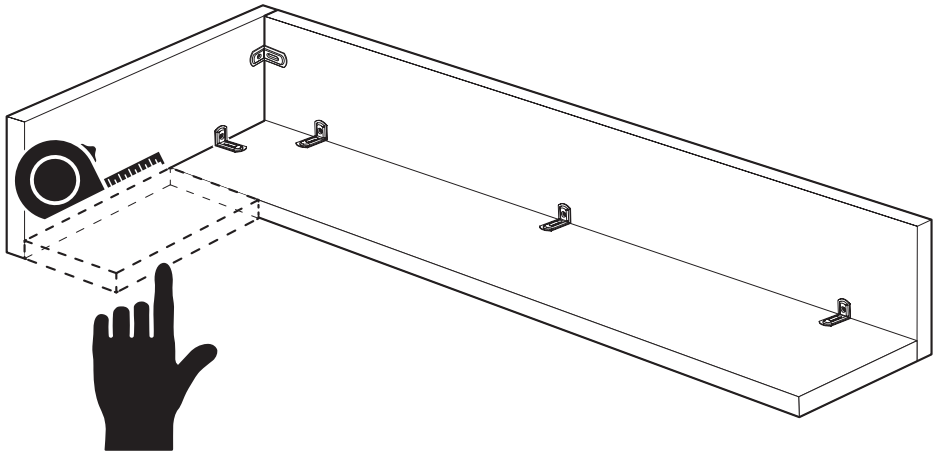

14

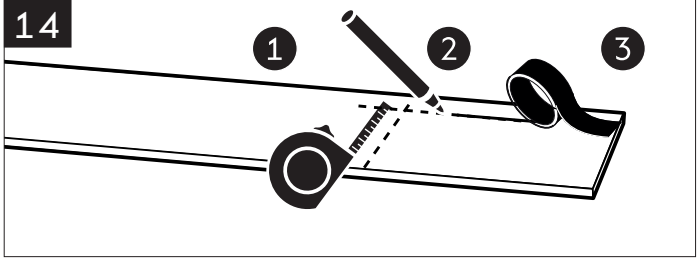


15

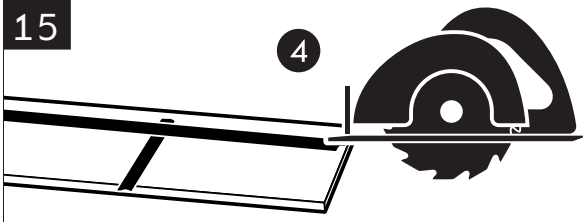


16

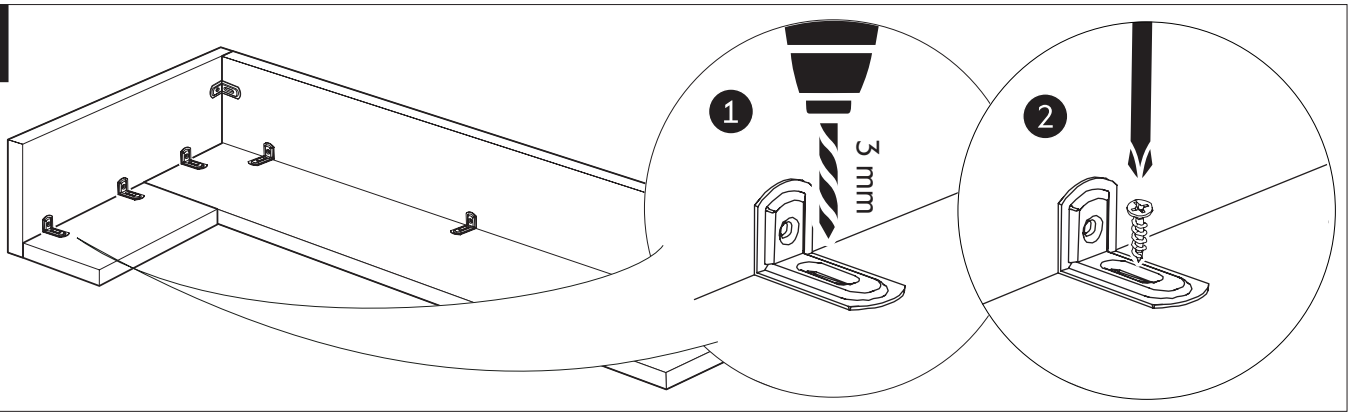

17

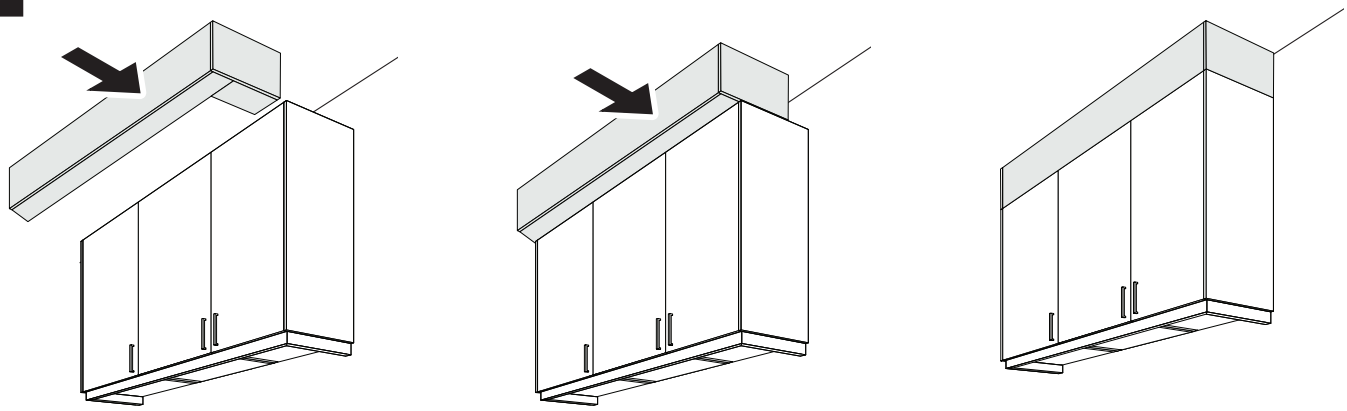

18

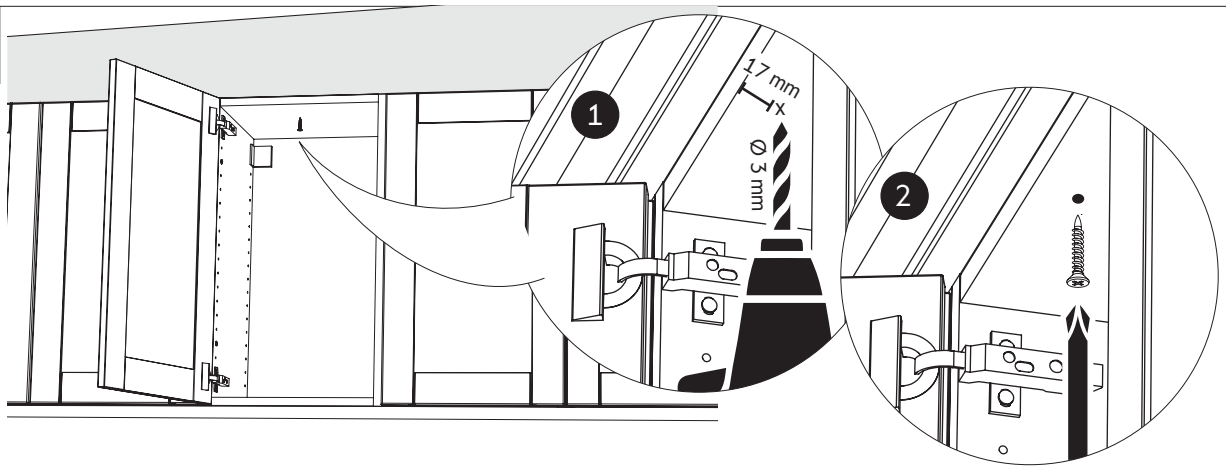


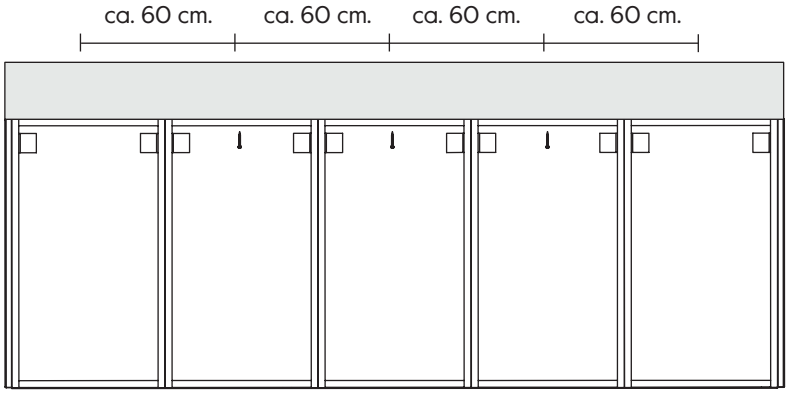


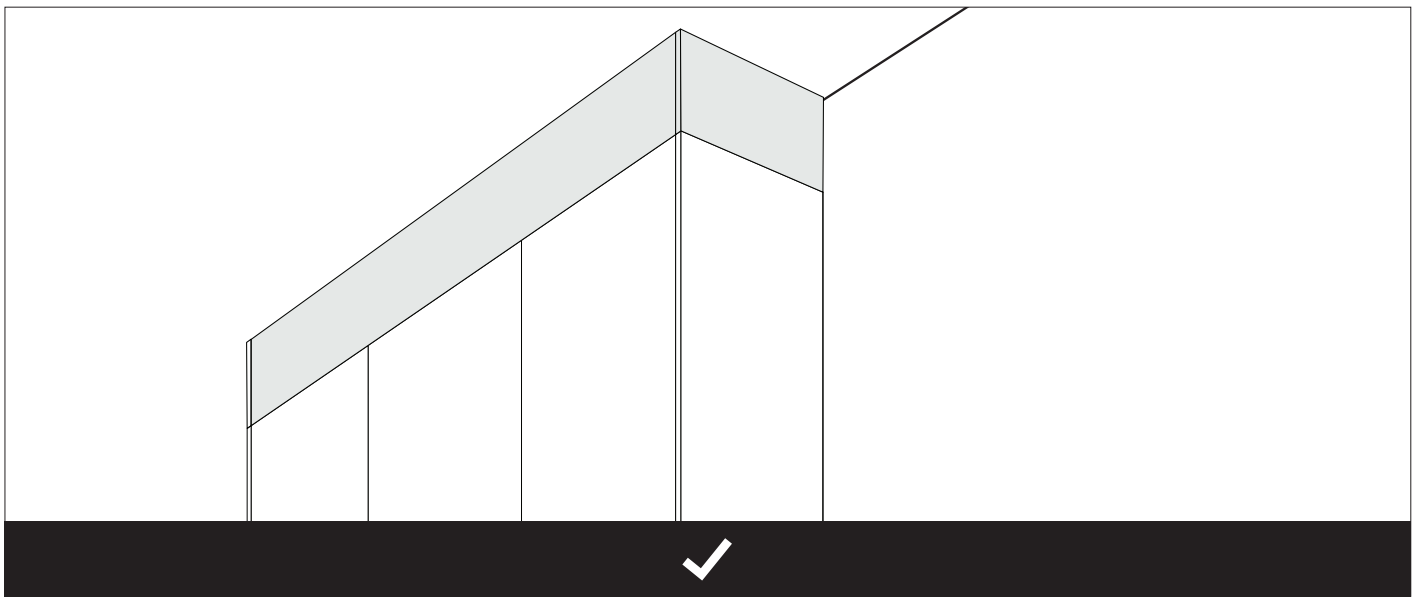

SE **Krönlist**

DK **Topliste**

NO **Kronlist**

FI **Koristelista**

EN **Crown molding**

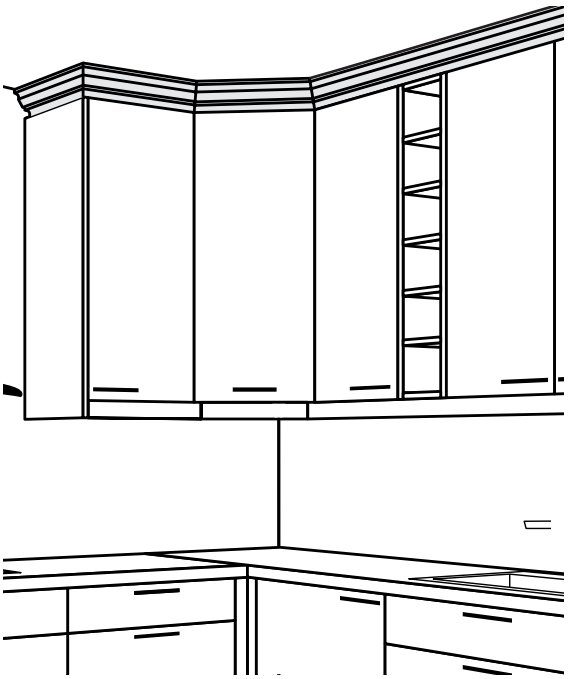

| | |
|---|---|
| E102220007XX | E102220003XX |

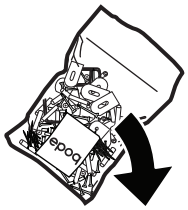

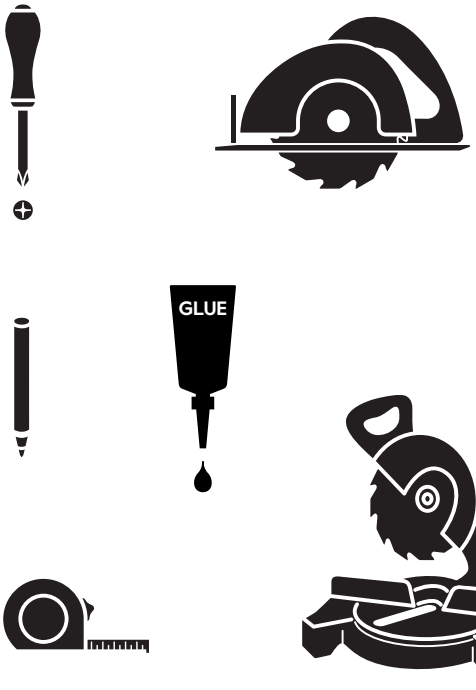


A

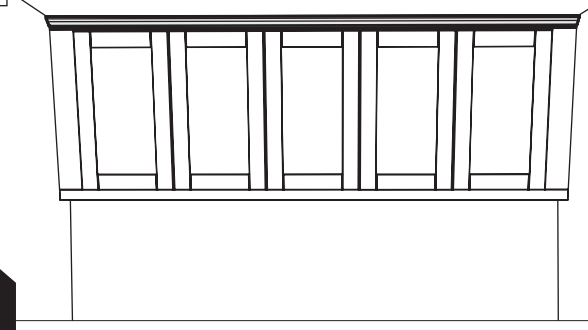

B

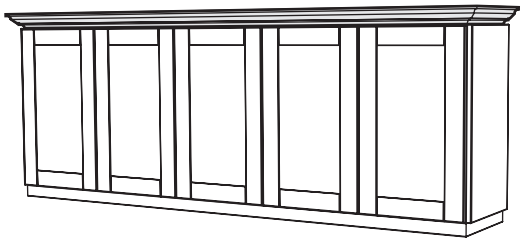

5

1 A

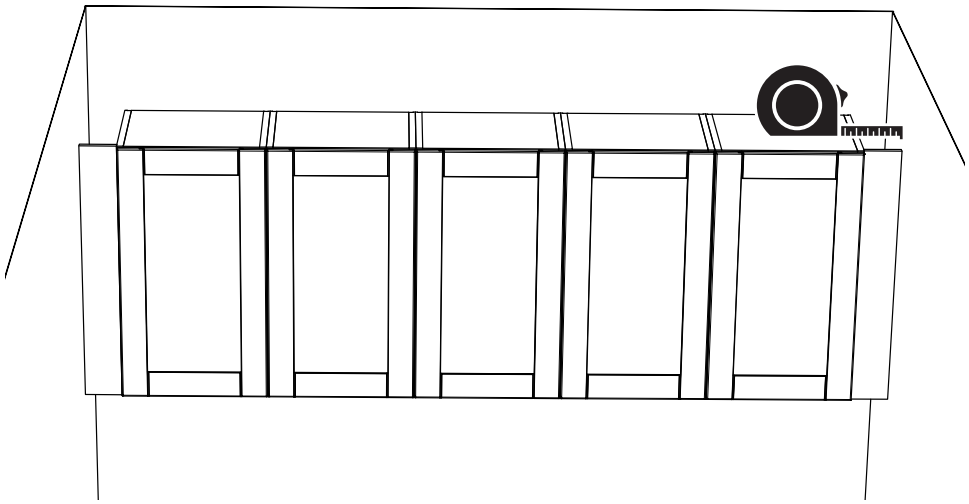

2 A

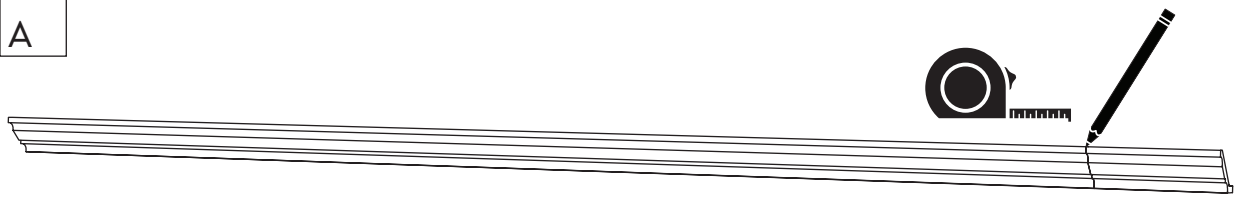

3 A

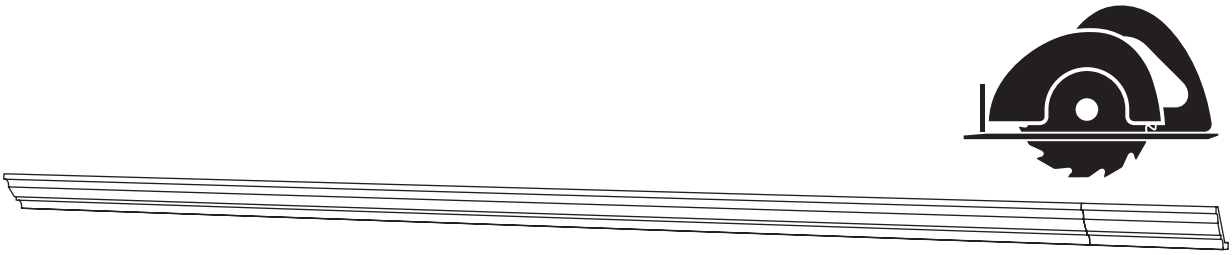

4 A

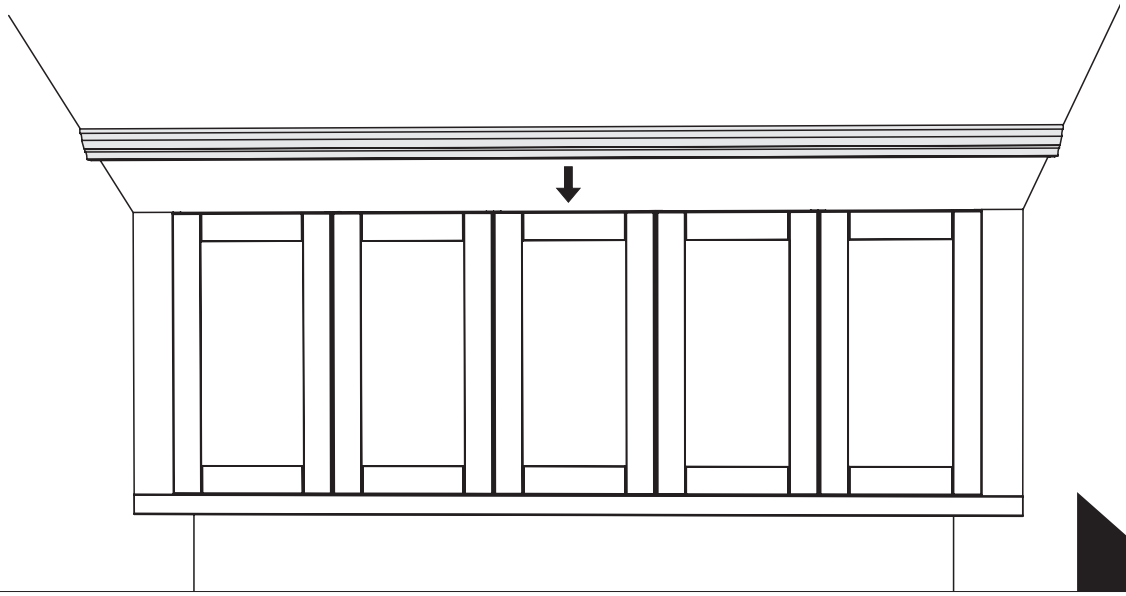

9

5 B

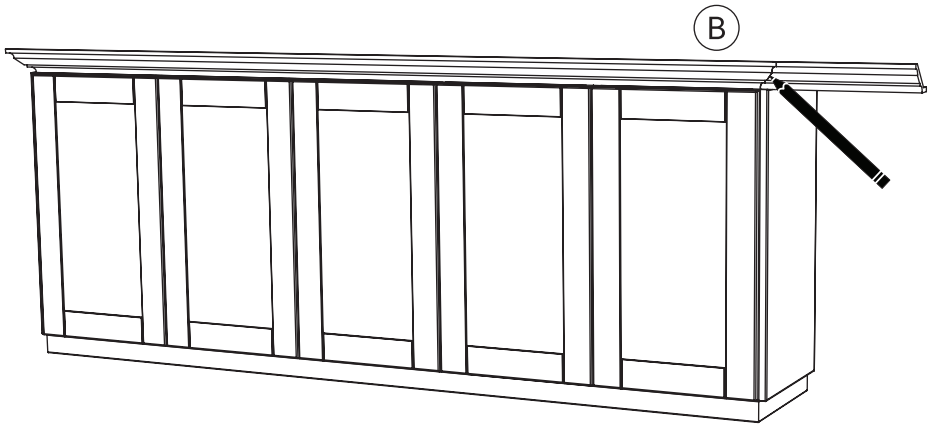


6 B

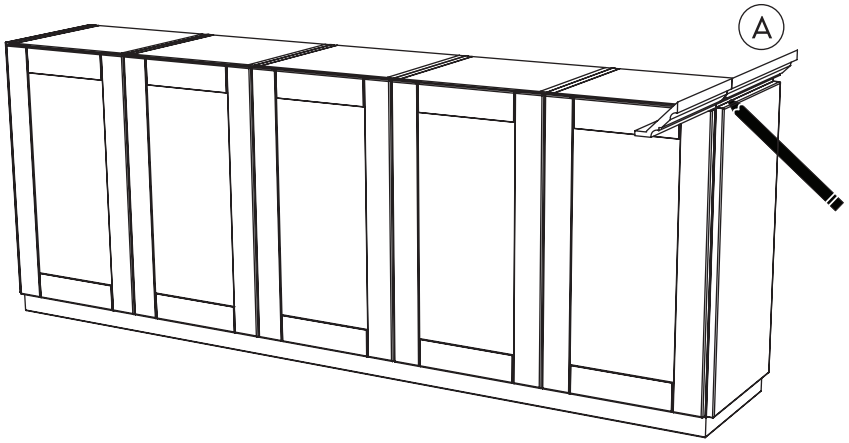


7 B

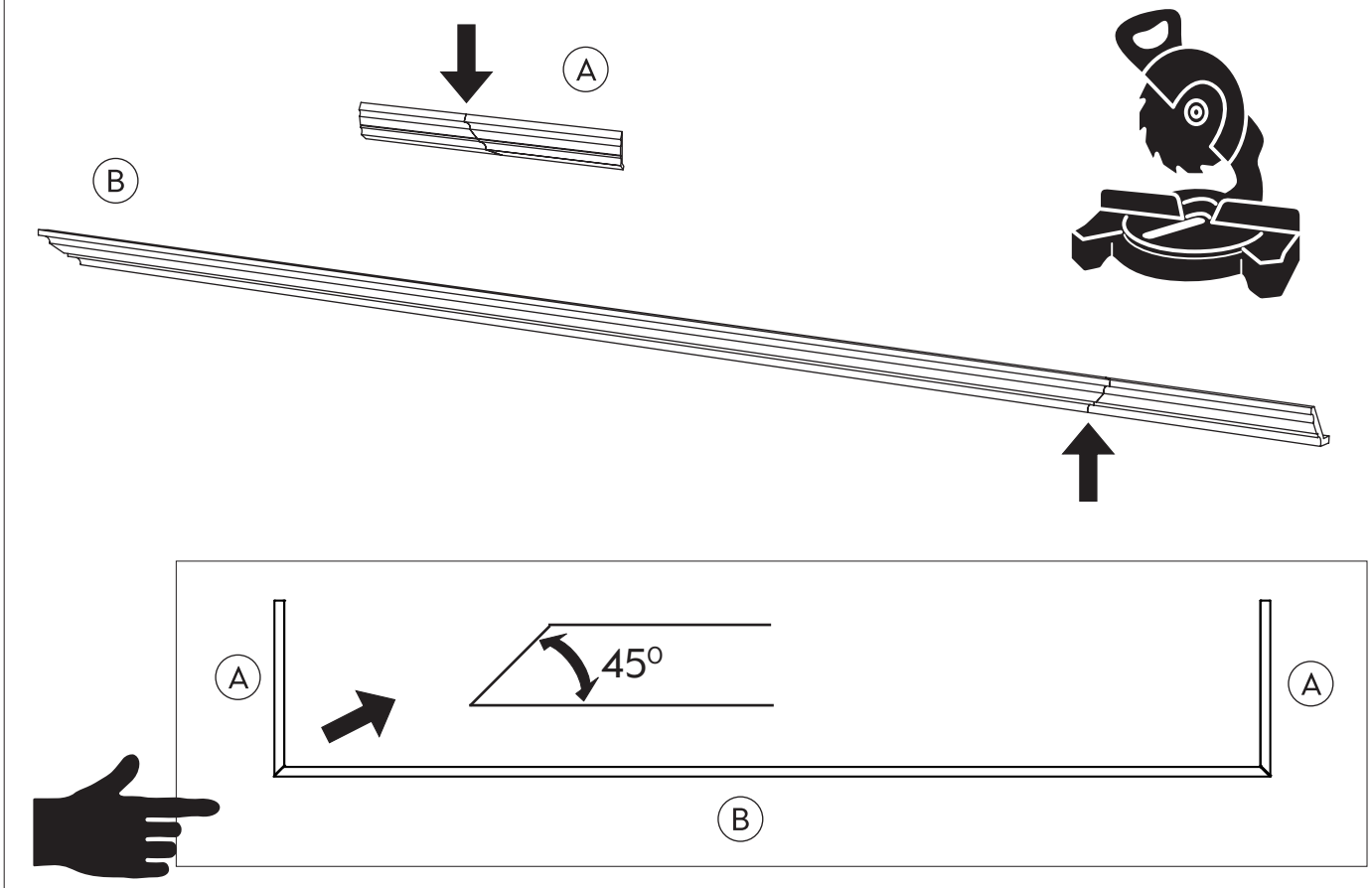

8 B

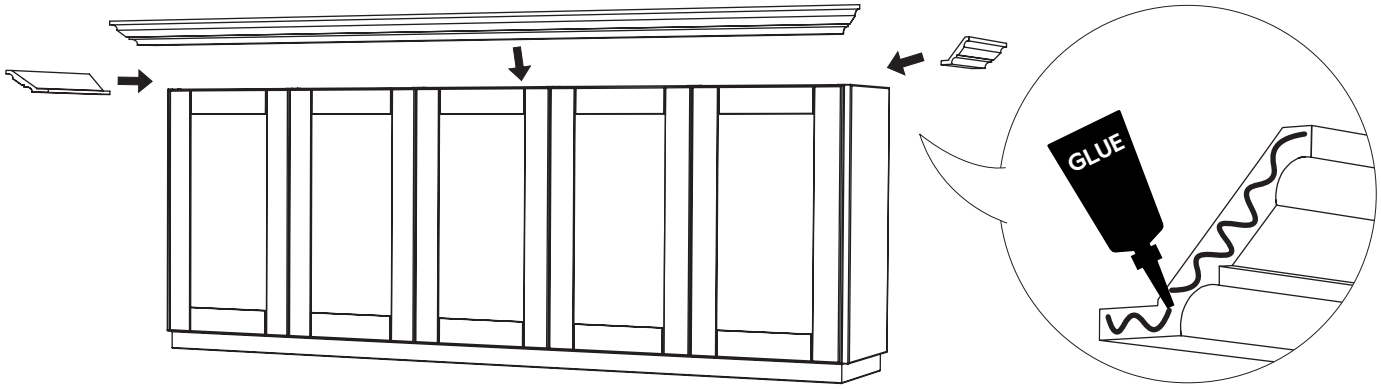


9 A B

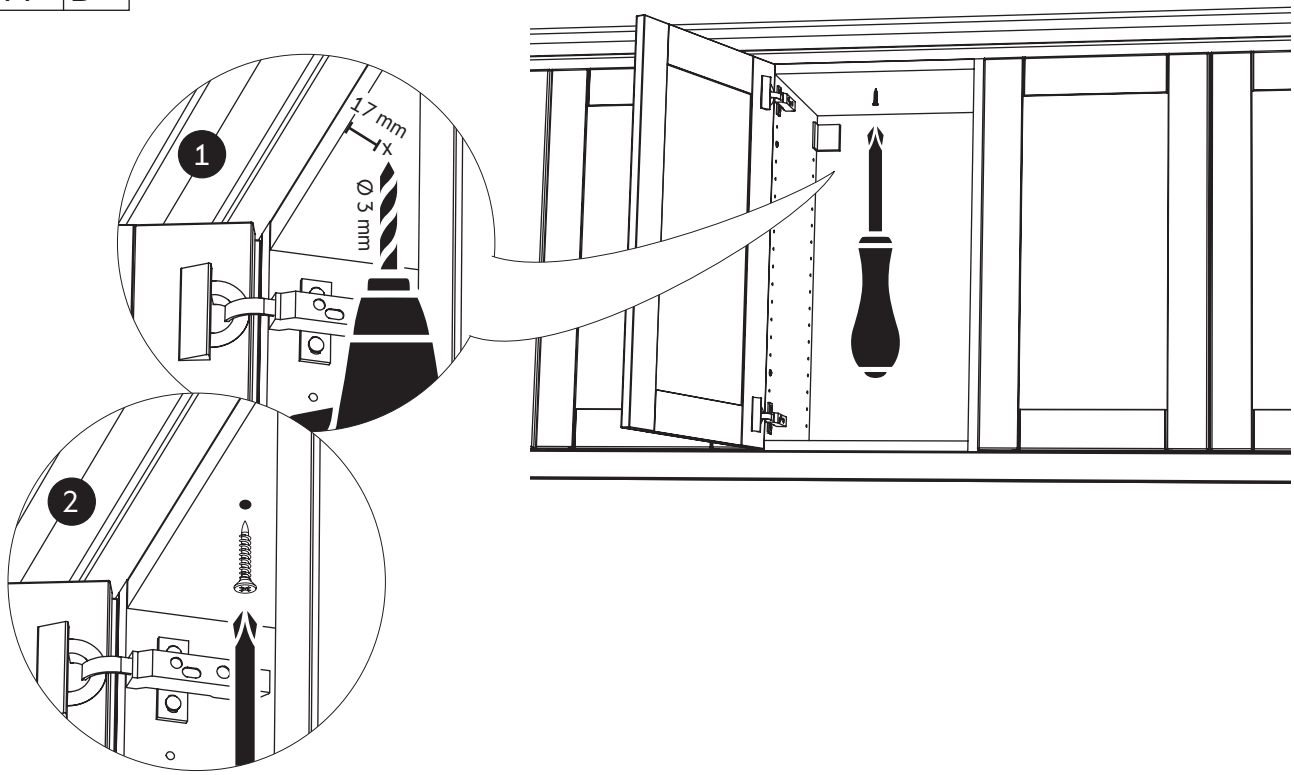


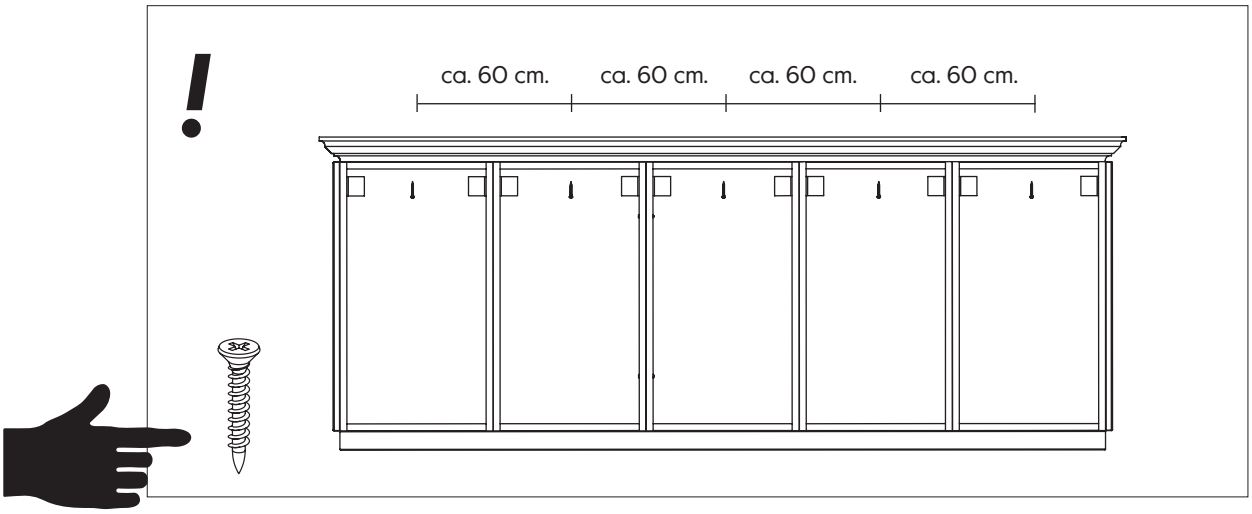

SE **Sockel**

DK **Sokkel**

NO **Sokkel**

FI **Sokkeli**

EN **Plinth**

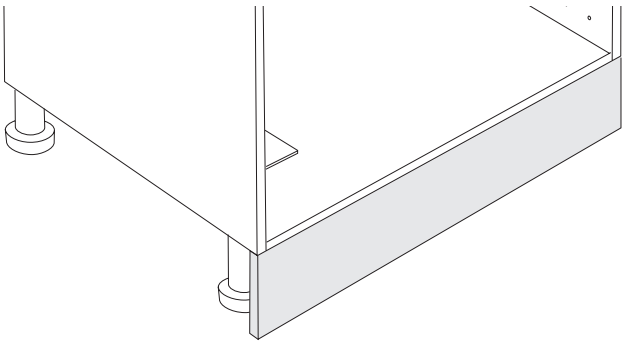

| | |
|---|---|
| E102246016xx | E102233016xx |
| 200x16 | 233x16 |

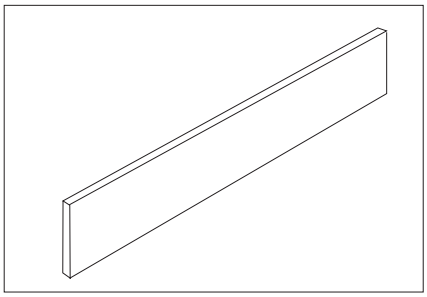

E11000030109

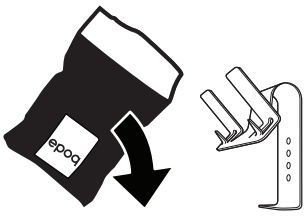

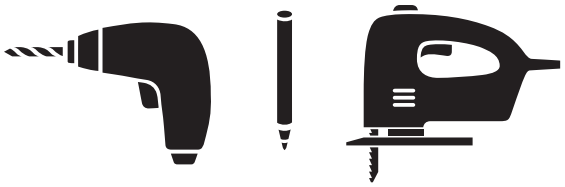

1

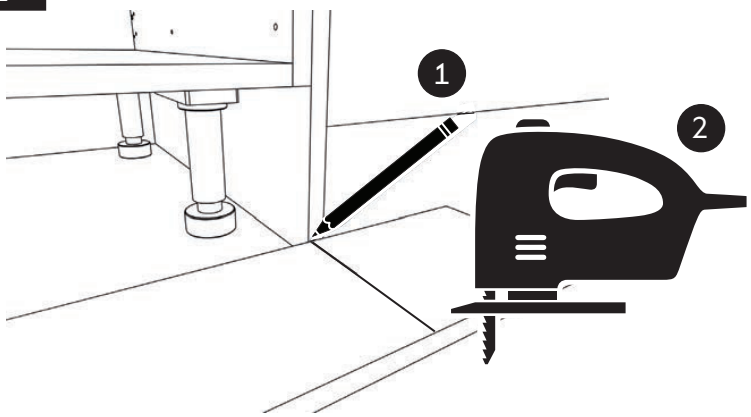


2

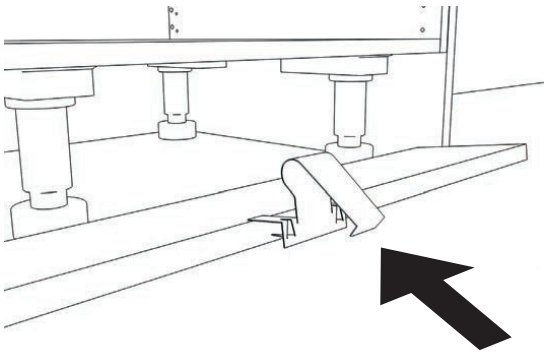

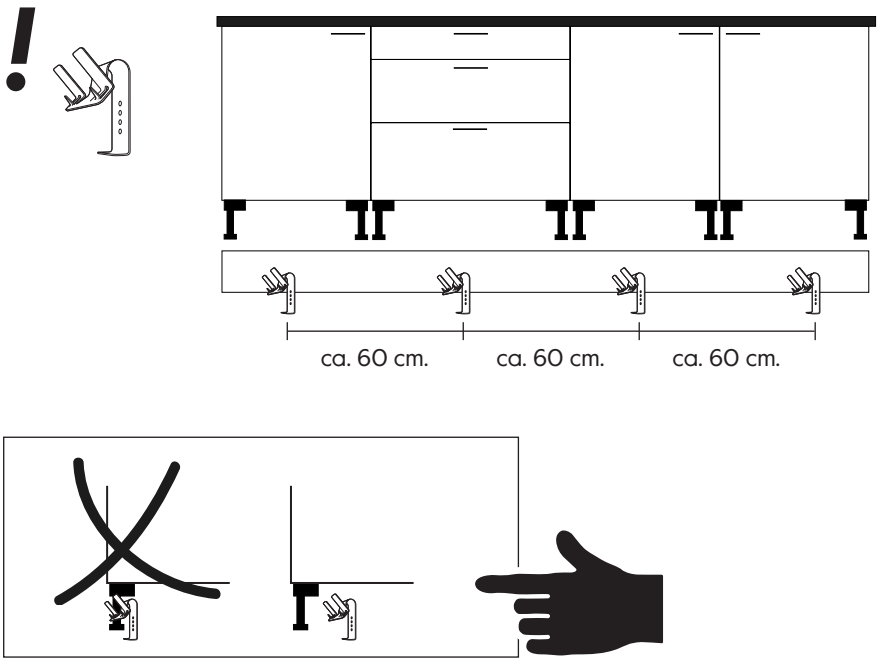


3

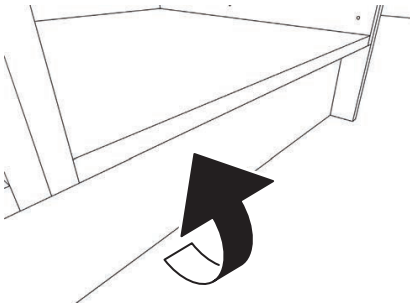

SE **Ventilationsgaller**

DK **Ventilationsriste**

NO **Lufterist**

FI **Ilmanvaihtoritilä**

EN **Ventilation grille**

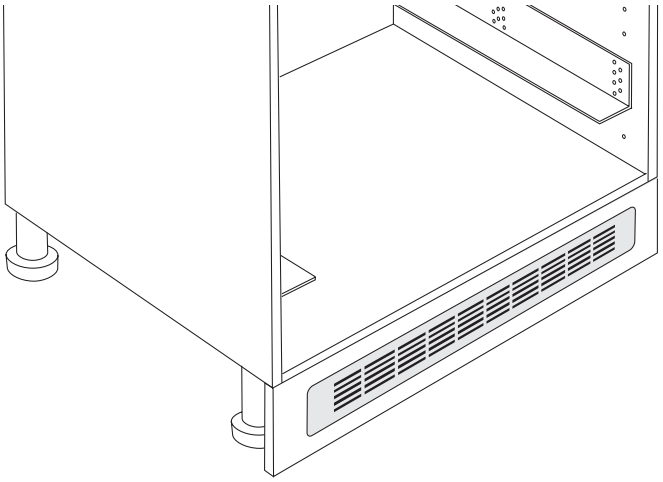

| | | |
|---|---|---|
| E10900020106 | E10900020163 | E10900020109 |

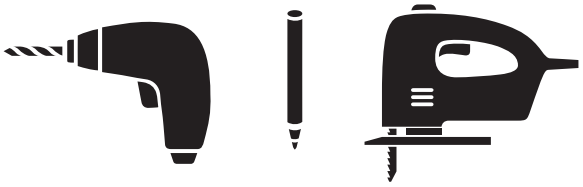

1

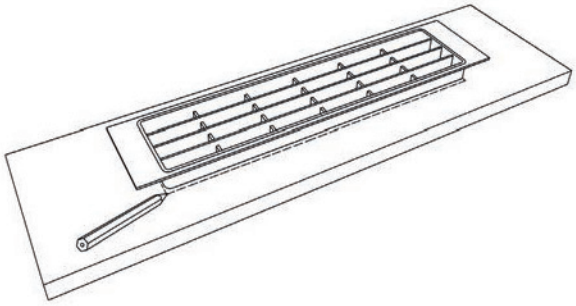

2

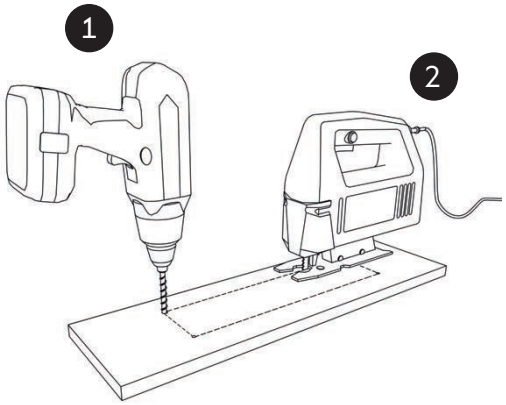


3

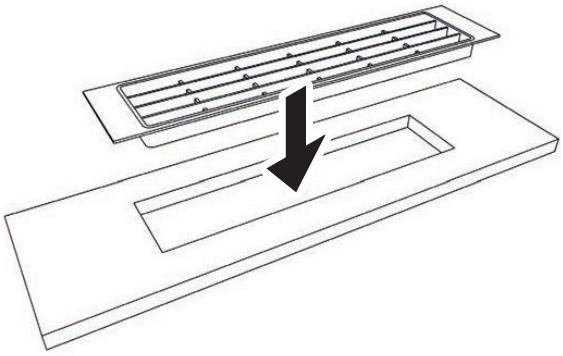

4

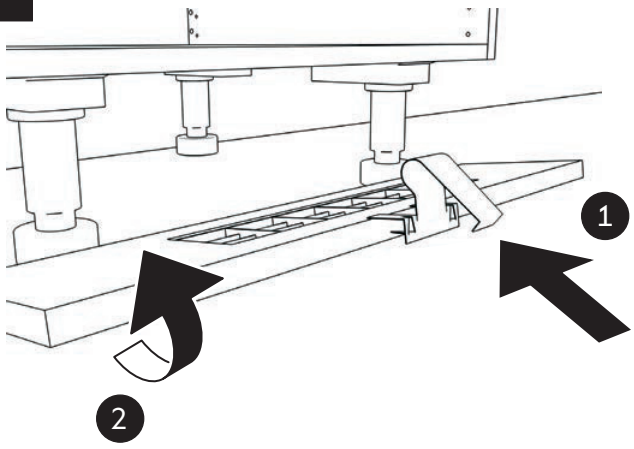

**SE** **Vinkeljärn til högskåp för integrerad vitvara**

**DK** **Vinkelbeslag for højskab til integreret hvidevarer**

**NO** **Vinkeljern til høyskap for integrerte hvitevarer**

**FI** **Kulmarauta integroitaville kodinkoneille**

**EN** **L-profile for tall unit for integrated appliances**

E10900010263

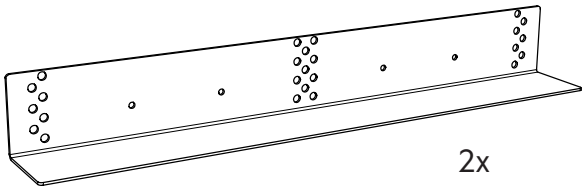


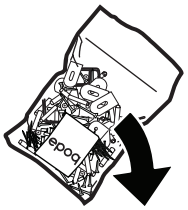

8x 6 x 13 mm

12x 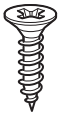 4 x 15 mm

1

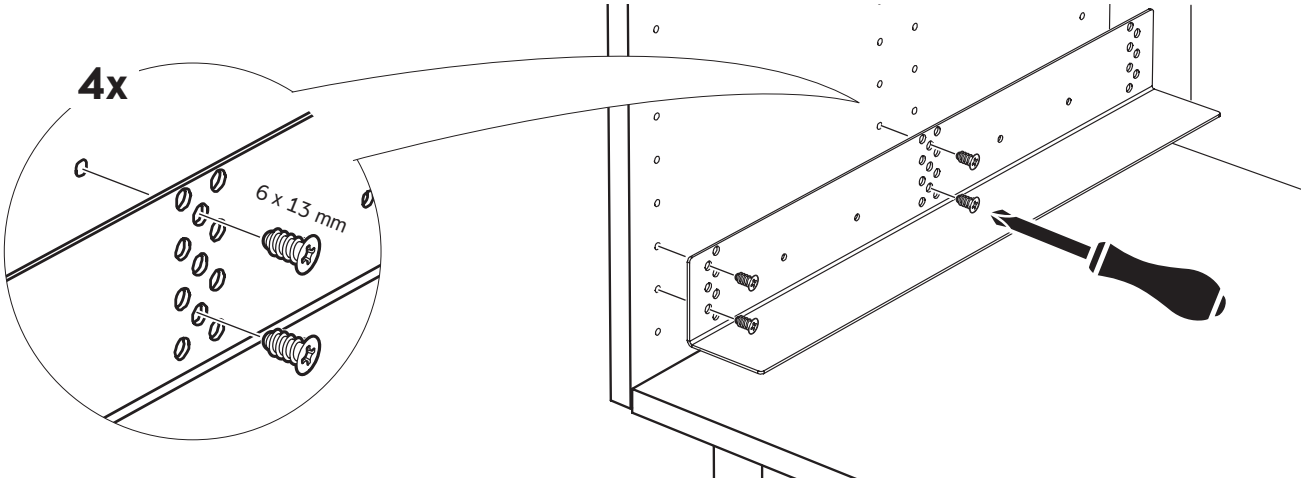


2

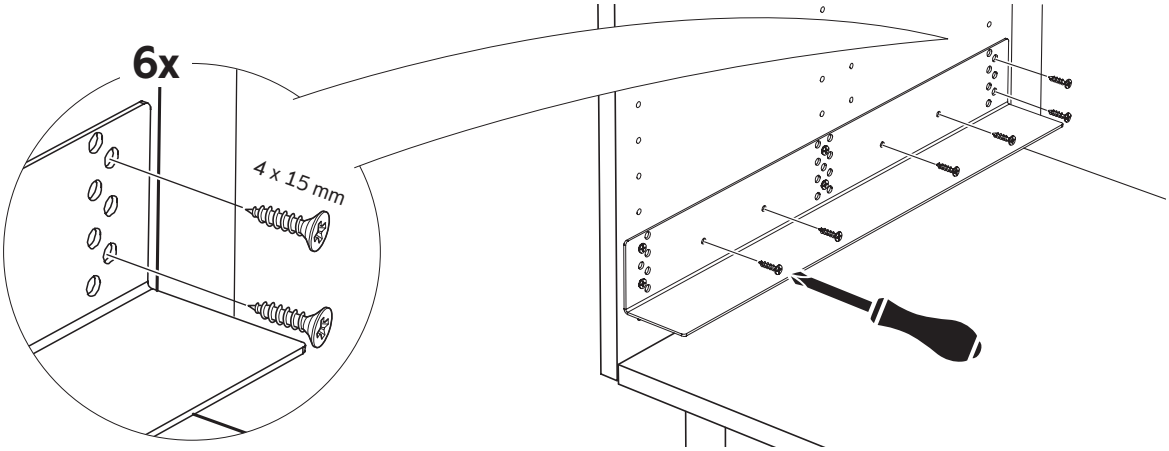

SE **Hyllplan**

DK **Hylder**

NO **Hylleplater**

FI **Hyllylevyt**

EN **Shelves**

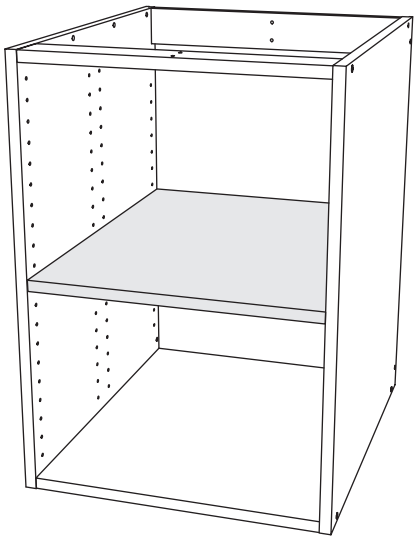

A

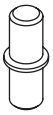

B

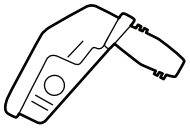

C

2

3

1 A

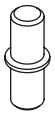

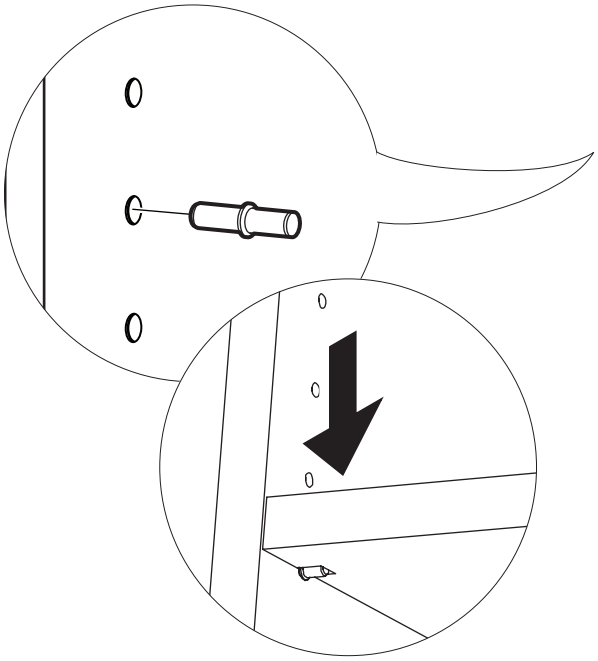

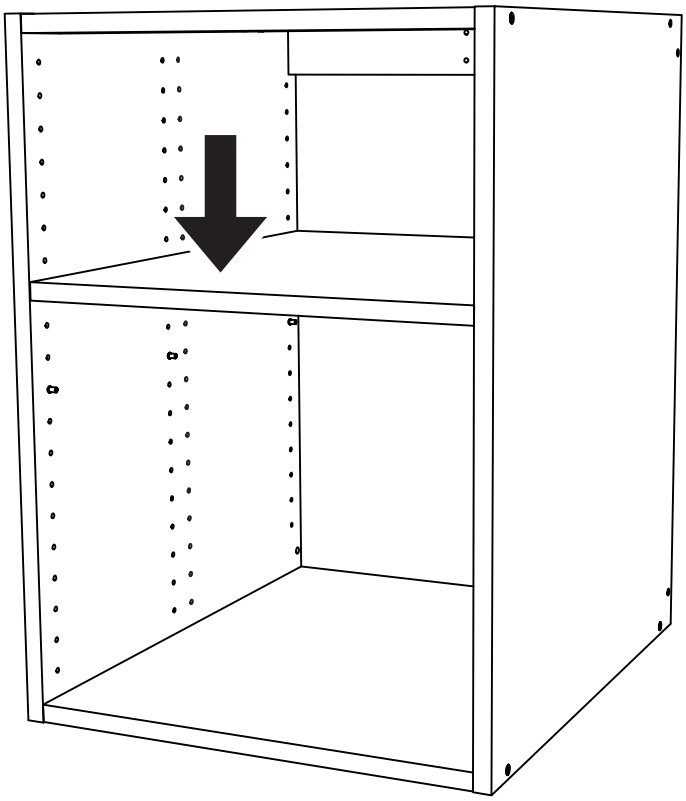

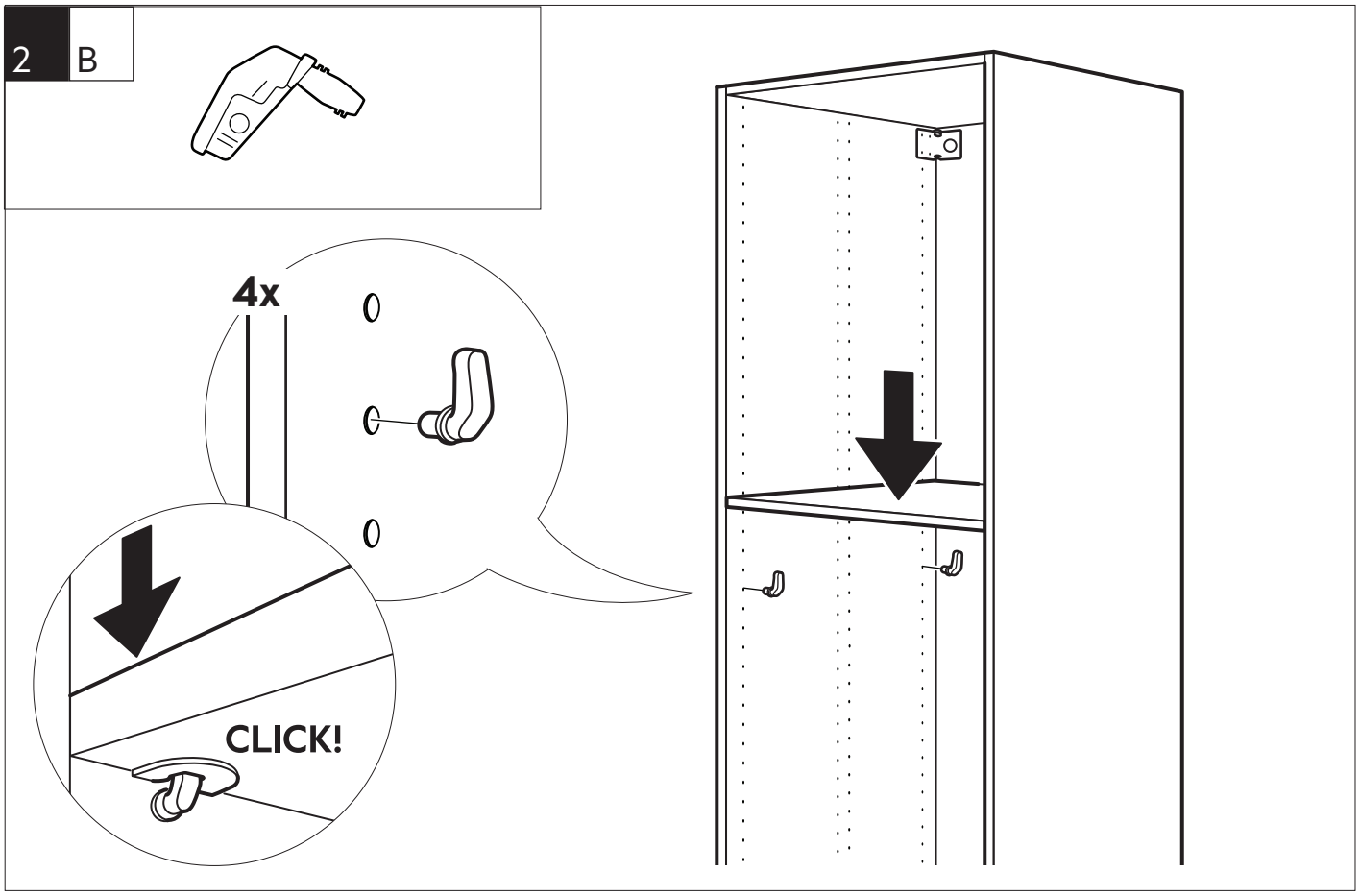
2 B
4x
CLICK!

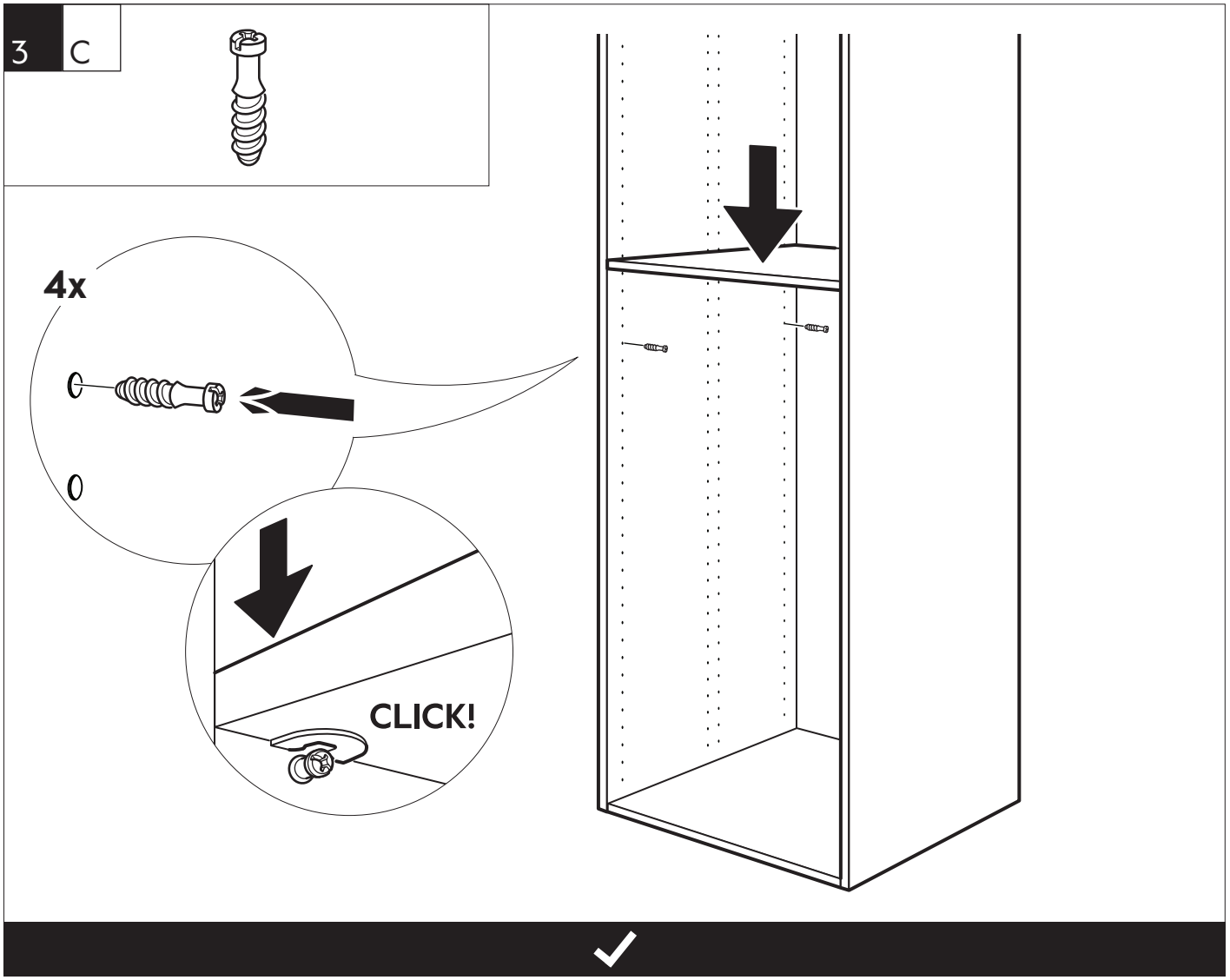
3 C
4x
CLICK!

**SE** # Låg låda XP

**DK** # Lav skuffe XP

**NO** # Lav skuff XP

**FI** # Matala laatikko XP

**EN** # Low drawer XP

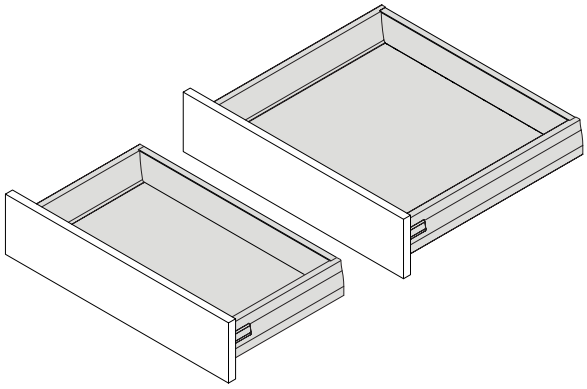

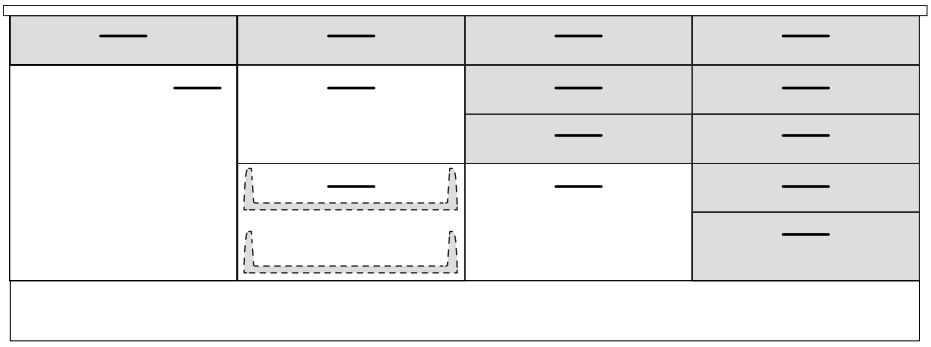

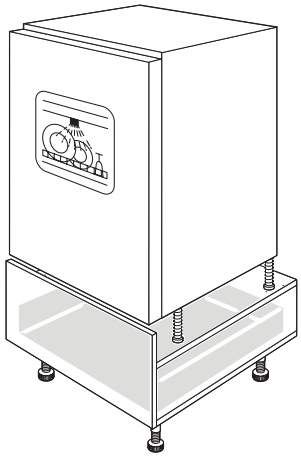

| | | | | |
|---|---|---|---|---|
| E12006270808 | E12008270808 | E12010270808 | E12010040808 | E12010000808 |
| 60x27 cm | 80x27 | 100x27 cm | 100x40 cm | 100x55 cm |

| | | | | | | |
|---|---|---|---|---|---|---|
| E12016027504 | E12018027504 | E12034000808 | E12035000808 | E12036000808 | E12006040808 | E12008040808 |
| 60x27 cm | 80x27 | 40x30 cm | 50x30 cm | 60x30 cm | 60x40 cm | 80x40 cm |

| | | | | | | |
|---|---|---|---|---|---|---|
| E12012040808 | E12003000808 | E12004000808 | E12005000808 | E12006000808 | E12008000808 | E12012000808 |
| 120x40 cm | 30x55 cm | 40x55 cm | 50x55 cm | 60x55 cm | 80x55 cm | 120x55 cm |

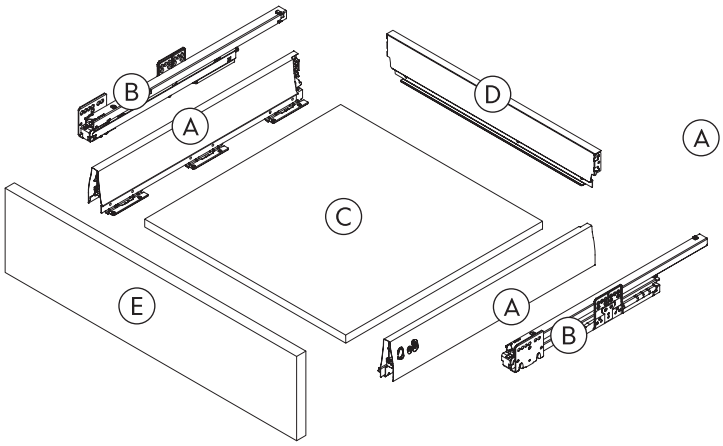

(A) + (B) E12000010104
E12000010704
E12000010804
E12000010904
E12000010114

(E) E105XXX013XX
E105XXX018XX
E107XXX013XX
E107XXX018XX

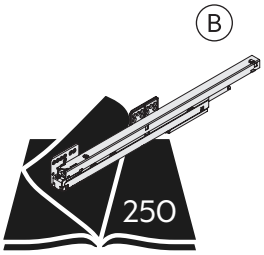

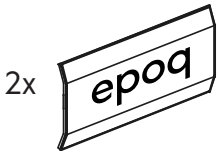


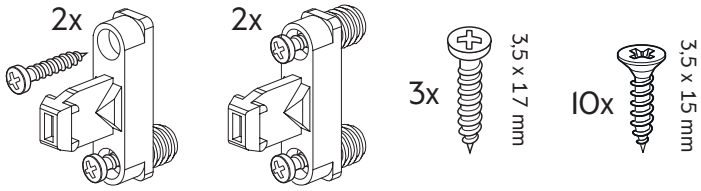

| | |
|---|---|
| E12012040808 | E12012000808 |
| 120x40 cm | 120x55 cm |

| | |
|---|---|
| E12010040808 | E12010000808 |
| 100x40 cm | 100x55 cm |

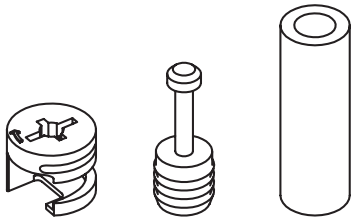

1

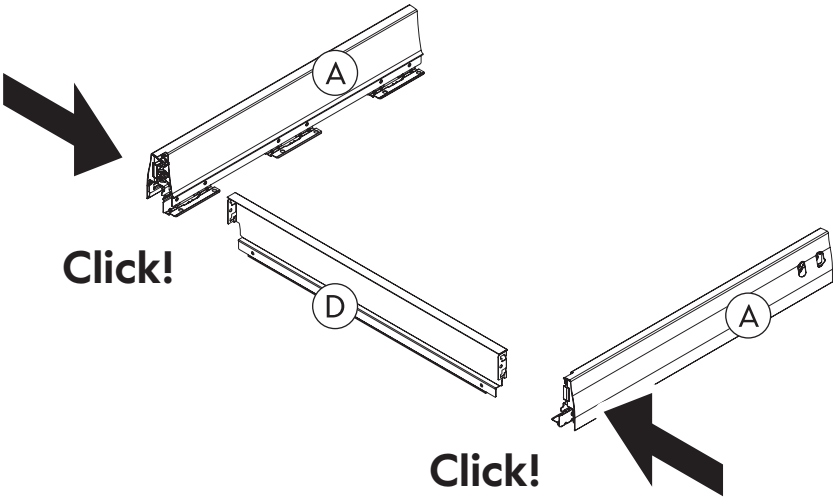


2

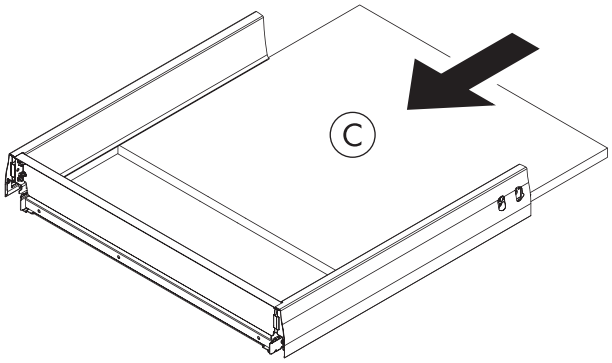


3

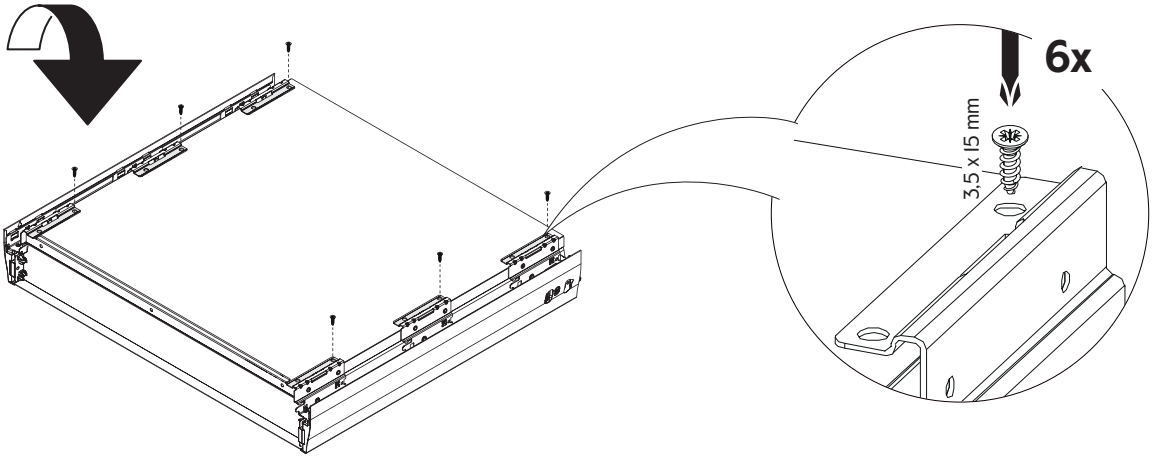

4

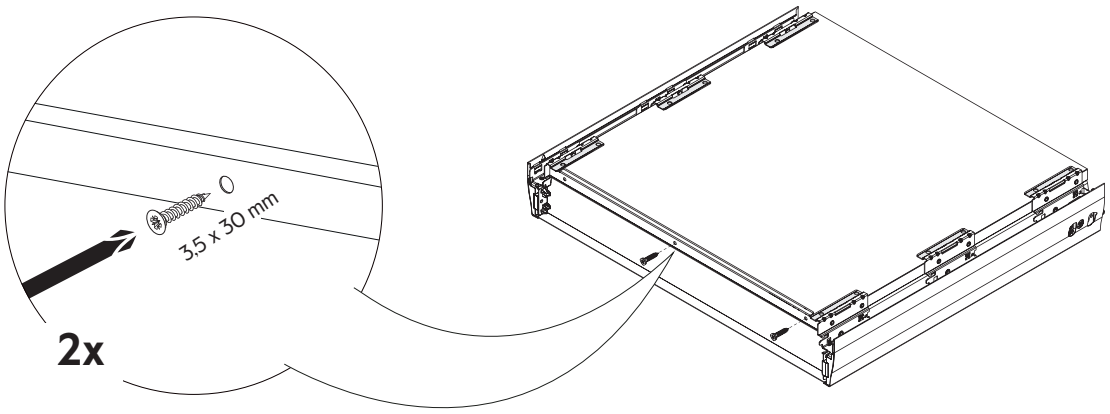


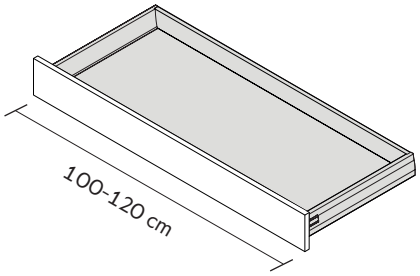


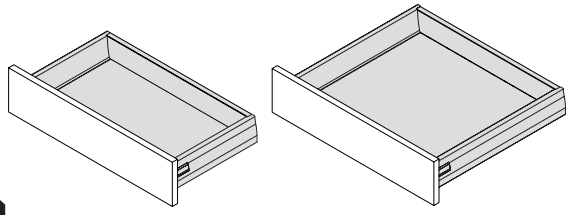

7

5

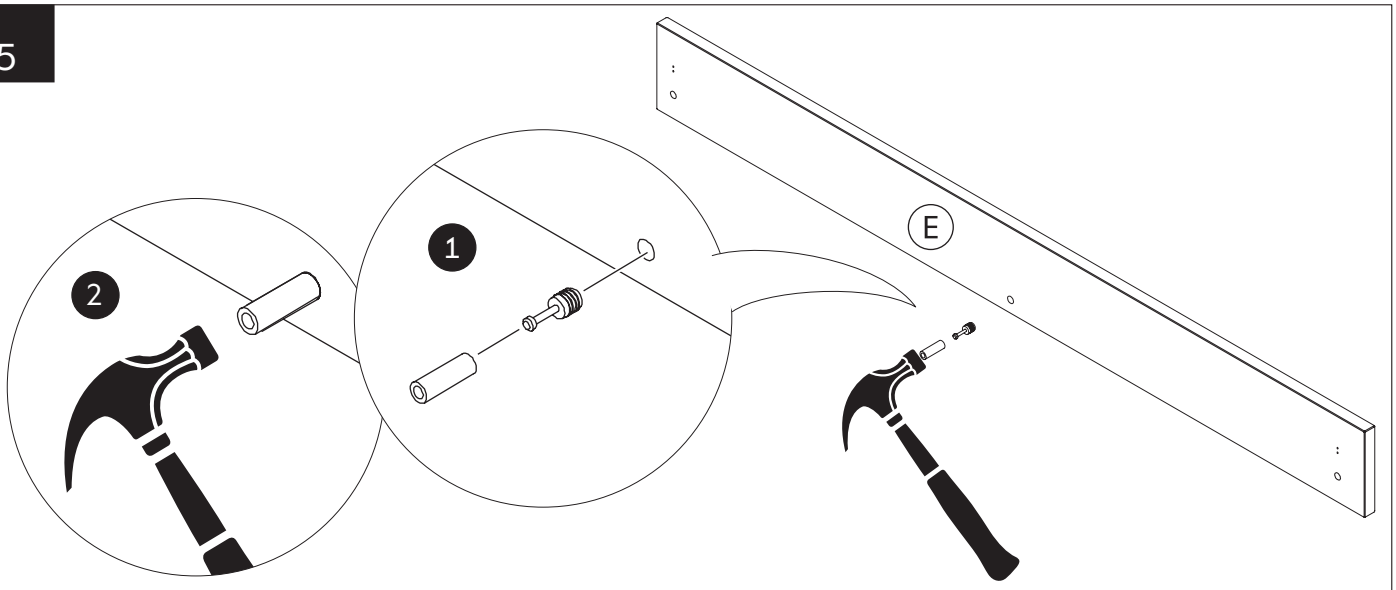


6

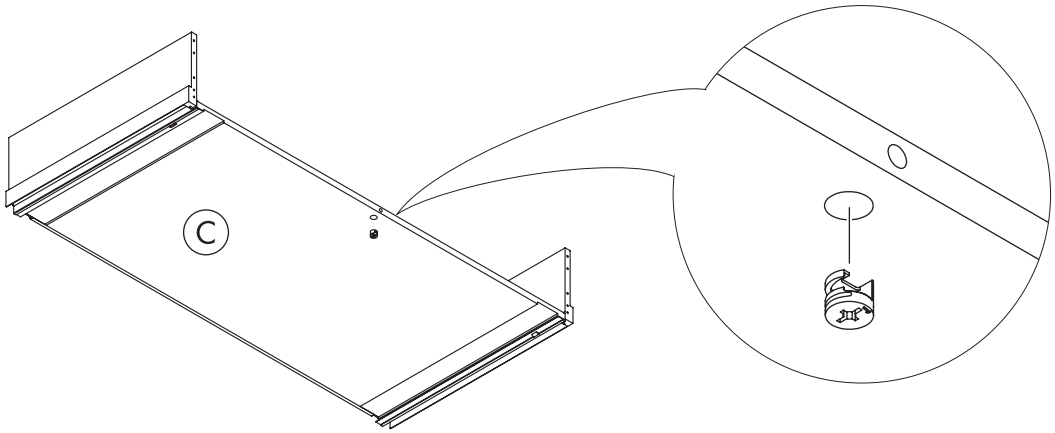

## 7 A

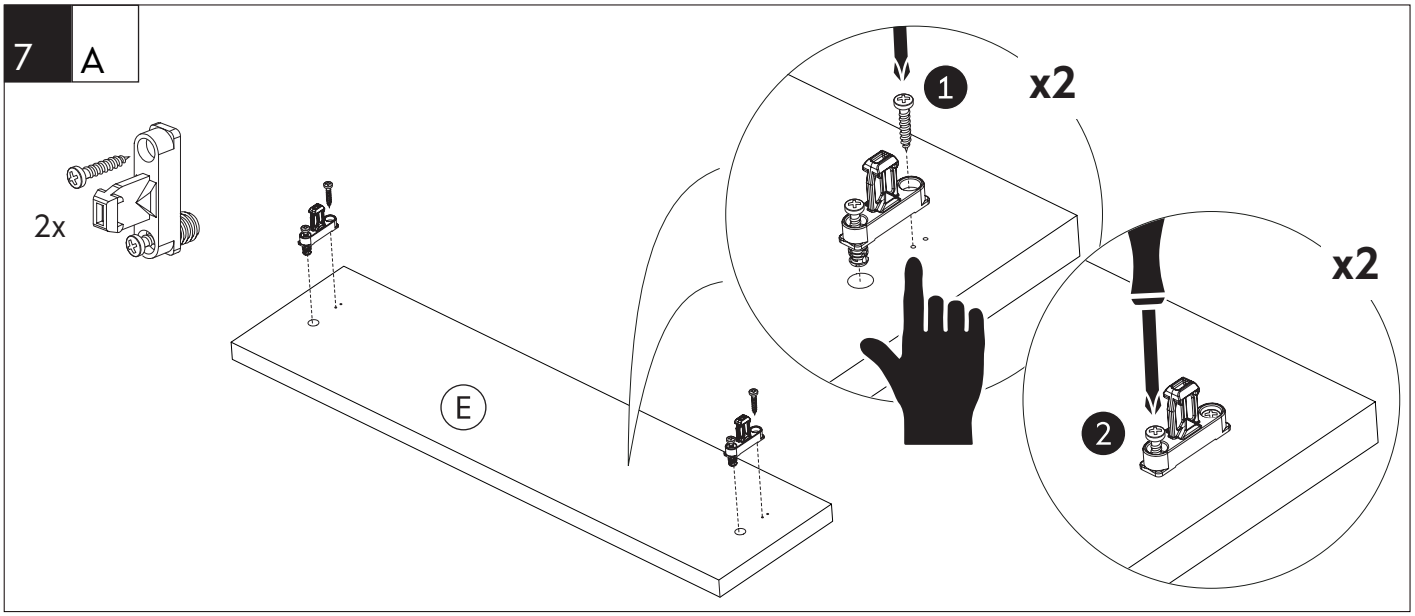


## 7 B

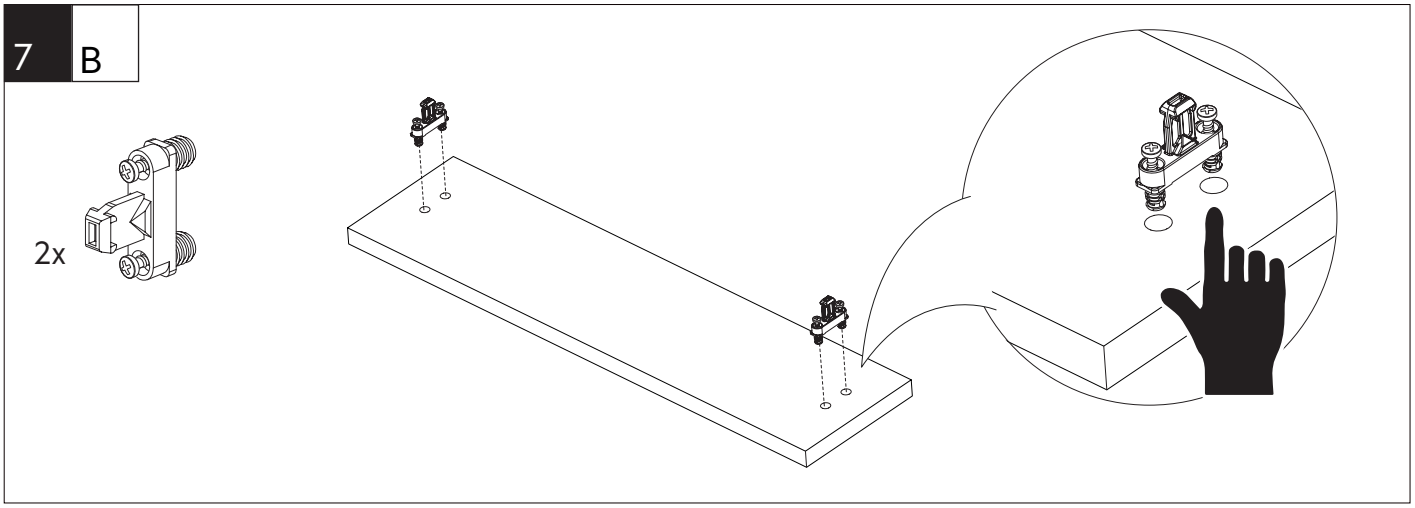


## 8

| | |
|---|---|
| E12012040808 | E12012000808 |
| 120x40 cm | 120x55 cm |

| | |
|---|---|
| E12010040808 | E12010000808 |
| 100x40 cm | 100x55 cm |

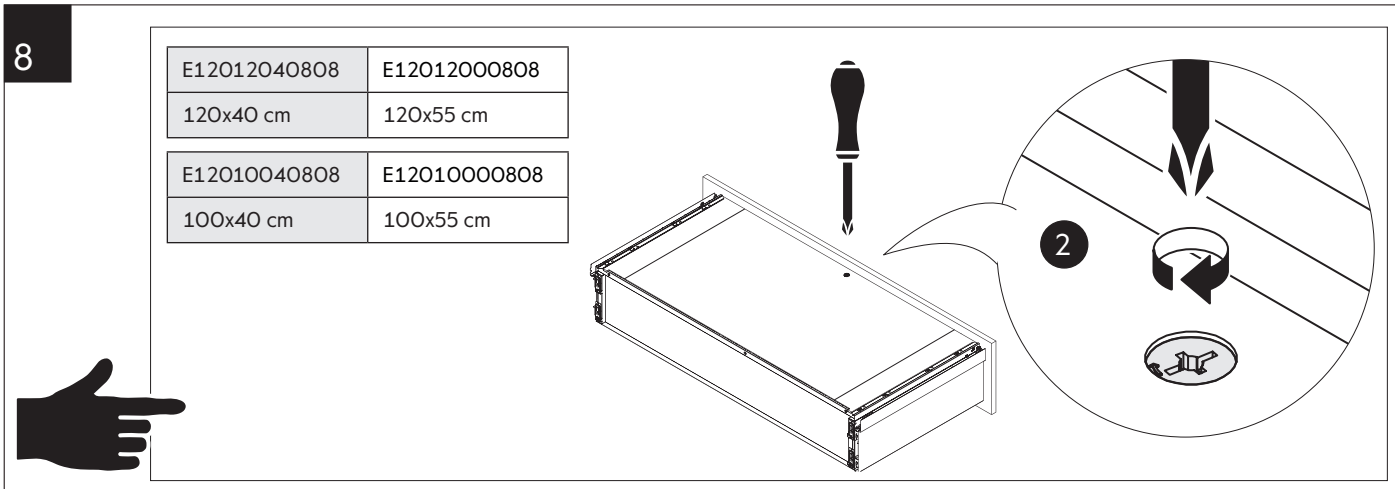


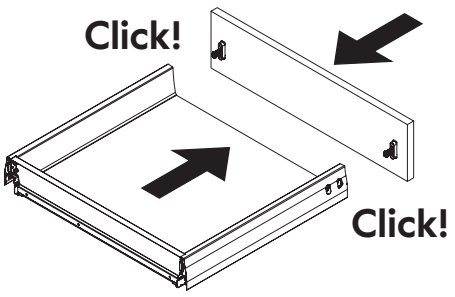


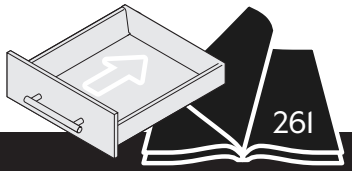

# SE Hög låda XP
# DK Høj skuffe XP
# NO Høy skuff XP
# FI Korkea laatikko XP
# EN High drawer XP

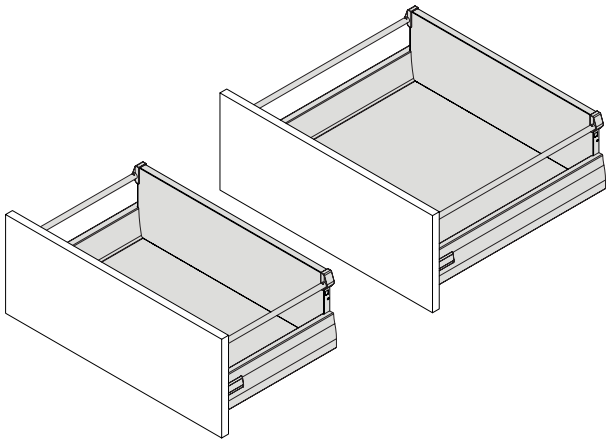

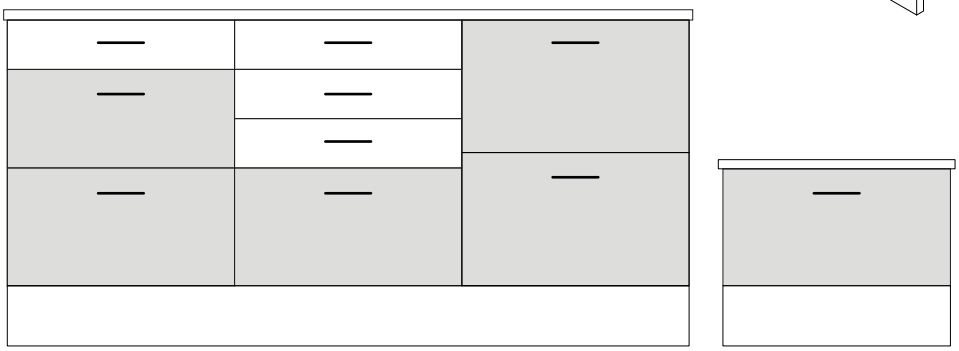

| | | | | |
|---|---|---|---|---|
| E12006451808 | E12008451808 | E12010041808 | E12010451808 | E12010001808 |
| 60x45 cm | 80x45 cm | 100x40 cm | 100x45 cm | 100x55 cm |

| | | | | | | |
|---|---|---|---|---|---|---|
| E12034001808 | E12035001808 | E12036001808 | E12006041808 | E12008041808 | E12012041808 | E12018045004 |
| 40x30 cm | 50x30 cm | 60x30 cm | 60x40 cm | 80x40 cm | 120x40 cm | 80x45 |
| E12003001808 | E12004001808 | E12005001808 | E12006001808 | E12008001808 | E12012001808 | E12016045004 |
| 30x55 cm | 40x55 cm | 50x55 cm | 60x55 cm | 80x55 cm | 120x55 cm | 60x45 cm |

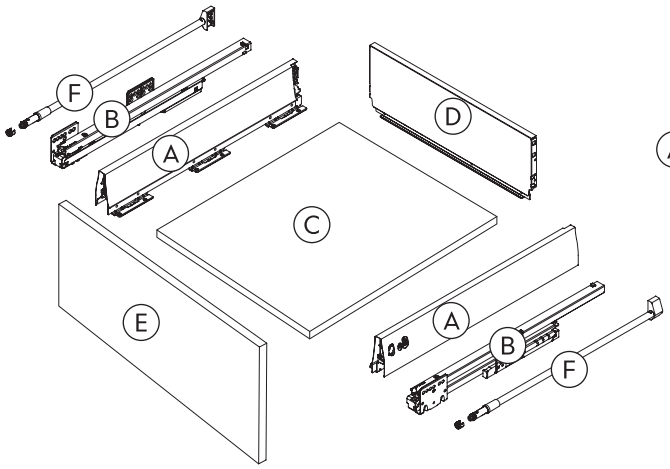

A + B
E12000010104
E12000010704
E12000010804
E12000010904
E12000010124

E
E105XXX026XX
E105XXX031XX
E105XXX034XX
E107XXX026XX
E107XXX031XX
E107XXX034XX

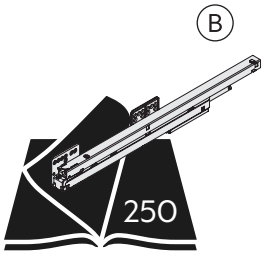

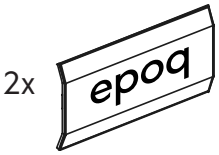


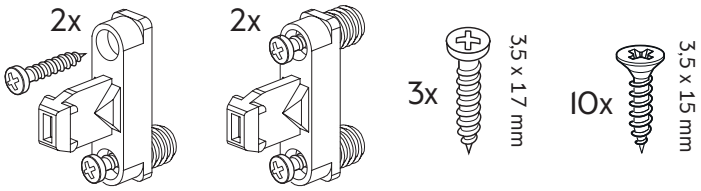

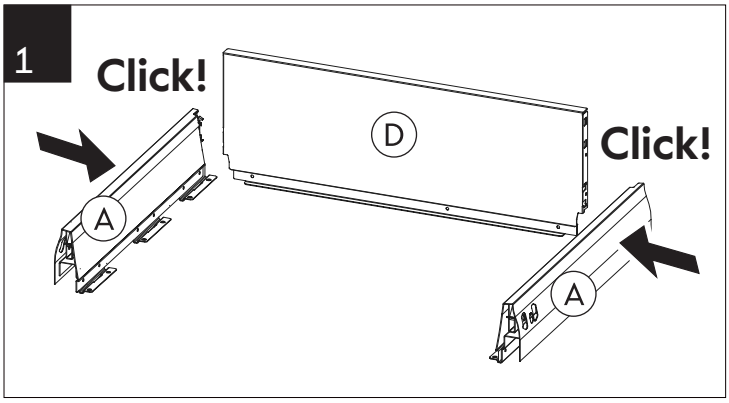
1
Click!
D
Click!
A
A

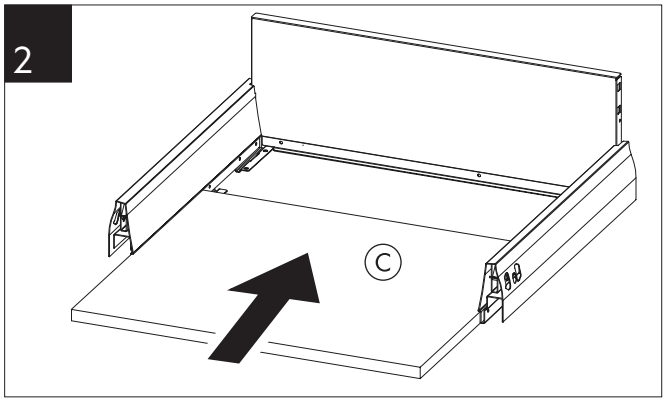
2
C

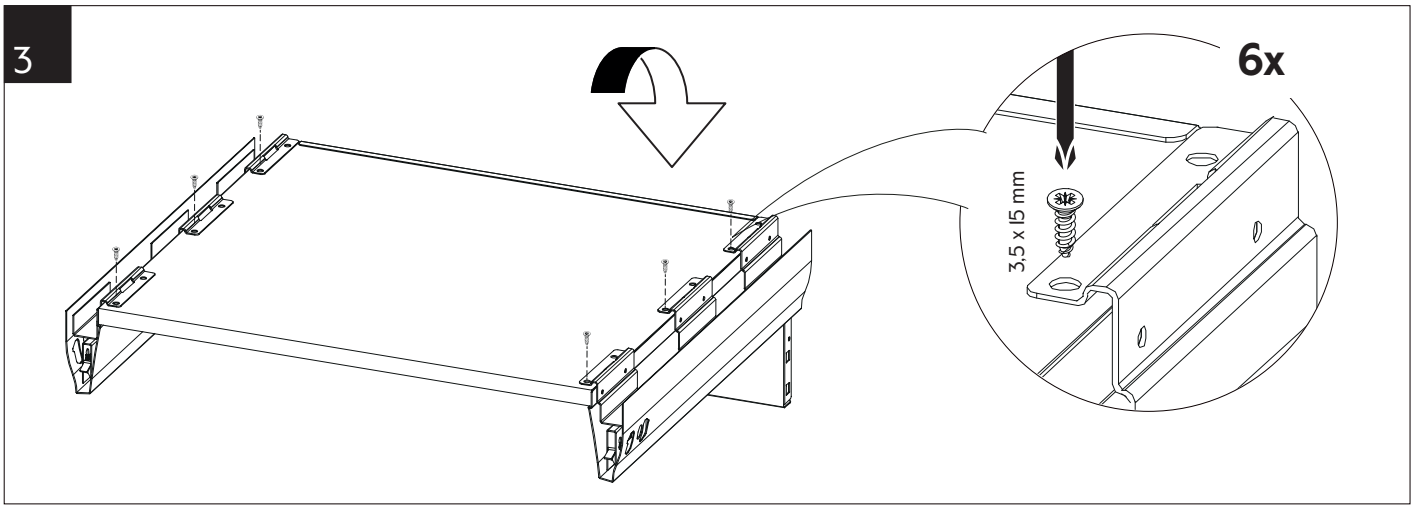
3
6x
3,5 x 15 mm

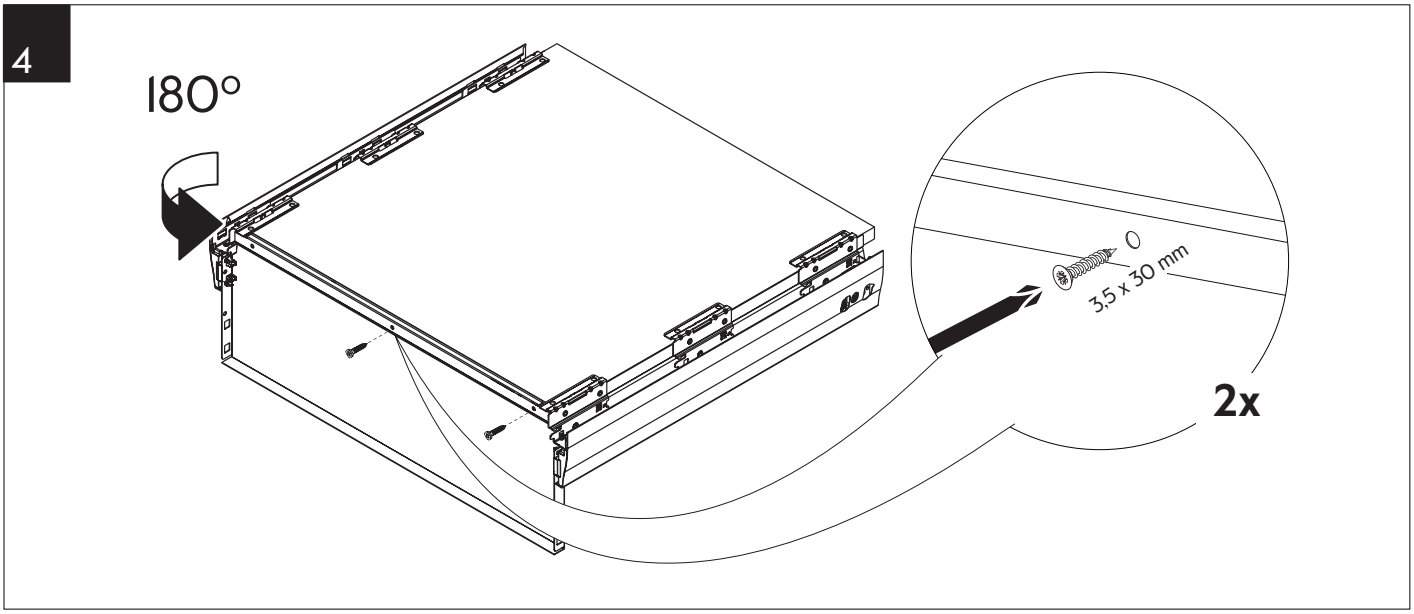
4
180°
3,5 x 30 mm
2x

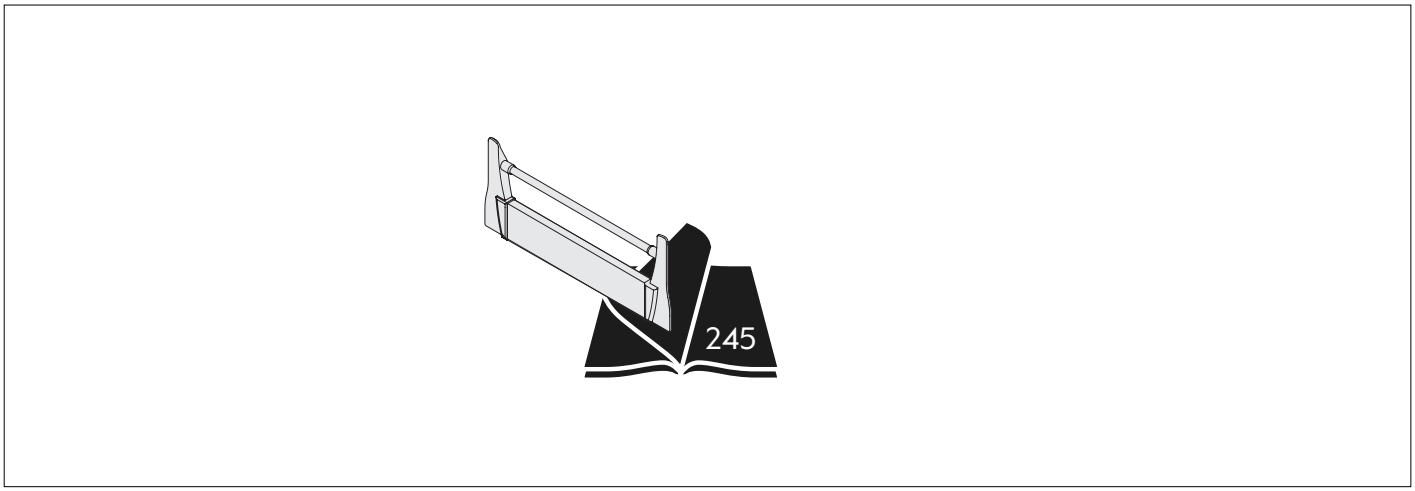
245

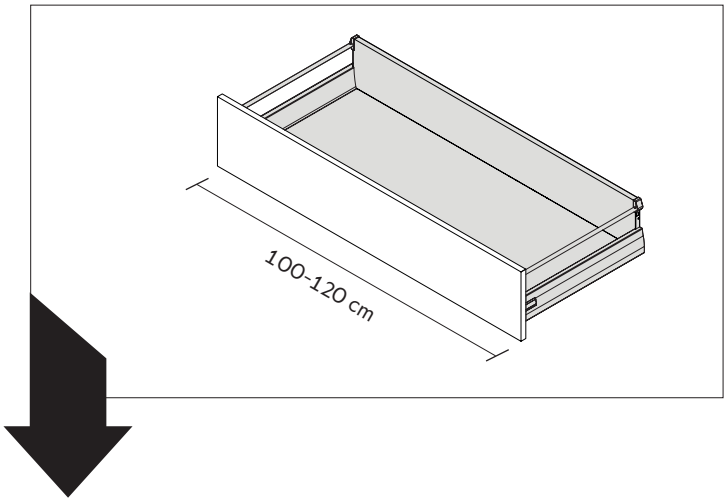
100-120 cm

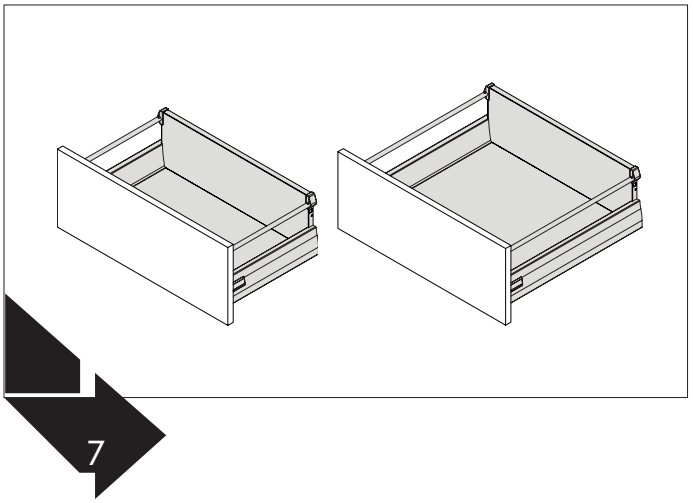
7

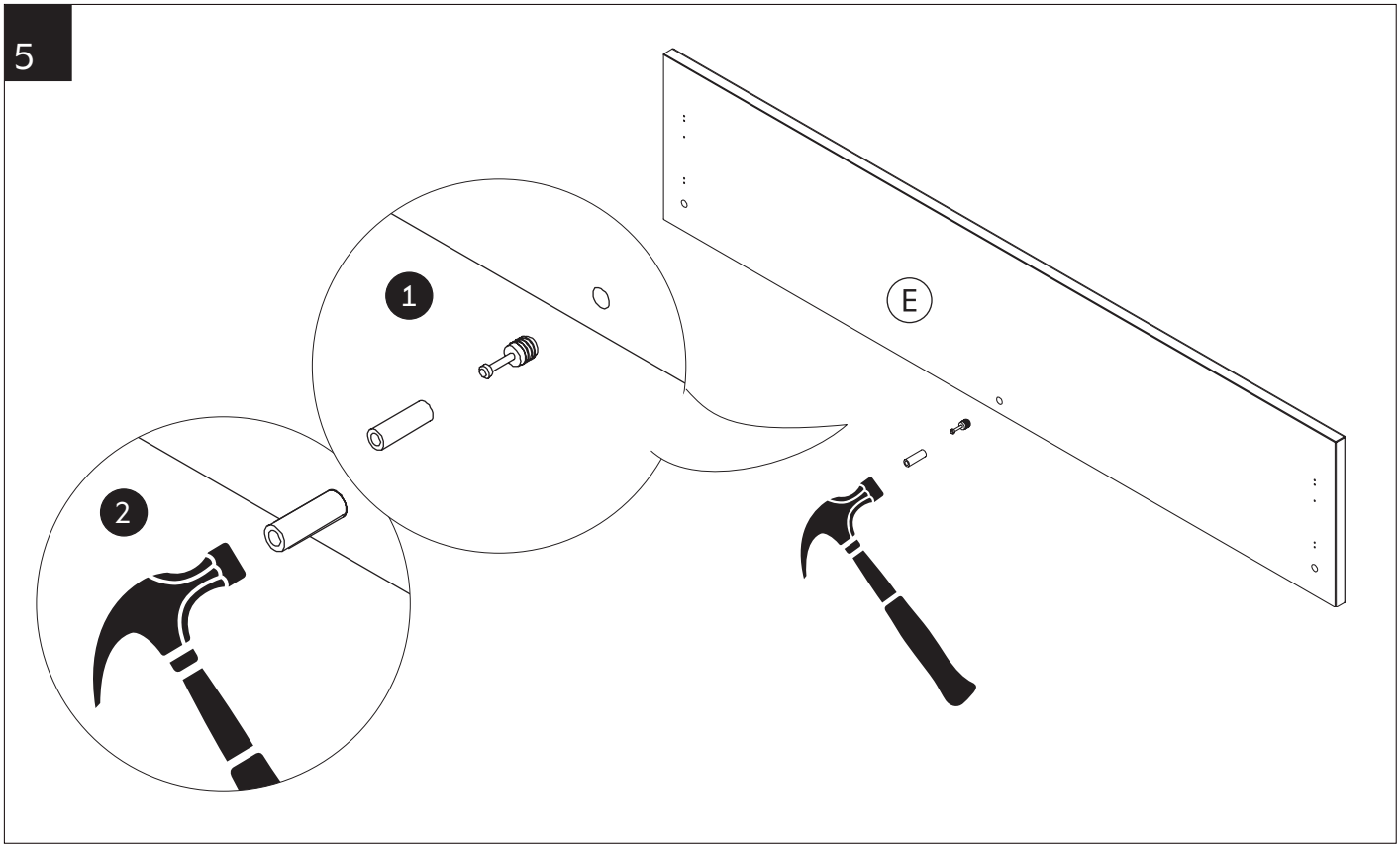
5
1
2
E

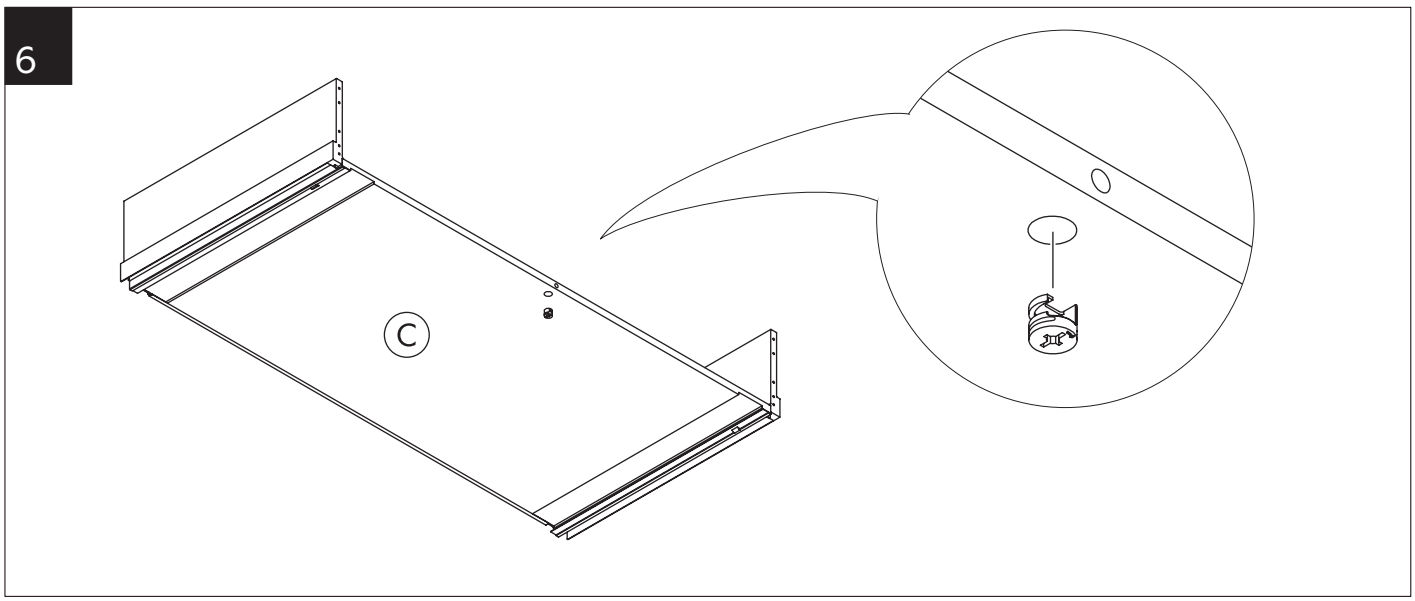
6
C

7

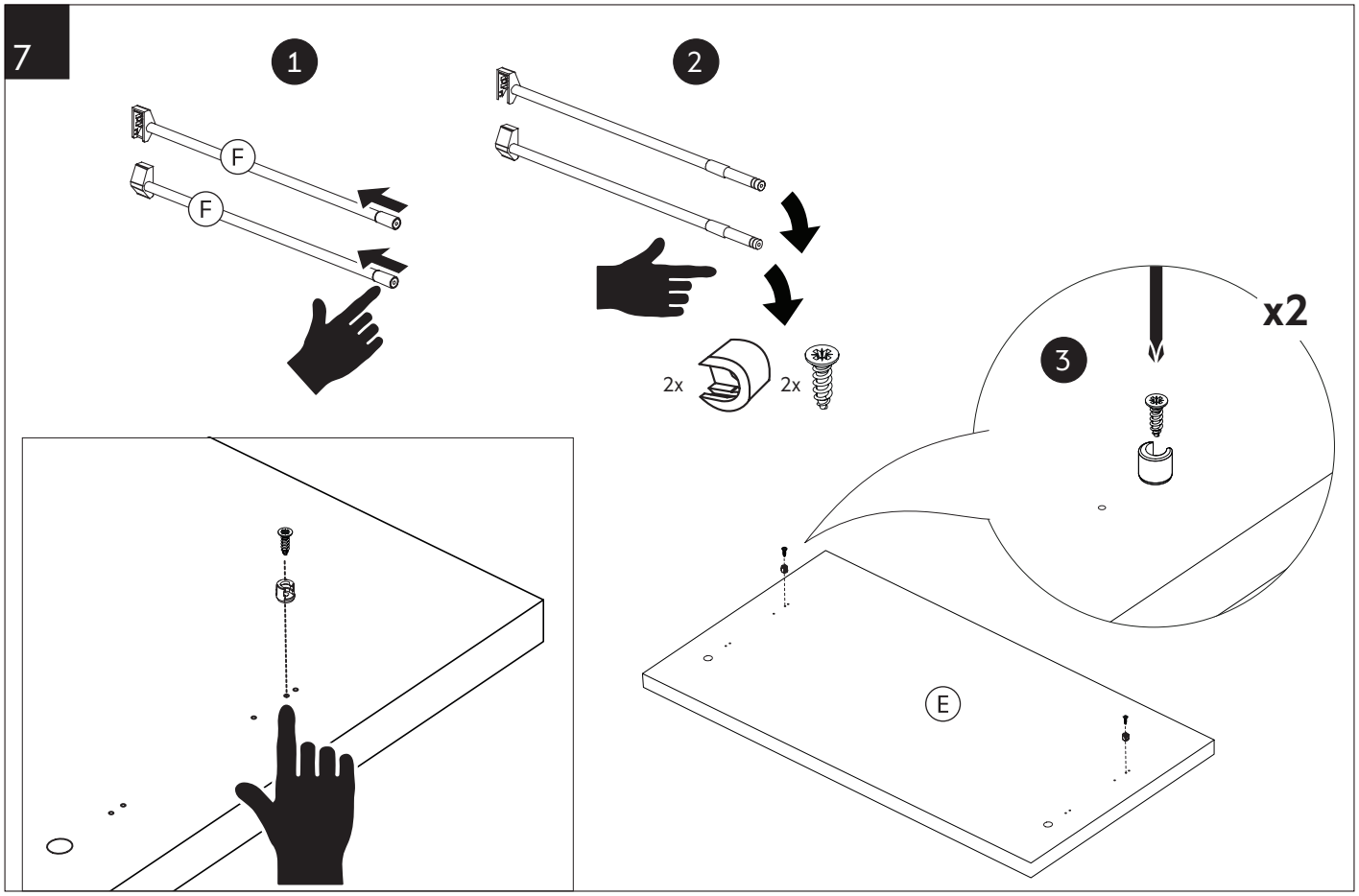


8

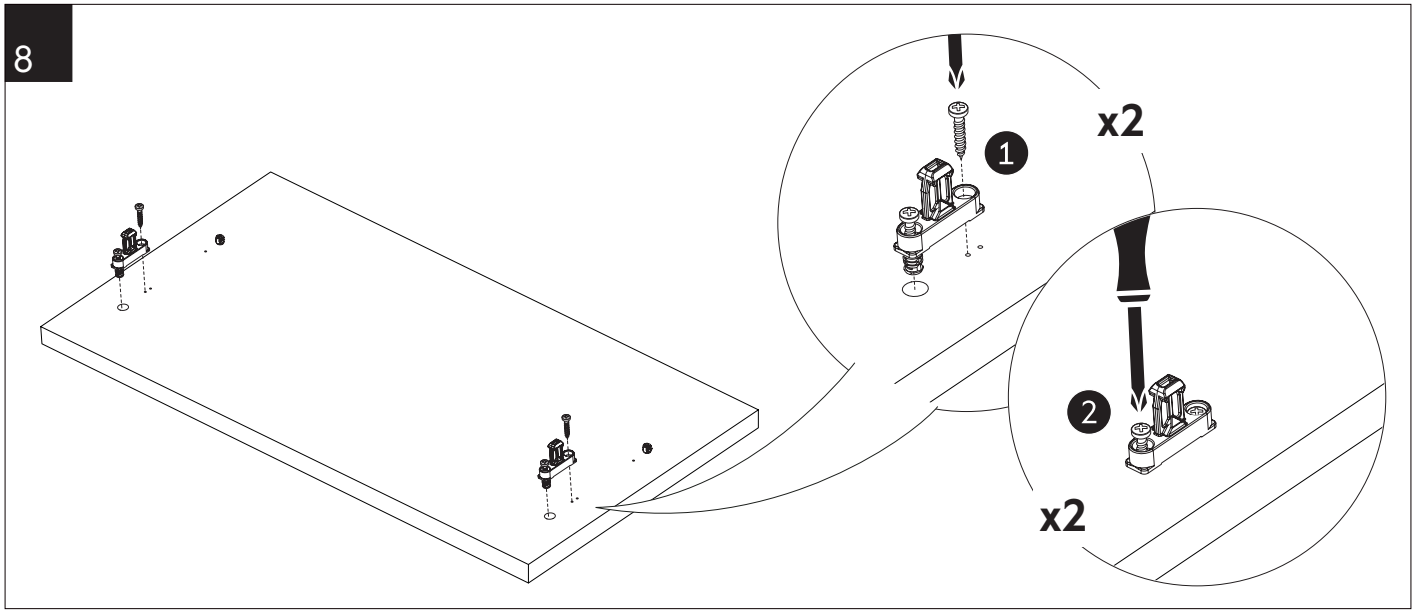


9

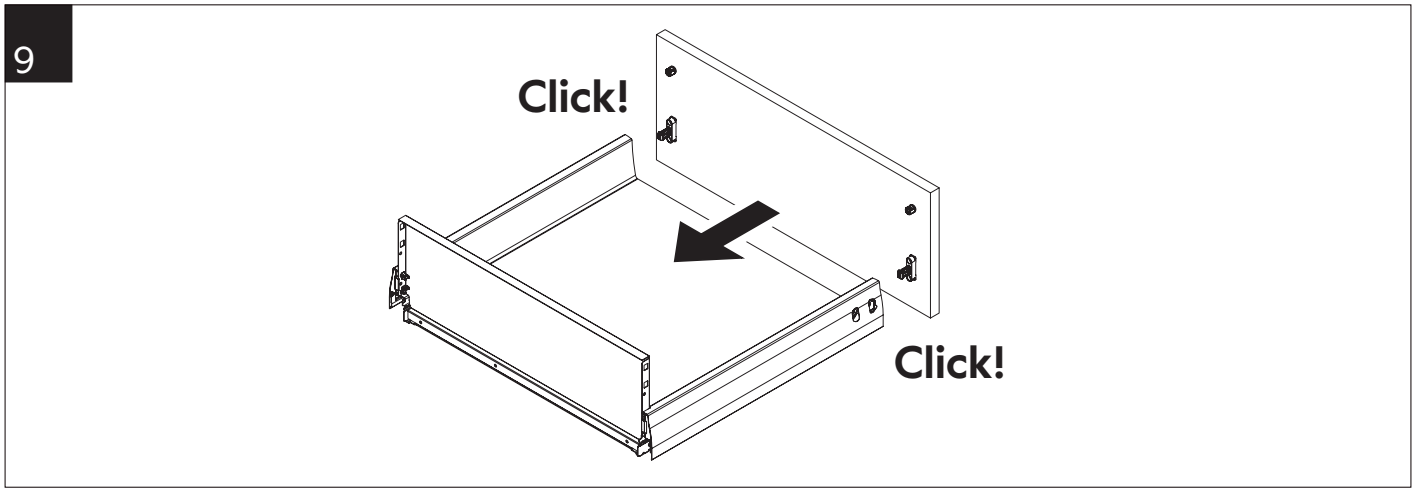

10

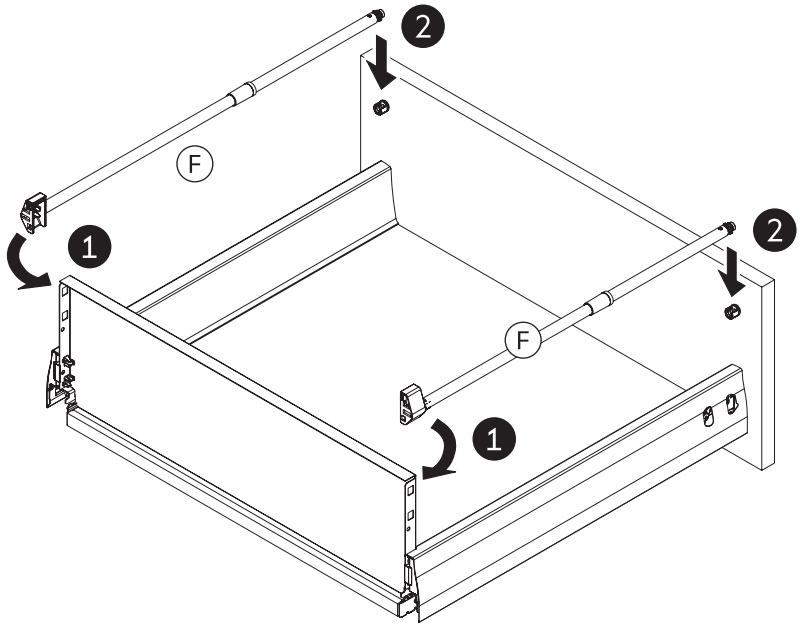


11

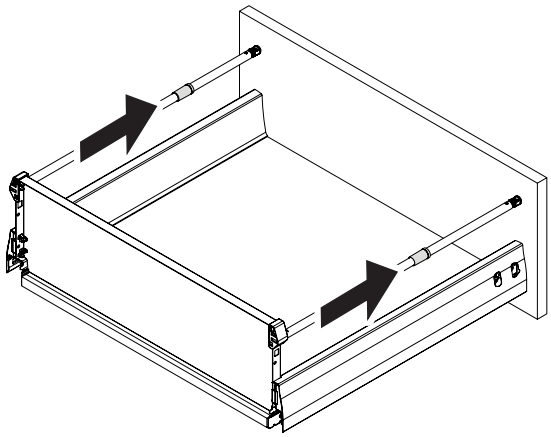

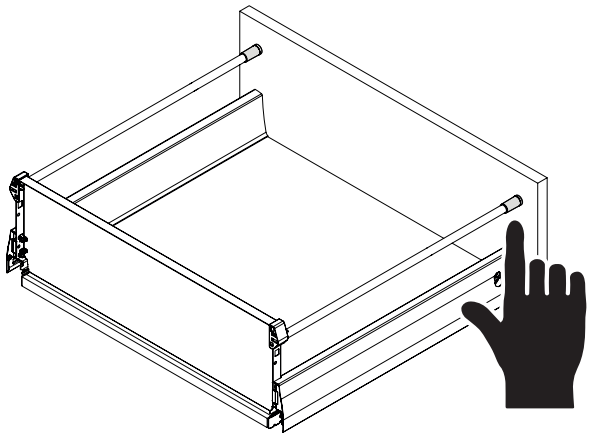

| | |
|---|---|
| E12010041808 | E12010001808 |
| 100x40 cm | 100x55 cm |

| | |
|---|---|
| E12112041808 | E12112001808 |
| 120x40 cm | 120x55 cm |

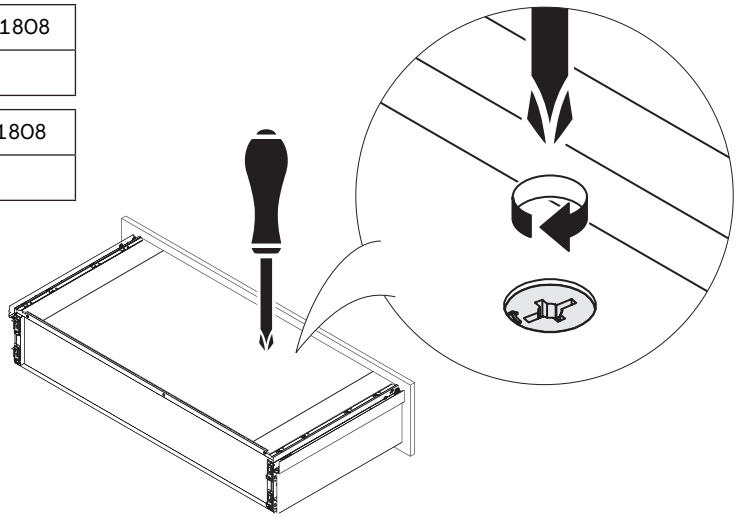

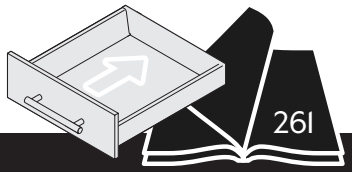

SE **Invändig lådfront XP**

DK **Indvendig skuffefront XP**

NO **Innvendig skuffefront XP**

FI **Sisälaatikon etuosa XP**

EN **Inner drawer front XP**

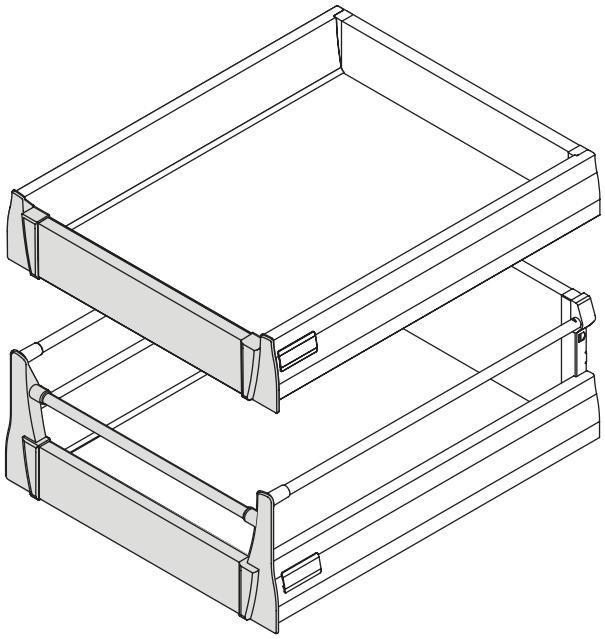

| | | | | | |
|---|---|---|---|---|---|
| E12003018208 | E12004018208 | E12005018208 | E12006018208 | E12008018208 | E12012018208 |
| 30 cm high | 40 cm high | 50 cm high | 60 cm high | 80 cm high | 120 cm high |

| | | | | | | |
|---|---|---|---|---|---|---|
| E12003009508 | E12004009508 | E12005009508 | E12006009508 | E12008009508 | E12001009508 | E12012009508 |
| 30 cm low | 40 cm low | 50 cm low | 60 cm low | 80 cm low | 100 cm low | 120 cm low |

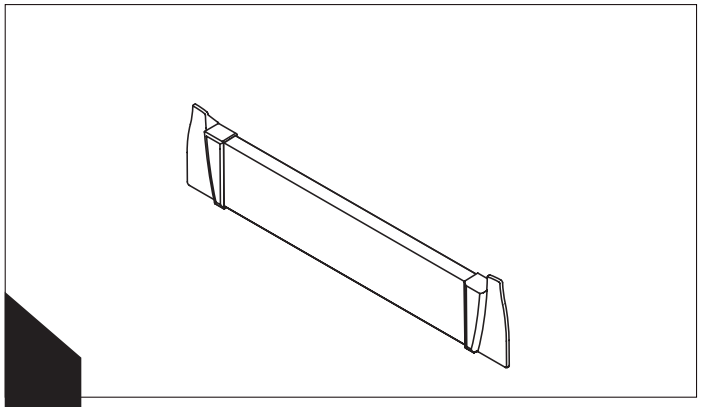

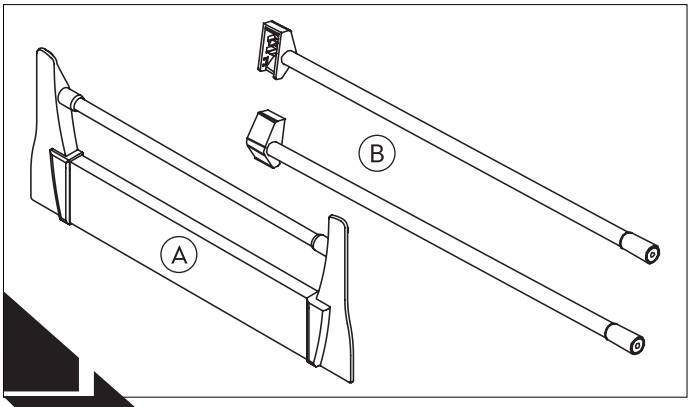


2

1

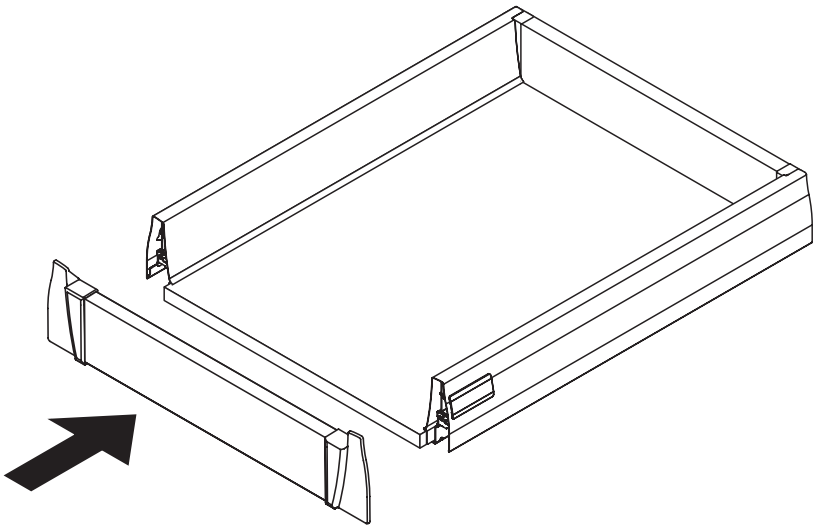

2

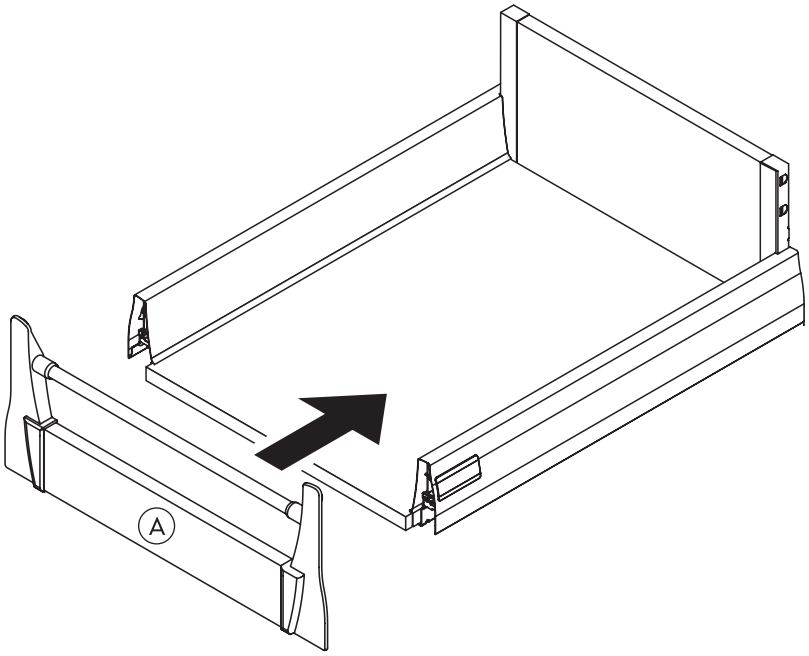


3

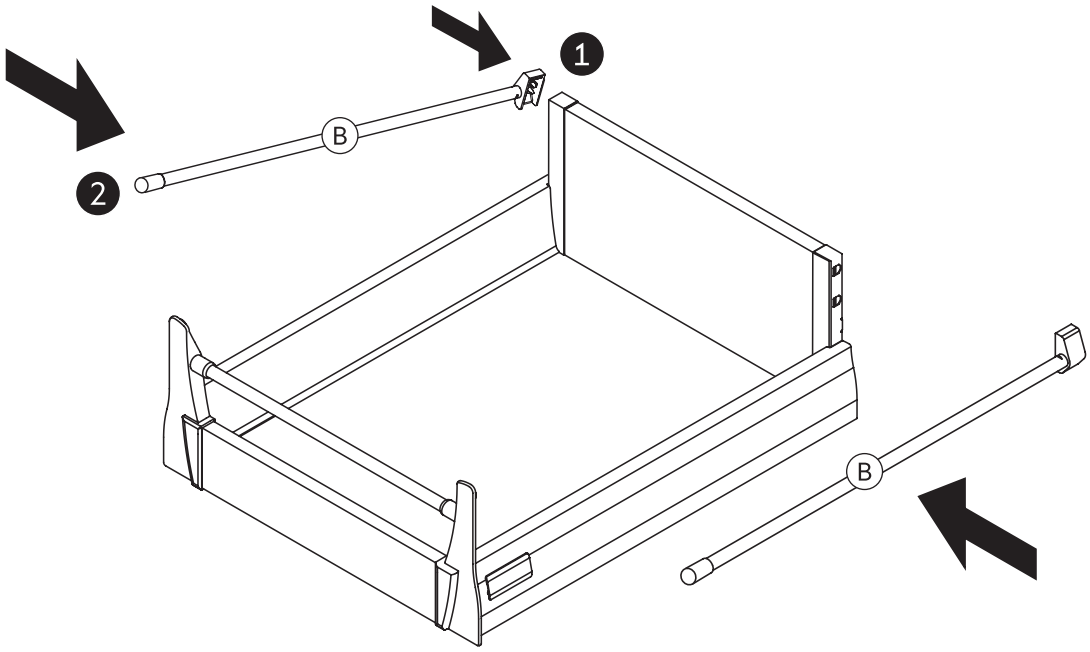


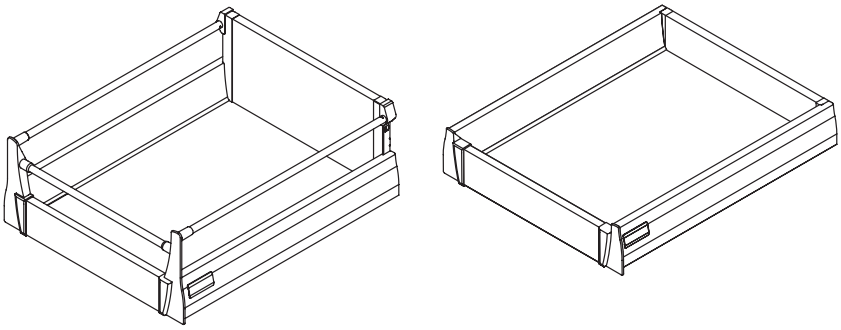

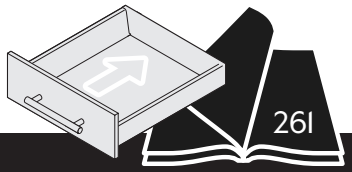

SE **Placering av lådskenor**

DK **Placering af skuffeskinner**

NO **Plassering av skuffeskinner**

FI **Laatikon kiskojen paikat**

EN **Location of drawer slides**

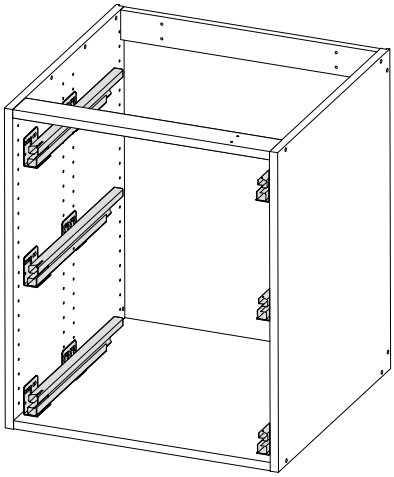

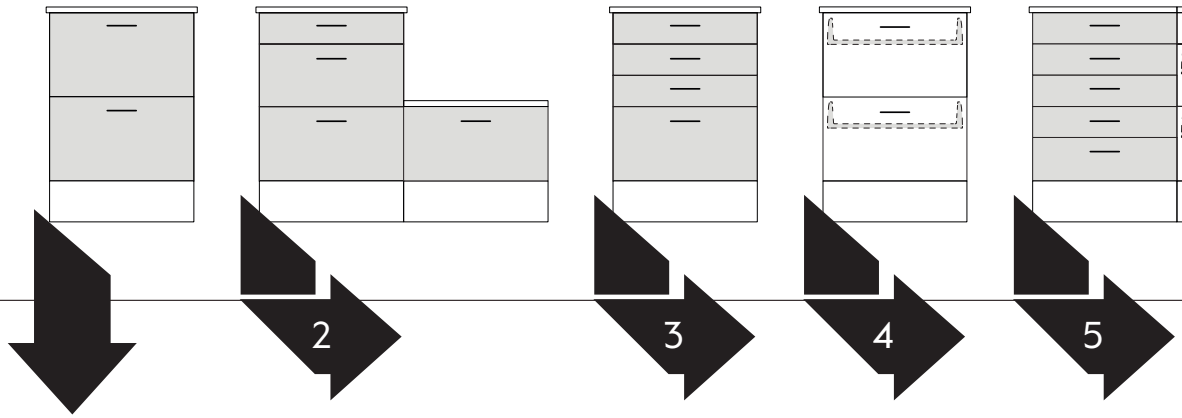


1

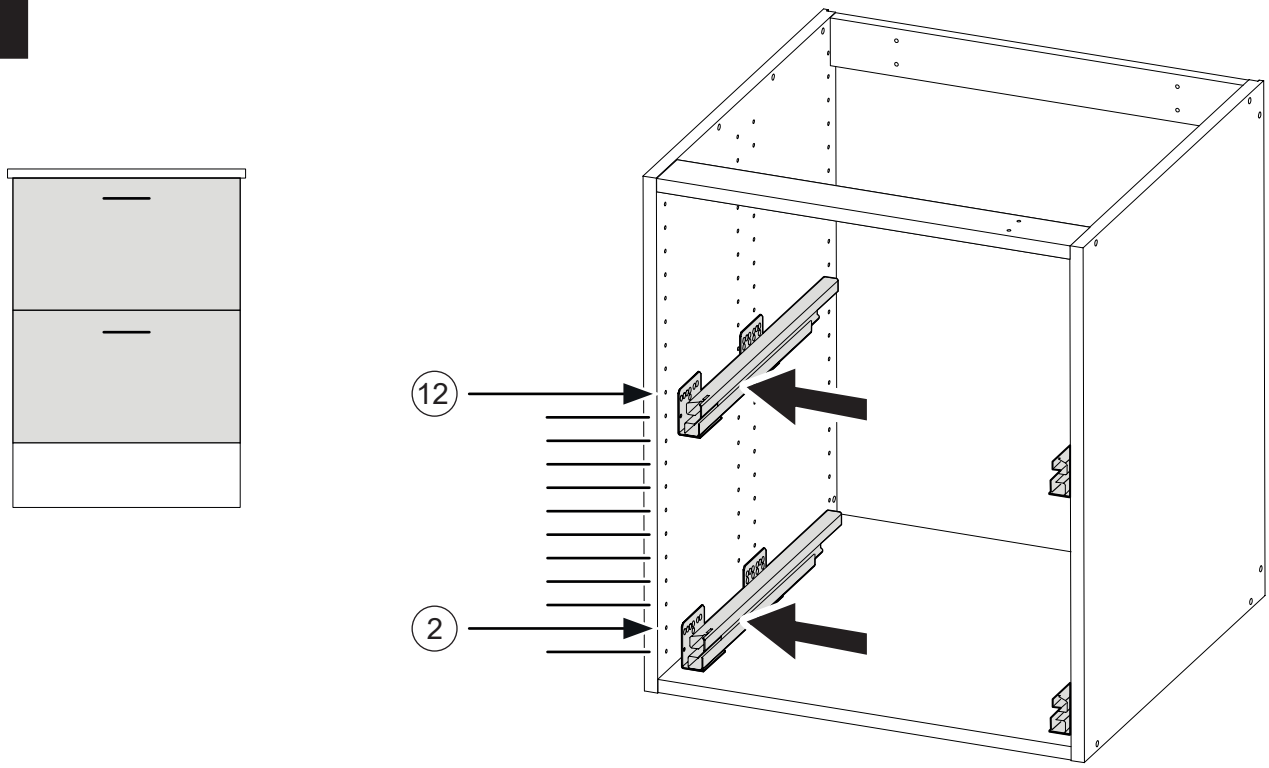

## 2

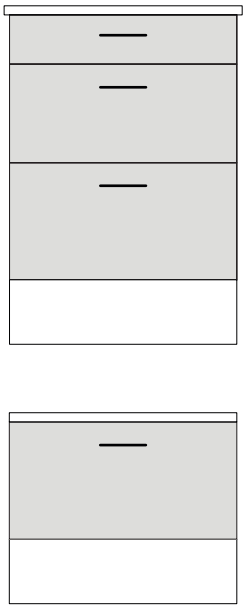

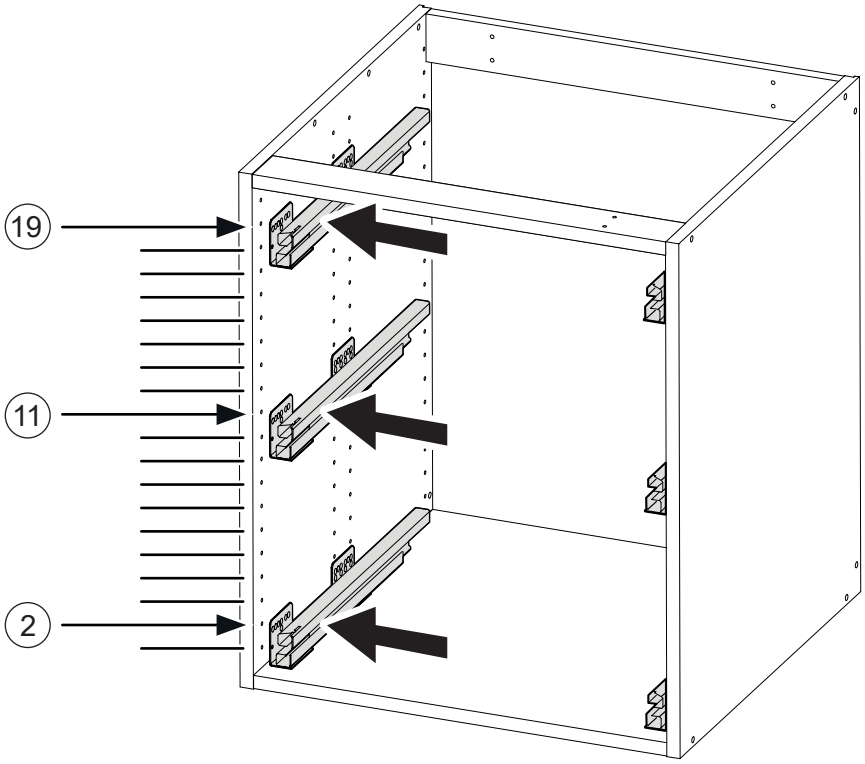


## 3

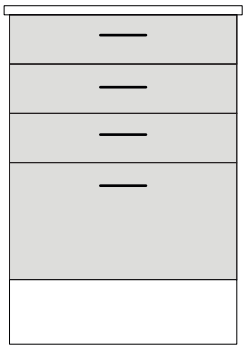

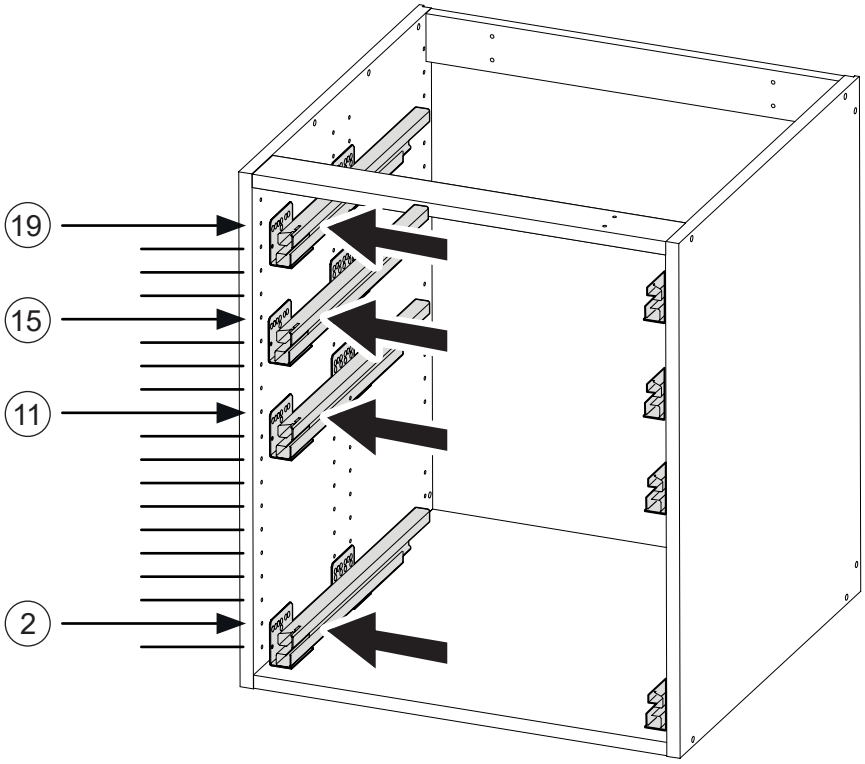

4

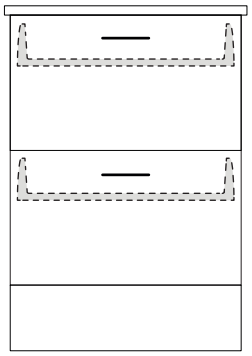

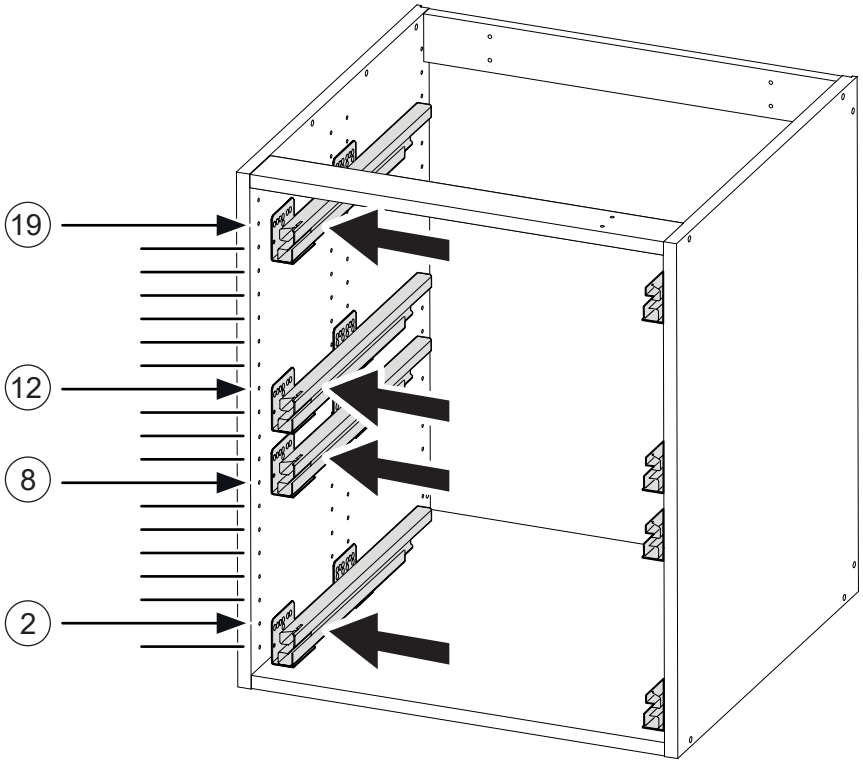


5

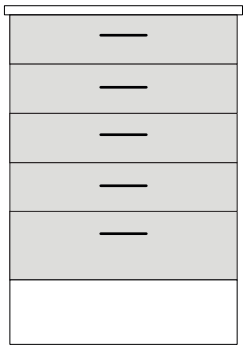

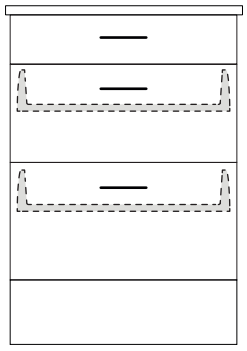

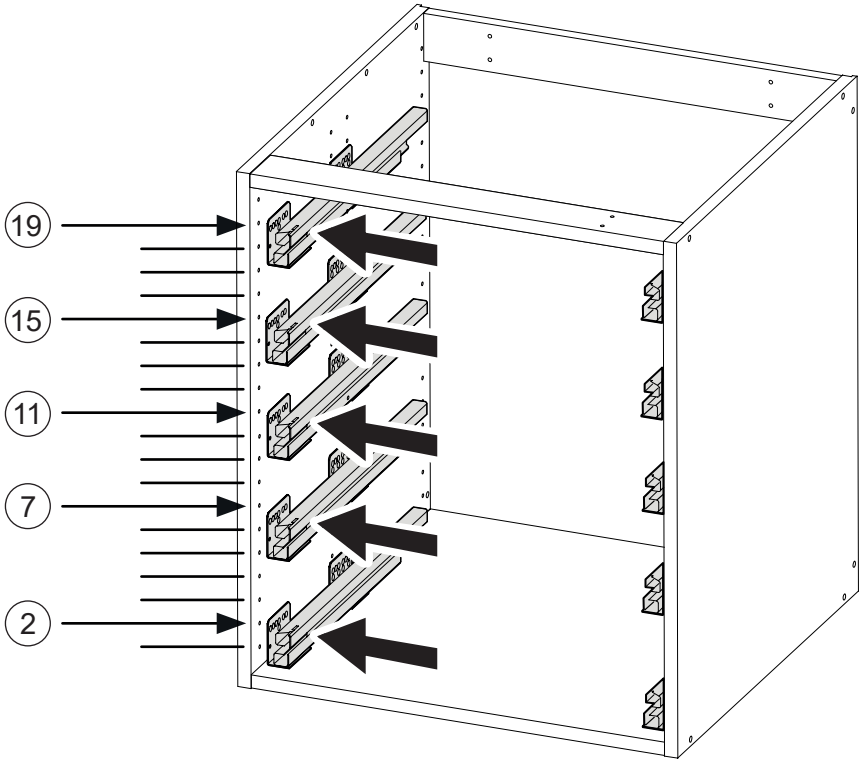

**SE** **DK** **NO** **FI** **EN**

# Lådskenor XP
# Skuffeskinner XP
# Skuffeskinner XP
# Laatikoiden kiskot XP
# Drawer slides XP

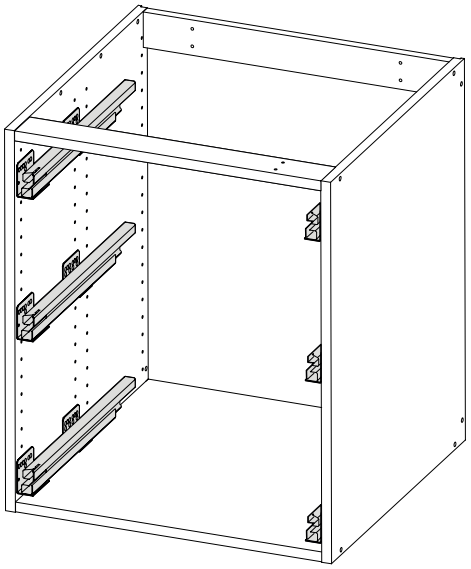

| | | | |
|---|---|---|---|
| E12000010104 | E12000010704 | E12000010124 | E12000010804 |
| 40 cm | 55 cm | 45cm (100 width) | 55 cm (120 width) |

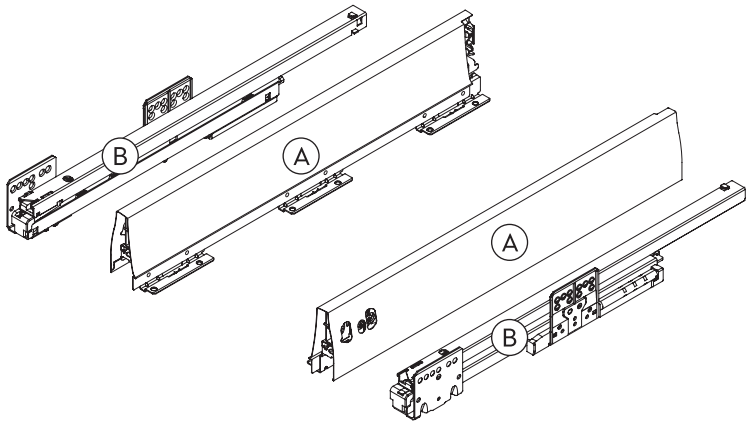


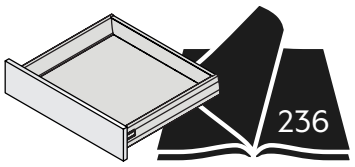

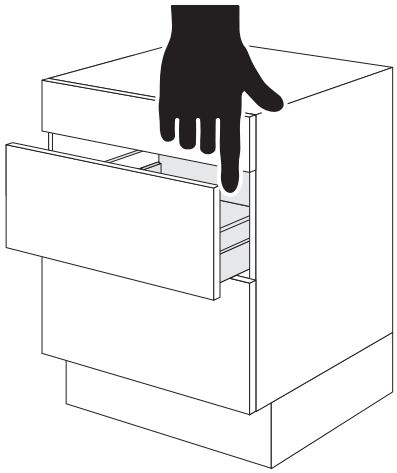

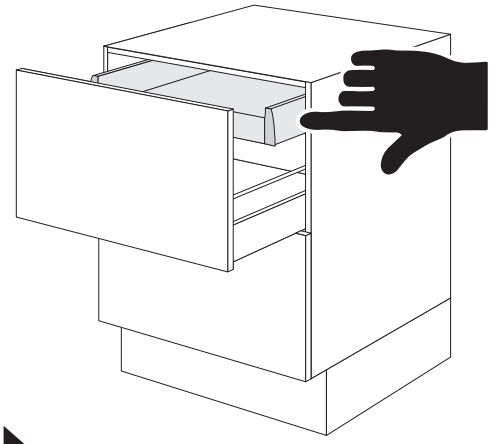

1

2

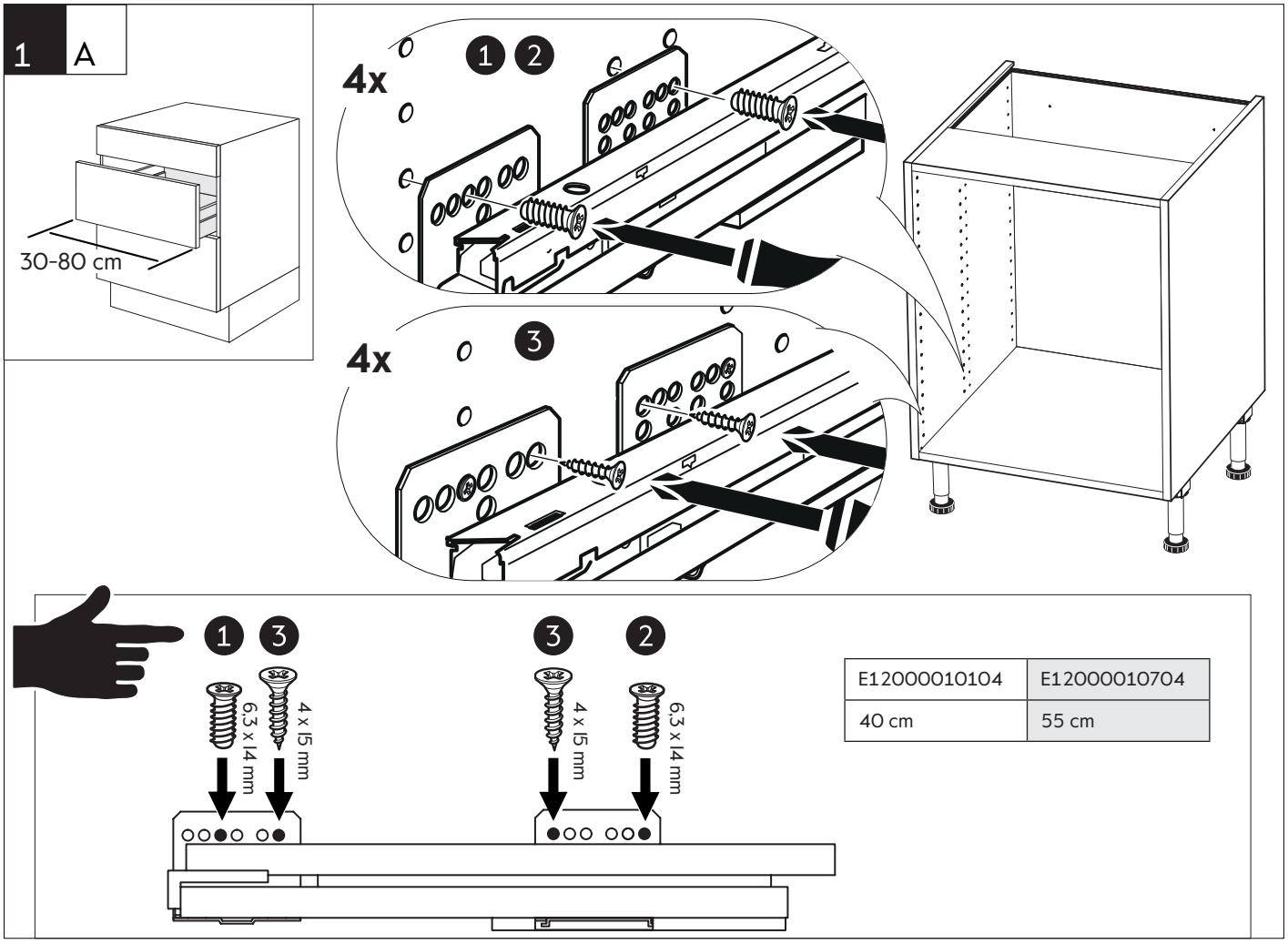
1 A
30-80 cm
4x
1 2
4x
3
1 3
6,3 x 14 mm
4 x 15 mm
3 2
4 x 15 mm
6,3 x 14 mm
E12000010104
E12000010704
40 cm
55 cm

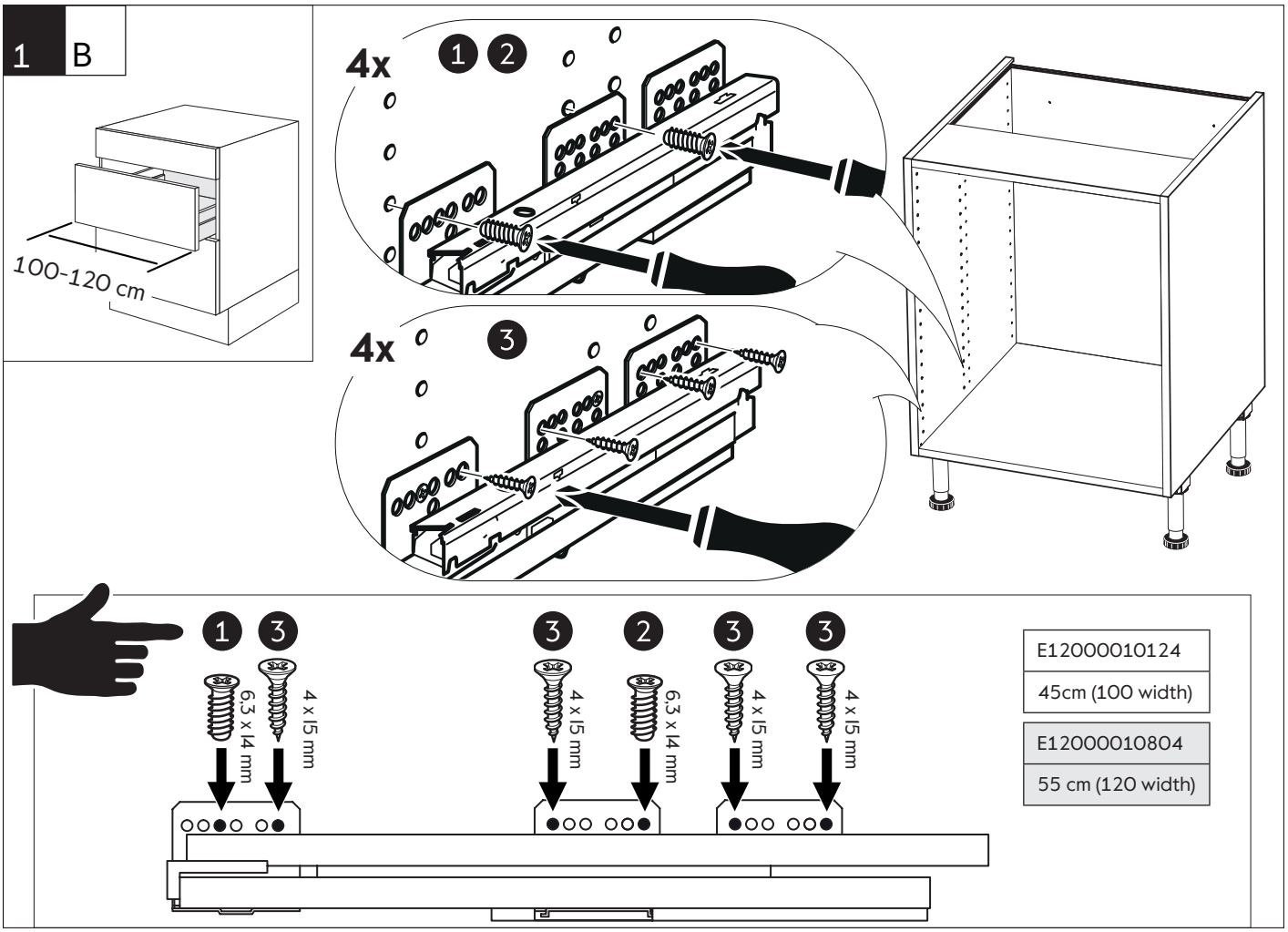
1 B
100-120 cm
4x
1 2
4x
3
1 3
6,3 x 14 mm
4 x 15 mm
3 2 3 3
4 x 15 mm
6,3 x 14 mm
4 x 15 mm
4 x 15 mm
E12000010124
45cm (100 width)
E12000010804
55 cm (120 width)

## 2 A

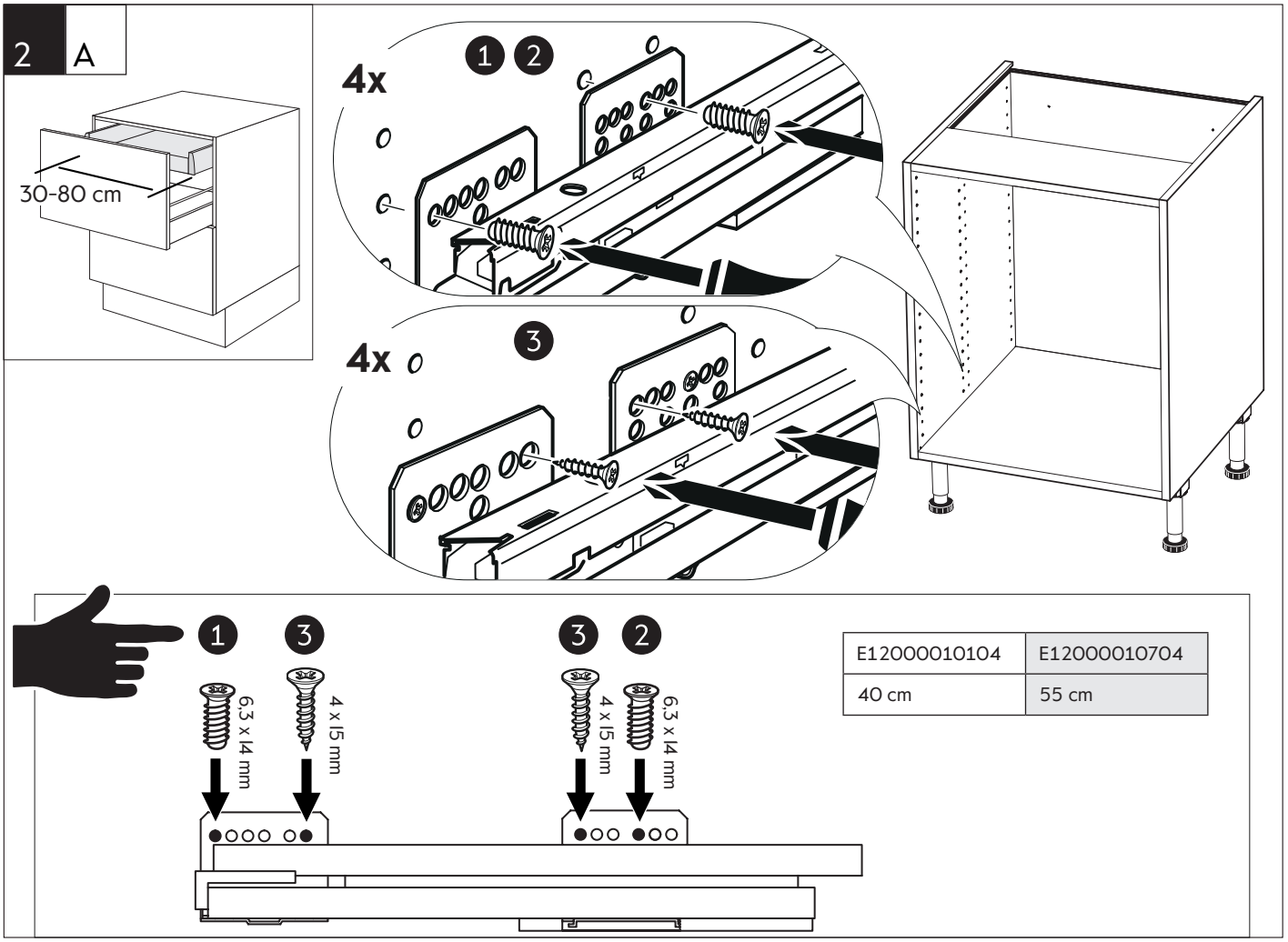


| | |
|---|---|
| E12000010104 | E12000010704 |
| 40 cm | 55 cm |

## 2 B

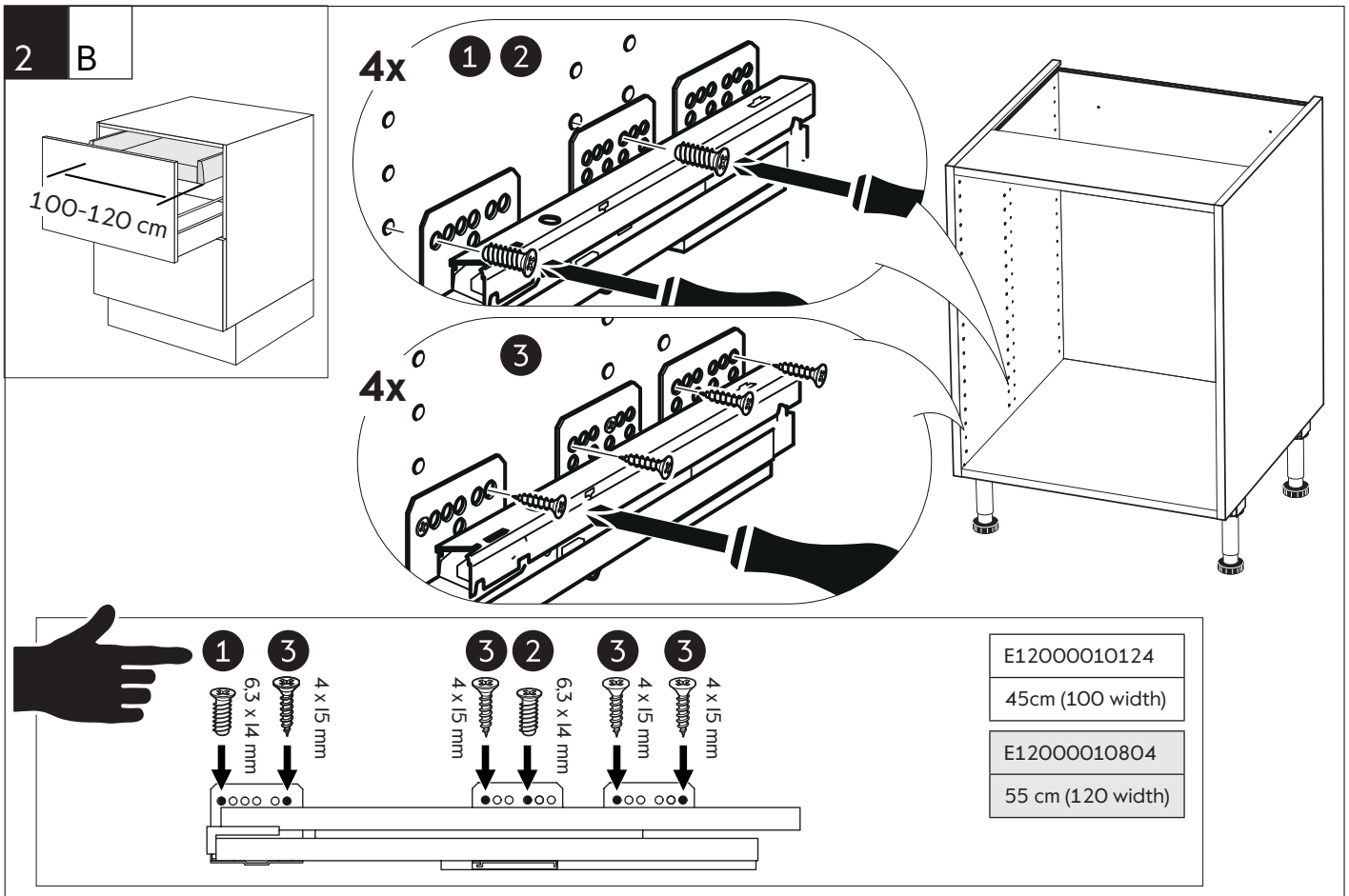


| |
|---|
| E12000010124 |
| 45cm (100 width) |

| |
|---|
| E12000010804 |
| 55 cm (120 width) |

**SE** **Låda till källsortering**

**DK** **Skuffe til affaldssortering**

**NO** **Skuff til kildesortering**

**FI** **Jäteastia-järjestelmän asennus**

**EN** **Recycling drawer**

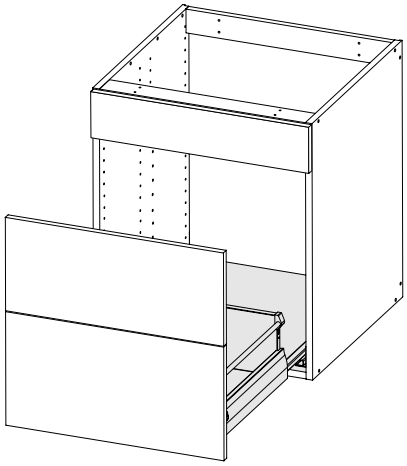

| | | | | |
|---|---|---|---|---|
| E12106045004 | E12108045004 | E12006451808 | E12008451808 | E12010451808 |
| 60 cm | 80 cm | 60x45 cm | 80x45 cm | 100x45 cm |

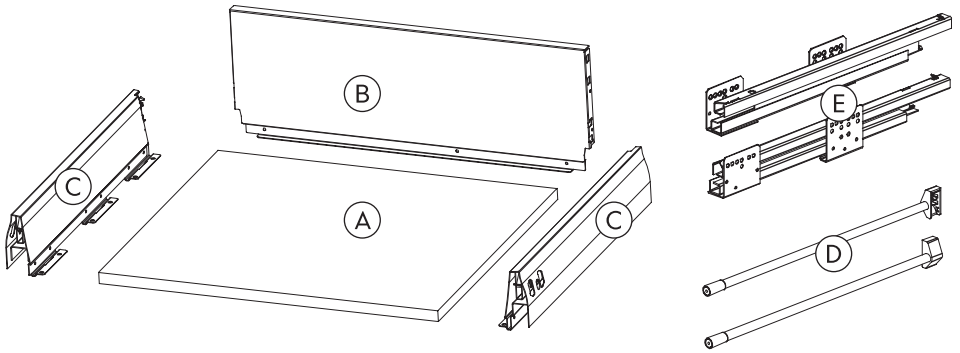


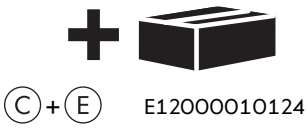


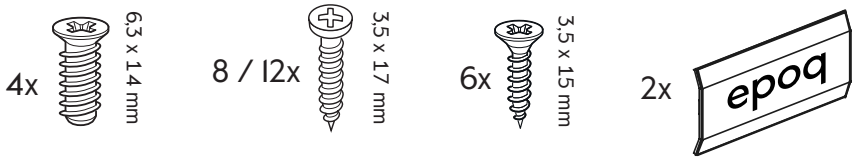

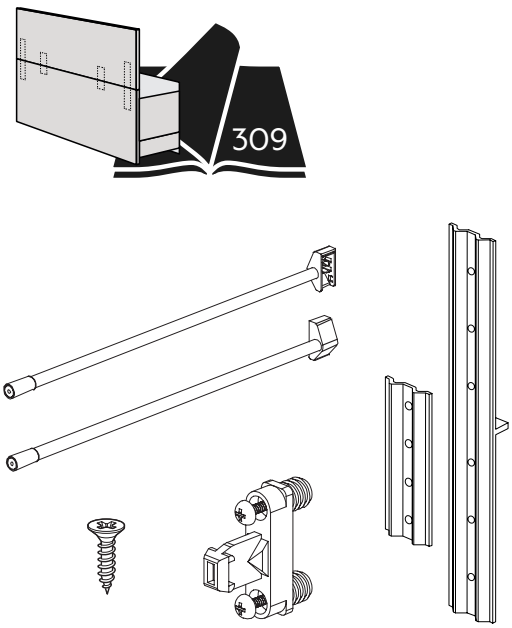


1

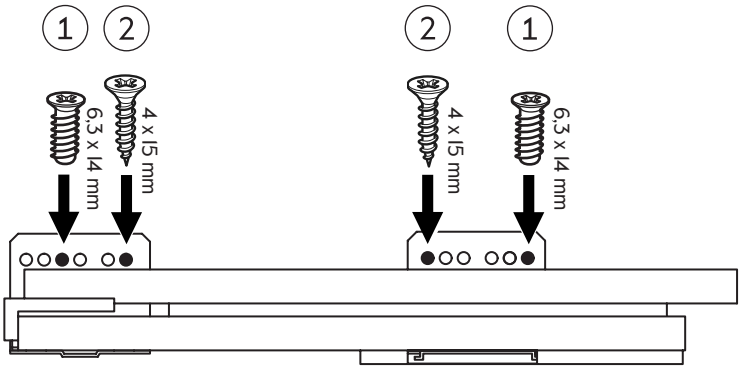

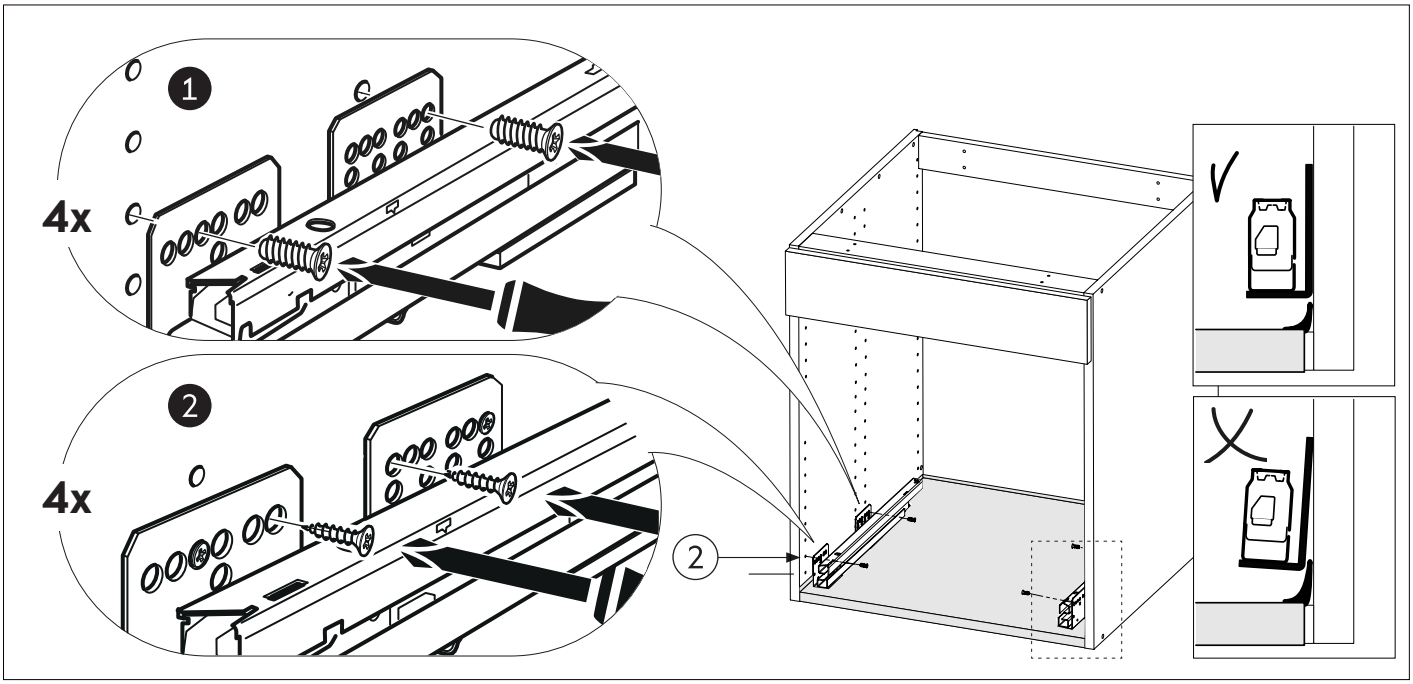


2

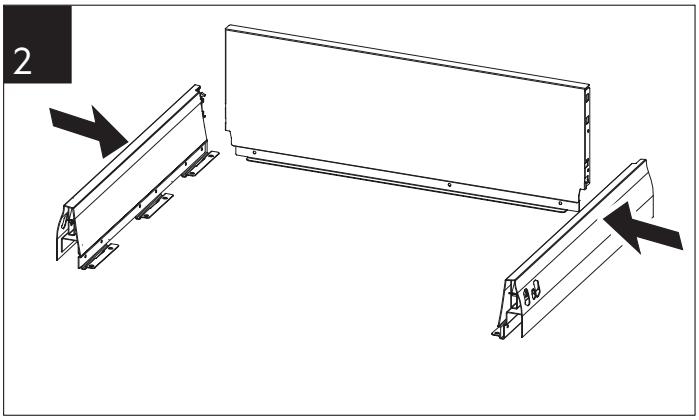

3

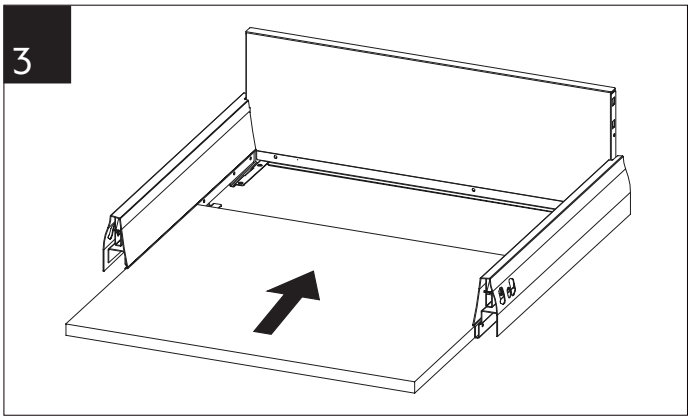

4

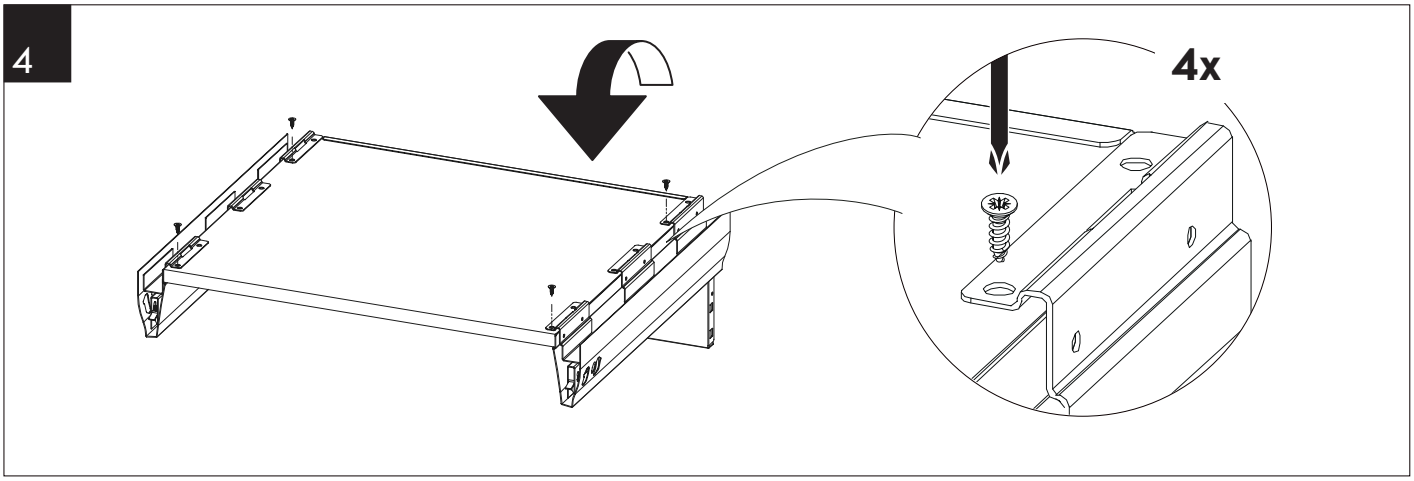


5

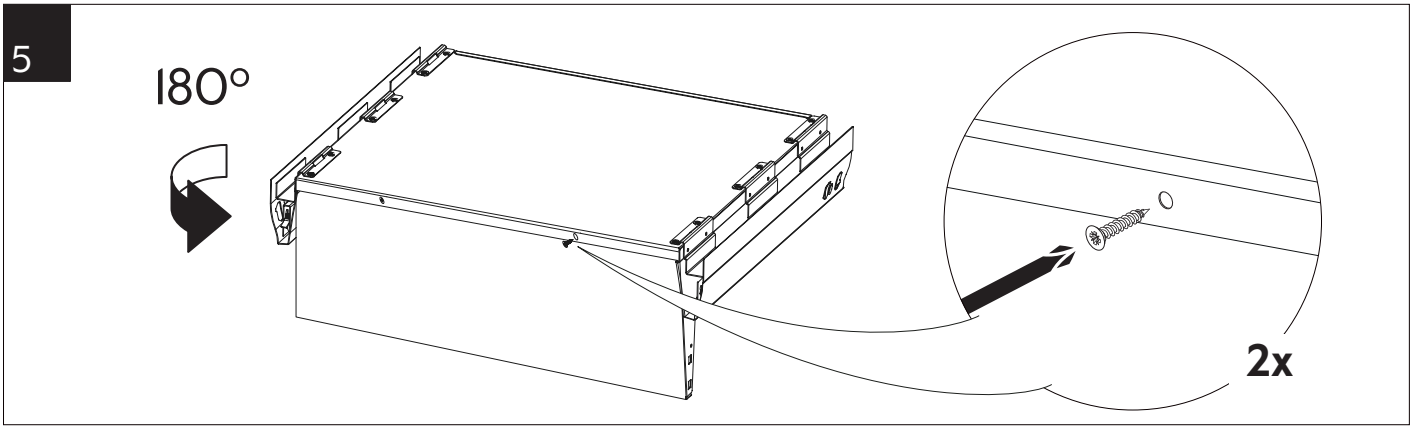

**SE** **DK** **NO** **FI** **EN**

# Integrerad låda under diskho
# Integreret skuffe under vask
# Integrert skuff under vask
# Piilolaatikko pesualtaan alla
# Drawer integrated below sink

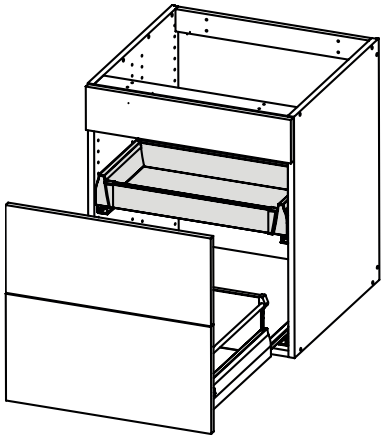

| | | | | |
|---|---|---|---|---|
| E12016027504 | E12018027504 | E12006270808 | E12008270808 | E12010270808 |
| 60 cm | 80 cm | 60x27 | 80x27 | 100x27 |

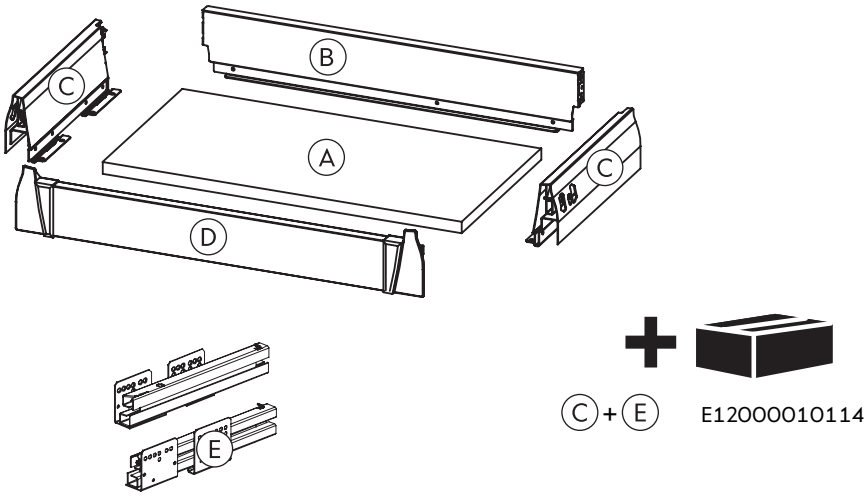


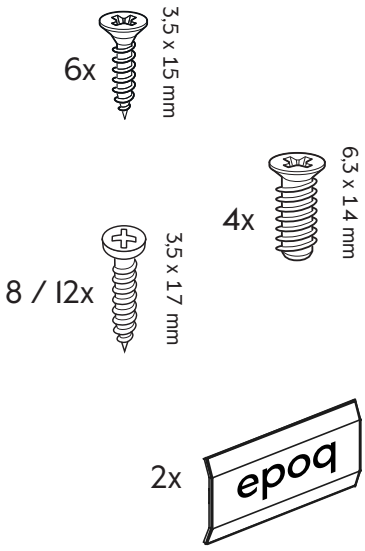


## XP drawer

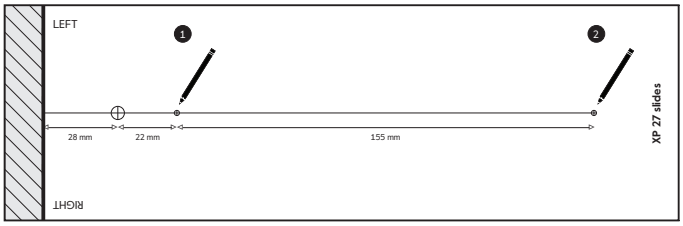


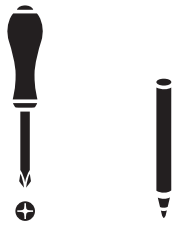

1

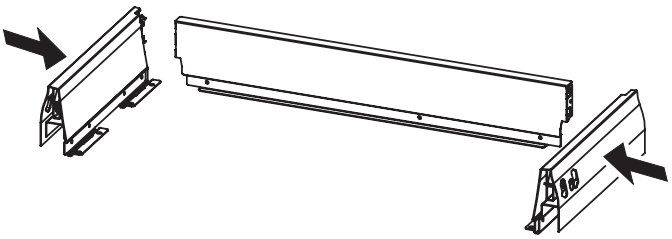

2

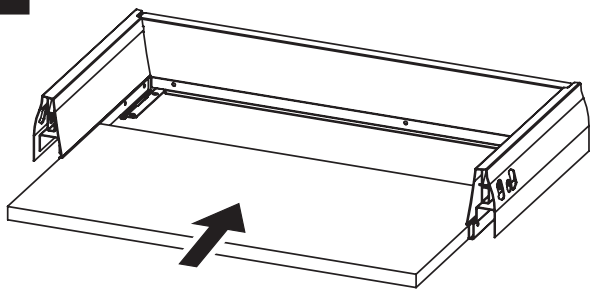

3

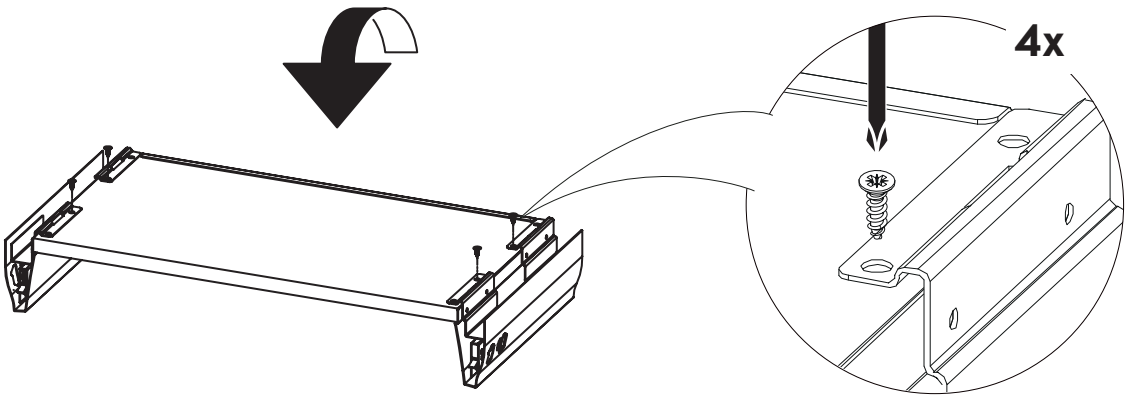
4x

4

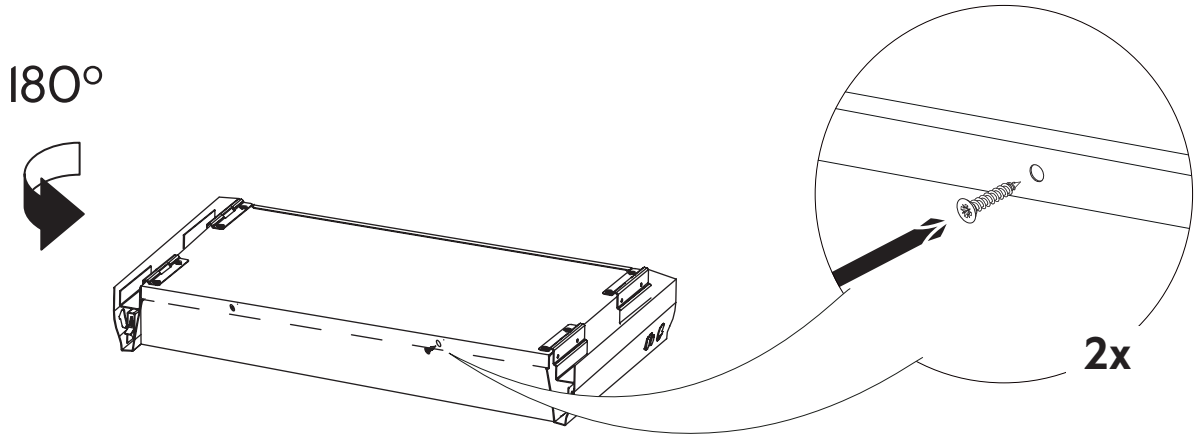
180°
2x

5

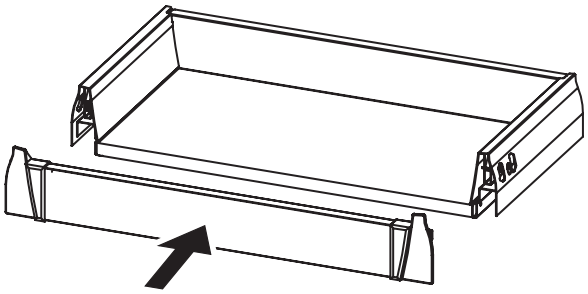

6

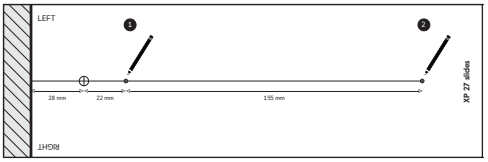
LEFT
1
2
28 mm
22 mm
155 mm
XP 27 slides
RIGHT

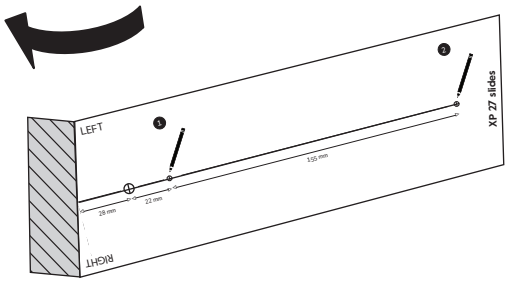
2
LEFT
1
155 mm
28 mm
22 mm
XP 27 slides
RIGHT

7

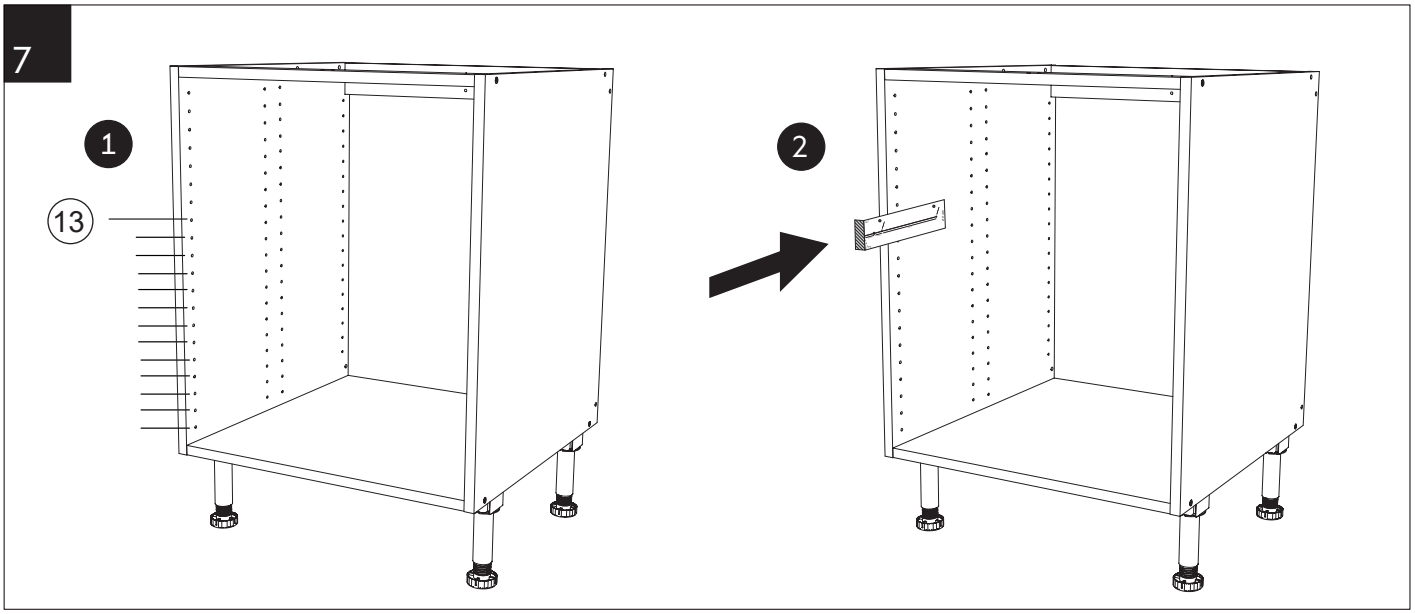
1
13
2

8

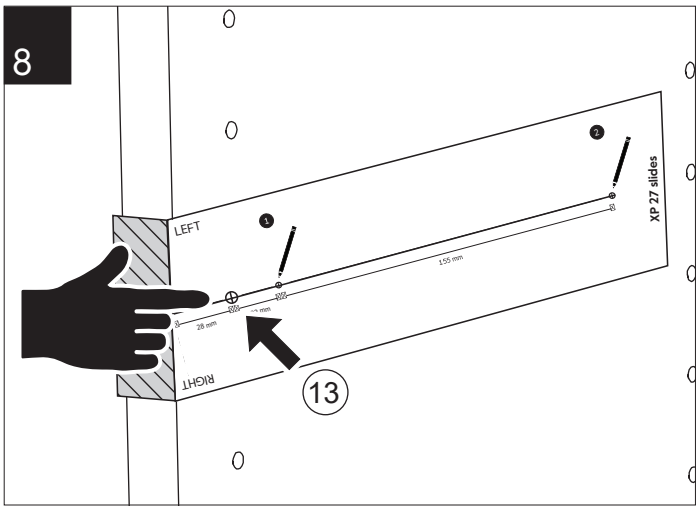
LEFT
RIGHT
XP 27 slides
155 mm
28 mm
13

9

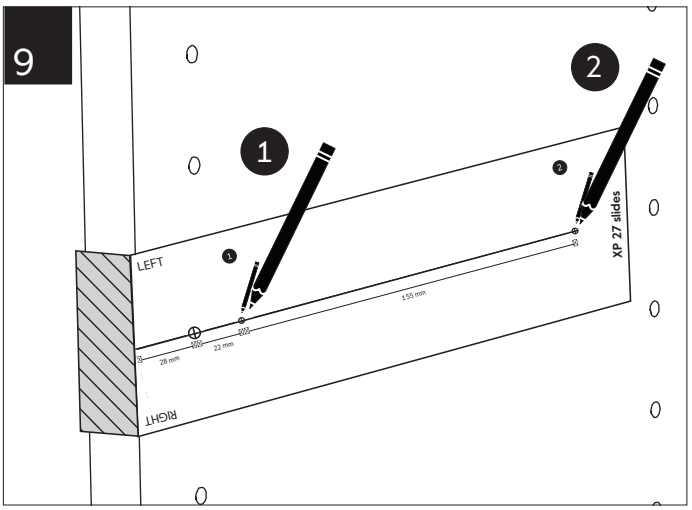
1
2
LEFT
RIGHT
XP 27 slides
155 mm
28 mm
22 mm

10

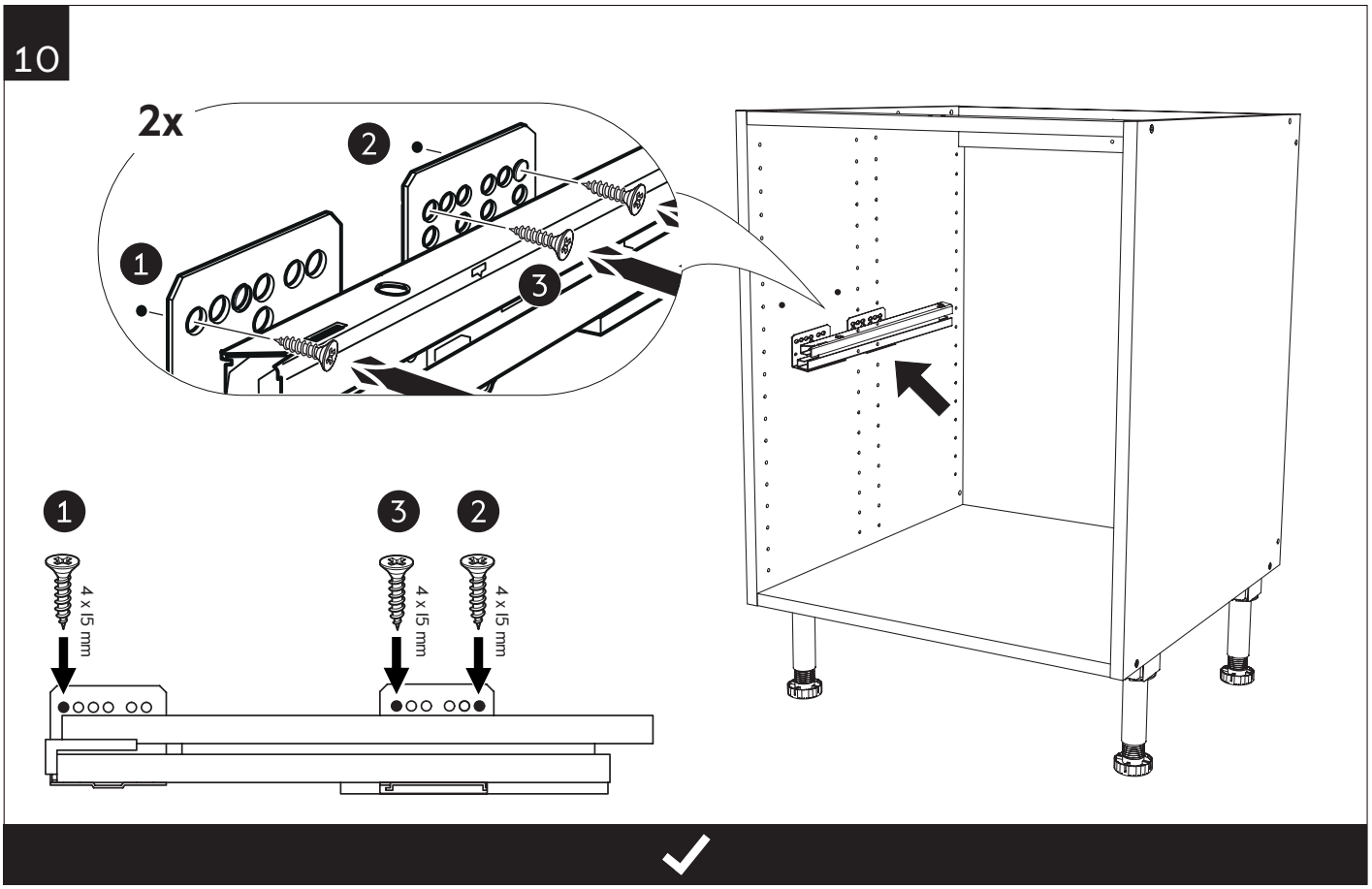
2x
1
2
3
1
3
2
4 x 15 mm
4 x 15 mm
4 x 15 mm

**SE** **DK** **NO** **FI** **EN**

# Lådskena 30 cm XP
# Skuffeskinner 30 cm XP
# Skuffeskinner 30 cm XP
# Laatikko kiskoilla 30 cm XP
# Drawer slides 30 cm XP

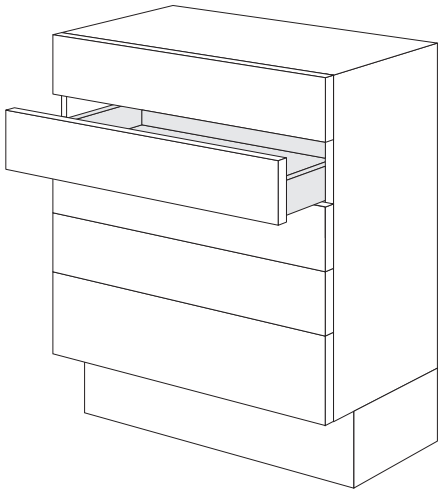

| |
|---|
| E12000010904 |
| 30 cm |

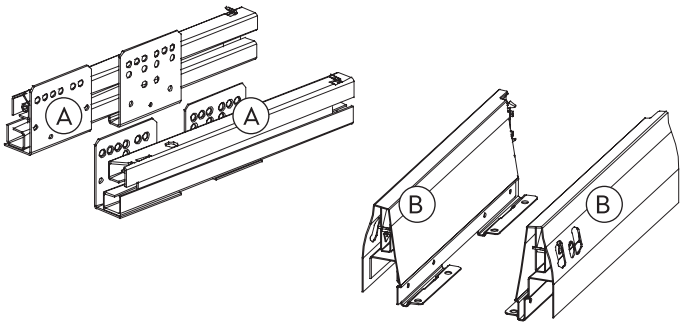


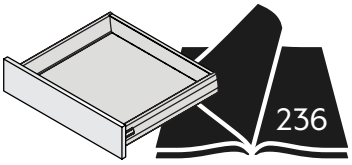


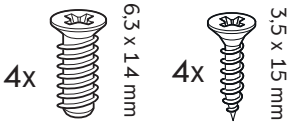

## 1

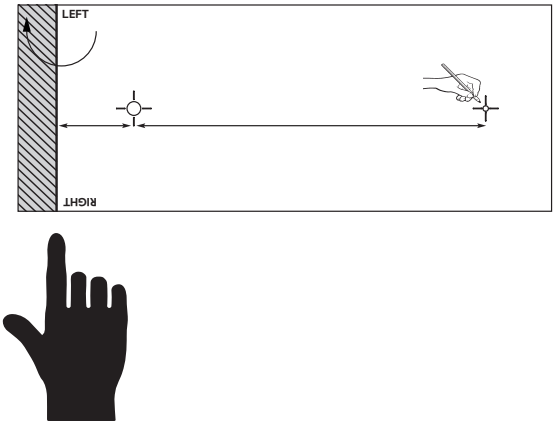


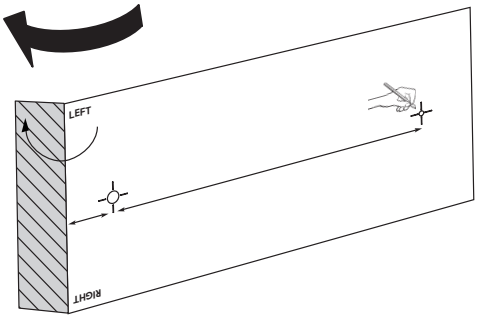

2

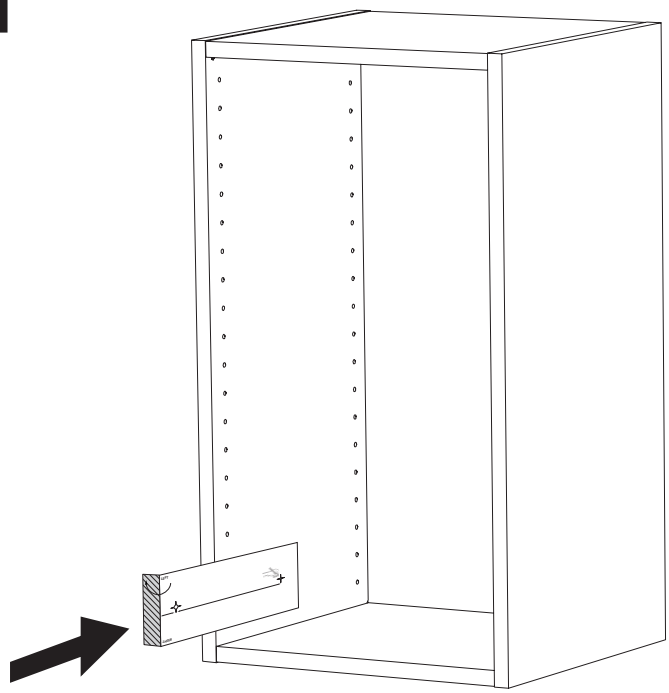

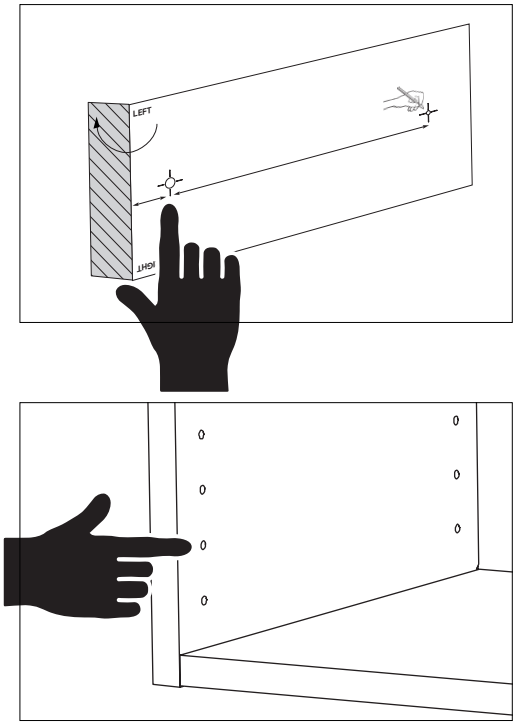


3

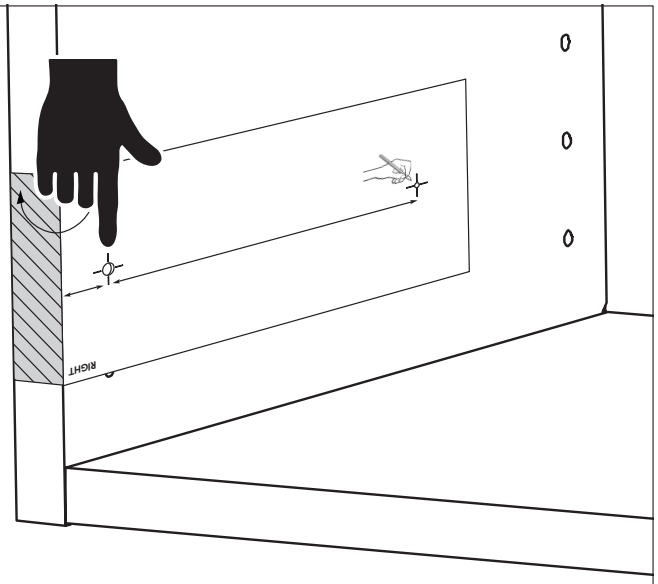


4

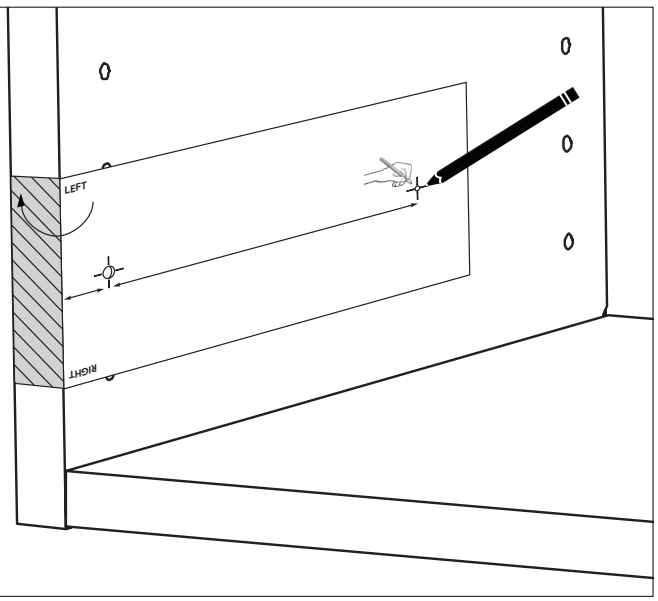

5

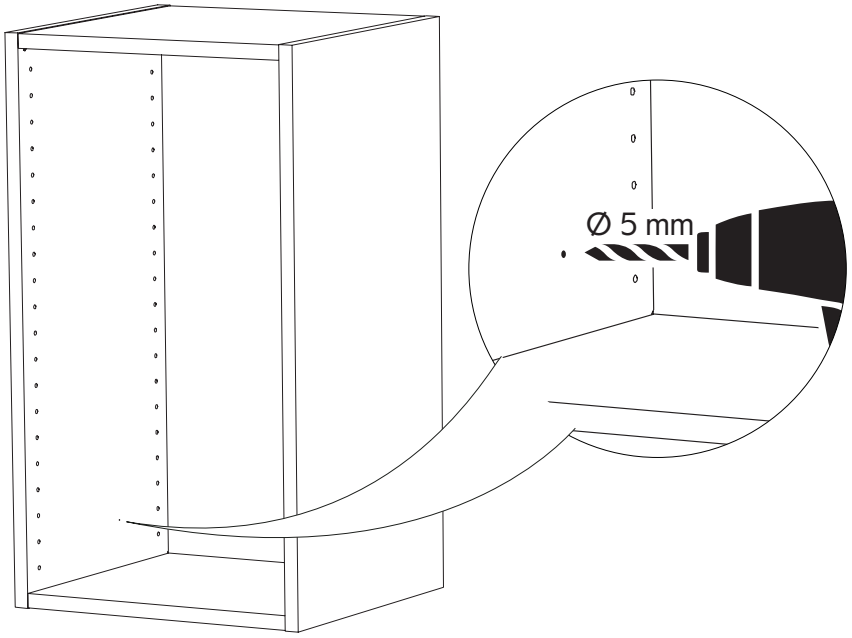


6

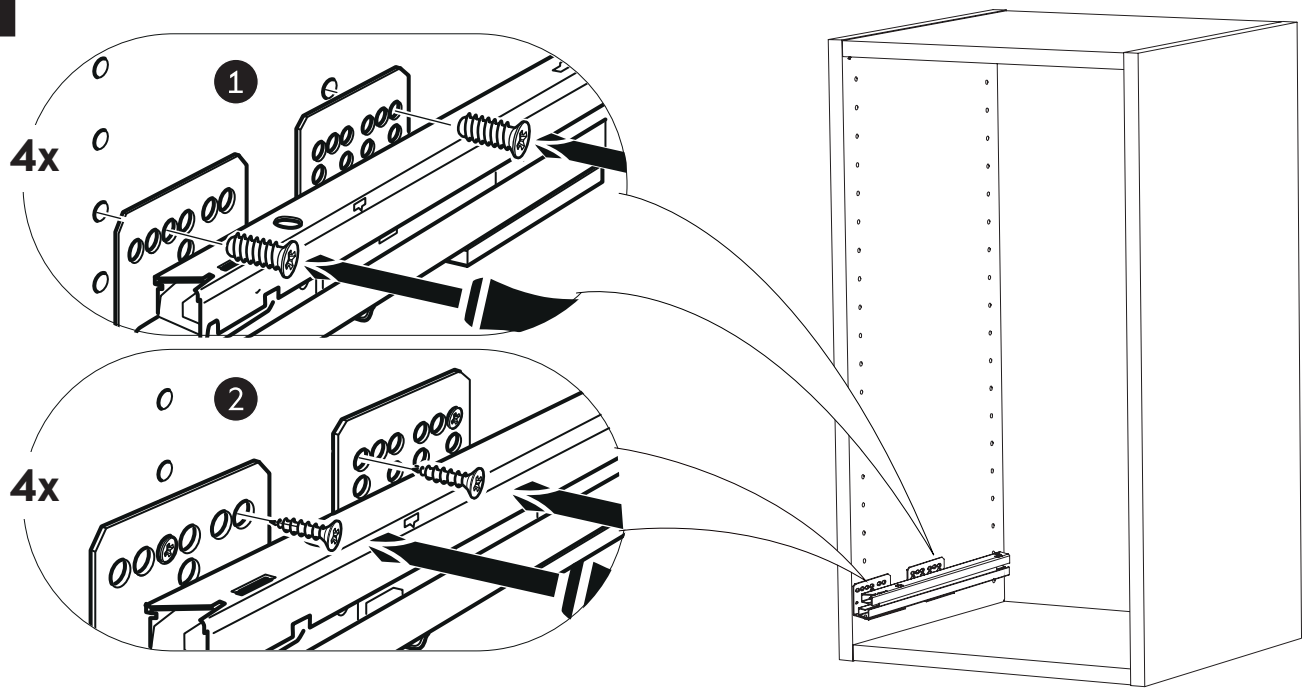


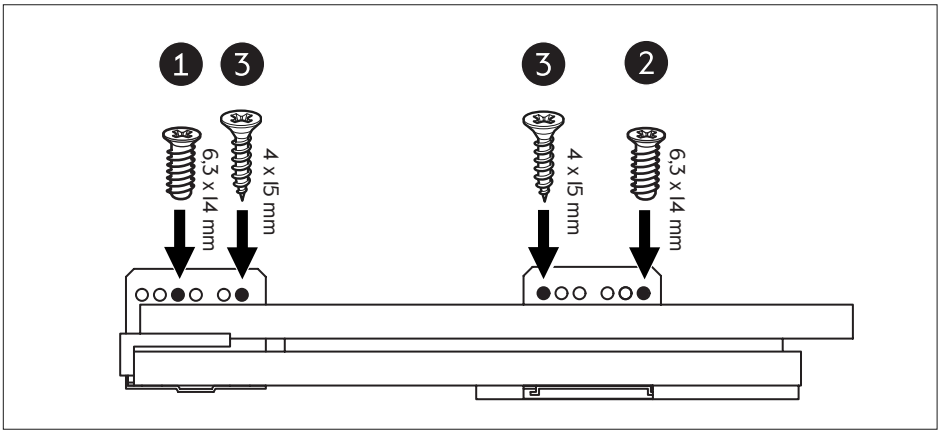

SE **Sätta i XP lådor**

DK **Montering af XP skuffer**

NO **Sette på plass XP skuffer**

FI **Laatikoiden asennus XP**

EN **Insert the XP drawers**

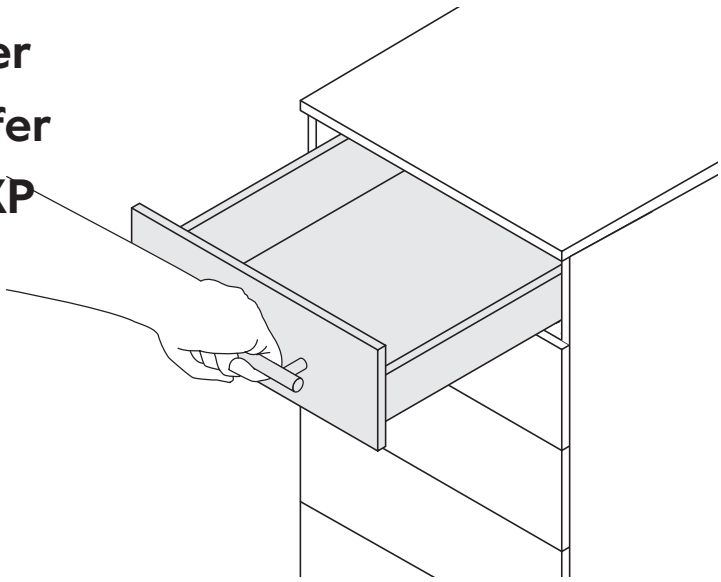

1

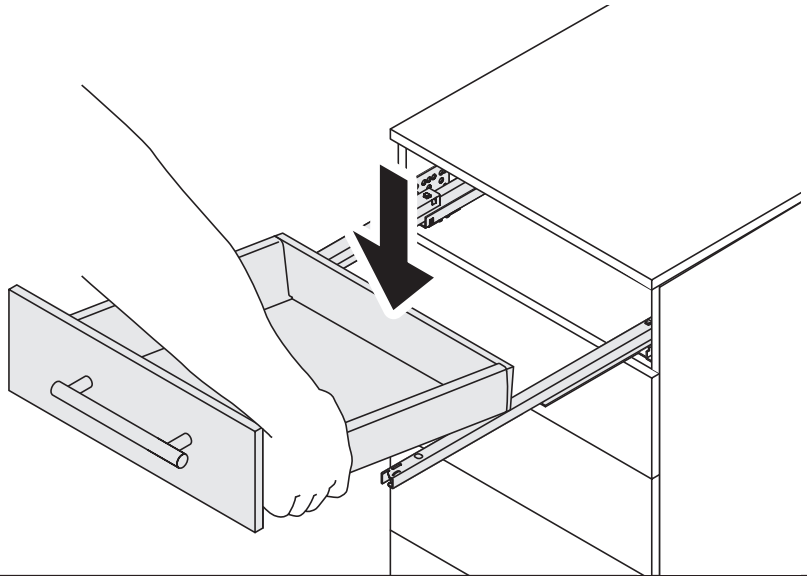

2

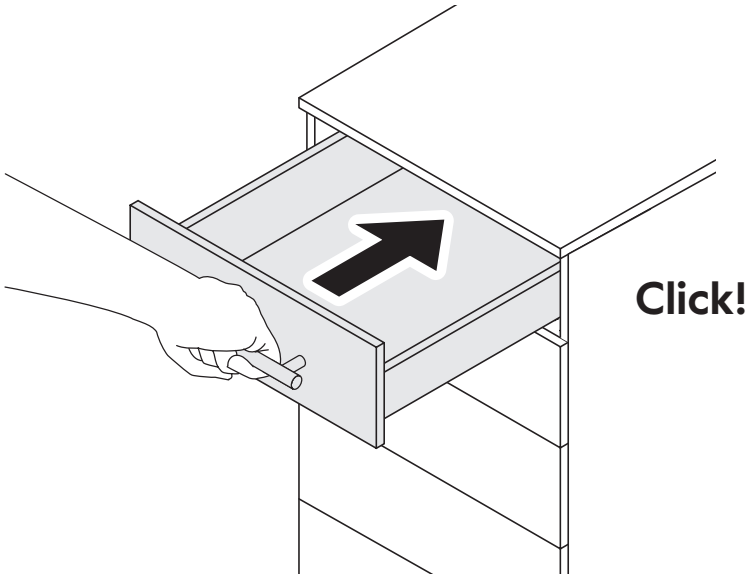

SE **Ta ut XP lådor**

DK **Afmontering af XP skuffer**

NO **Ta ut XP skuffer**

FI **Laatikoiden irroitus**

EN **Remove XP drawers**

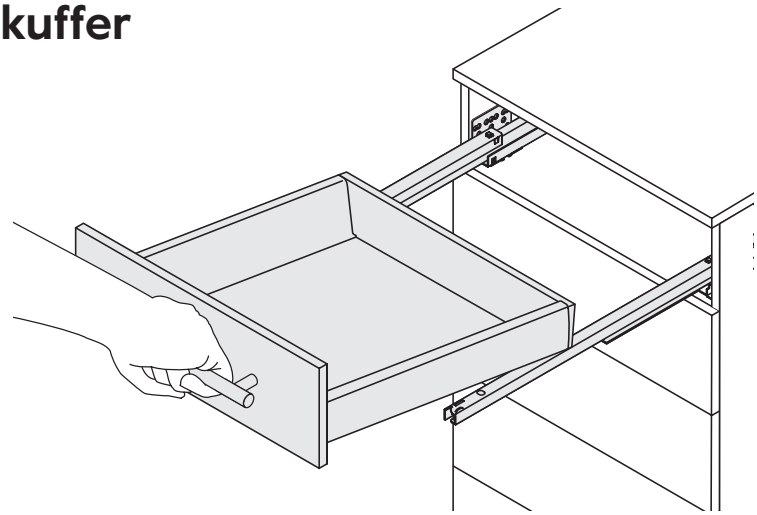

1

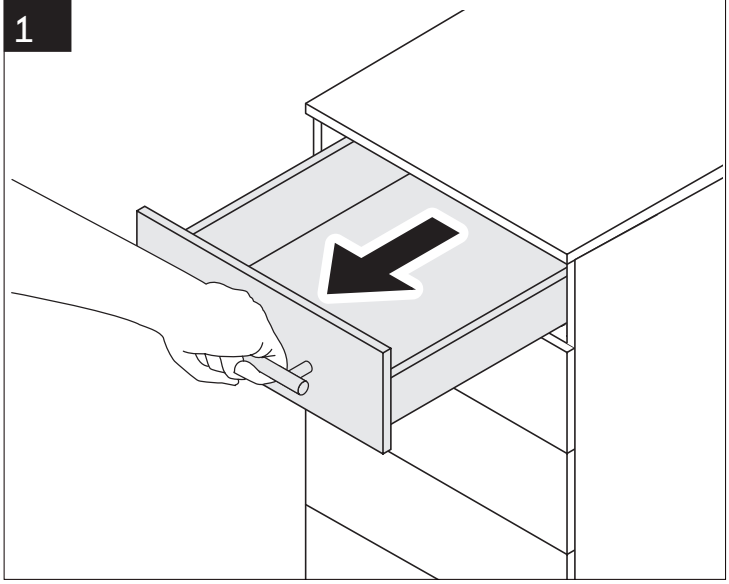

2

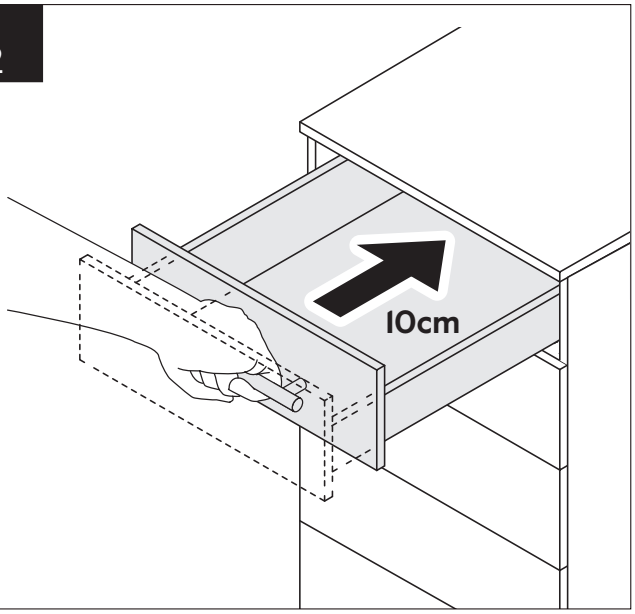


3

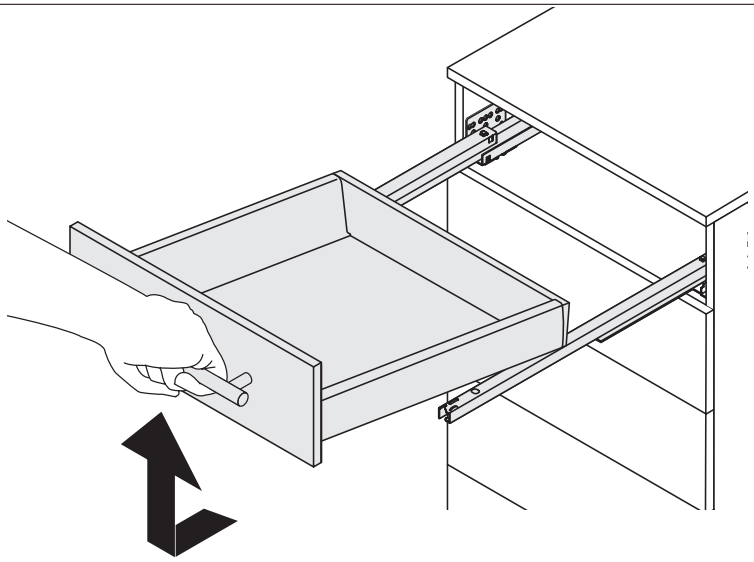

SE **Justera XP lådor**

DK **Juster XP skufferne**

NO **Justere XP skuffer**

FI **Laatikoiden XP säätäminen**

EN **Adjust the XP drawers**

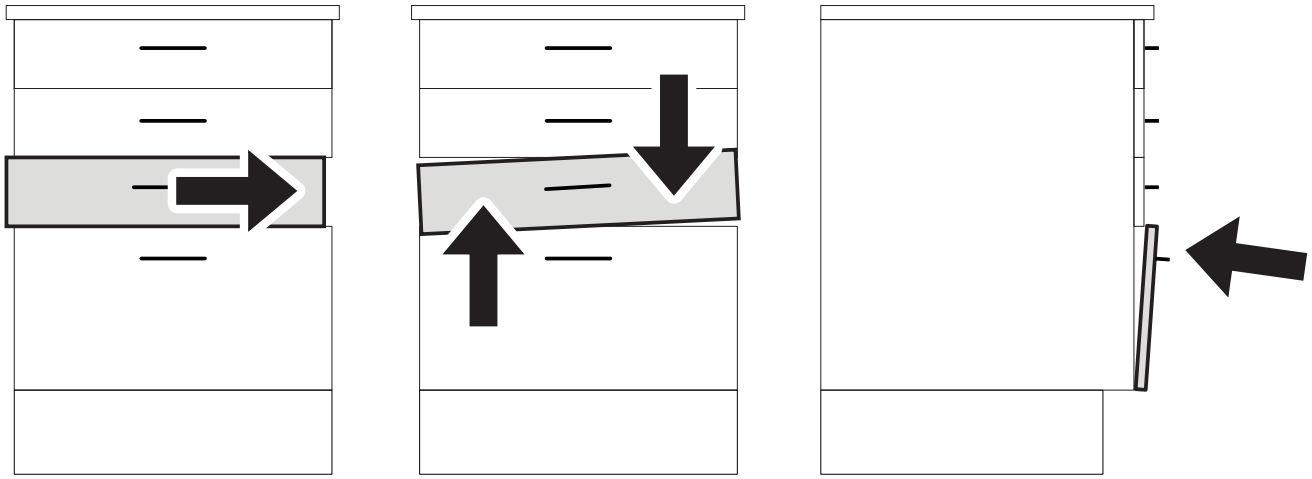

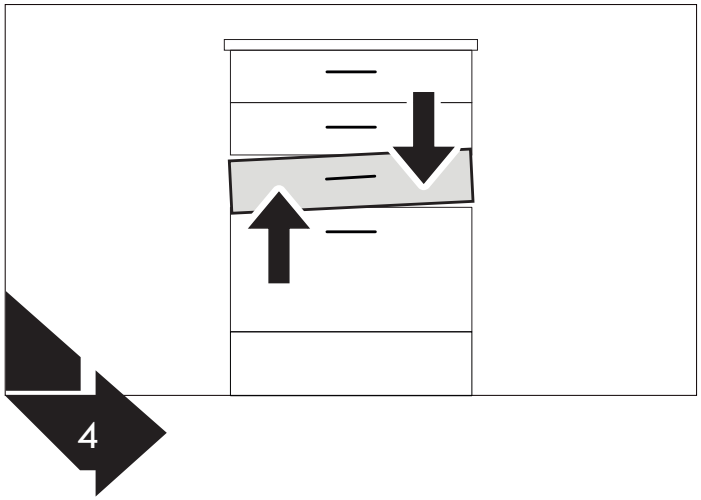


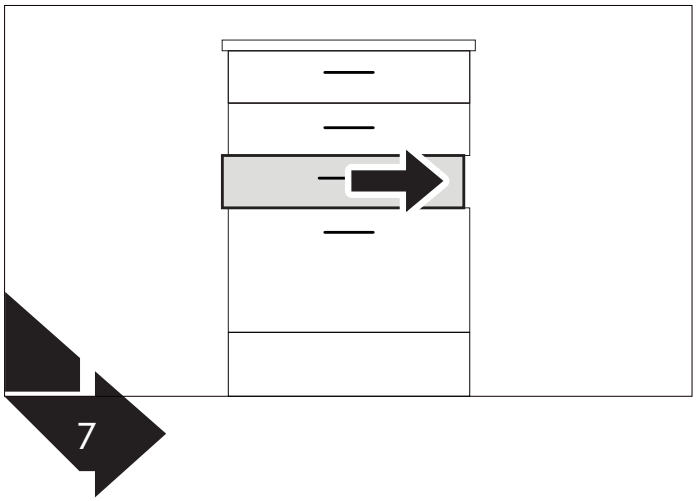


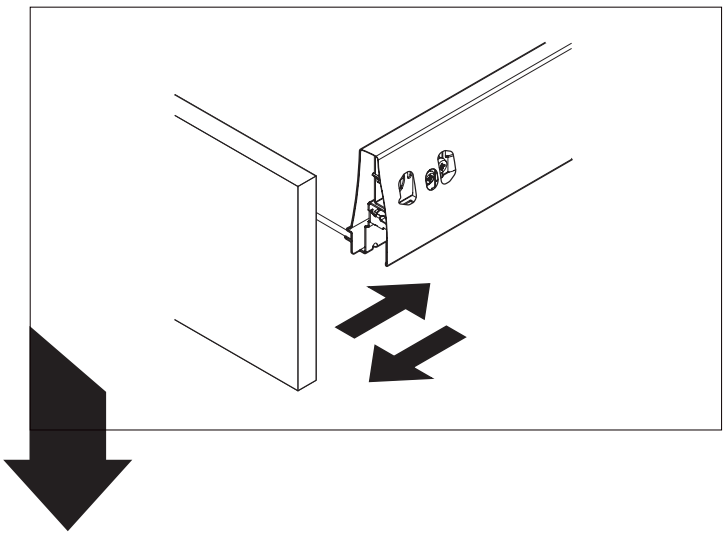

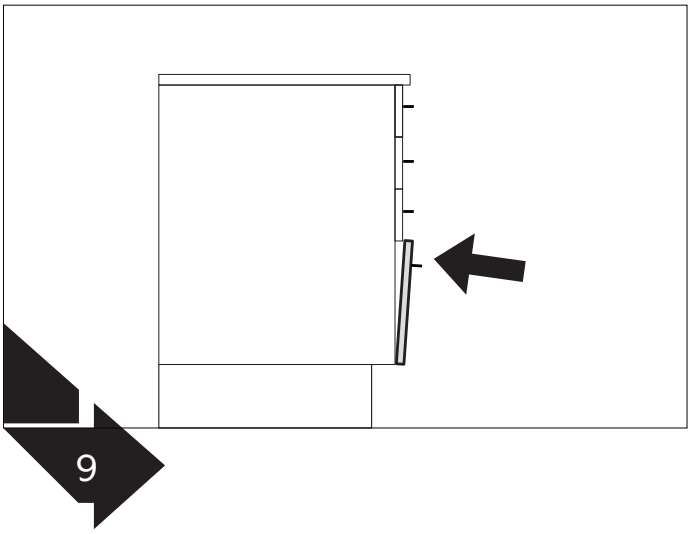

1 A

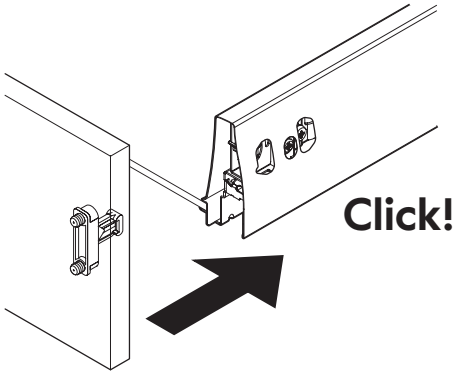


2 A

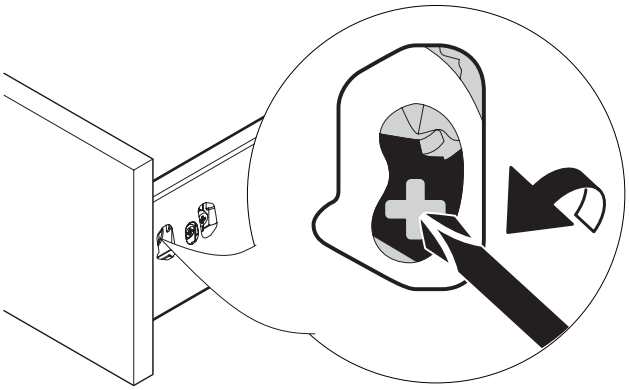

3 A

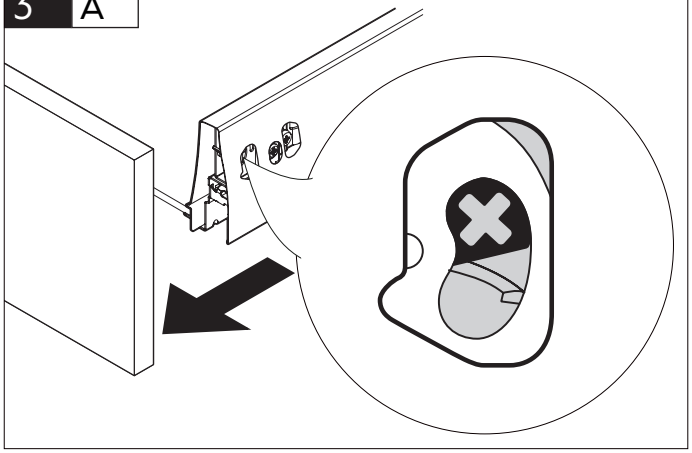

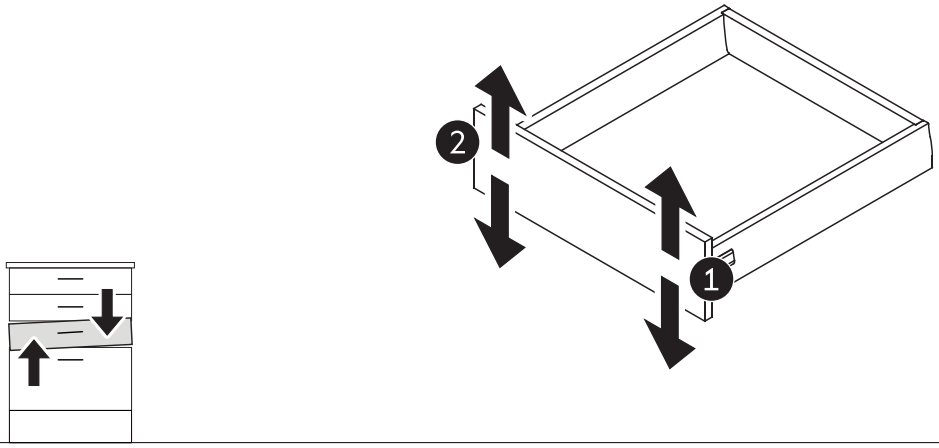


4 B

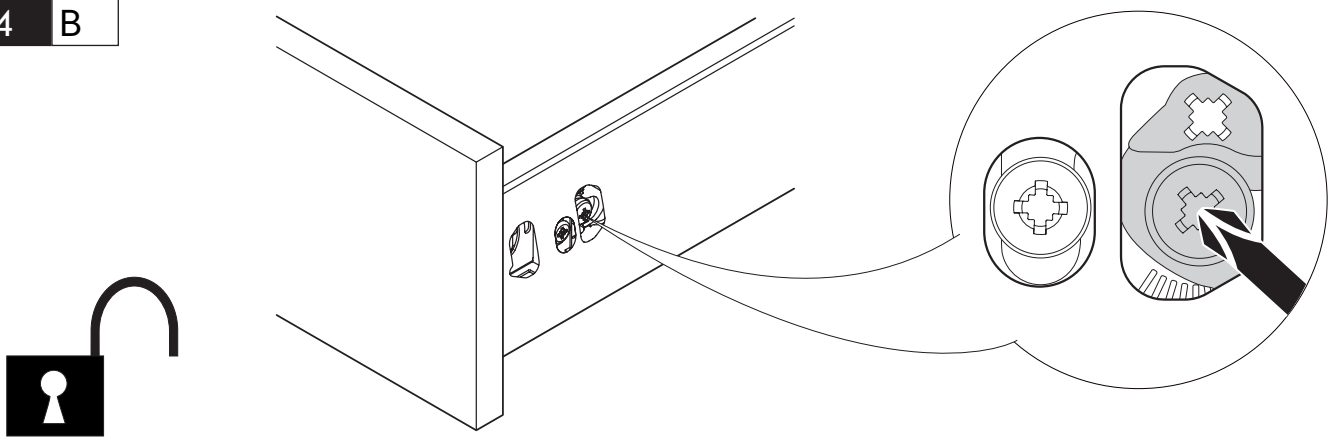

5 B

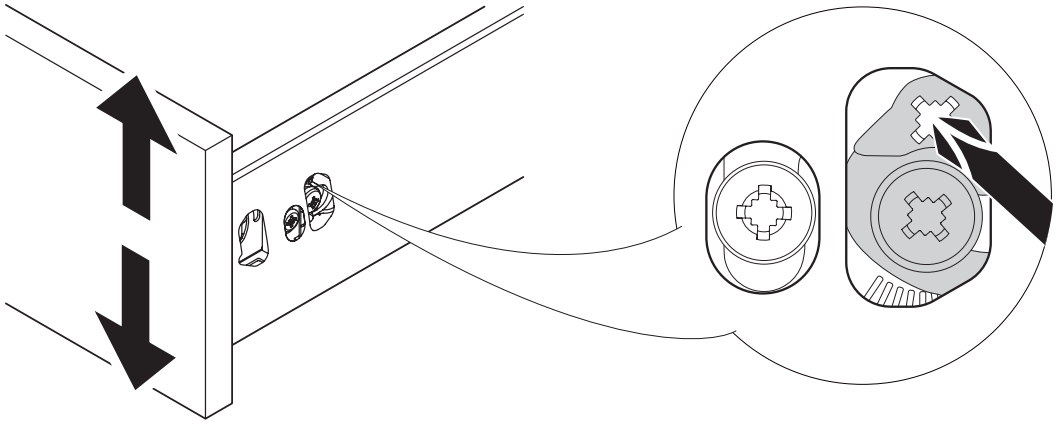

6 B

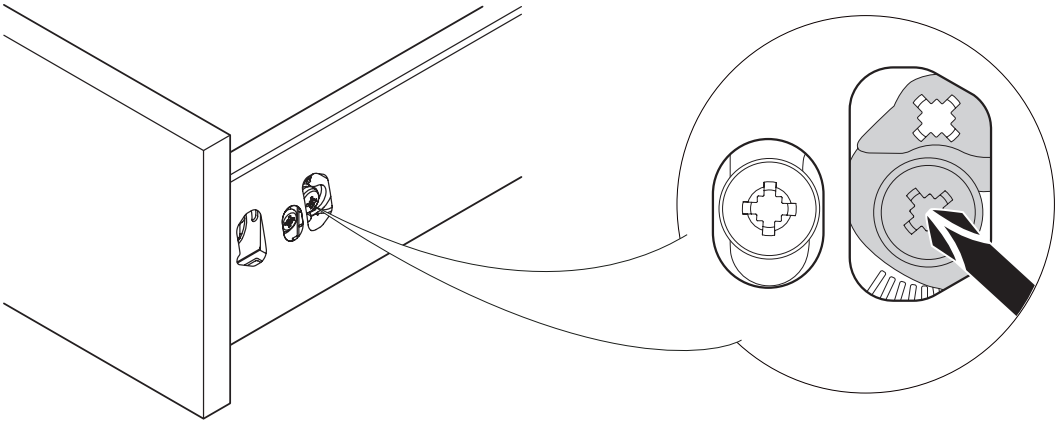

7 C

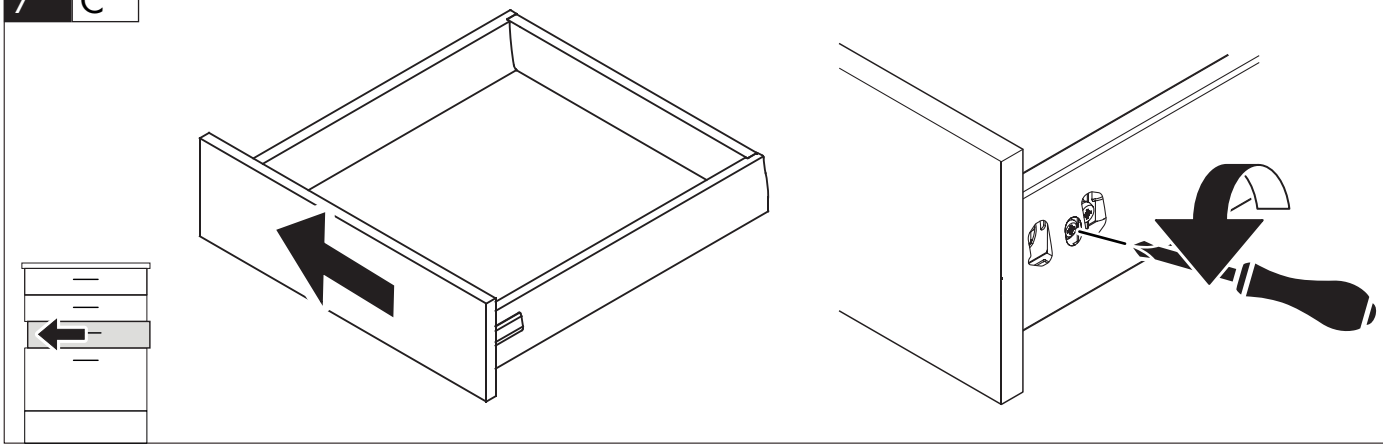

8 C

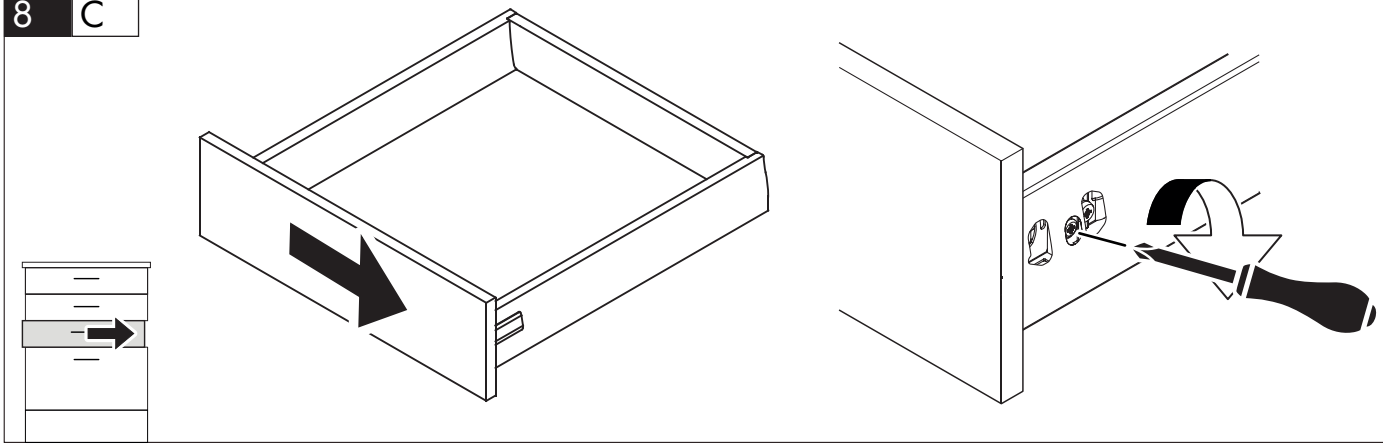

9 D

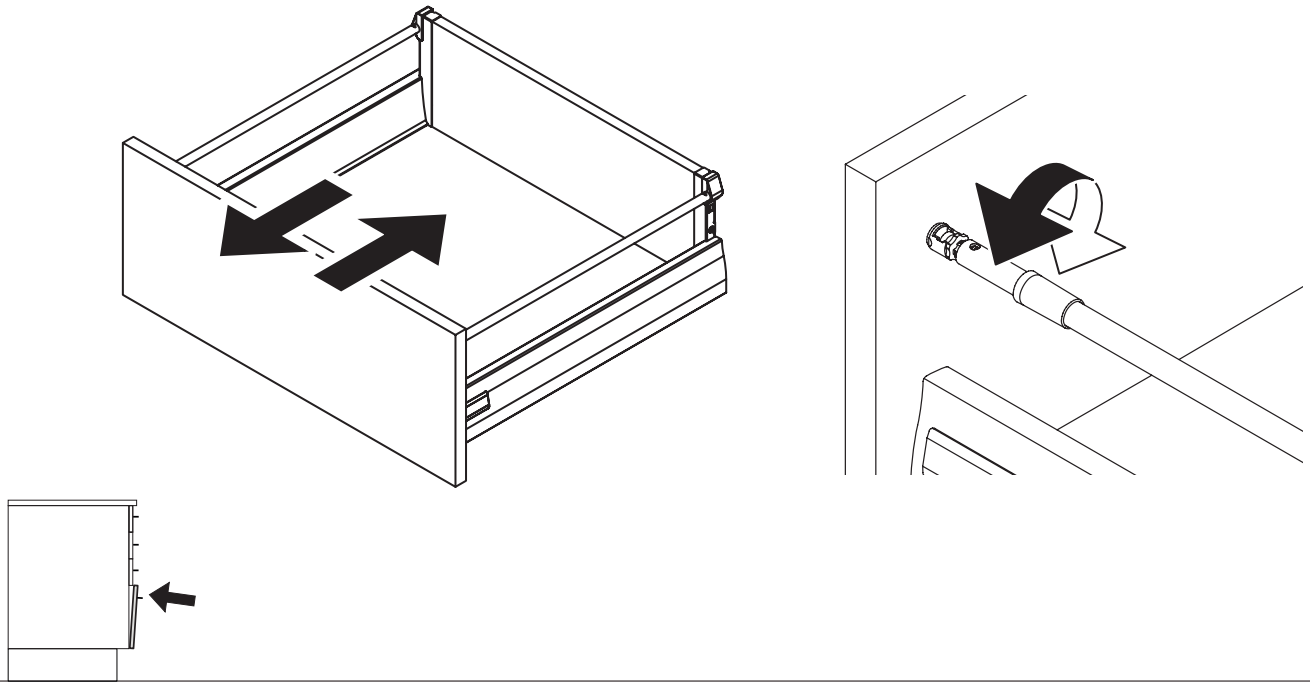

10

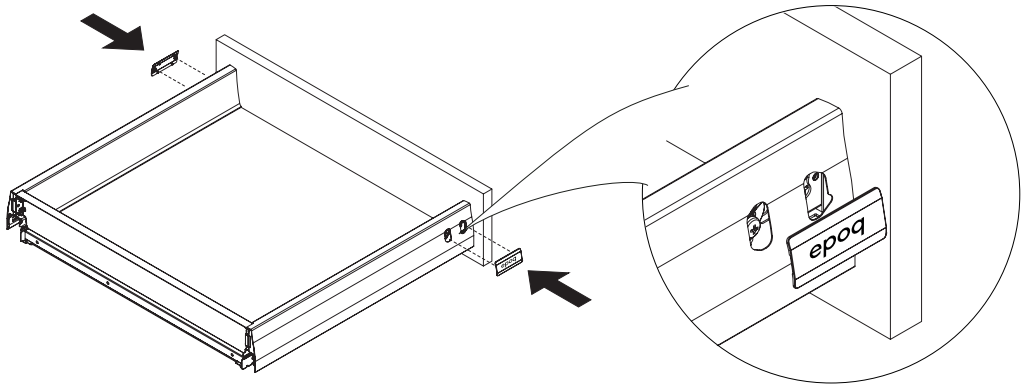


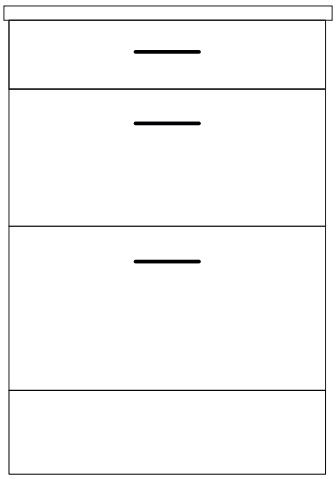

# SE Låg låda Nova Pro Scala

# DK Lav skuffe Nova Pro Scala

# NO Lav skuff Nova Pro Scala

# FI Matala laatikko Nova Pro Scala

# EN Low drawer Nova Pro Scala

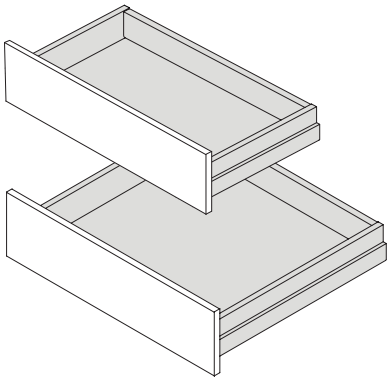

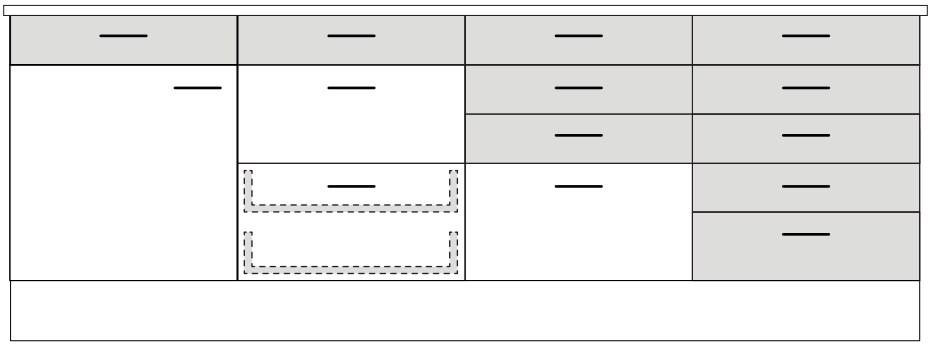

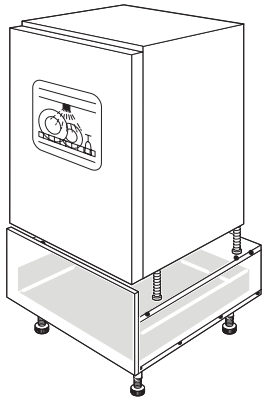

| | | |
|---|---|---|
| E12110027504 | E12110040808 | E12110000808 |
| 100x27 | 100x40 cm | 100x55 cm |

| | | | | | | |
|---|---|---|---|---|---|---|
| E12106027504 | E12108027504 | E12134000808 | E12135000808 | E12136000808 | E12106040808 | E12108040808 |
| 60x27 | 80x27 cm | 40x30 cm | 50x30 cm | 60x30 cm | 60x40 cm | 80x40 cm |
| E12112040808 | E12103000808 | E12104000808 | E12105000808 | E12106000808 | E12108000808 | E12112000808 |
| 120x40 cm | 30x55 cm | 40x55 cm | 50x55 cm | 60x55 cm | 80x55 cm | 120x55 cm |

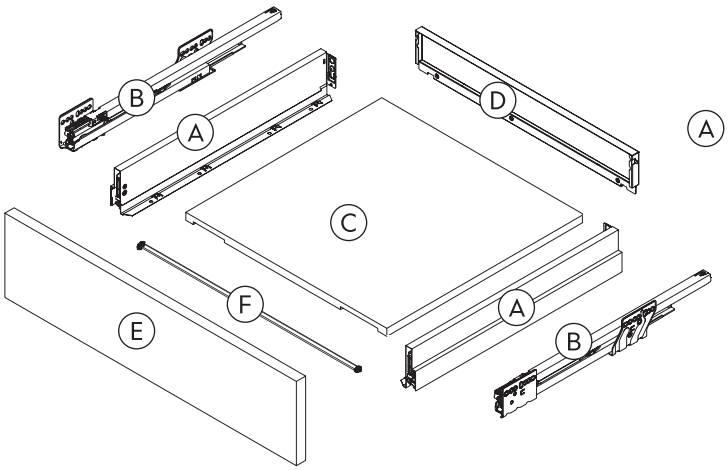


A + B
E121005540LO
E121005570LO
E121004040LO
E121003040LO
E121002740LO

E
E107XXX013XX
E107XXX018XX

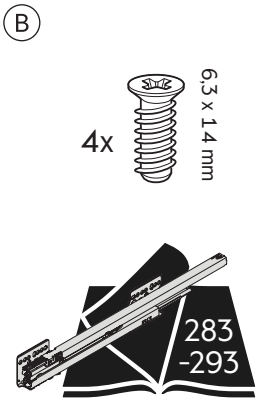


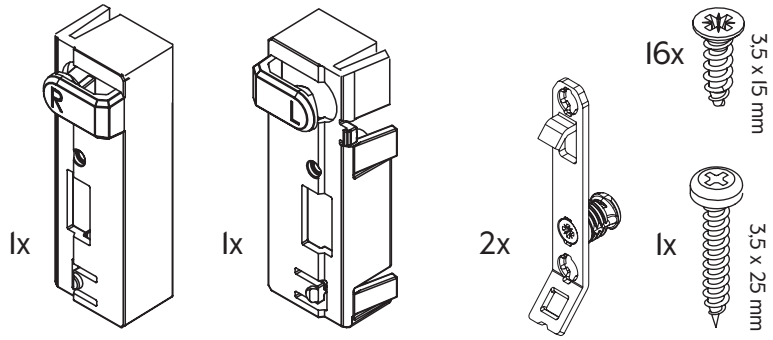

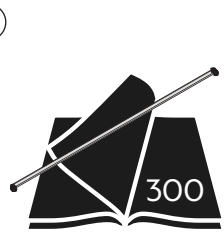

| | |
|---|---|
| E12110040808 | E12110000808 |
| 100x40 cm | 100x55 cm |

| | |
|---|---|
| E12112040808 | E12112000808 |
| 120x40 cm | 120x55 cm |

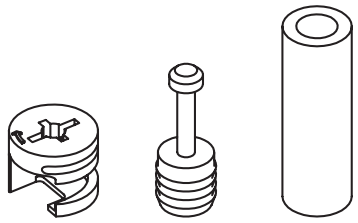

1

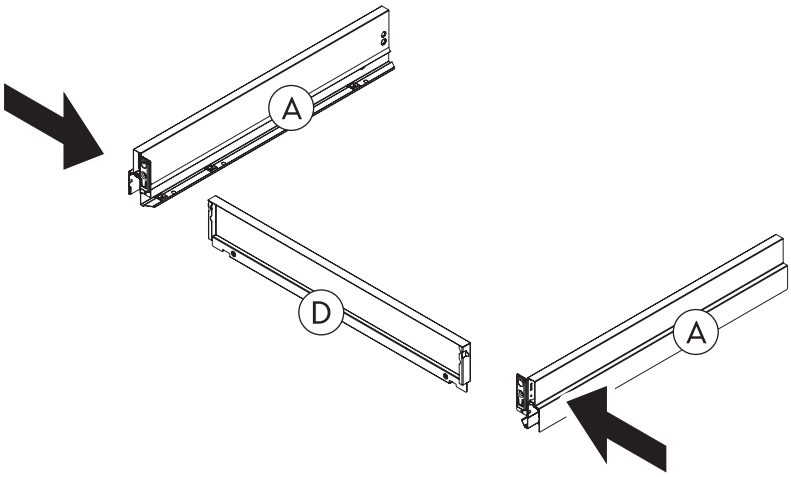


2

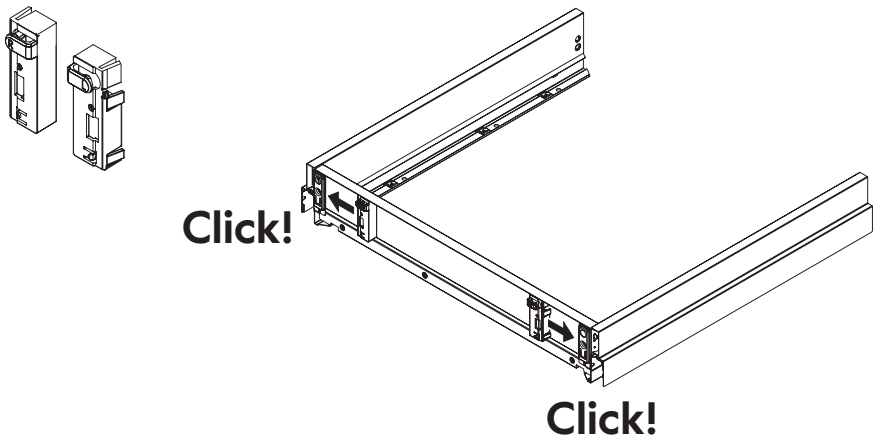


3

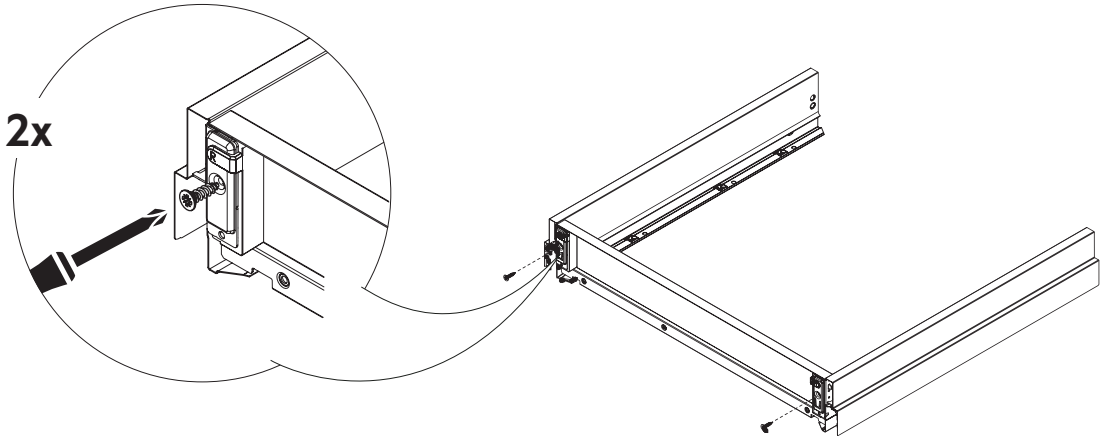

4

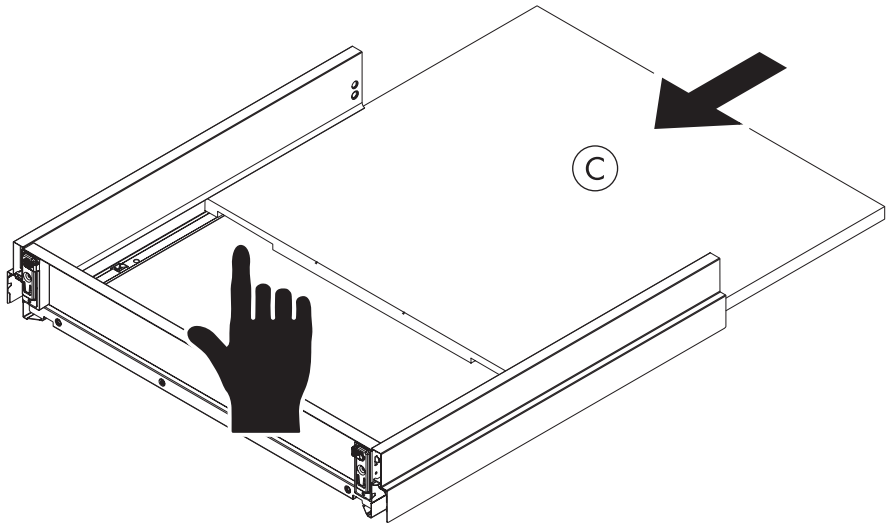


5

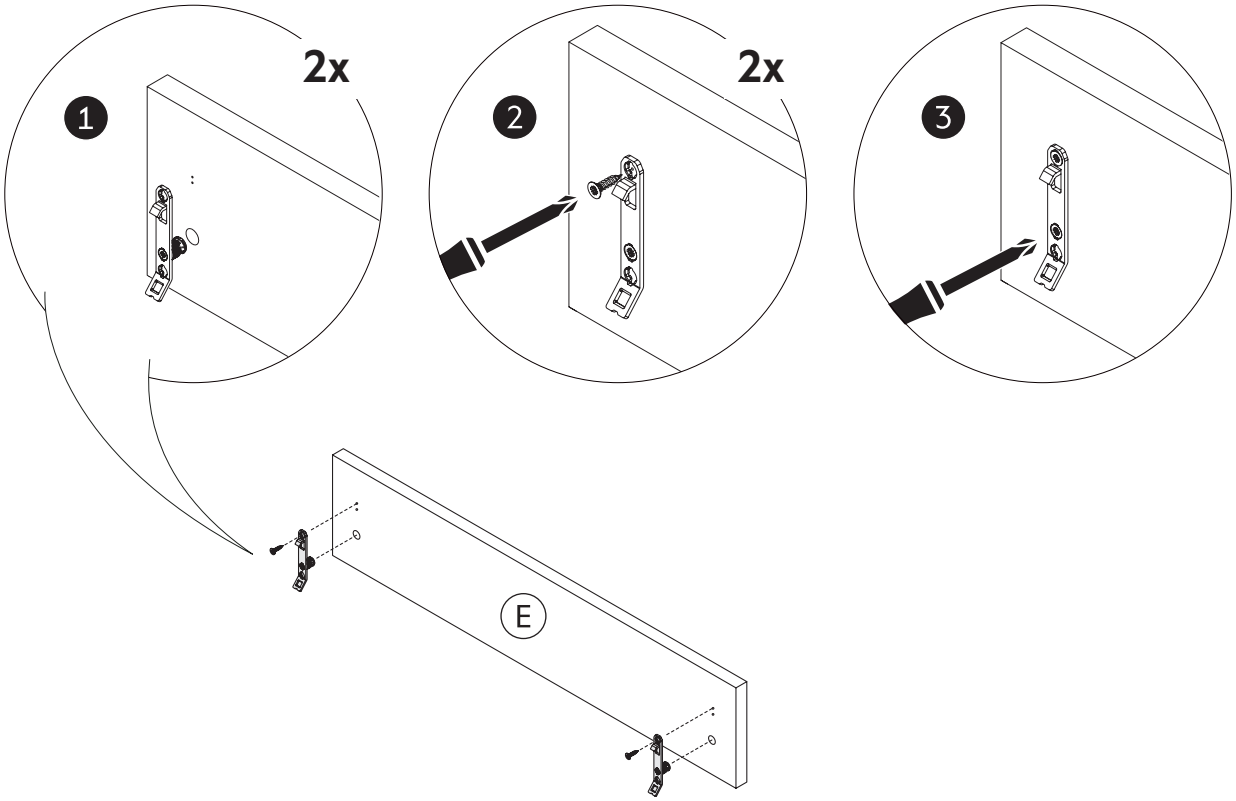


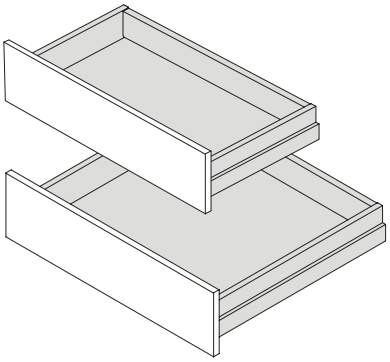

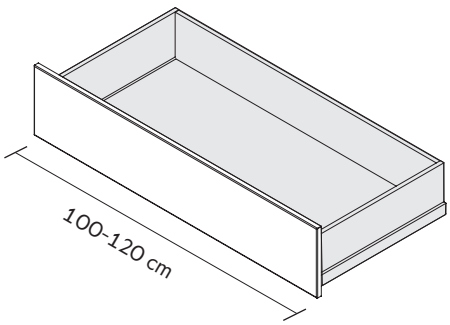


9

6

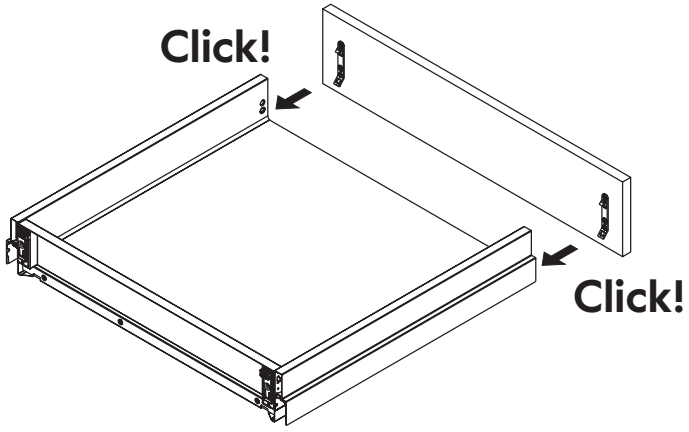


7

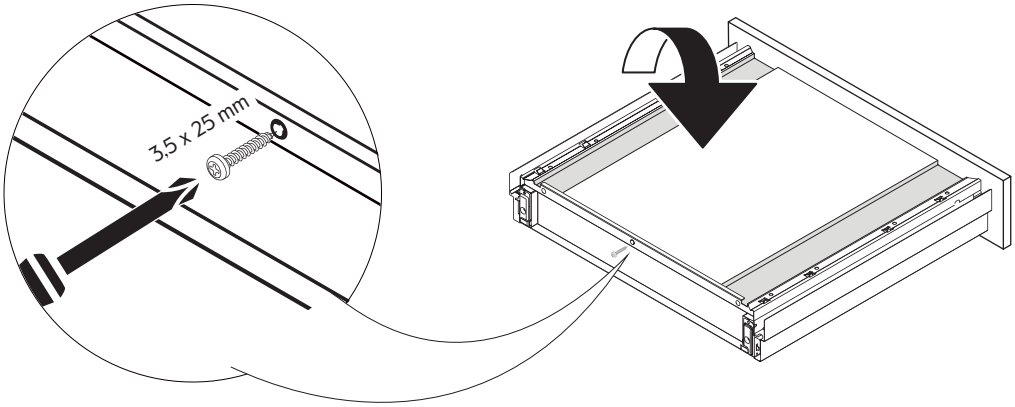


8

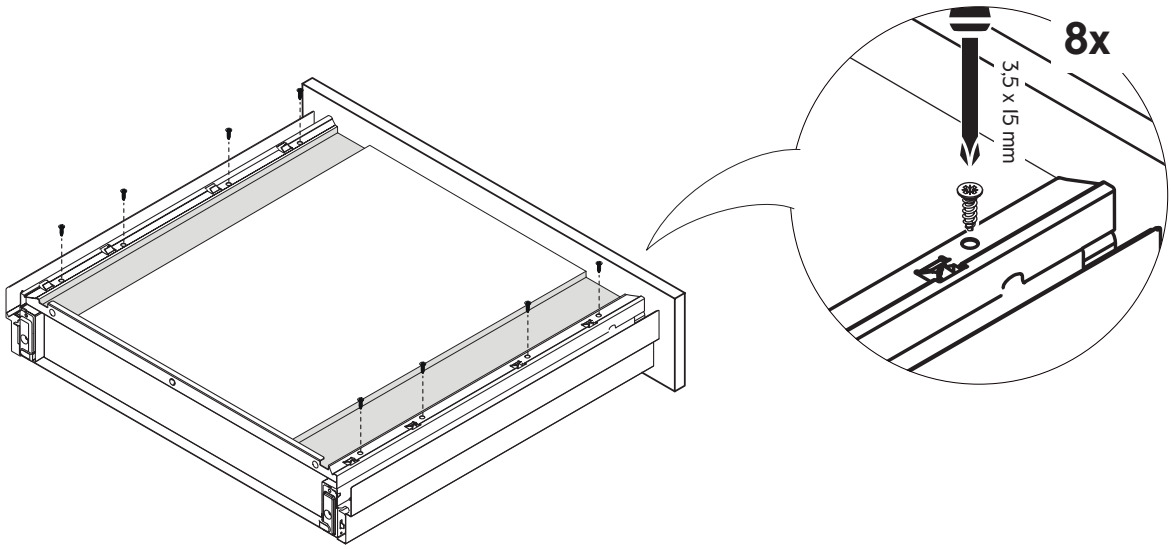


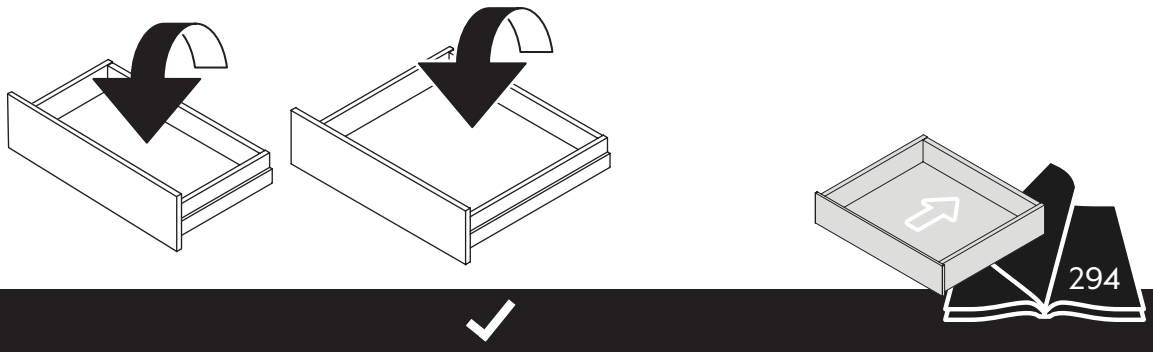

## 9

| |
|---|
| E12110000808 |
| 100x55 cm |

| |
|---|
| E12112000808 |
| 120x55 cm |

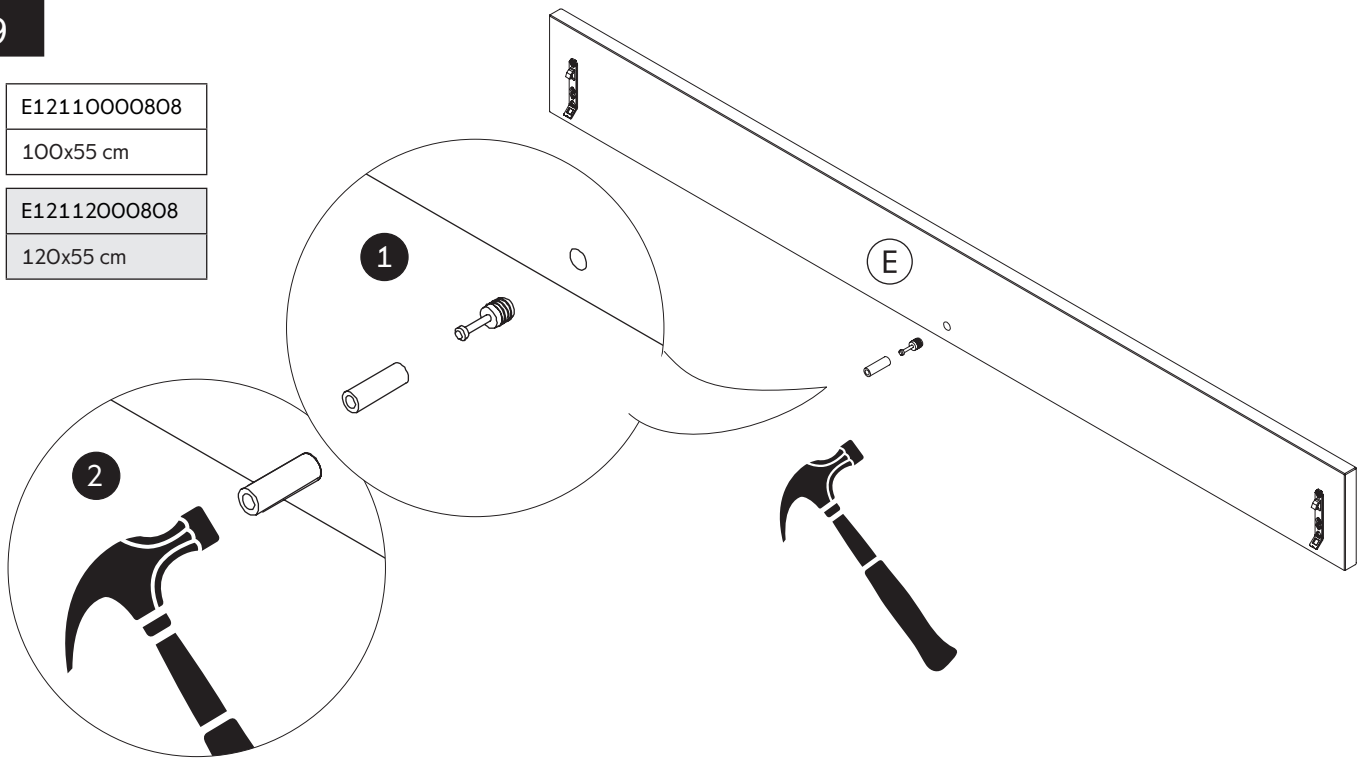


## 10

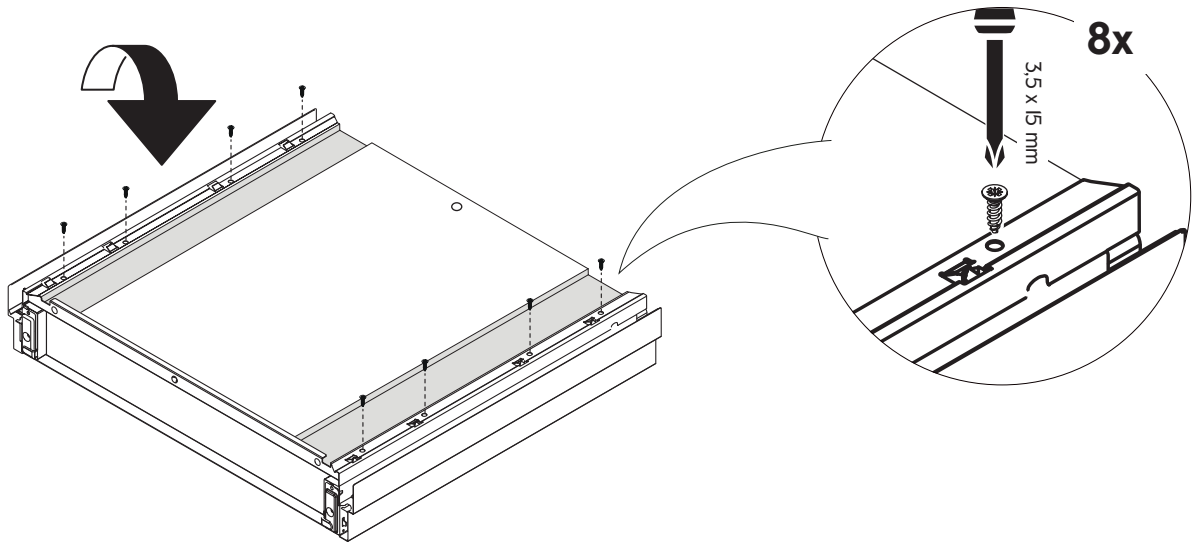


## 11

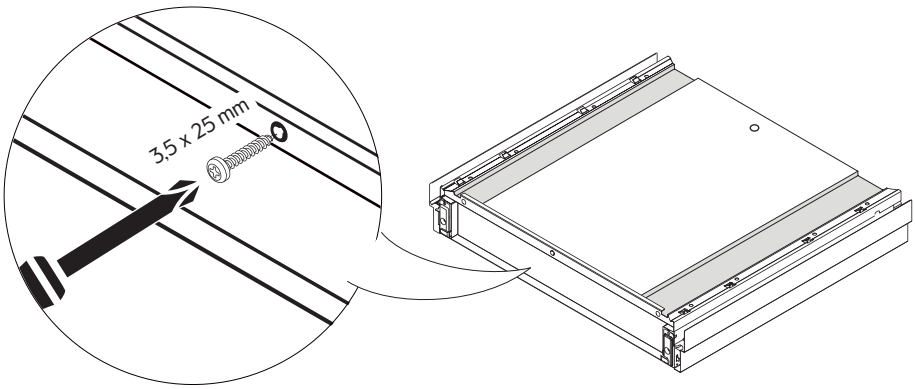

12

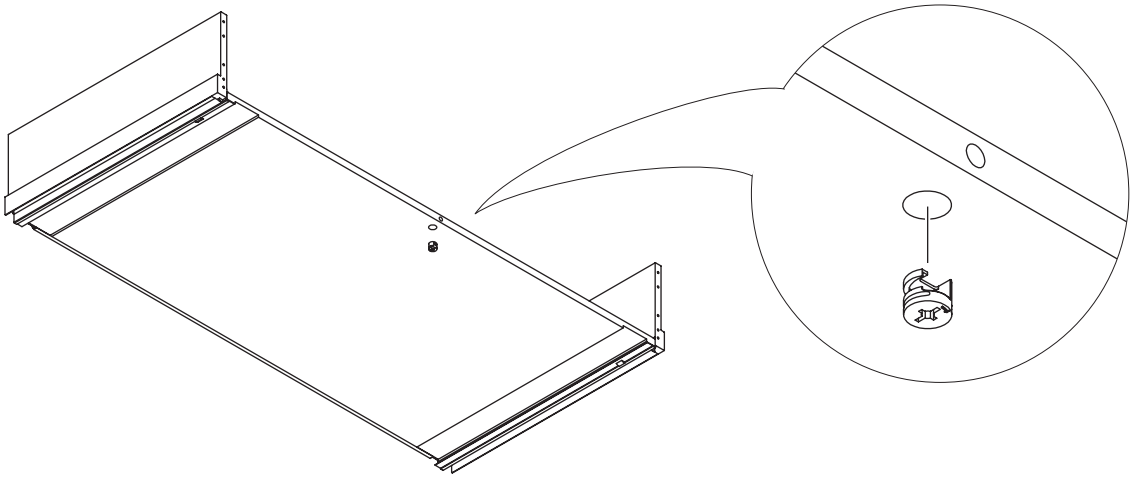

13

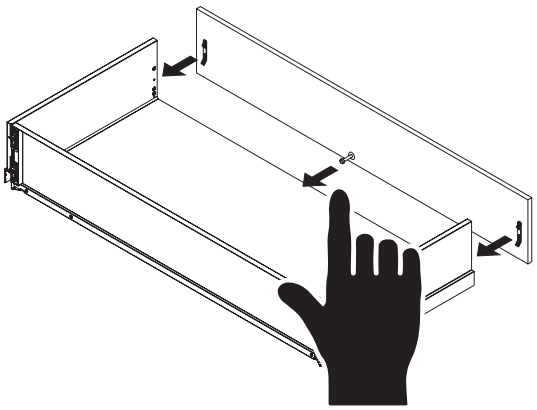

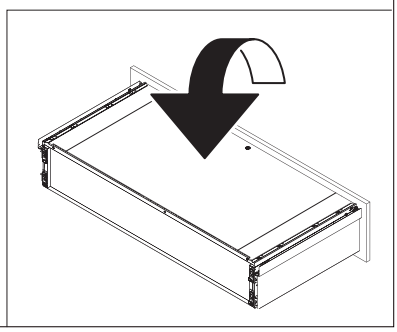

14

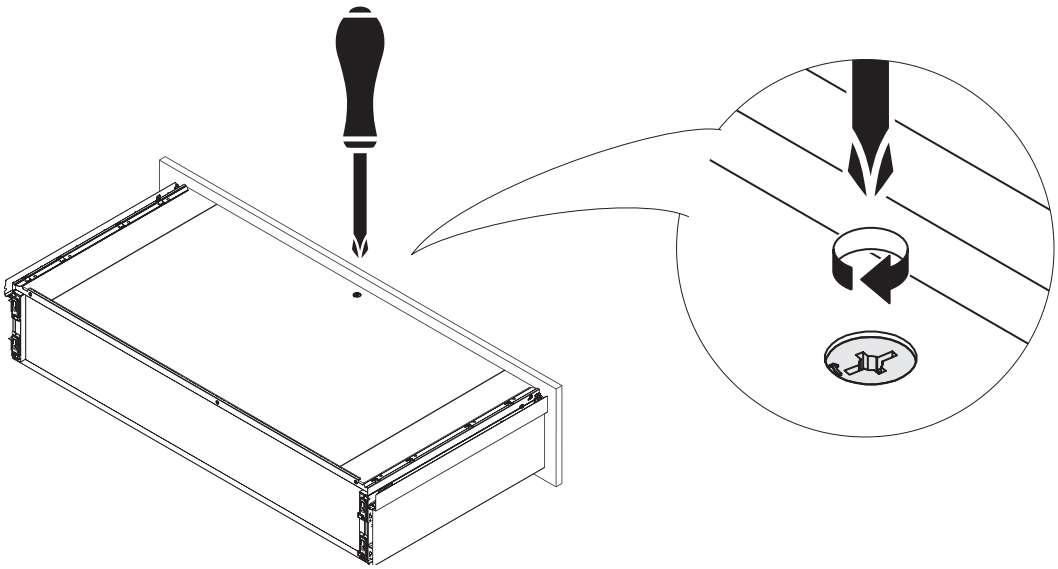

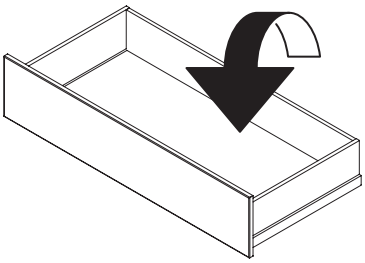

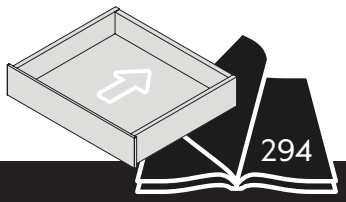

# SE Hög låda Nova Pro Scala

# DK Høj skuffe Nova Pro Scala

# NO Høy skuff Nova Pro Scala

# FI Korkea laatikko Nova Pro Scala

# EN High drawer Nova Pro Scala

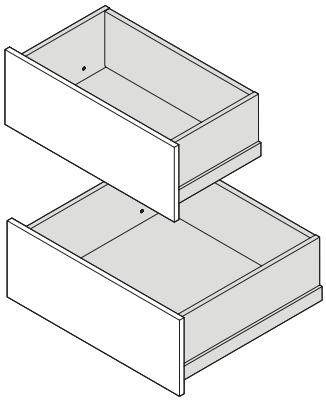

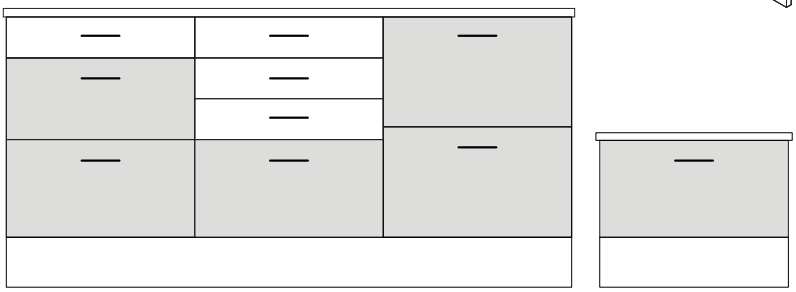

| | | |
|---|---|---|
| E12110041808 | E12110045004 | E12110001808 |
| 100x40 cm | 100x45 cm | 100x55 cm |

| | | | | | | |
|---|---|---|---|---|---|---|
| E12134001808 | E12135001808 | E12136001808 | E12106041808 | E12108041808 | E12112041808 | E12106045004 |
| 40x30 cm | 50x30 cm | 60x30 cm | 60x40 cm | 80x40 cm | 120x40 cm | 60x45 cm |

| | | | | | | |
|---|---|---|---|---|---|---|
| E12108045004 | E12103001808 | E12104001808 | E12105001808 | E12106001808 | E12108001808 | E12112001808 |
| 80x45 | 30x55 cm | 40x55 cm | 50x55 cm | 60x55 cm | 80x55 cm | 120x55 cm |

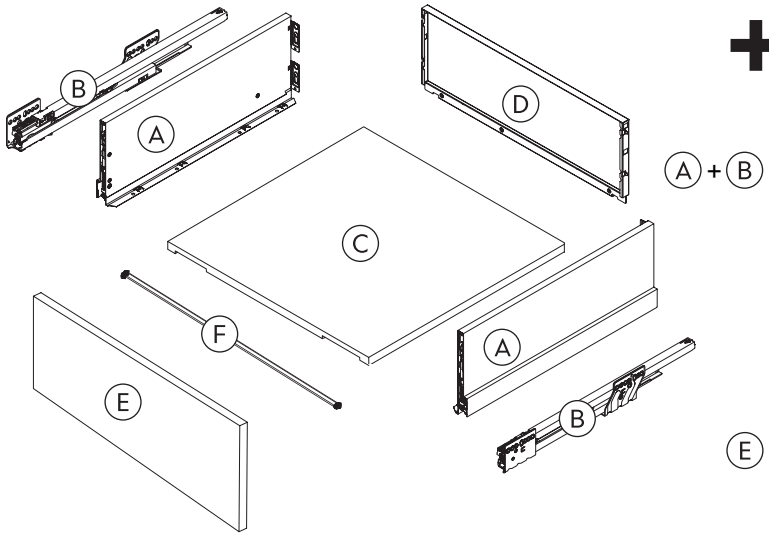


A + B

E121005540HI
E121005570HI
E121004040HI
E121003040HI
E121004570HI
E122005540HI
E122005570HI
E122004040HI
E122003040HI

E

E107XXX026XX
E107XXX031XX
E107XXX034XX

B

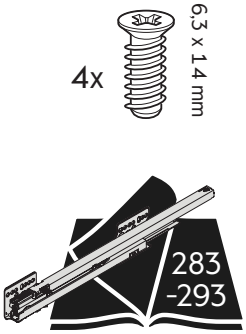


F

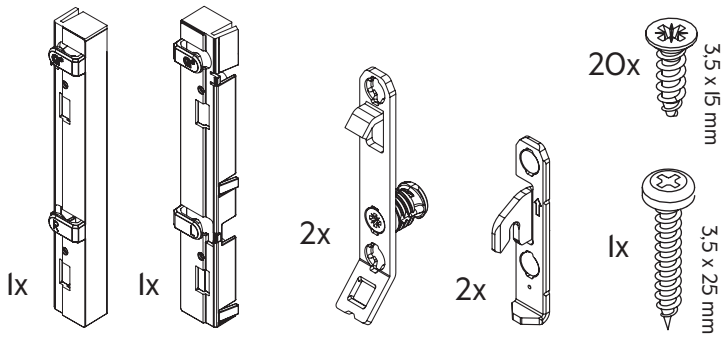

| | |
|---|---|
| E12110041808 | E12110001808 |
| 100x40 cm | 100x55 cm |

| | |
|---|---|
| E12112041808 | E12112001808 |
| 120x40 cm | 120x55 cm |

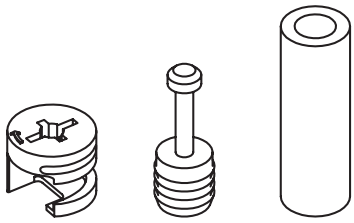

1

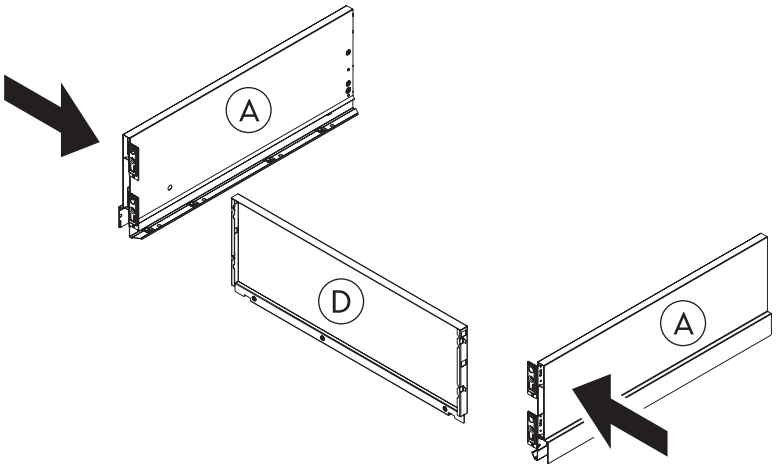


2

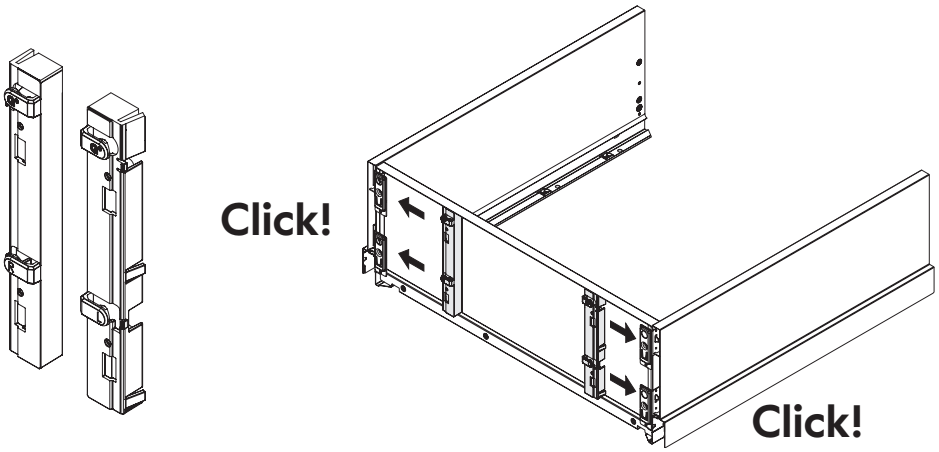


3

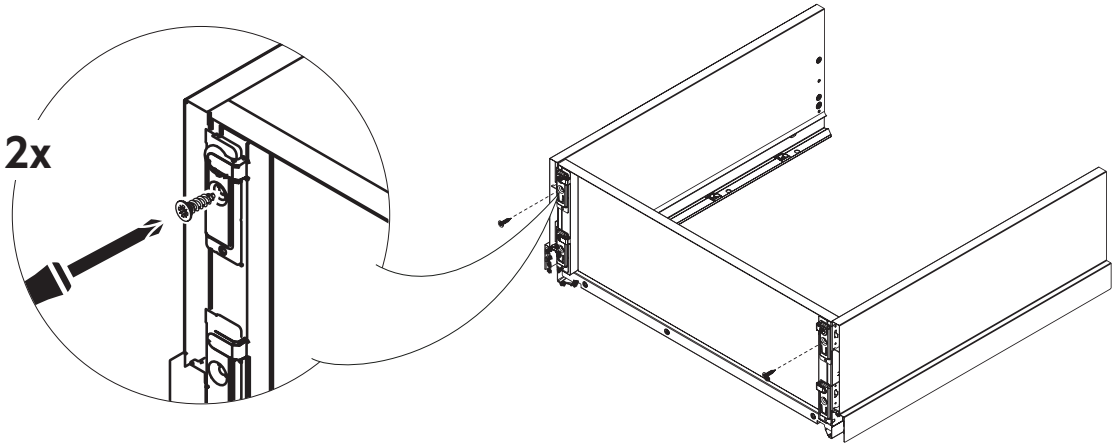

4

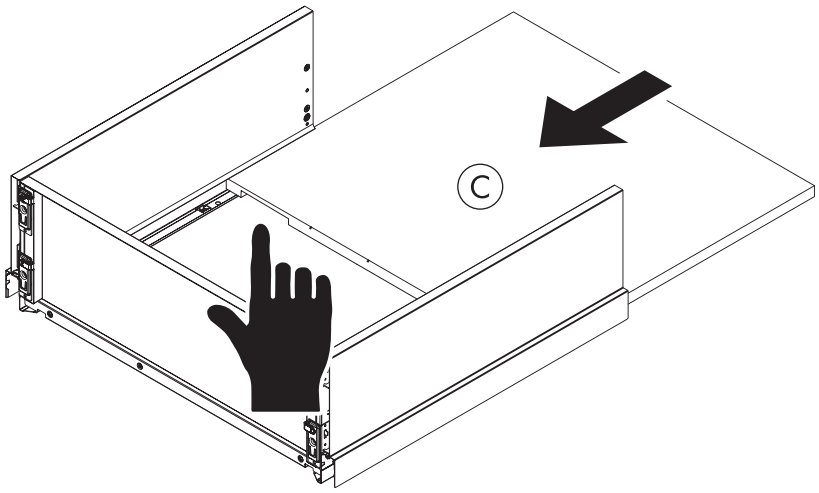


5

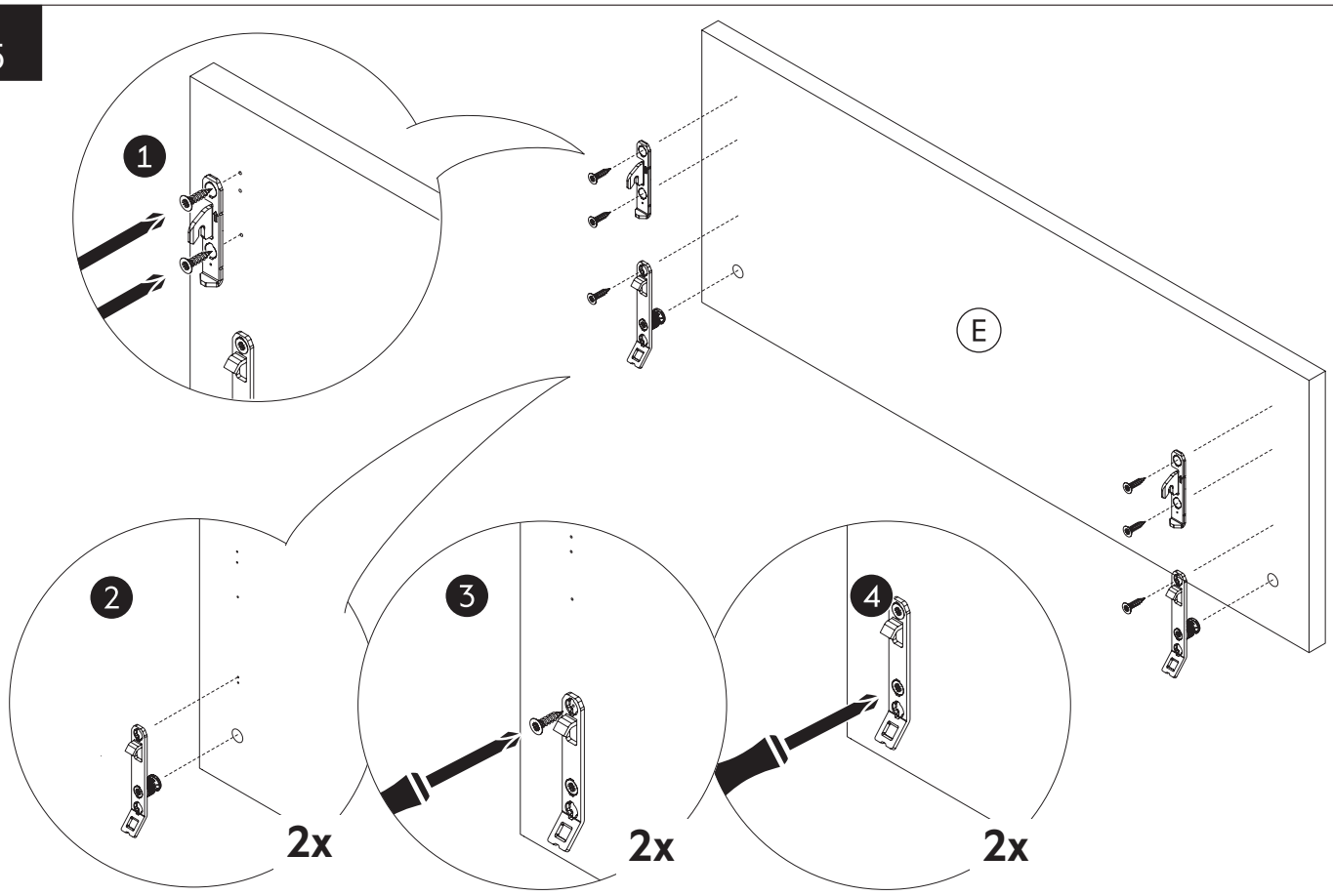


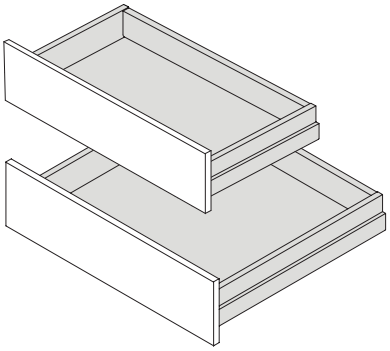

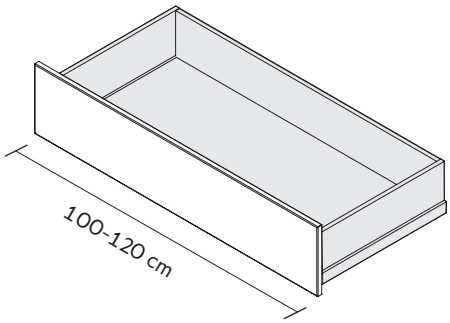


9

6

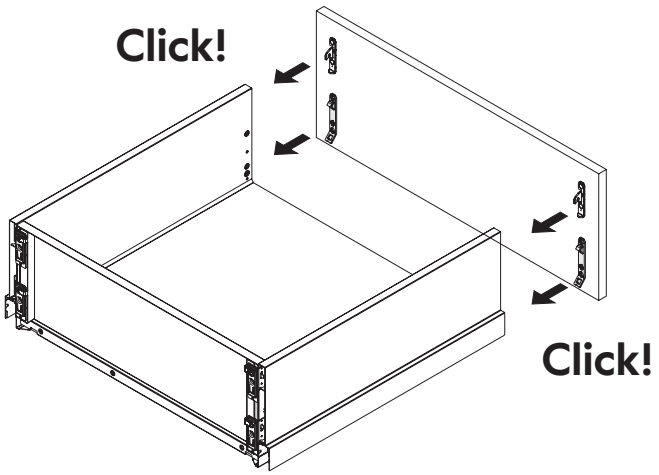


7

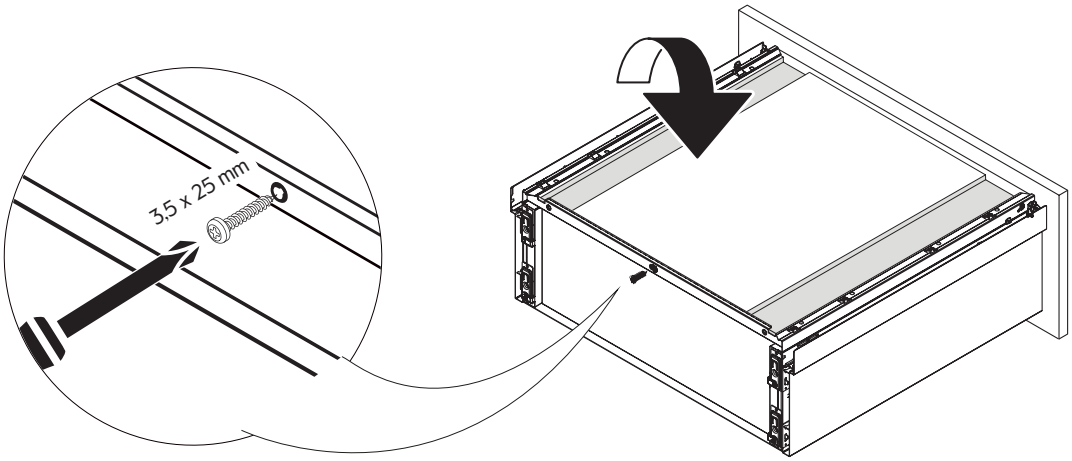


8

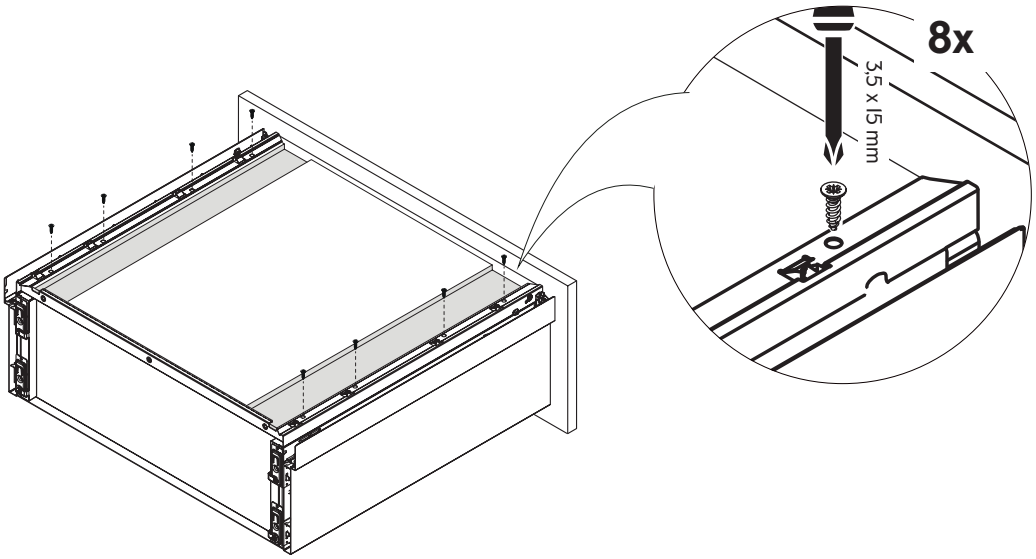


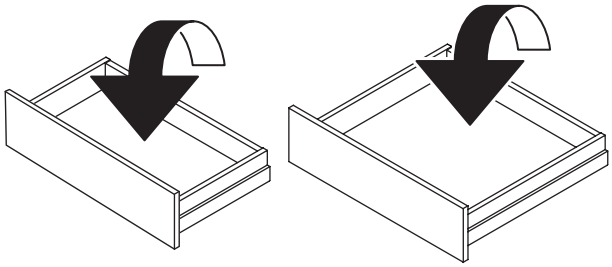

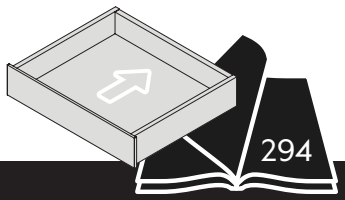

## 9

| | |
|---|---|
| E12110041808 | E12110001808 |
| 100x40 cm | 100x55 cm |

| | |
|---|---|
| E12112041808 | E12112001808 |
| 120x40 cm | 120x55 cm |

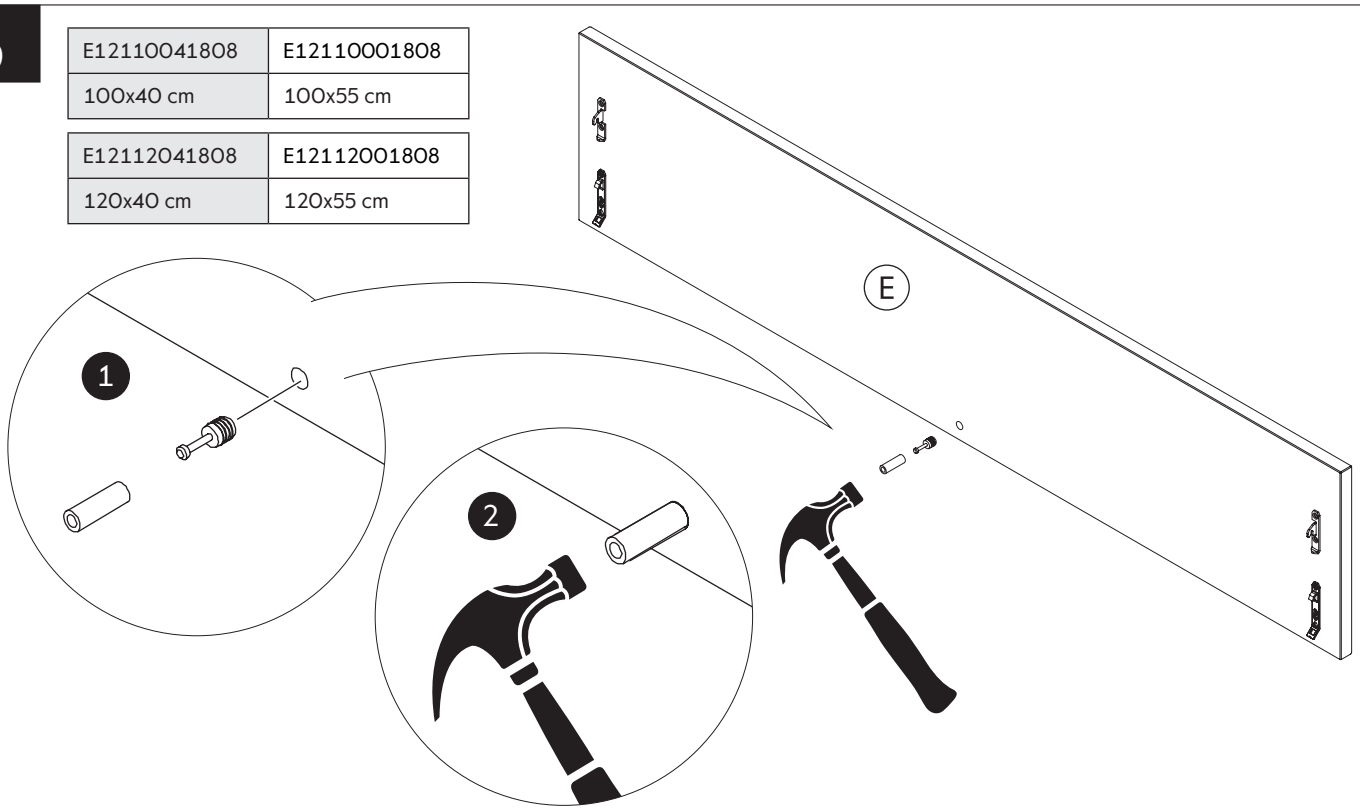


## 10

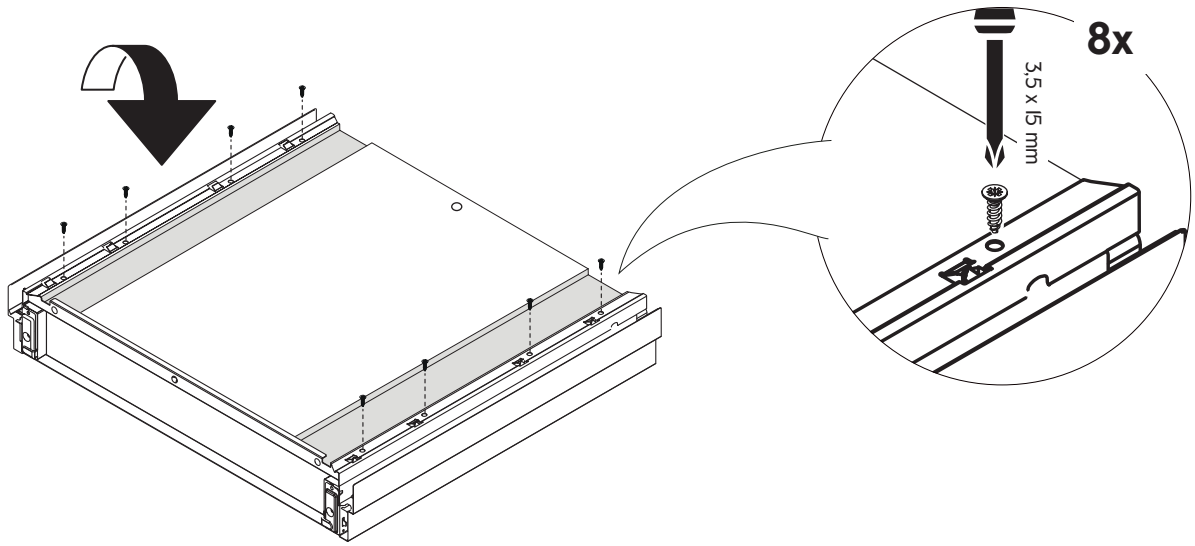


## 11

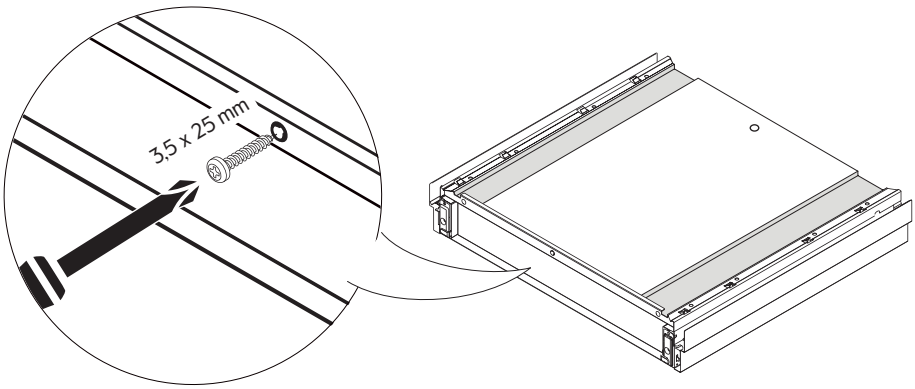

12

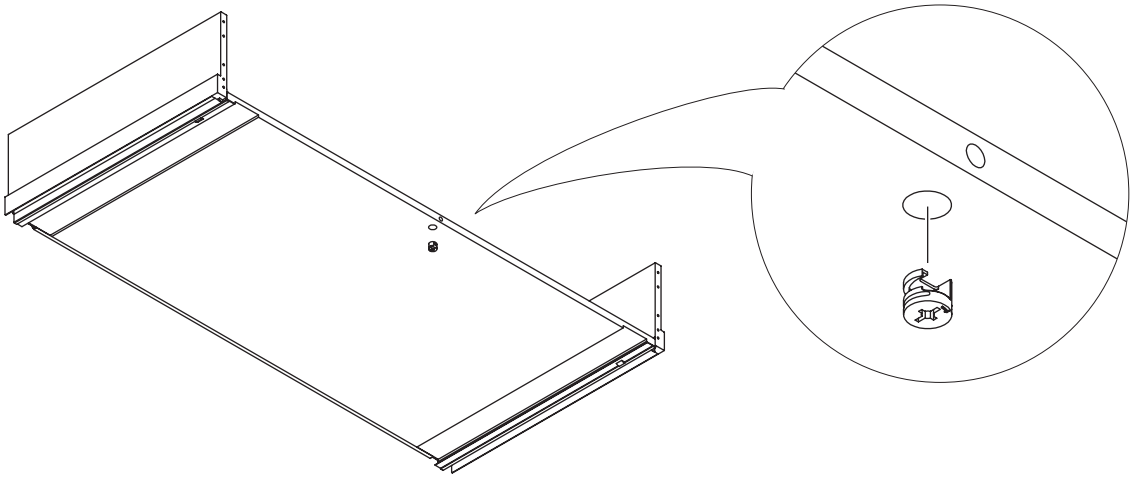

13

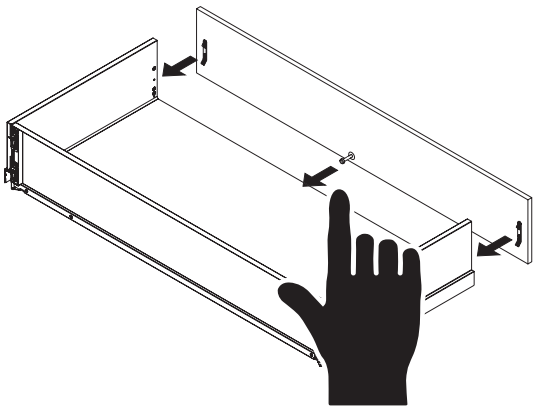

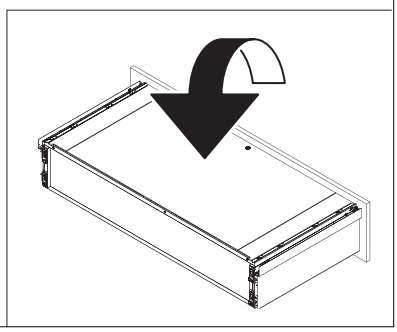

14

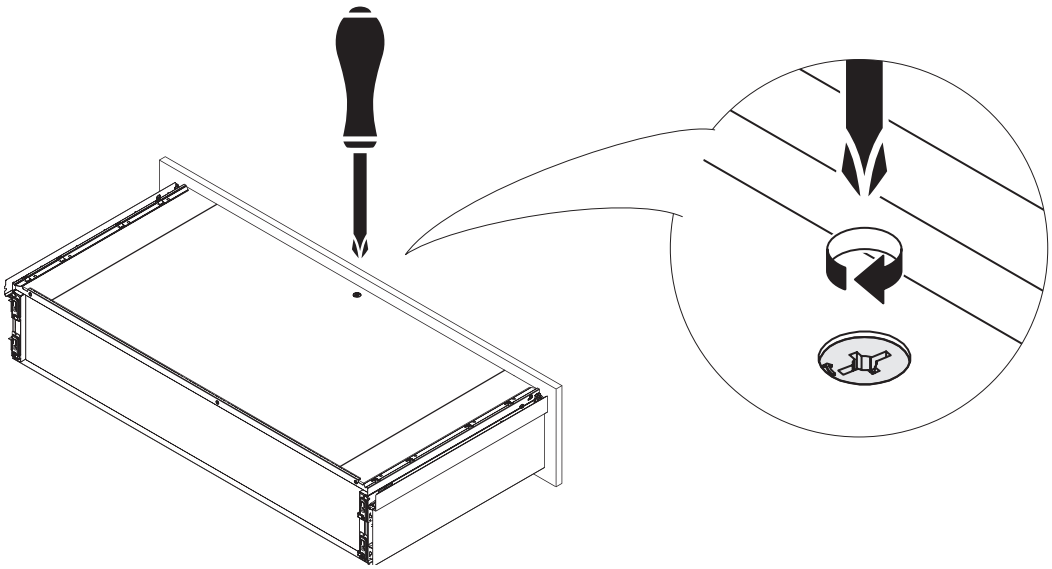

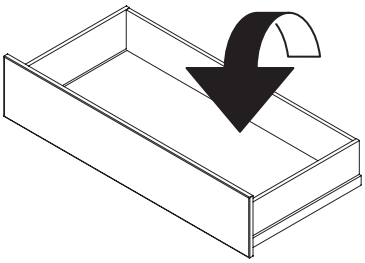

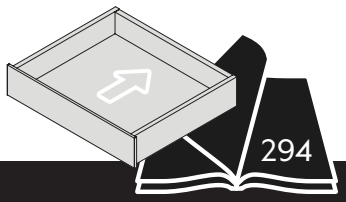

# SE Invändig lådfront Nova Pro Scala

# DK Indvendig skuffefront Nova Pro Scala

# NO Innvendig skuffefront Nova Pro Scala

# FI Sisälaatikon etuosa Nova Pro Scala

# EN Inner drawer front Nova Pro Scala

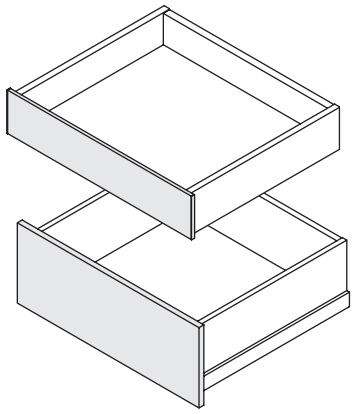

| | | | |
|---|---|---|---|
| E121100040HI | E121100050HI | E121100060HI | E121100100LO |
| 40 cm high | 50 cm high | 60 cm high | 100 cm low |

| | | | | | |
|---|---|---|---|---|---|
| E121100030LO | E121100040LO | E121100050LO | E121100060LO | E121100080LO | E121100120LO |
| 30 cm low | 40 cm low | 50 cm low | 60 cm low | 80 cm low | 120 cm low |

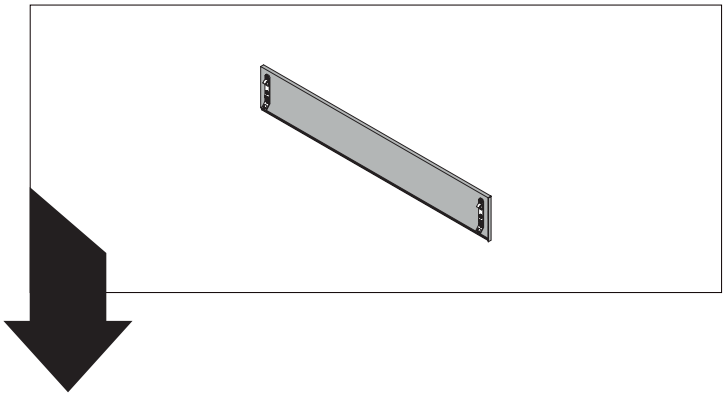

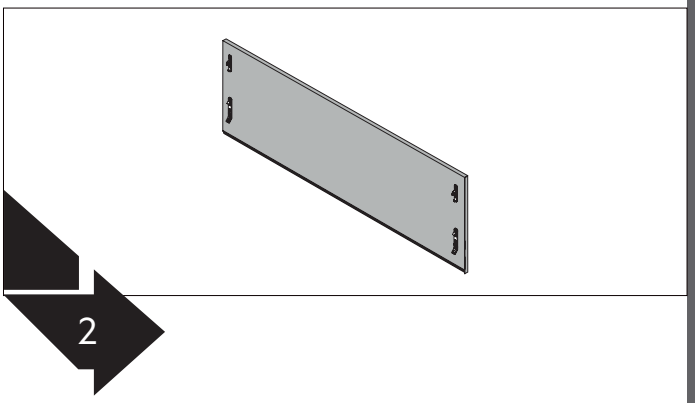


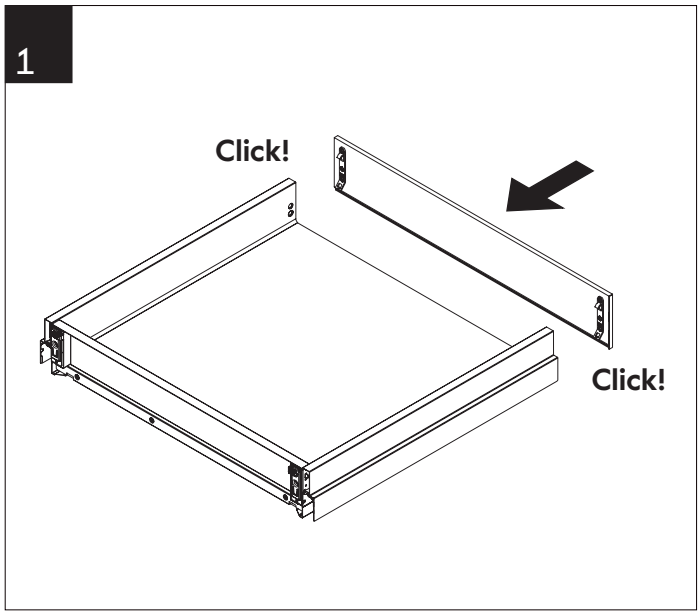


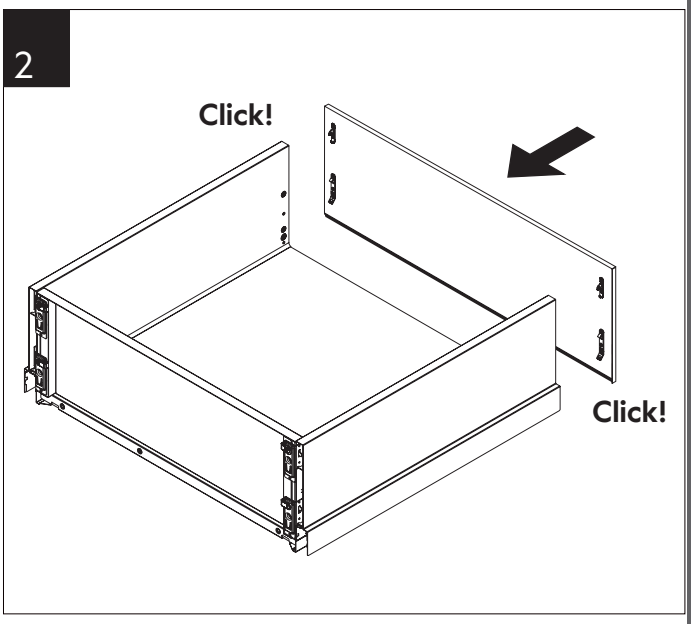


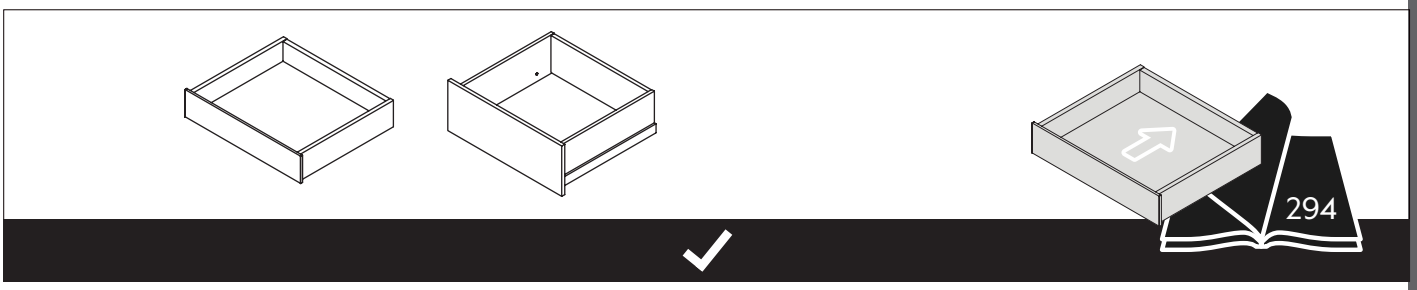

SE **Placering av lådskenor**

DK **Placering af skuffeskinner**

NO **Plassering av skuffeskinner**

FI **Laatikon kiskojen paikat**

EN **Location of drawer slides**

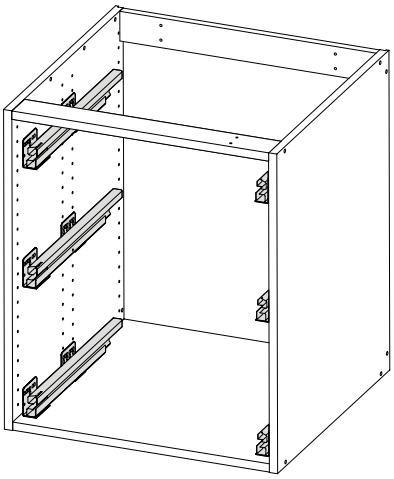

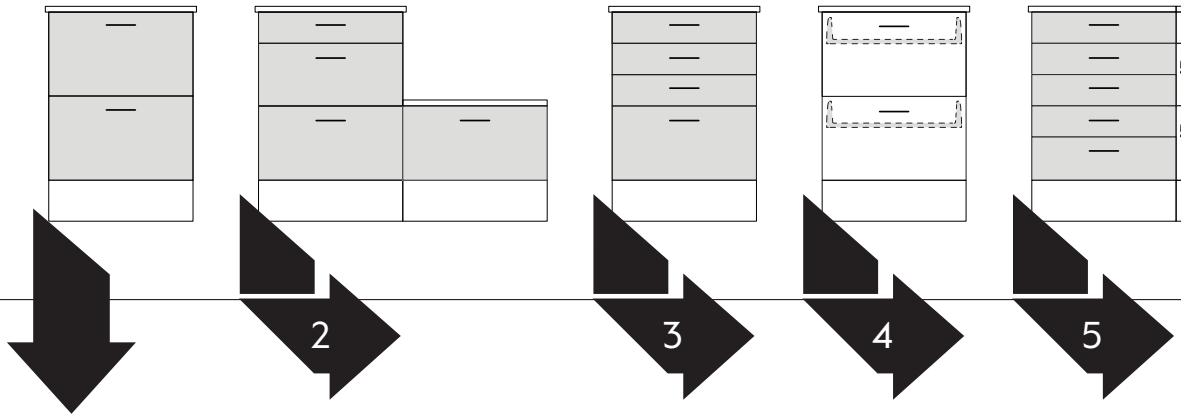


1

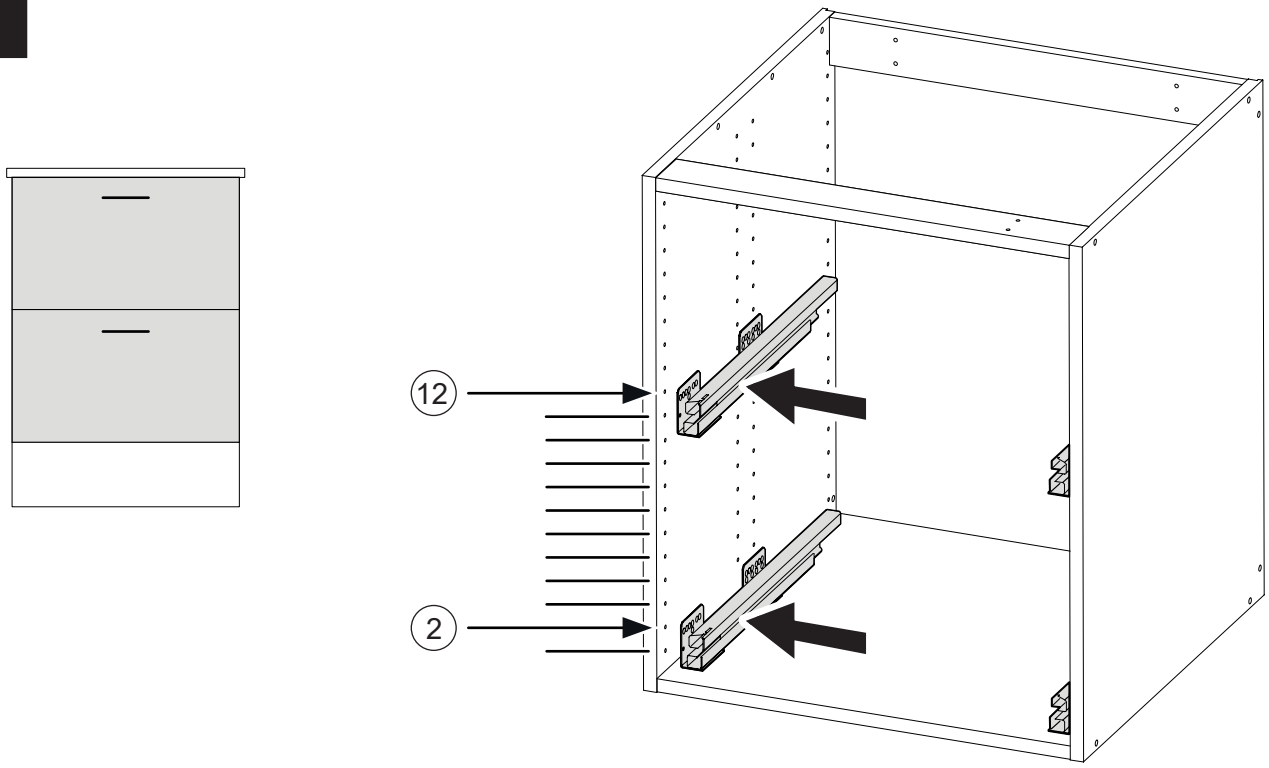

## 2

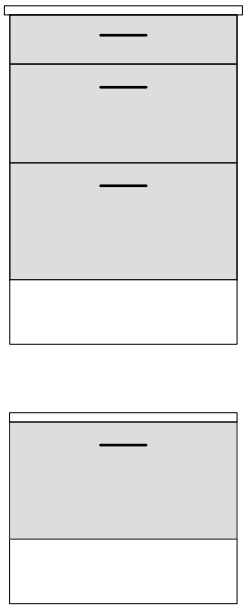

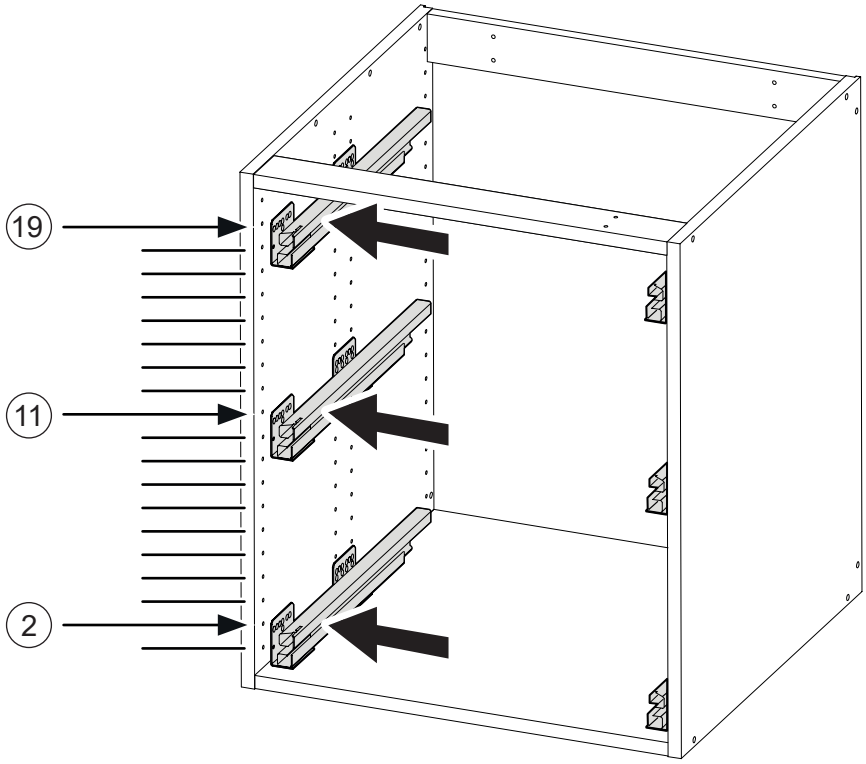


## 3

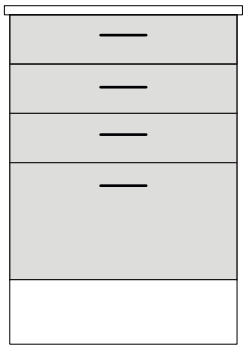

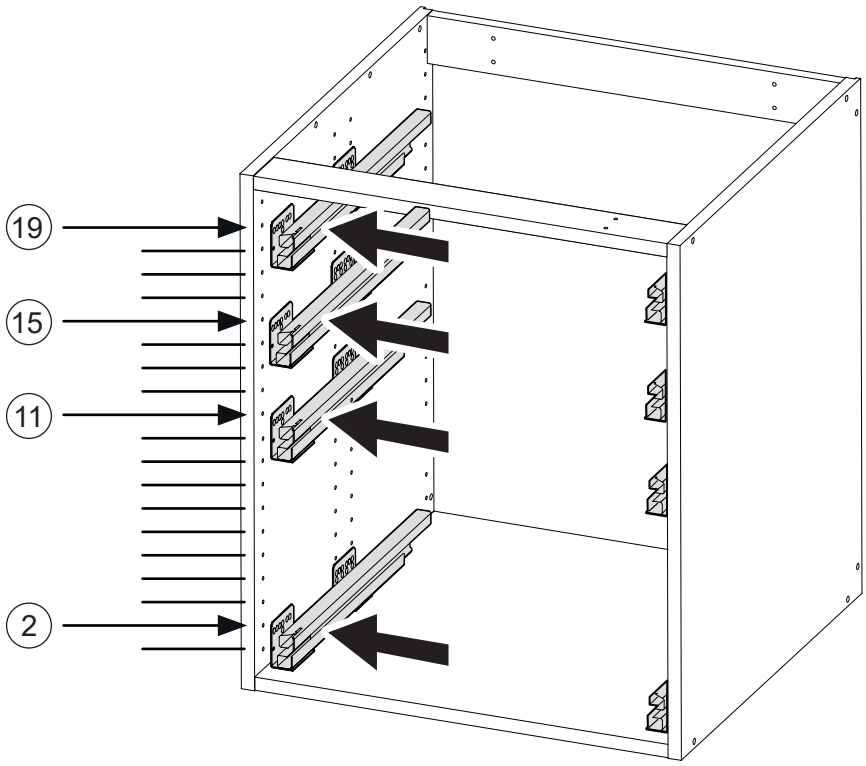

## 4

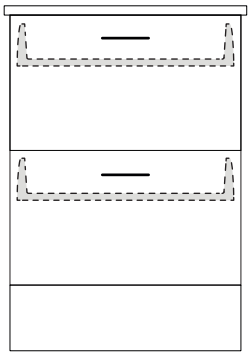

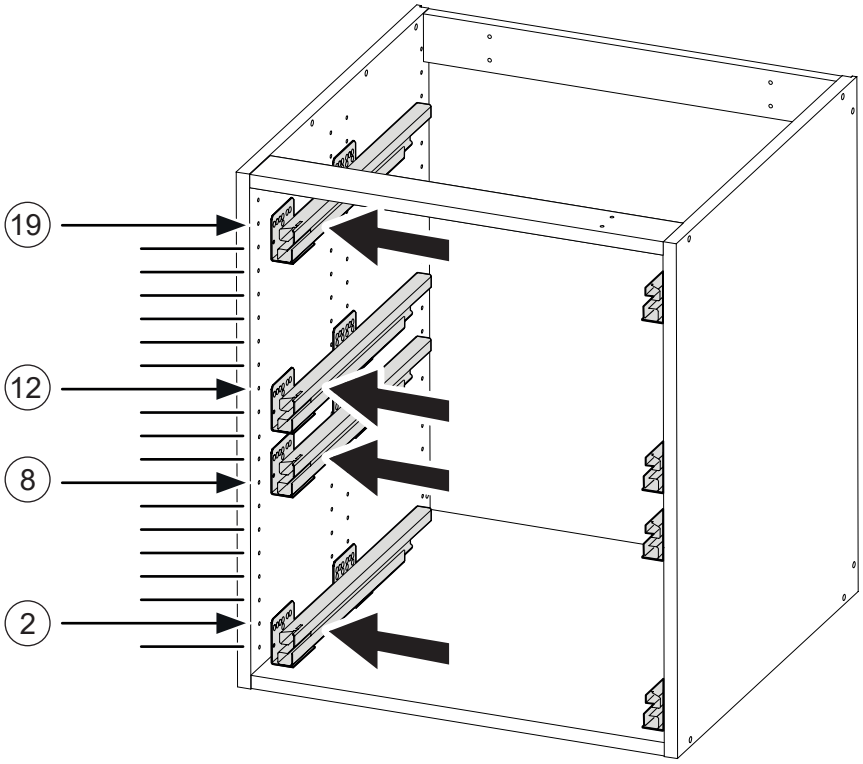


## 5

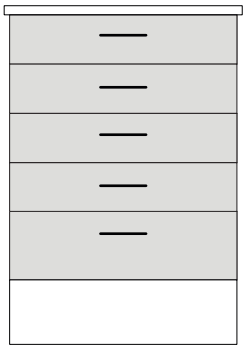

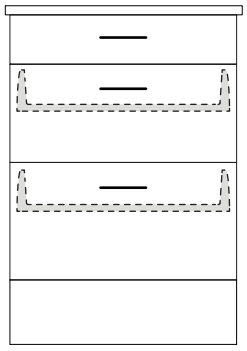

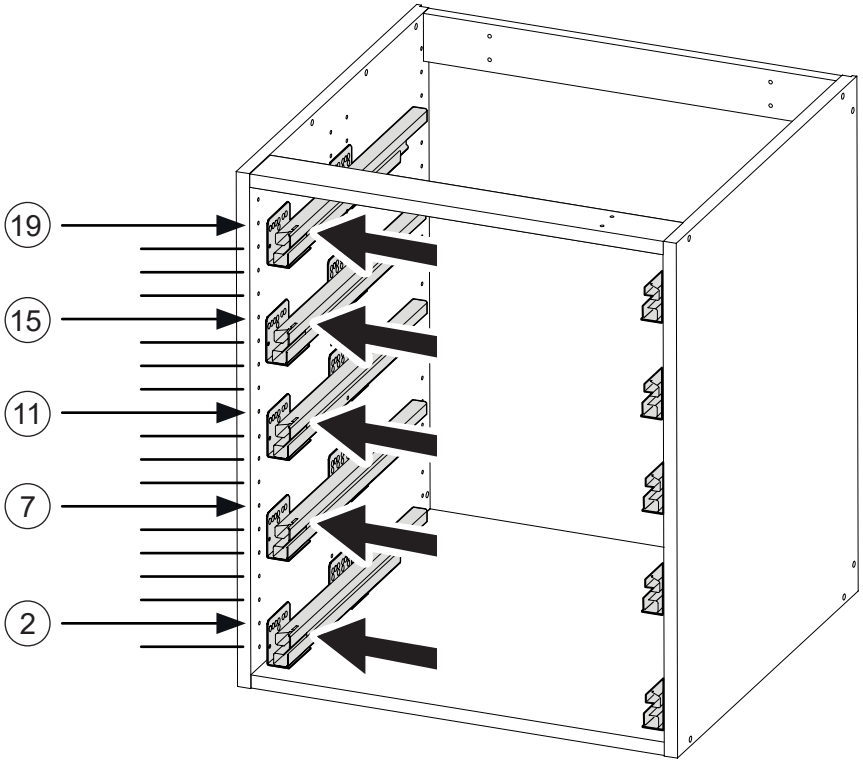

# SE Lådskenor 55 cm Nova Pro Scala

# DK Skuffeskinner 55 cm Nova Pro Scala

# NO Skuffeskinner 55 cm Nova Pro Scala

# FI Laatikoiden kiskot 55 cm Nova Pro Scala

# EN Drawer slides 55 cm Nova Pro Scala

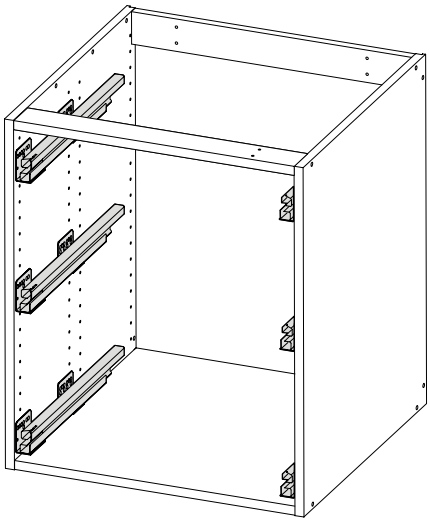

| | | | |
|---|---|---|---|
| E121005540LO | E121005540HI | E121005570LO | E121005570HI |
| 55 cm low | 55 cm high | 55 cm (120 width) | 55 cm (120 width) |

| | |
|---|---|
| E122005540HI | E122005570HI |
| 55 cm high Crystal Plus | 55 cm (120 width) high Crystal Plus |

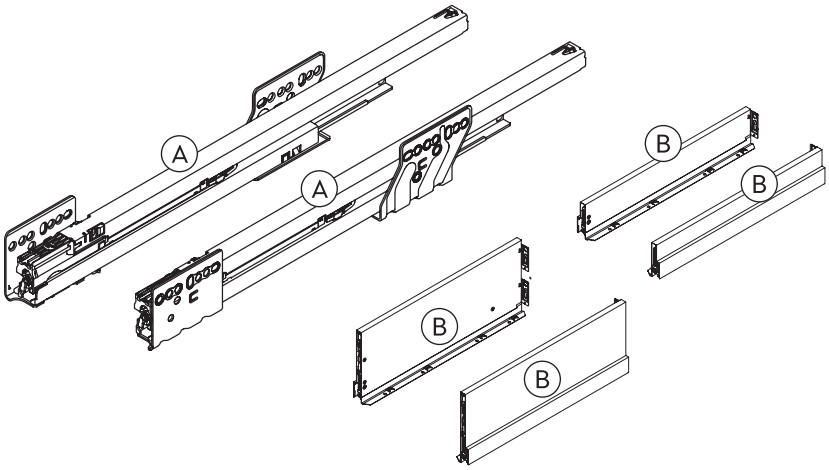


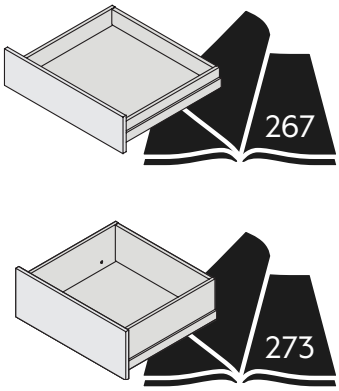


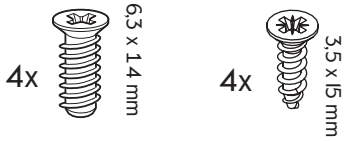

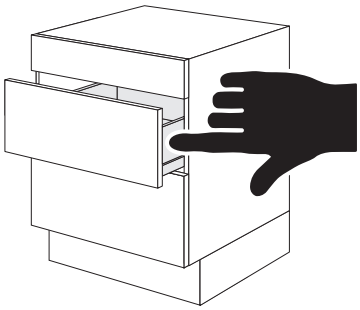

A

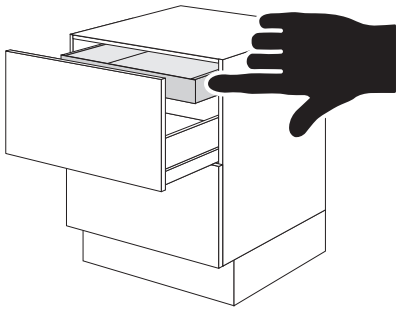

B

1 A

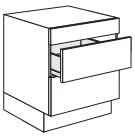

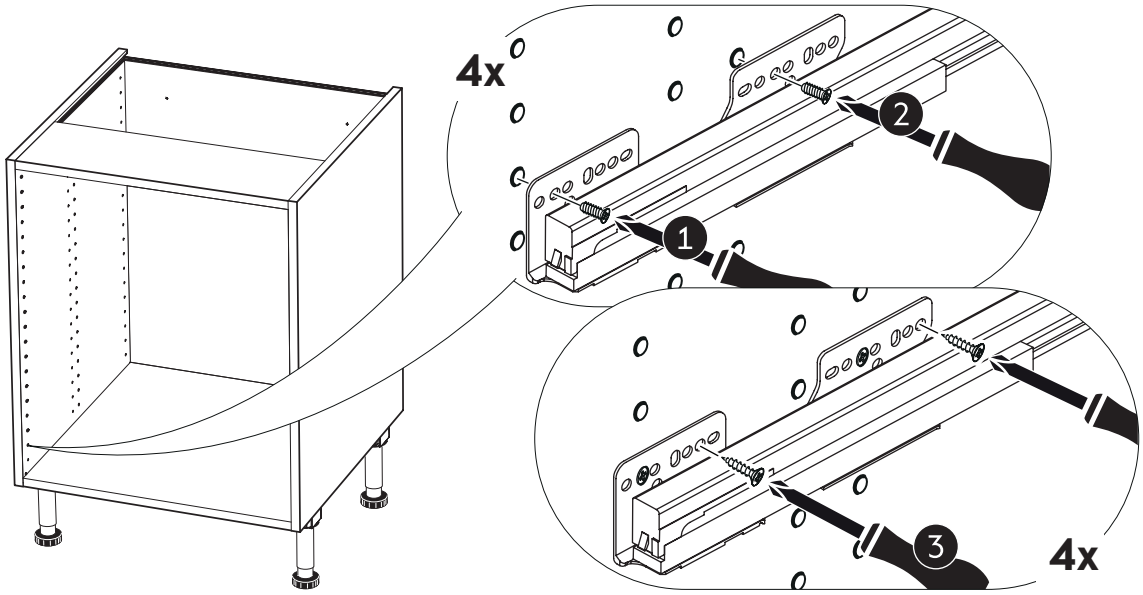
4x
2
1
3
4x

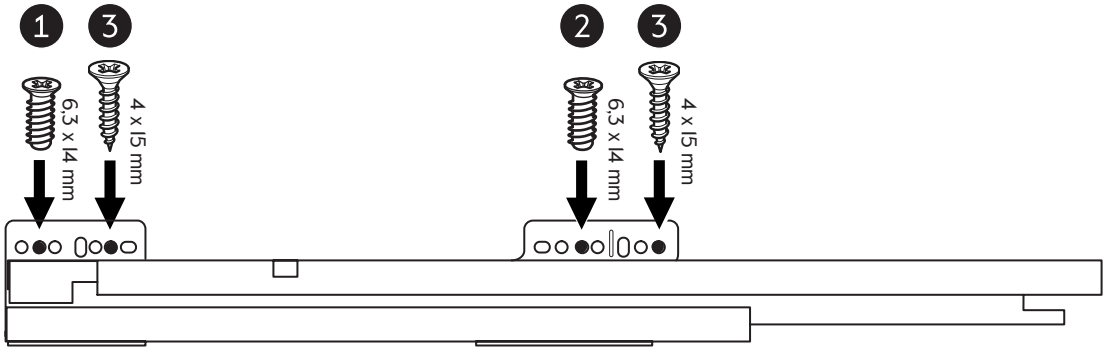
1
3
6,3 x 14 mm
4 x 15 mm
2
3
6,3 x 14 mm
4 x 15 mm

1 B

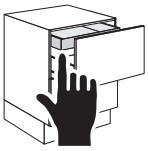

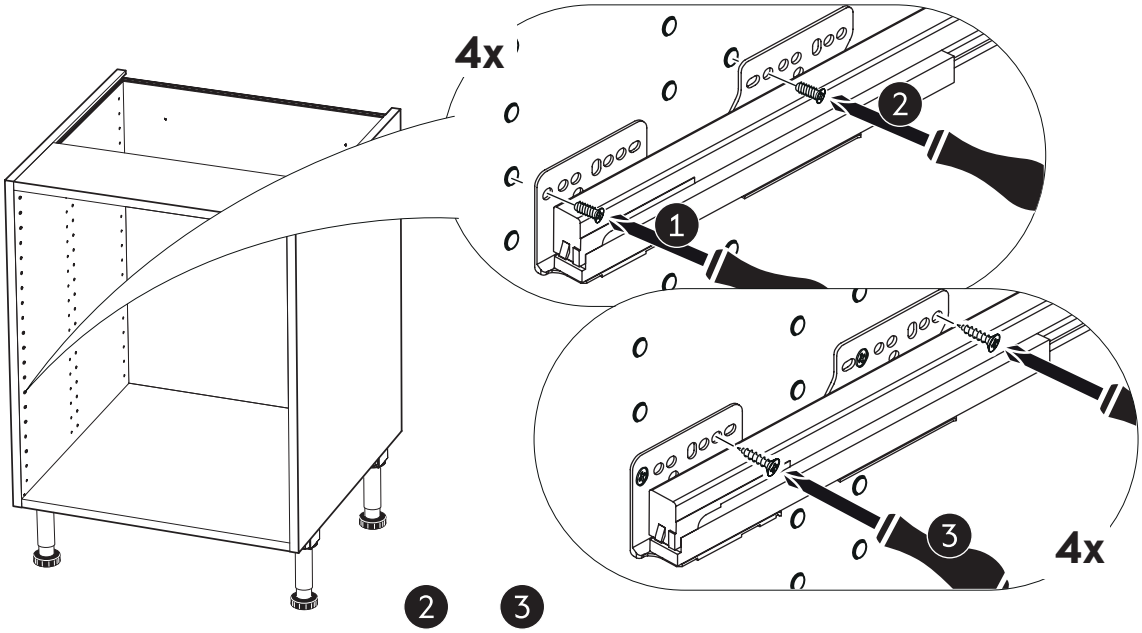
4x
2
1
3
4x

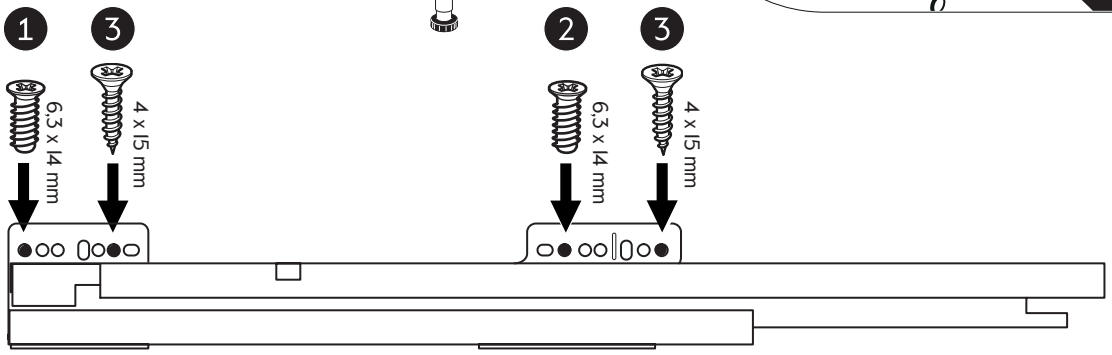
1
3
6,3 x 14 mm
4 x 15 mm
2
3
6,3 x 14 mm
4 x 15 mm

**SE** **DK** **NO** **FI** **EN**

# Lådskenor till källsortering Nova Pro Scala
# Skuffeskinner til affaldssystem Nova Pro Scala
# Skuffeskinner til kildesortering Nova Pro Scala
# Laatikoiden kiskot jätevaunulle Nova Pro Scala
# Drawer slides for waste sorting Nova Pro Scala

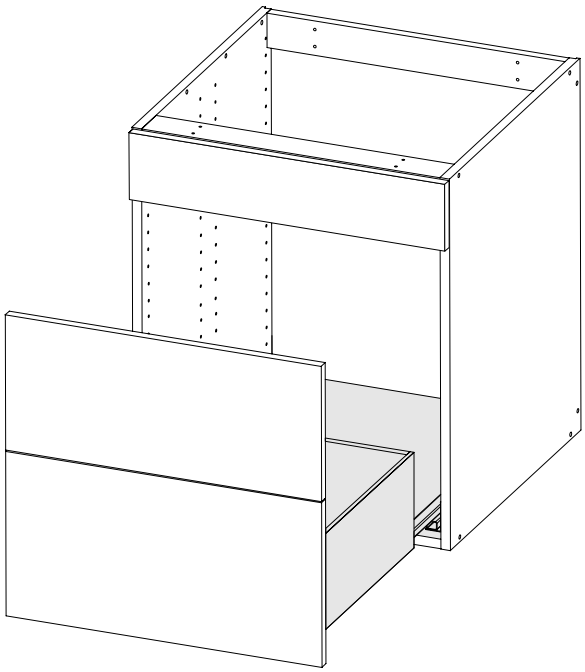

| |
|---|
| E121004570HI |
| 45 cm |

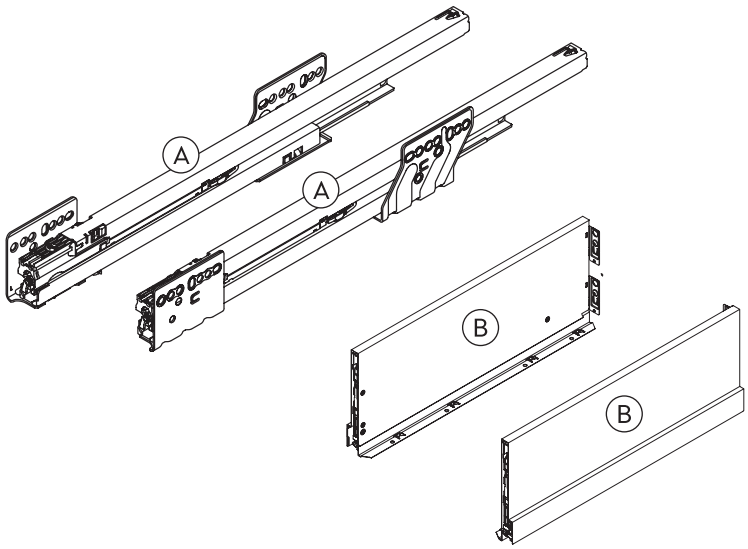


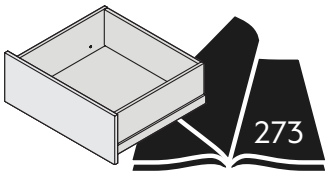


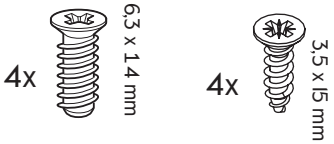

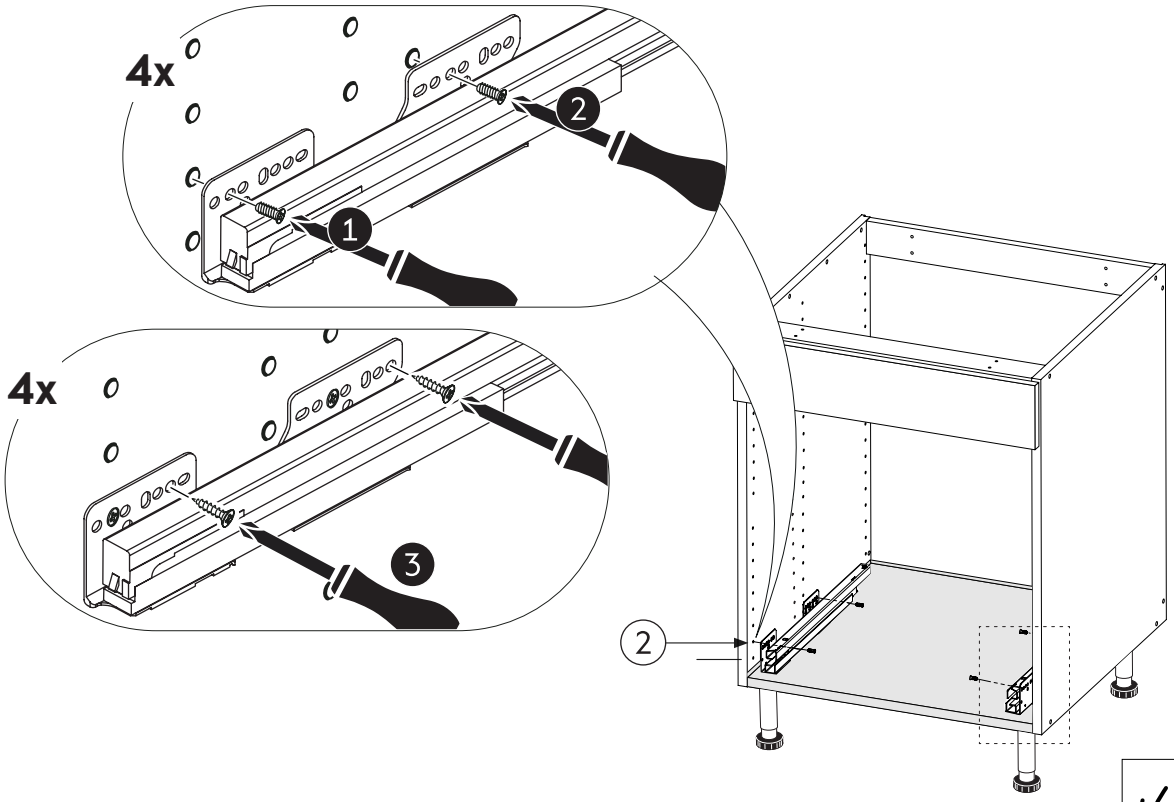
4x
2
1
4x
3
2

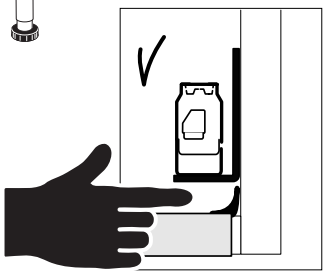

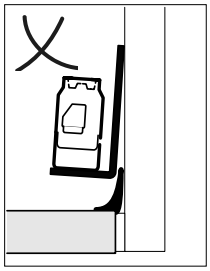

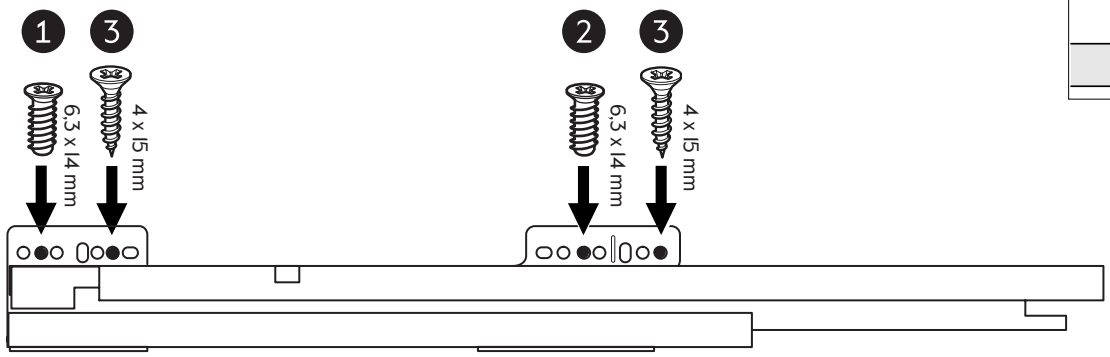
1
3
6.3 x 14 mm
4 x 15 mm
2
3
6.3 x 14 mm
4 x 15 mm

SE **Lådskenor 27 cm under diskho, Nova Pro Scala**

DK **Skuffeskinner 27 cm under vask, Nova Pro Scala**

NO **Skuffeskinner 27 cm under vask, Nova Pro Scala**

FI **Laatikoiden kiskot 27 cm altaan alle Nova Pro Scala**

EN **Drawer slides 27 cm under sink, Nova Pro Scala**

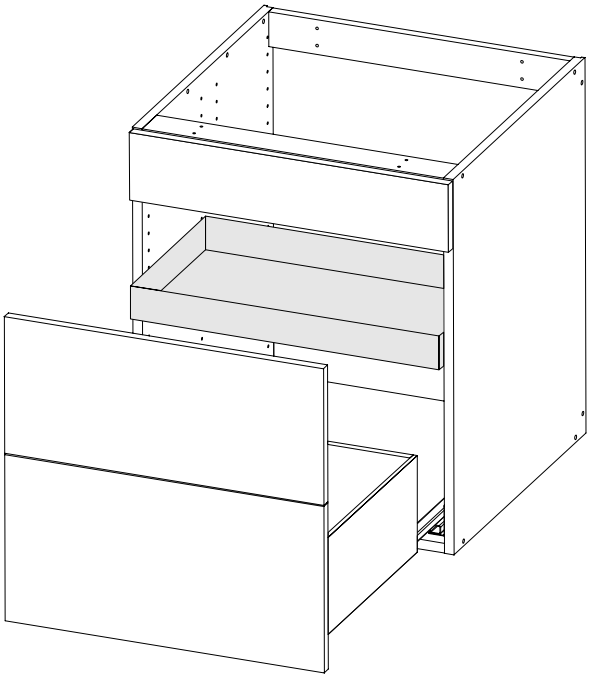

| |
|---|
| E121002740LO |
| 27 cm |

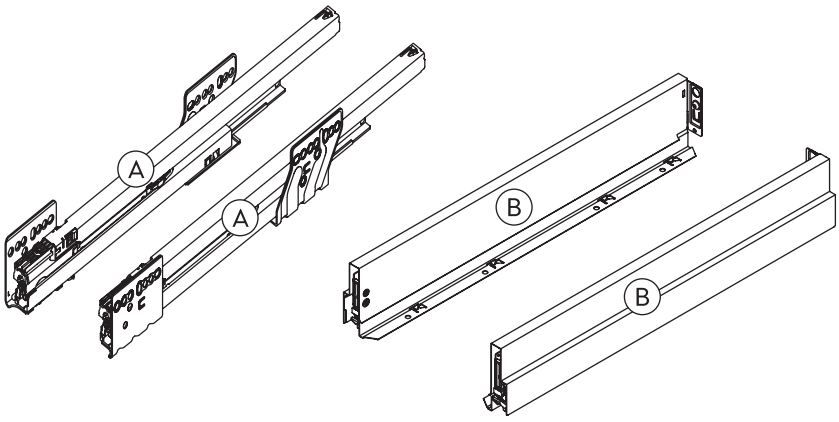


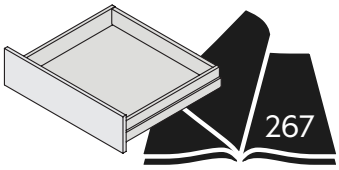


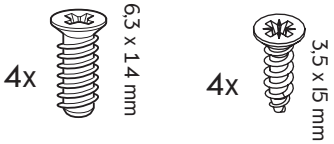

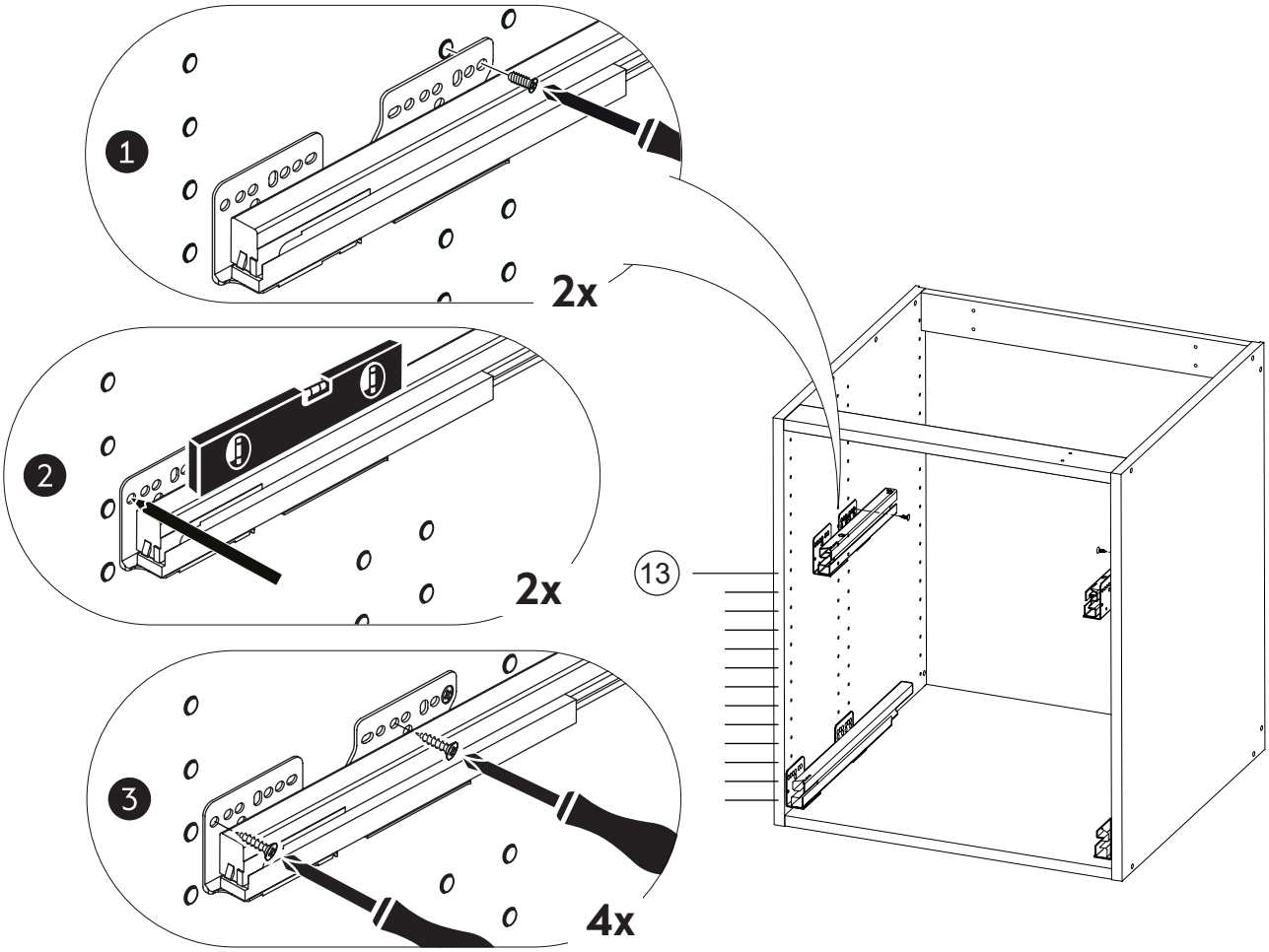
1
2x
2
2x
13
3
4x

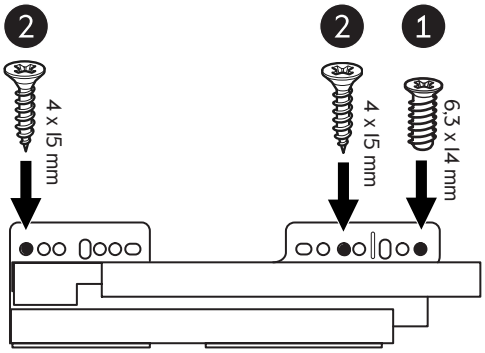
2
4 x 15 mm
2
4 x 15 mm
1
6,3 x 14 mm

SE **Lådskenor 40 cm Nova Pro Scala**

DK **Skuffeskinner 40 cm Nova Pro Scala**

NO **Skuffeskinner 40 cm Nova Pro Scala**

FI **Laatikoiden kiskot 40 cm Nova Pro Scala**

EN **Drawer slides 40 cm Nova Pro Scala**

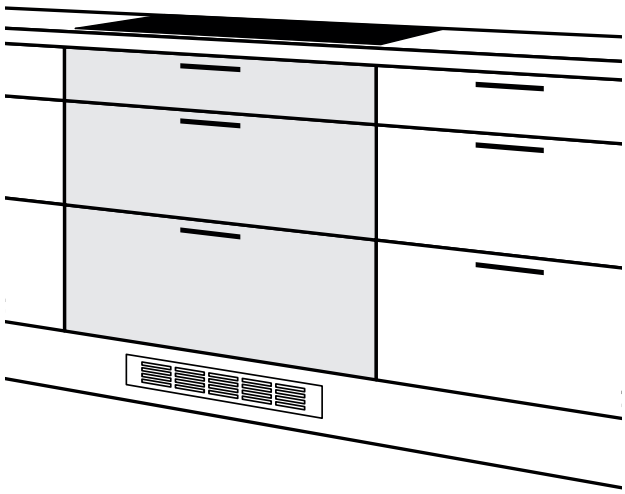

| | | |
|---|---|---|
| E121004040LO | E121004040HI | E122004040HI |
| 40 cm low | 40 cm high | 40 cm high Crystal Plus |

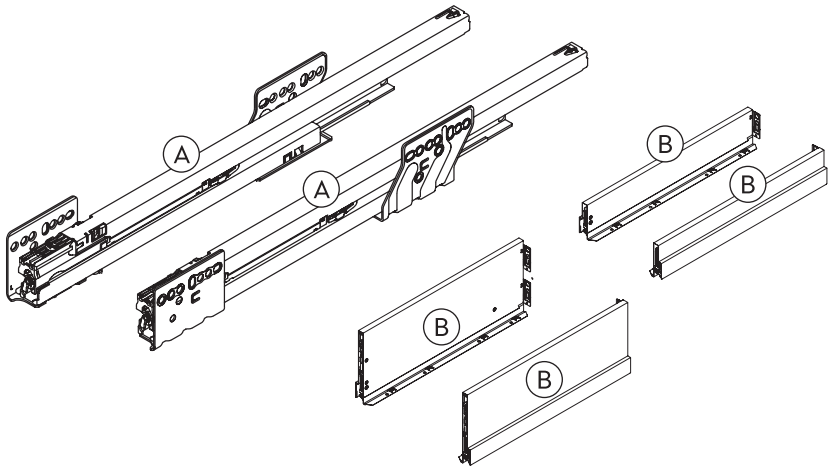


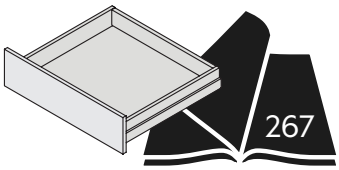


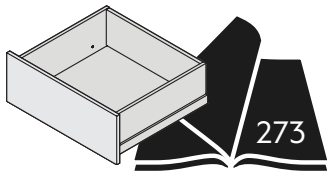


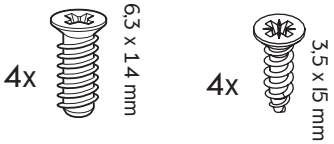

1 B

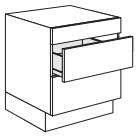

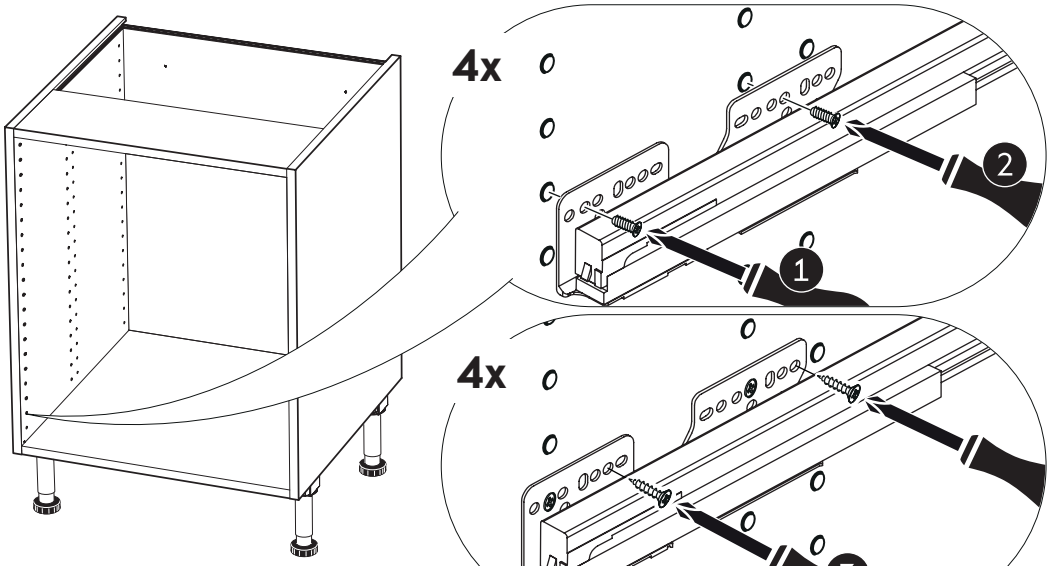
4x
2
1
4x
3

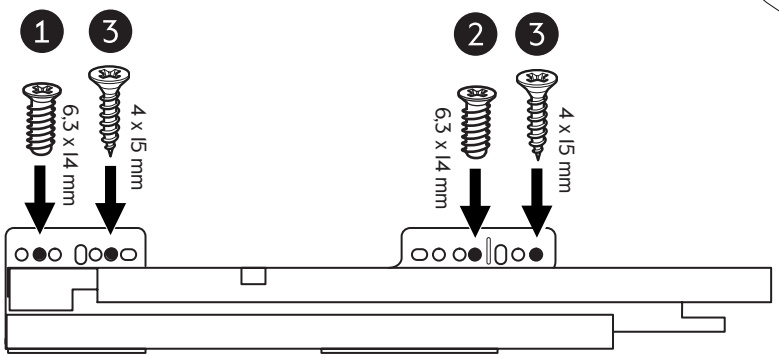
1
3
6,3 x 14 mm
4 x 15 mm
2
3
6,3 x 14 mm
4 x 15 mm

2 B

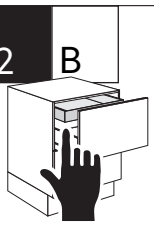

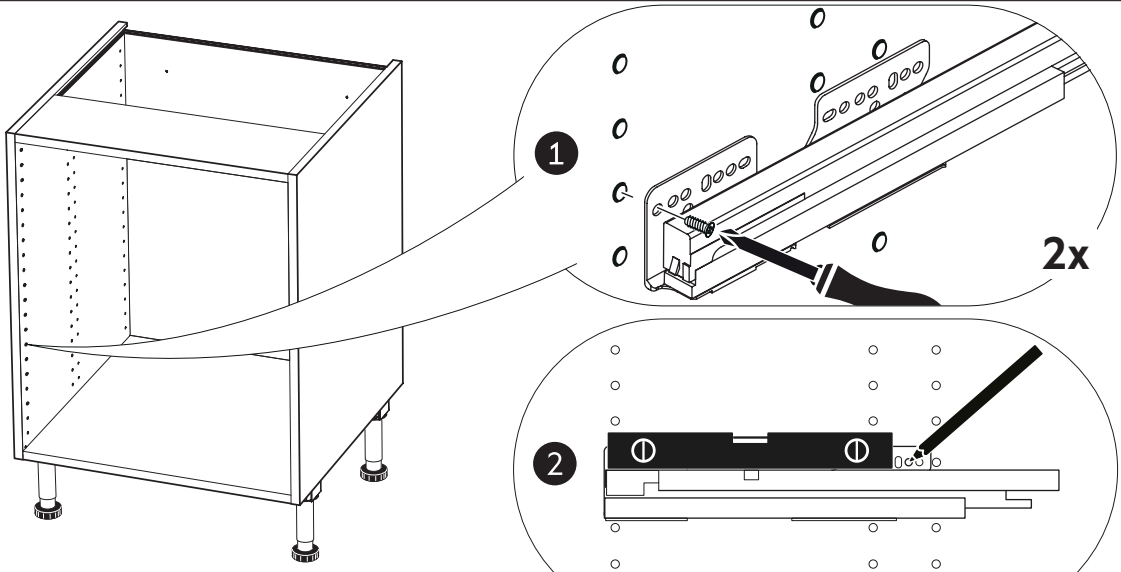
1
2x
2
3
6x

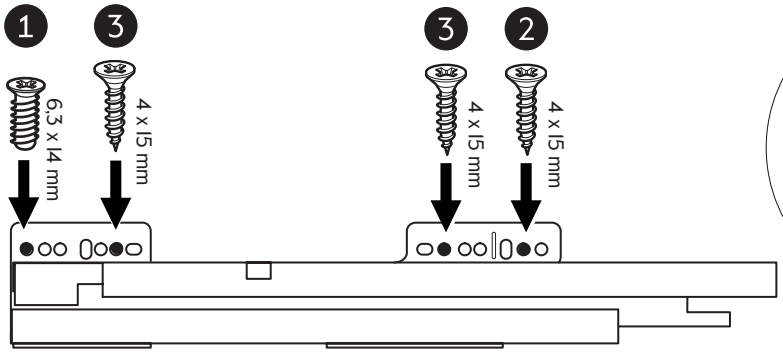
1
3
6,3 x 14 mm
4 x 15 mm
3
2
4 x 15 mm
4 x 15 mm

**SE** **DK** **NO** **FI** **EN**

# Lådskena 30 cm Nova Pro Scala
# Skuffeskinner 30 cm Nova Pro Scala
# Skuffeskinner 30 cm Nova Pro Scala
# Laatikko kiskoilla 30 cm Nova Pro Scala
# Drawer slides 30 cm Nova Pro Scala

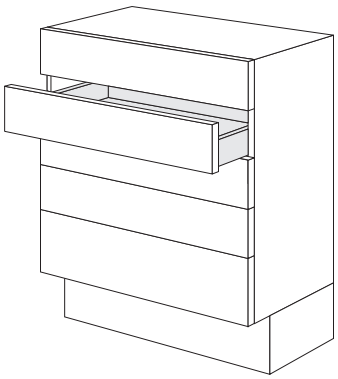

| | | |
|---|---|---|
| E121003040LO | E121003040HI | E122003040HI |
| 30 cm low | 30 cm high | 30 cm high Crystal Plus |

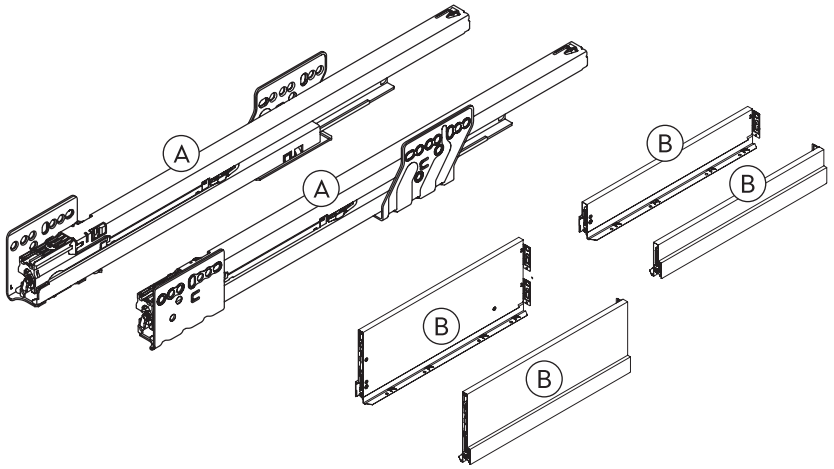


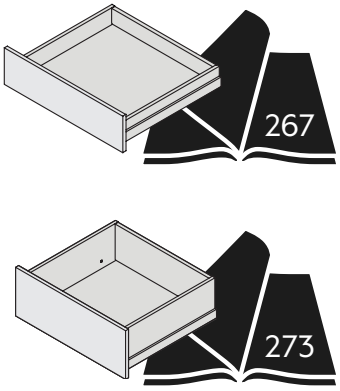


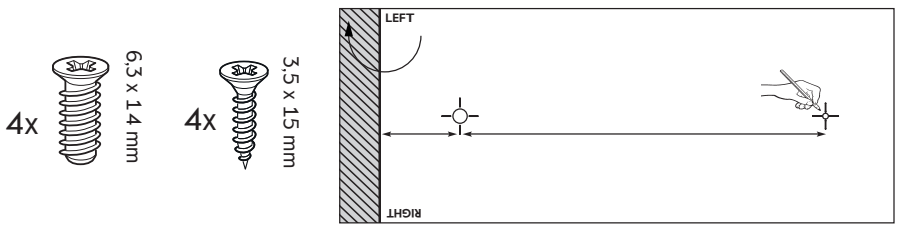


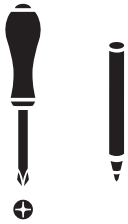

1

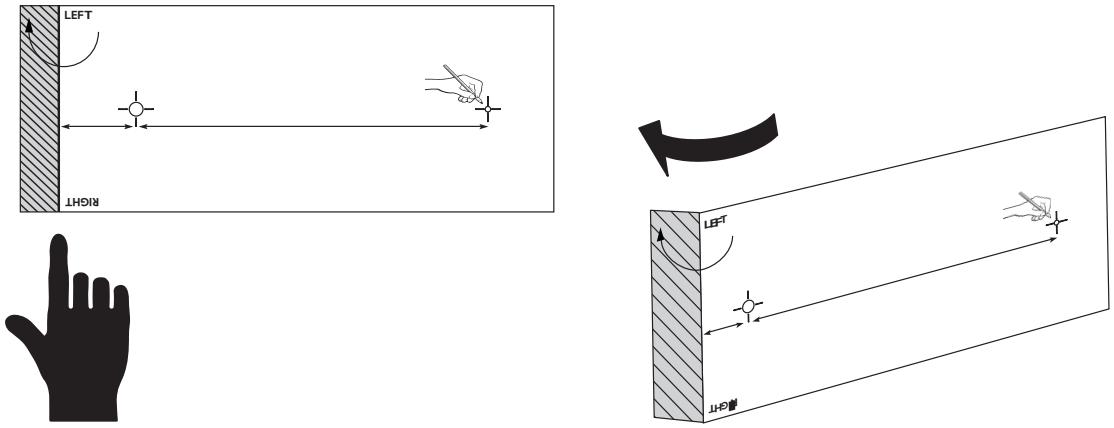


Nova Pro Scala

2

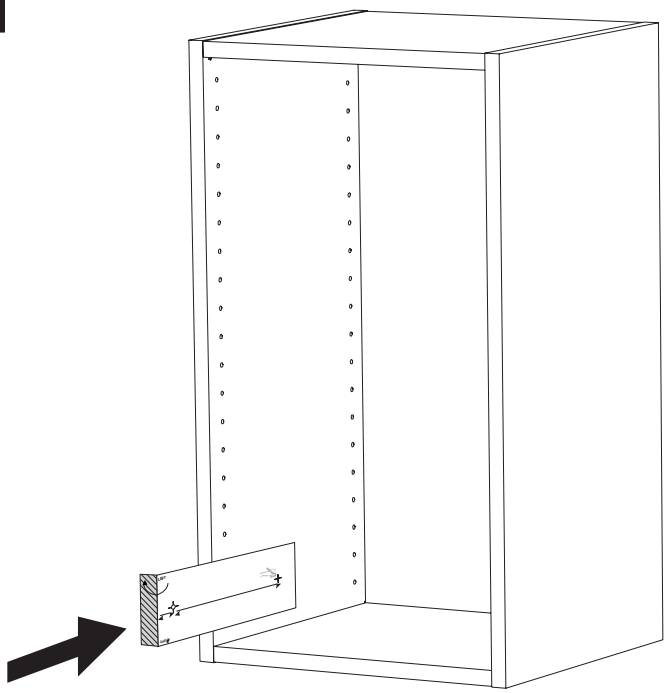

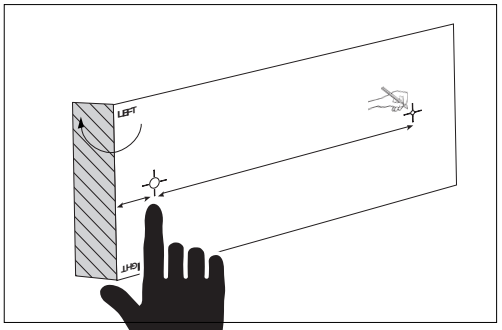


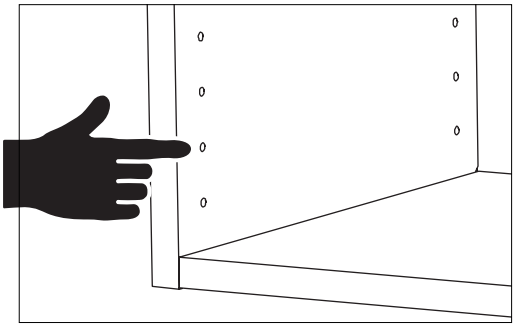

3

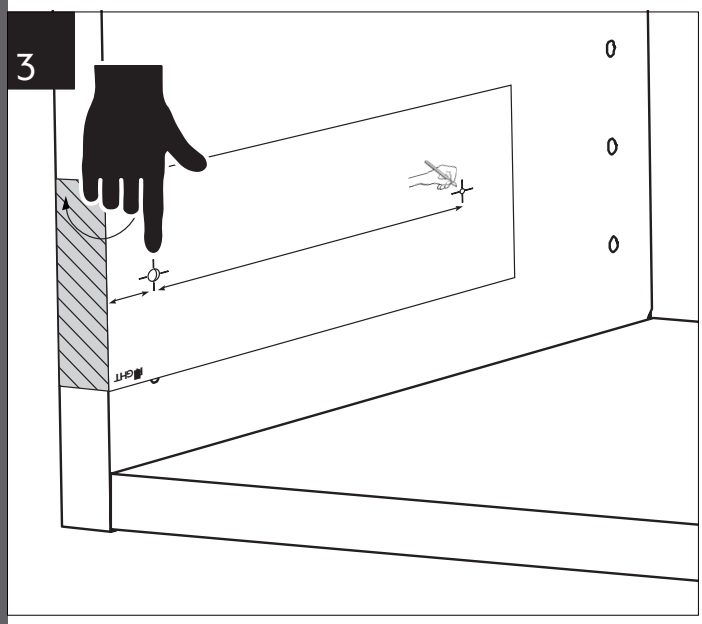


4

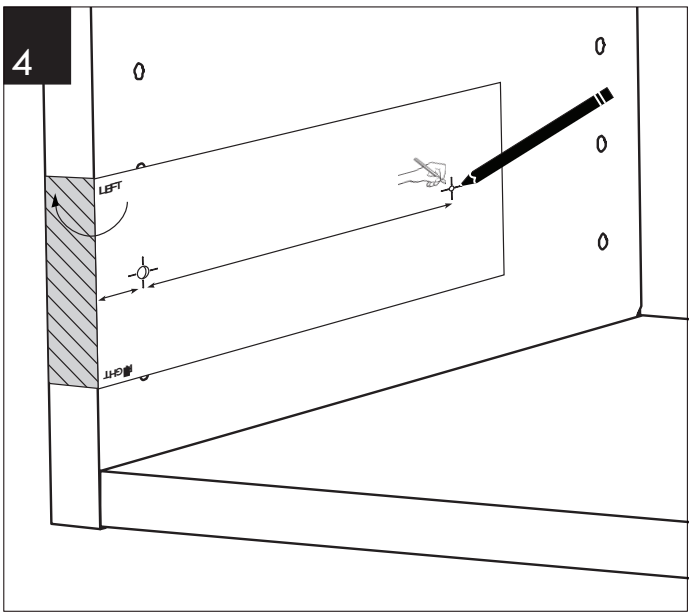


5

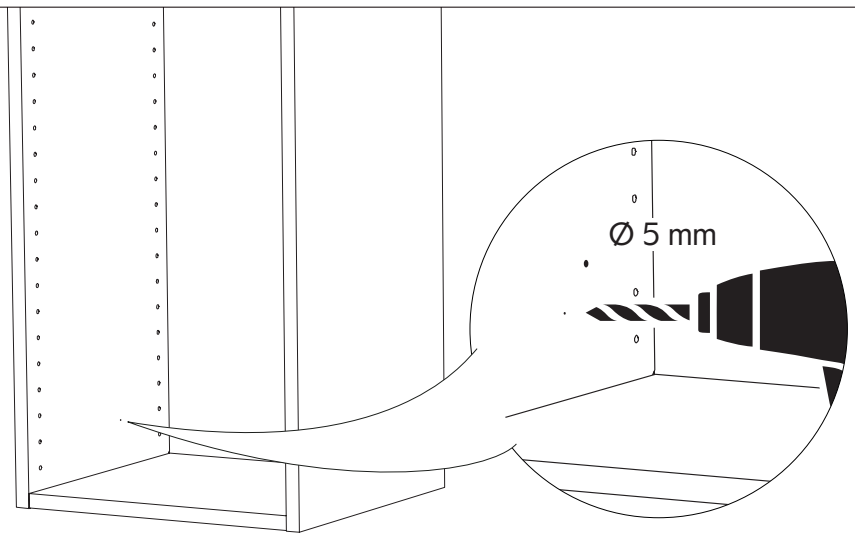

6

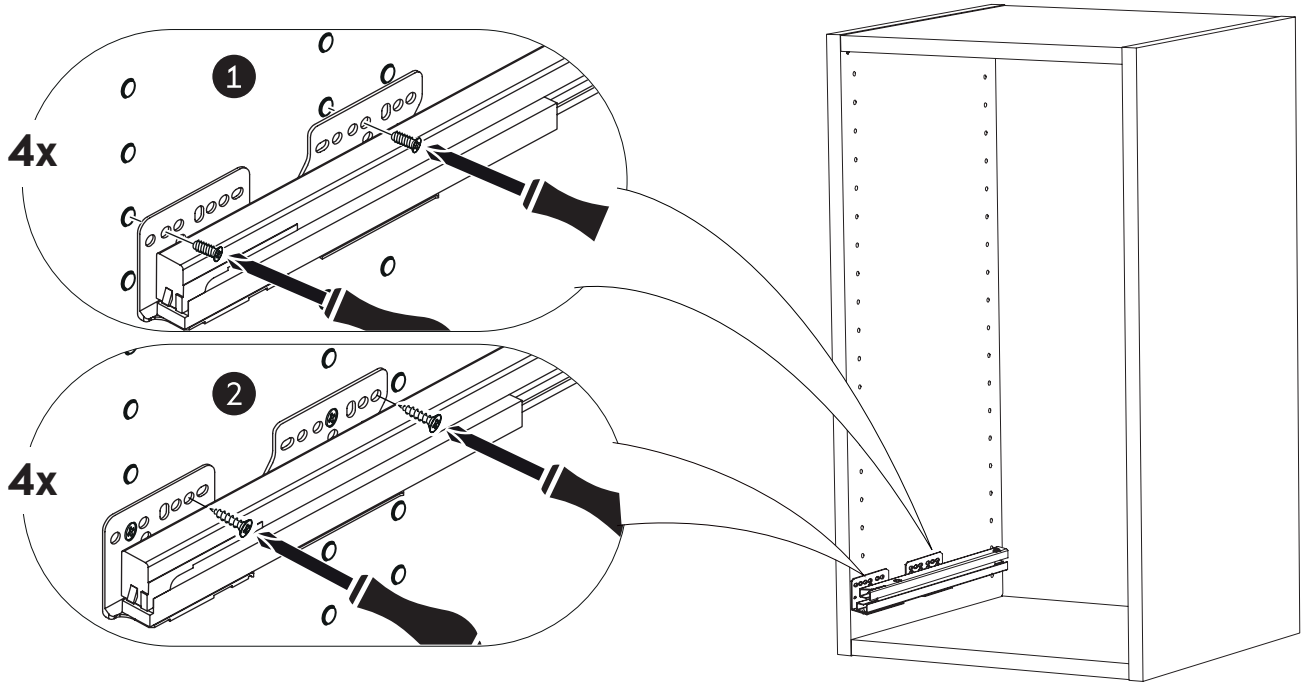


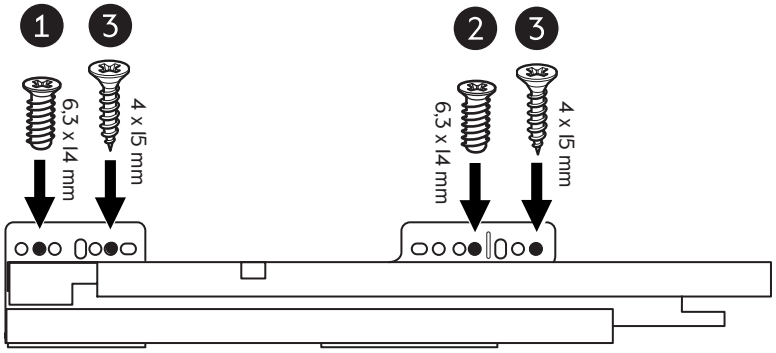

SE **Sätta i lådor**

DK **Montering af skuffer**

NO **Sette på plass skuffer**

FI **Laatikoiden asennus**

EN **Insert the drawers**

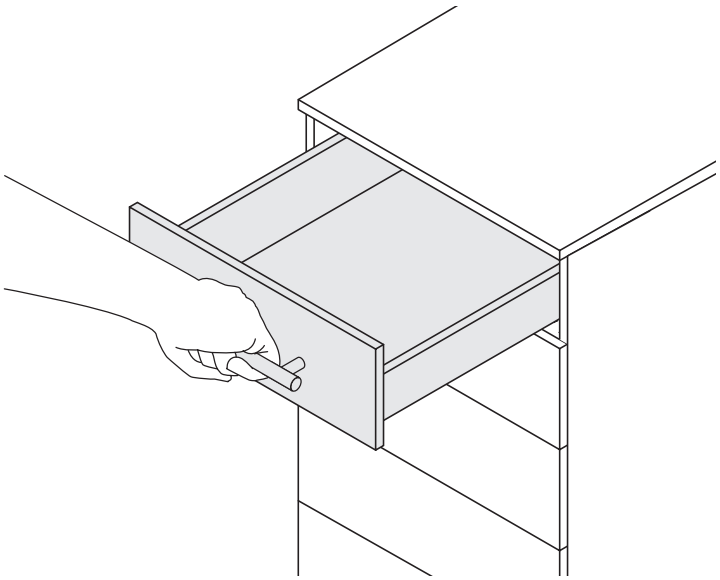

1

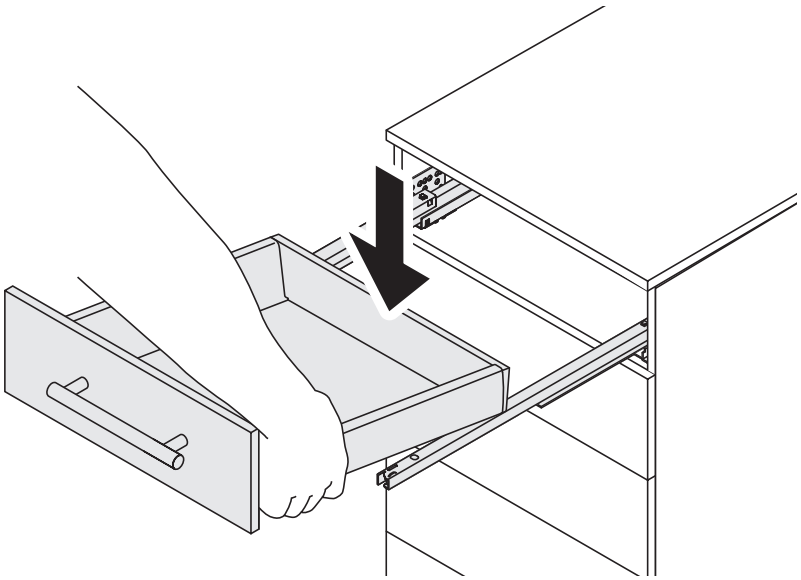

2

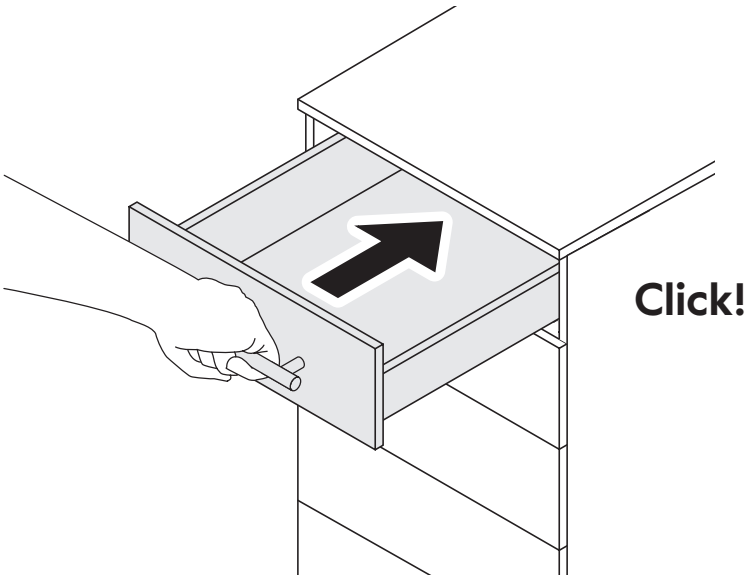

SE **Ta ut lådor**

DK **Afmontering af skuffer**

NO **Ta ut skuffer**

FI **Laatikoiden irroitus**

EN **Remove drawers**

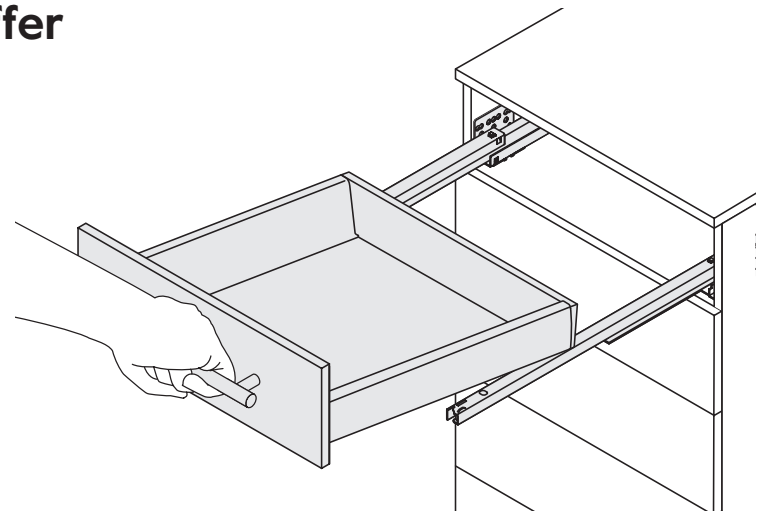

1

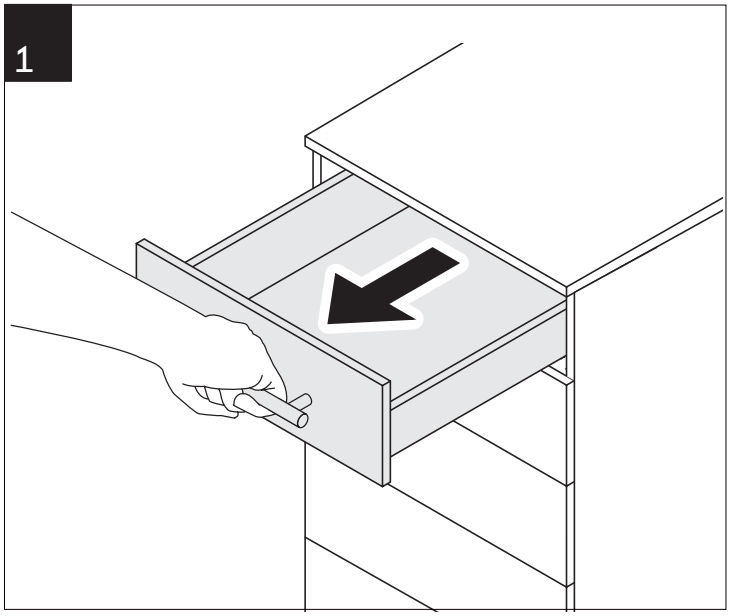

2

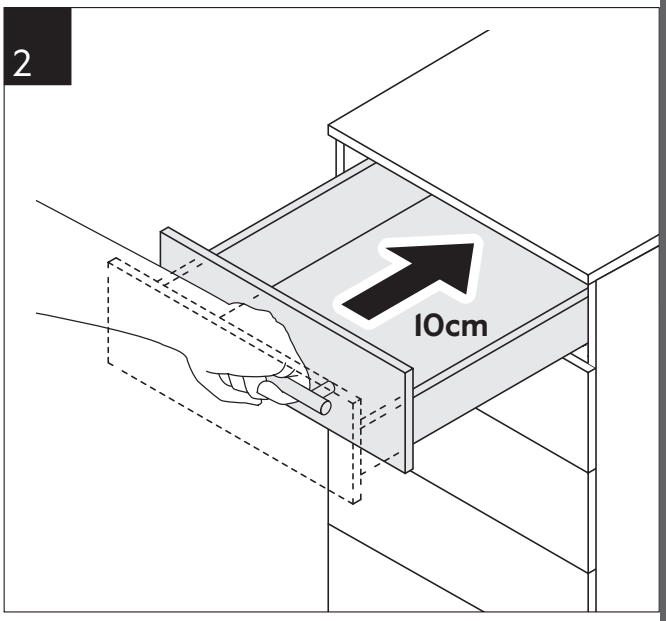


3

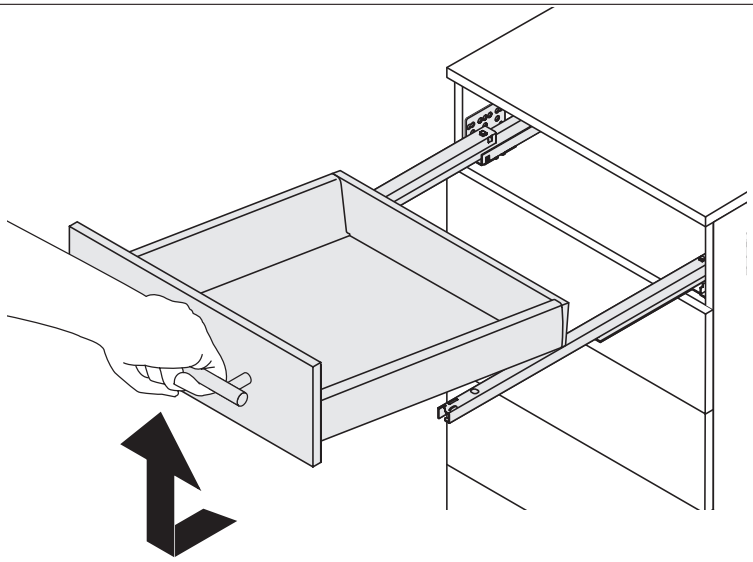

SE **Justera Nova Pro Scala lådor**

DK **Juster Nova Pro Scala skufferne**

NO **Justere Nova Pro Scala skuffer**

FI **Laatikoiden Nova Pro Scala säätäminen**

EN **Adjust the Nova Pro Scala drawers**

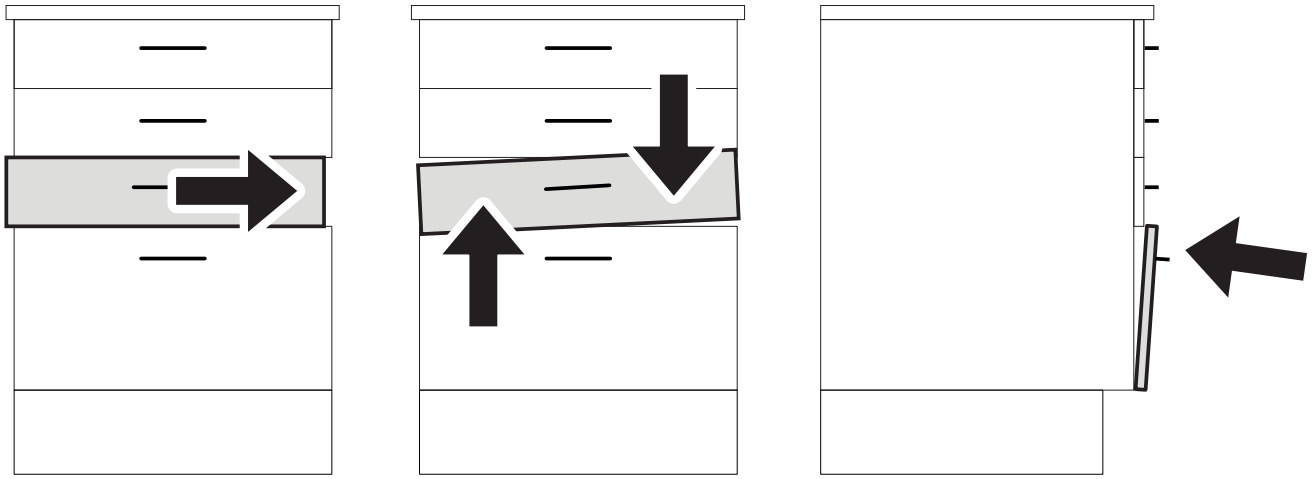

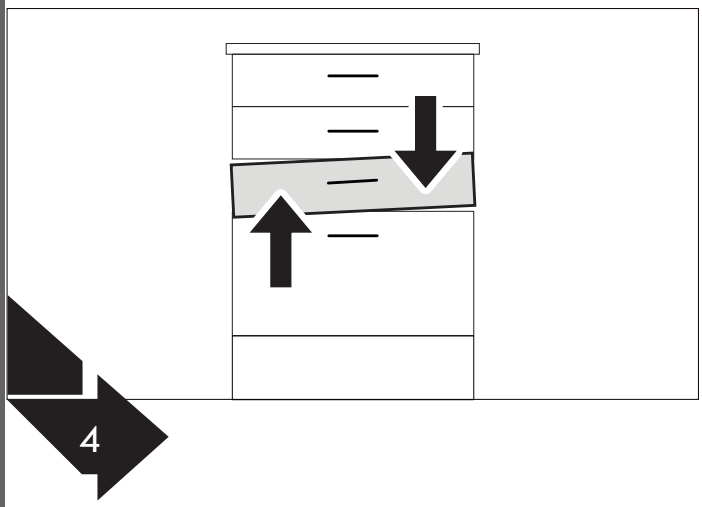


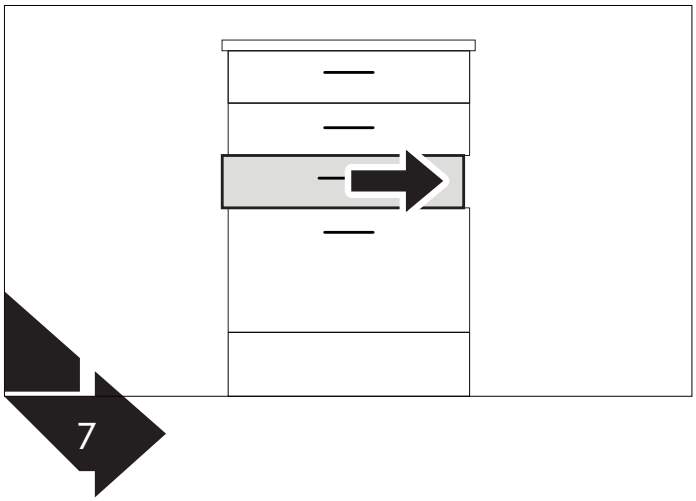


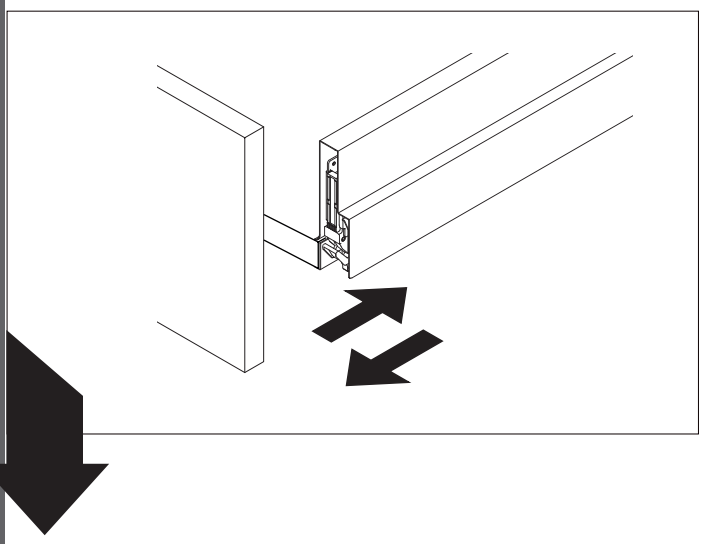

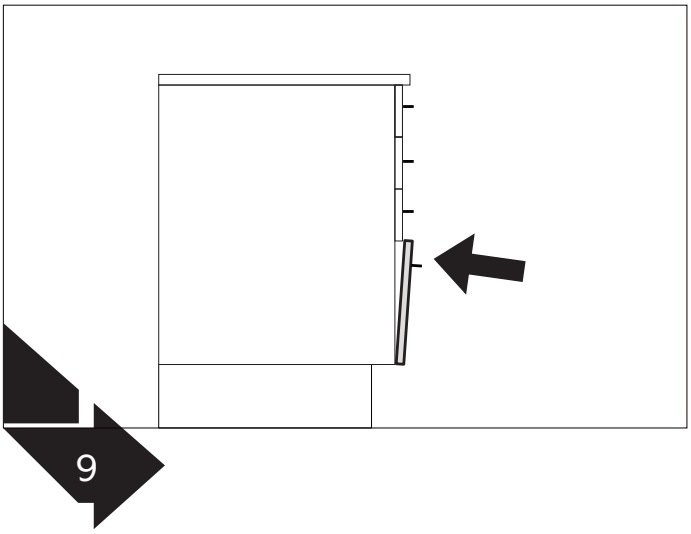

1

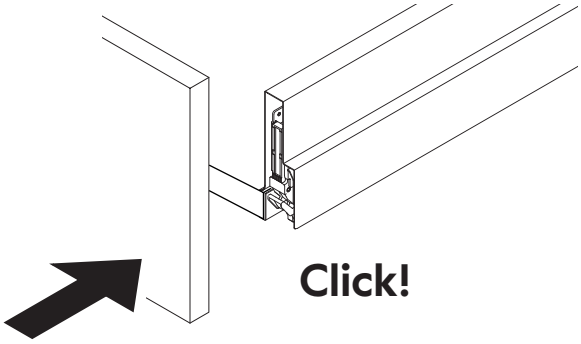


2

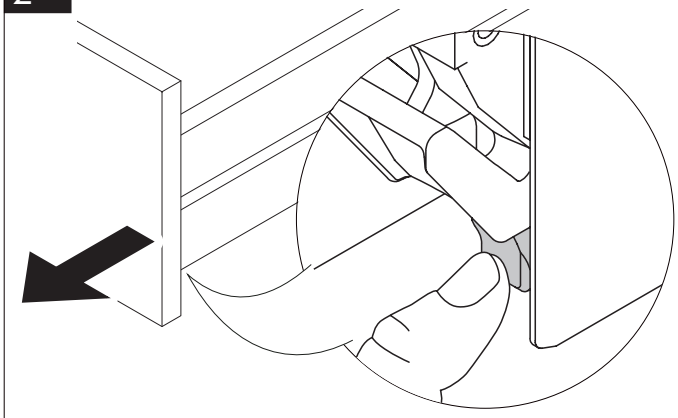

3

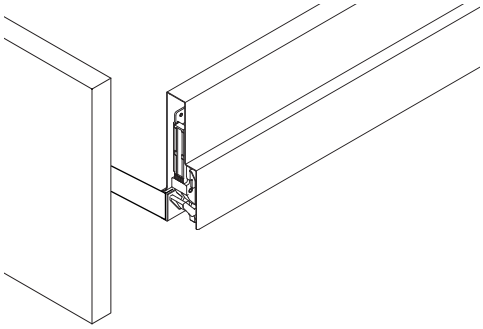

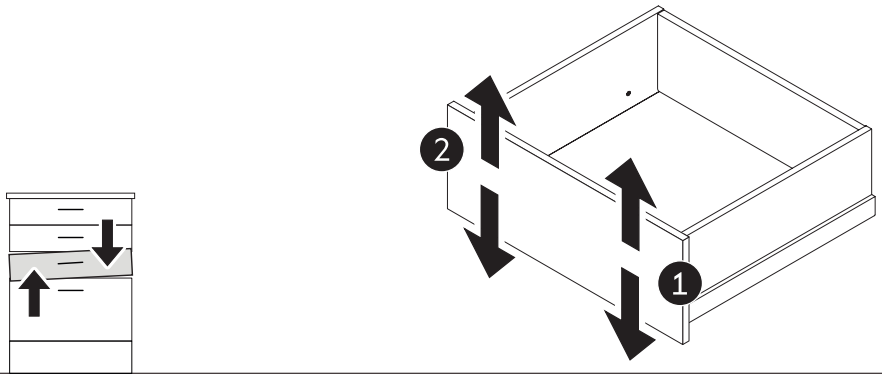


4

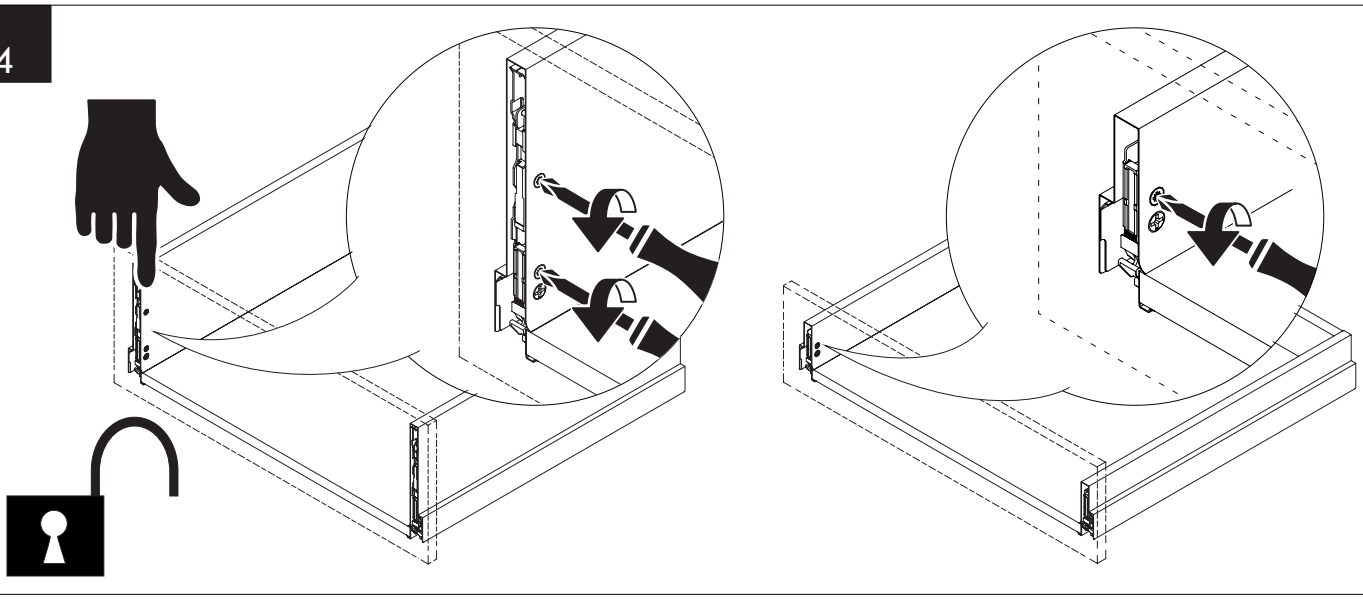

5 B

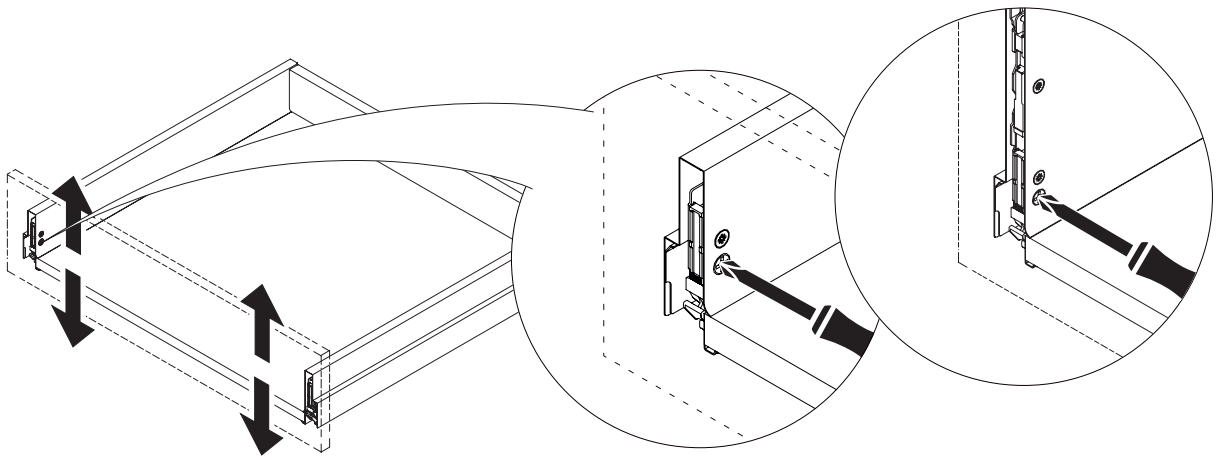

6 B

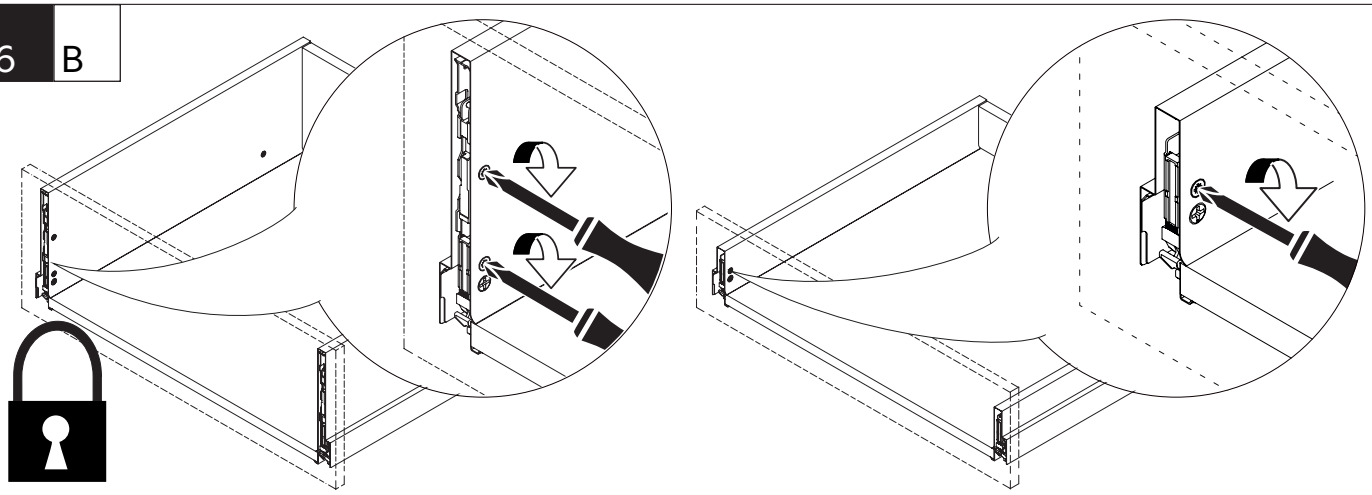

7 C

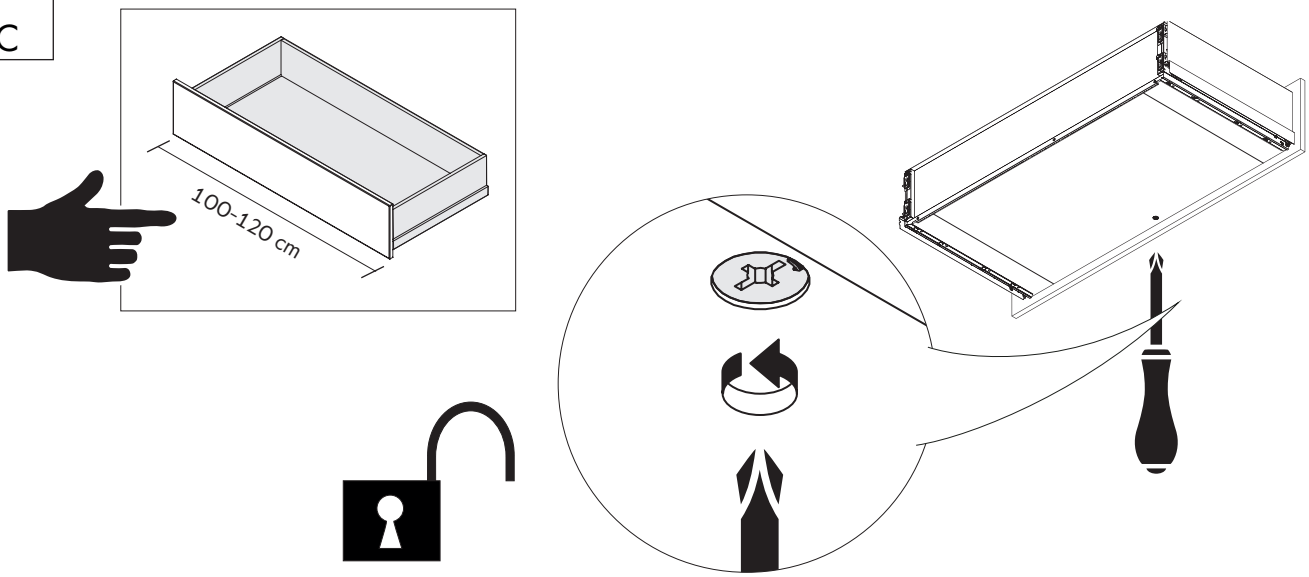


7 C

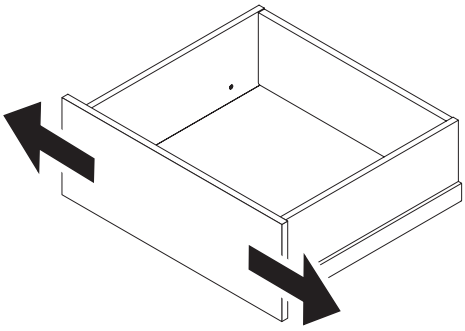

8 C

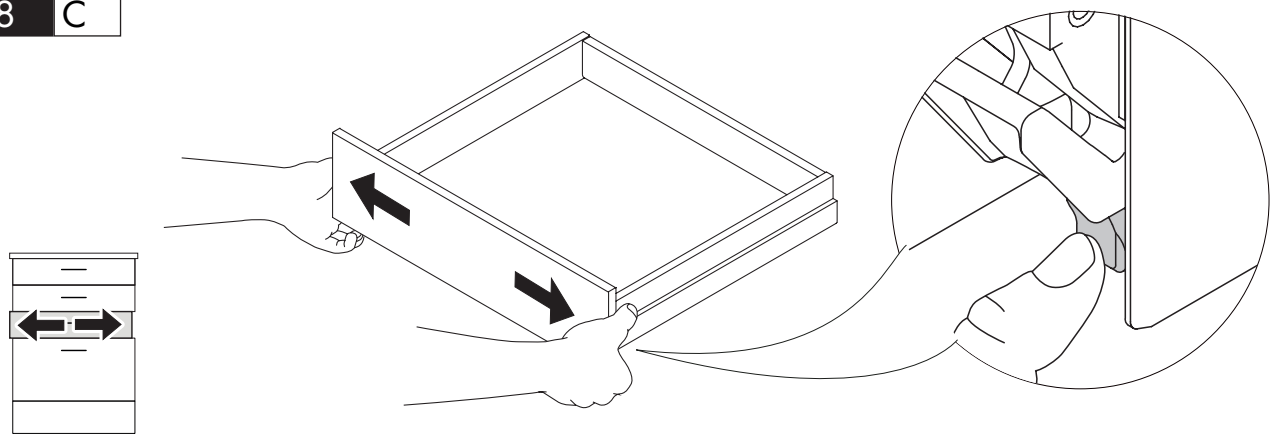

8 C

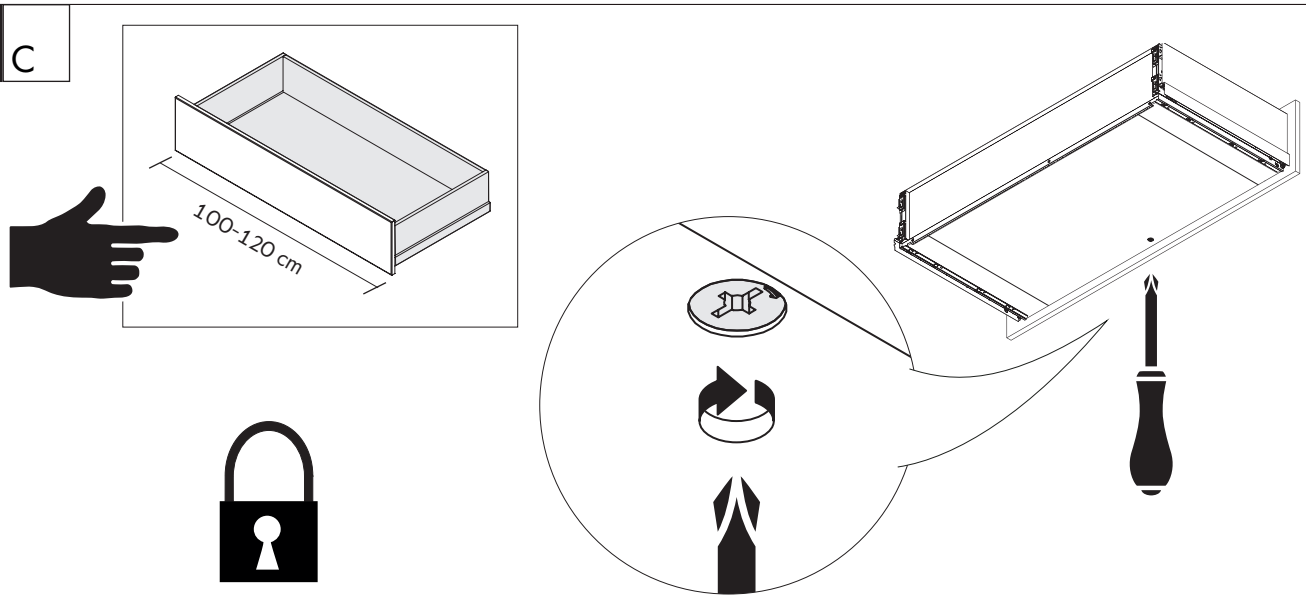


9 D

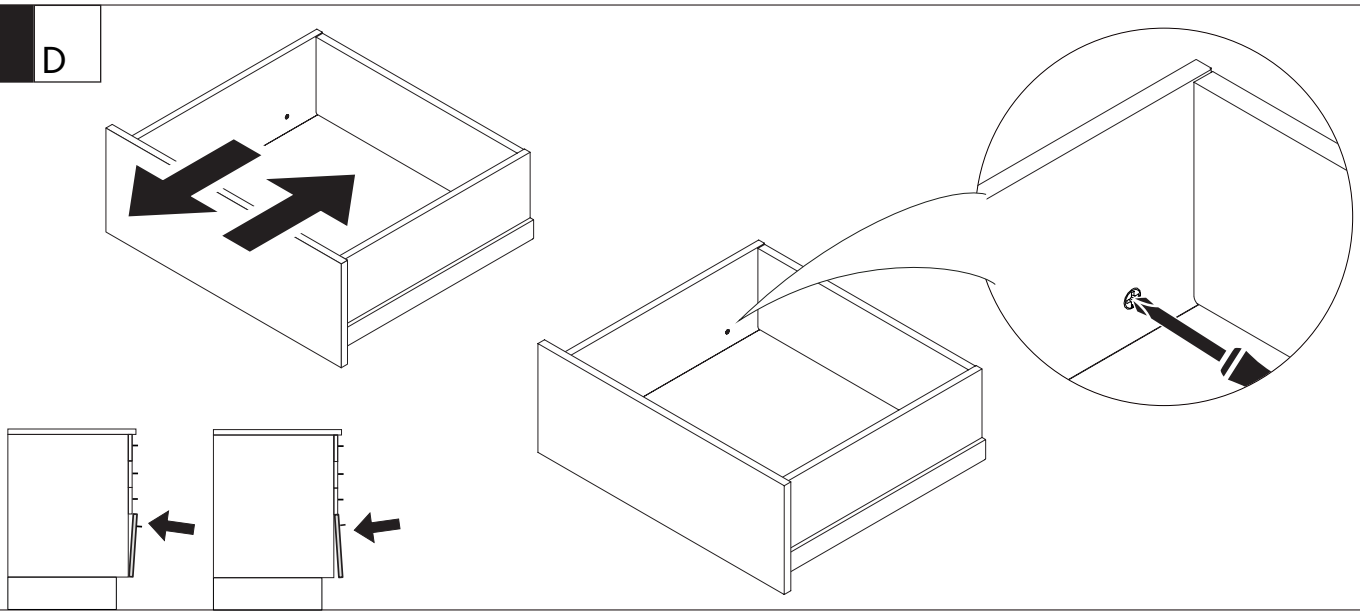

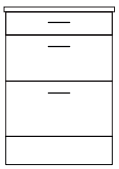

# EN Tipmatic soft close

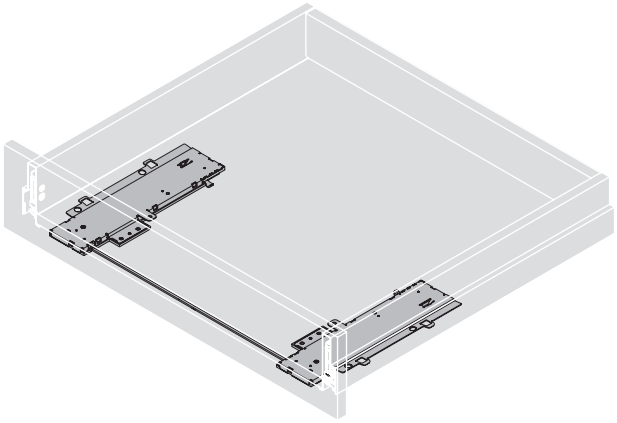

E12120000075

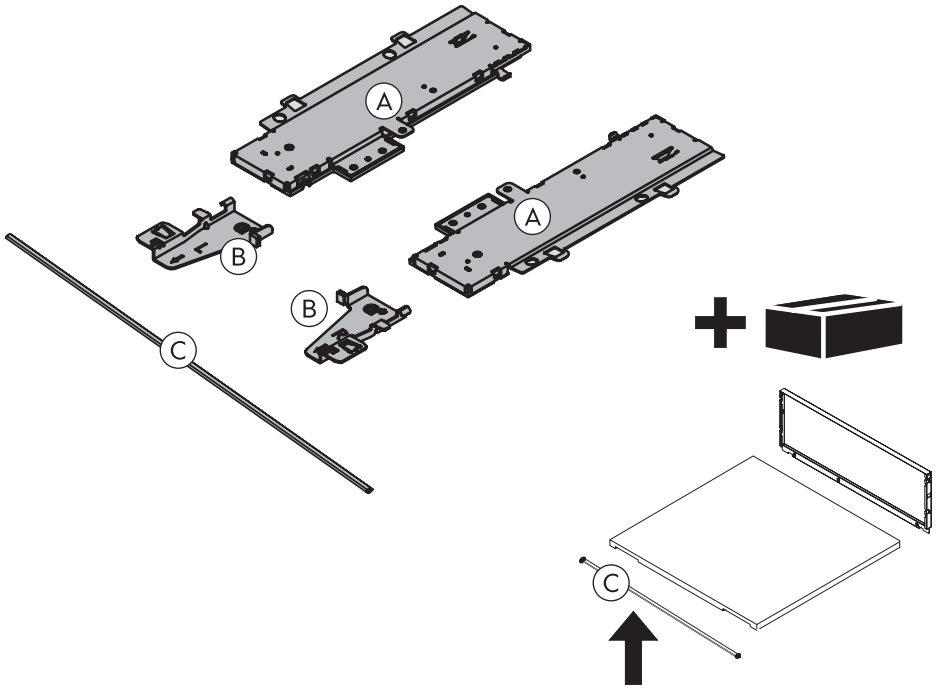


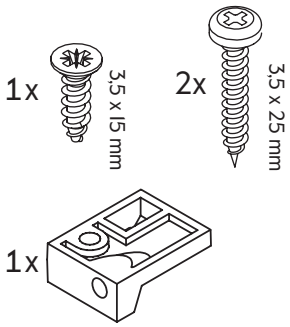

1

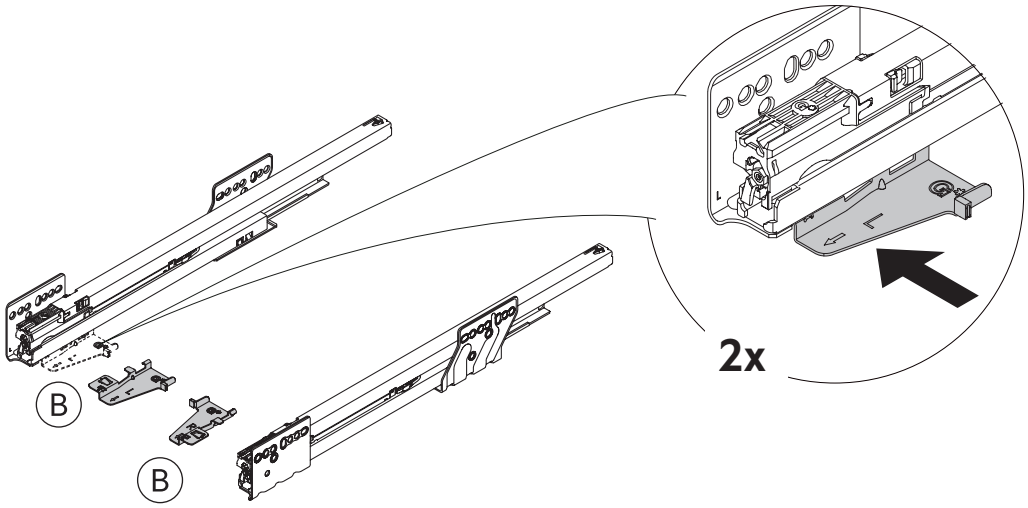

2

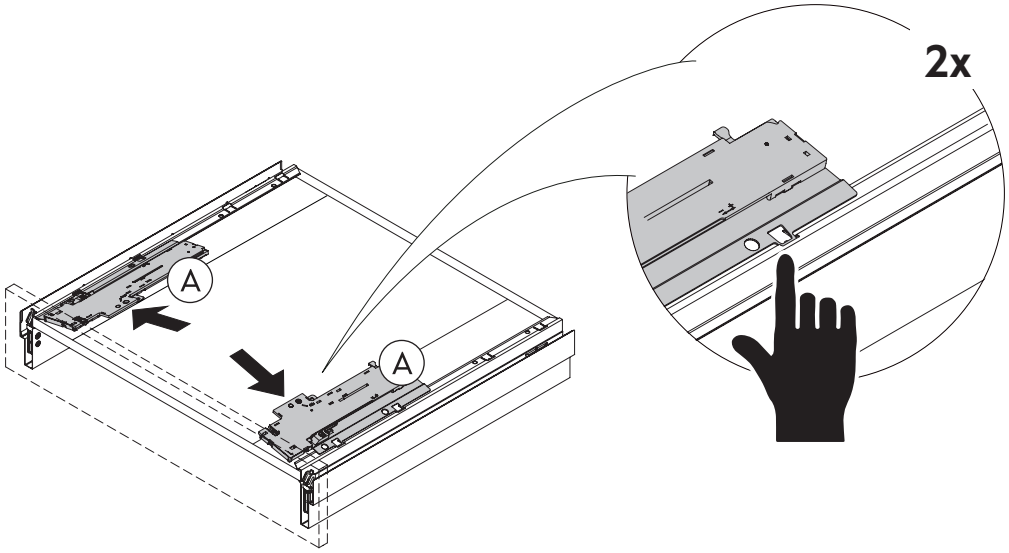


3

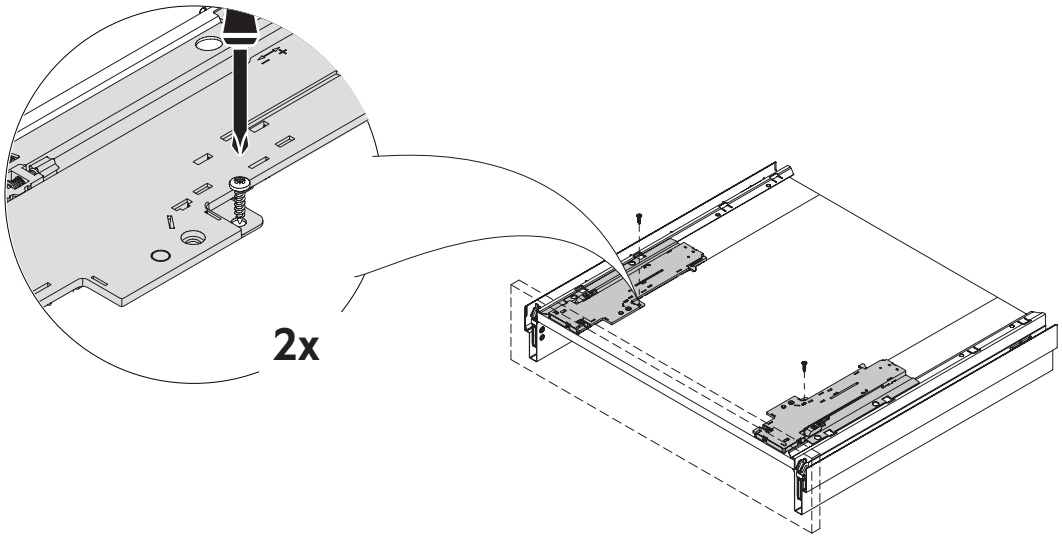


4

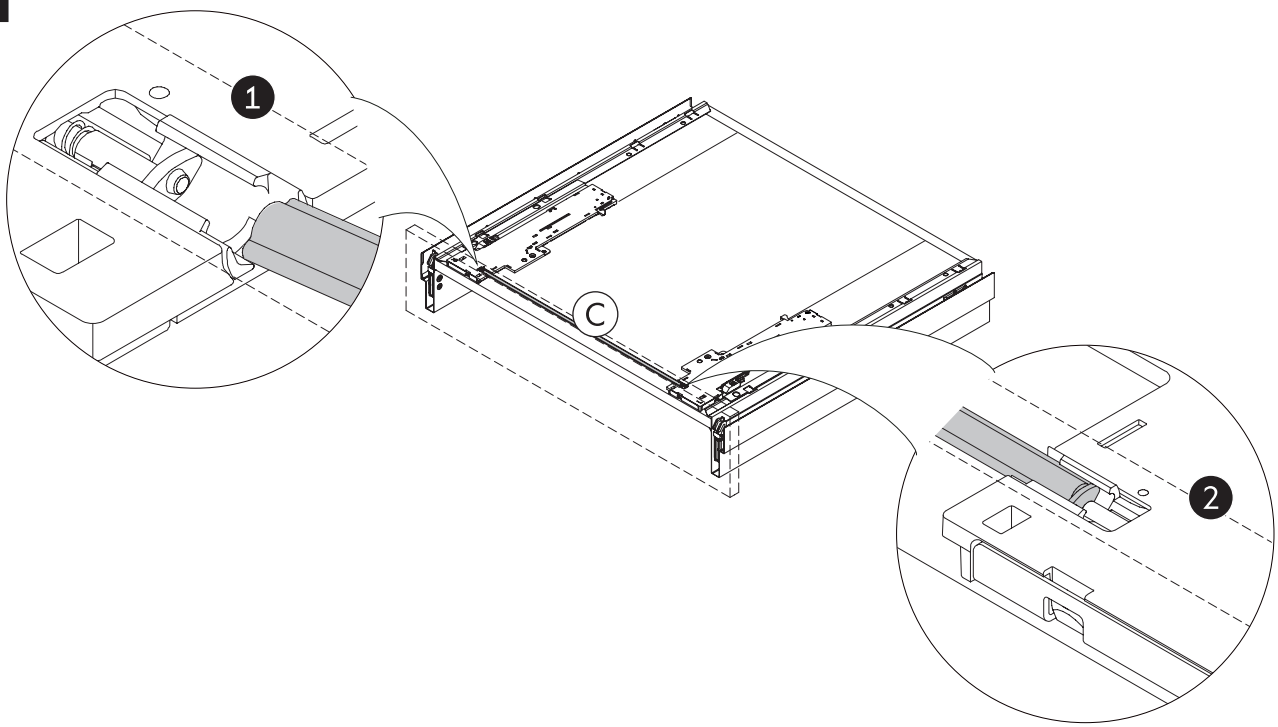

5

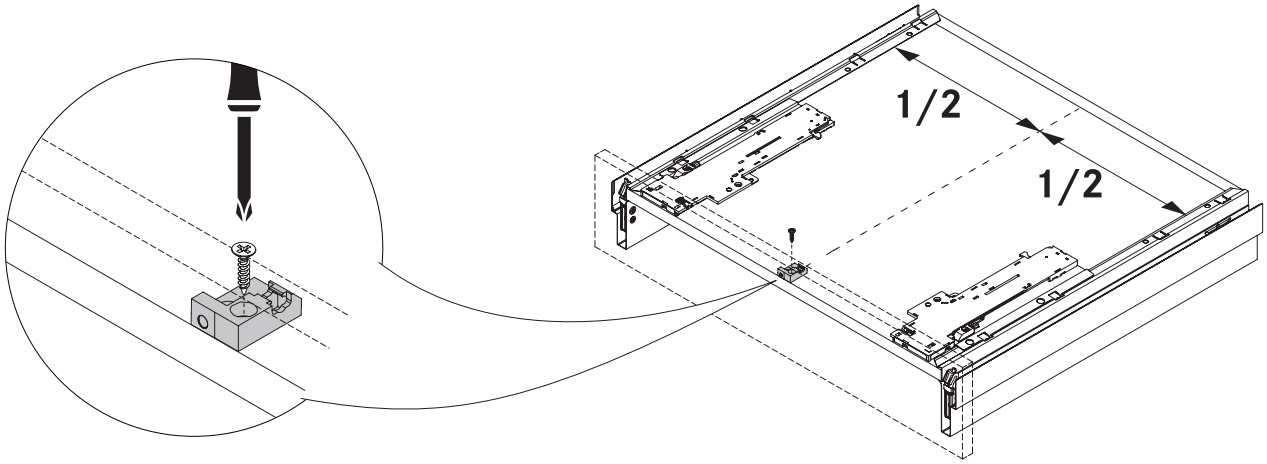


6

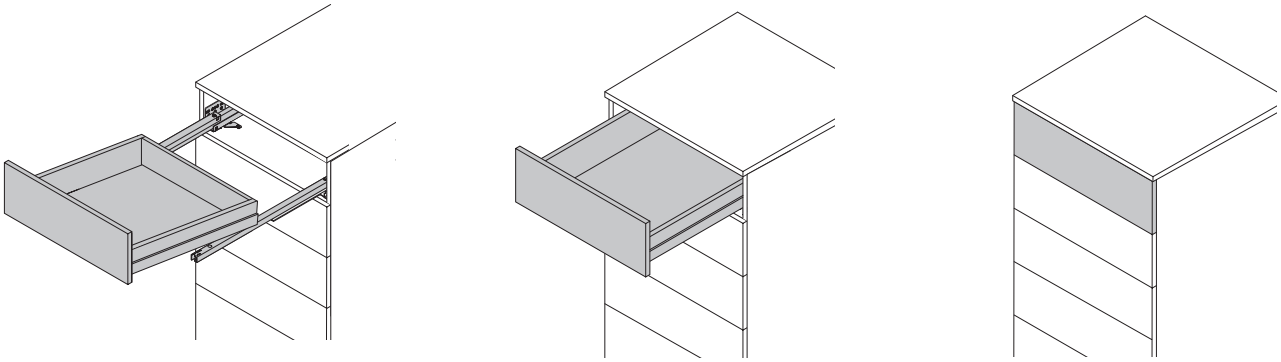

7

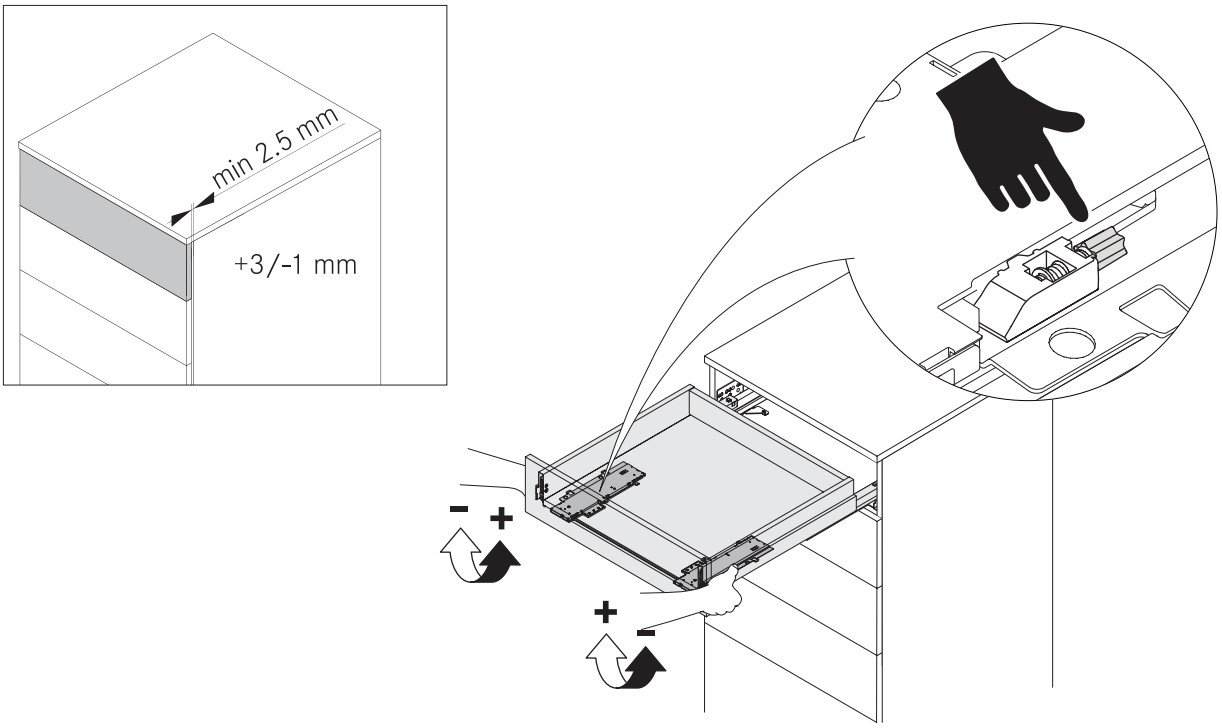

8

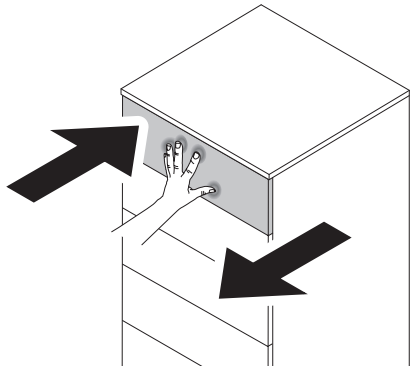

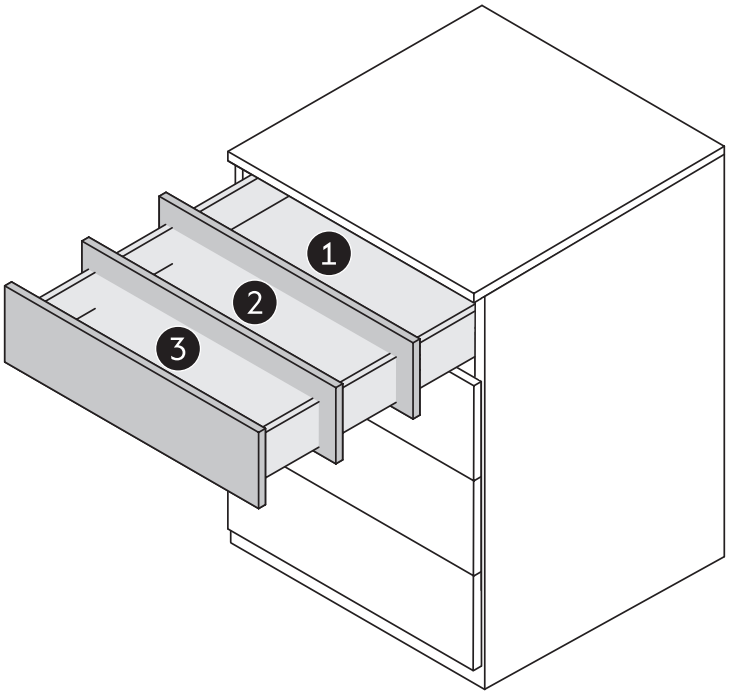


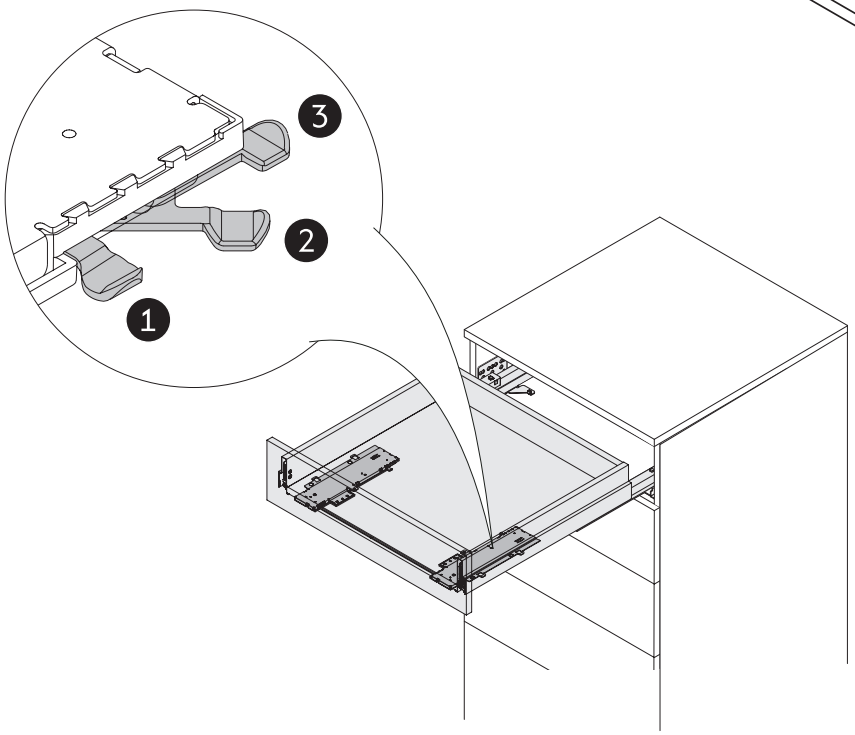


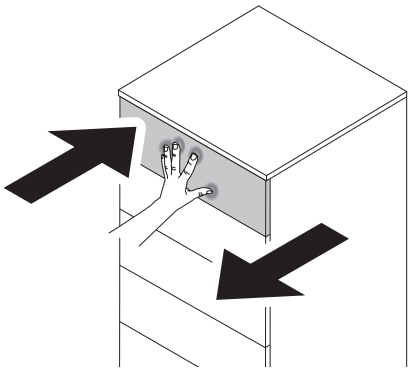

**SE** **DK** **NO** **FI** **EN**

# Integrerad trälåda
# Integreret træskuffer
# Integrert treskuff
# Puinen sisälaatikko
# Integrated wooden drawers

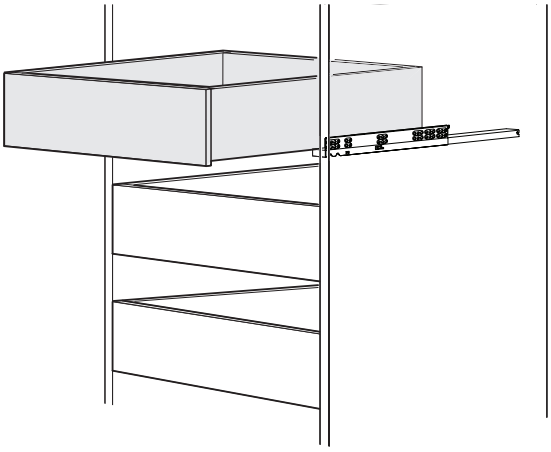

| | | | | | |
|---|---|---|---|---|---|
| E12004010801 | E12005010801 | E12006010801 | E12004011801 | E12005011801 | E12006011801 |
| 40x50 cm low | 50x50 cm low | 60x50 cm low | 40x50 cm high | 50x50 cm high | 60x50 cm high |

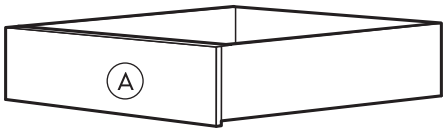


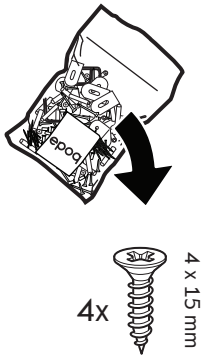


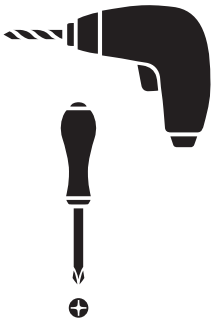

E12000010604

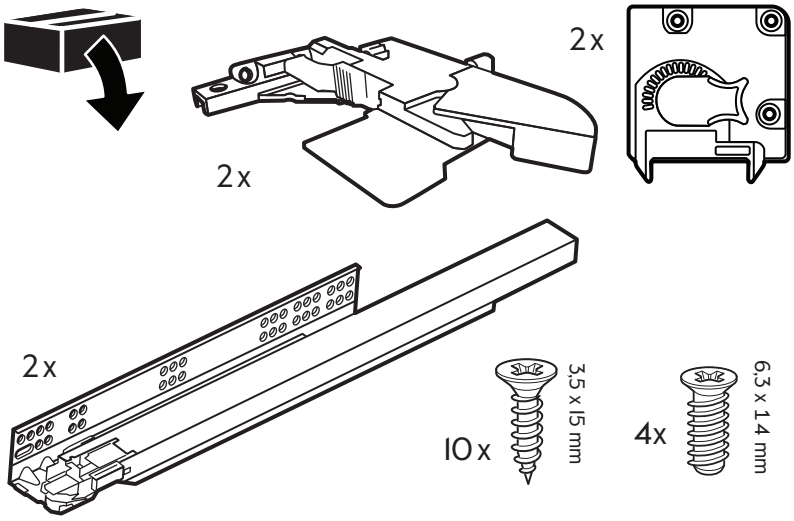


1

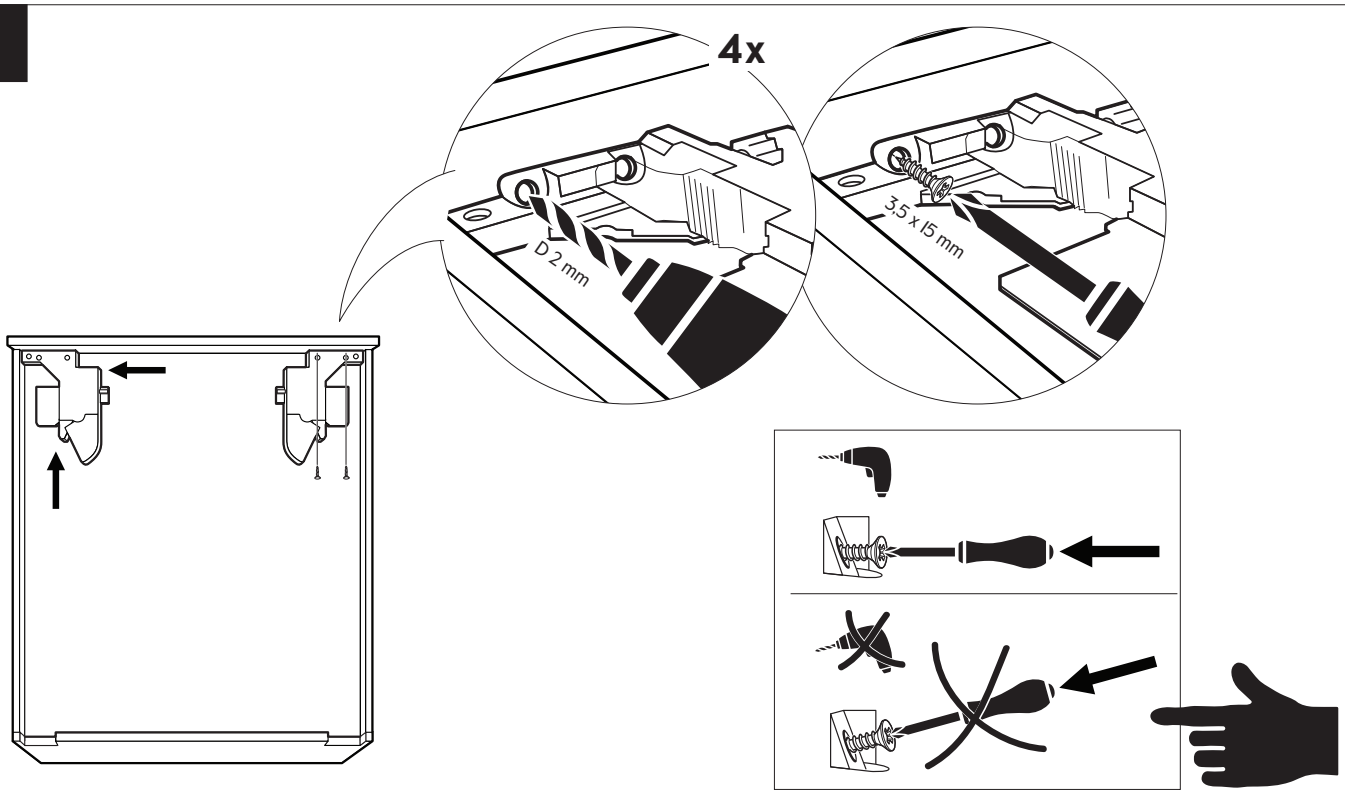

2

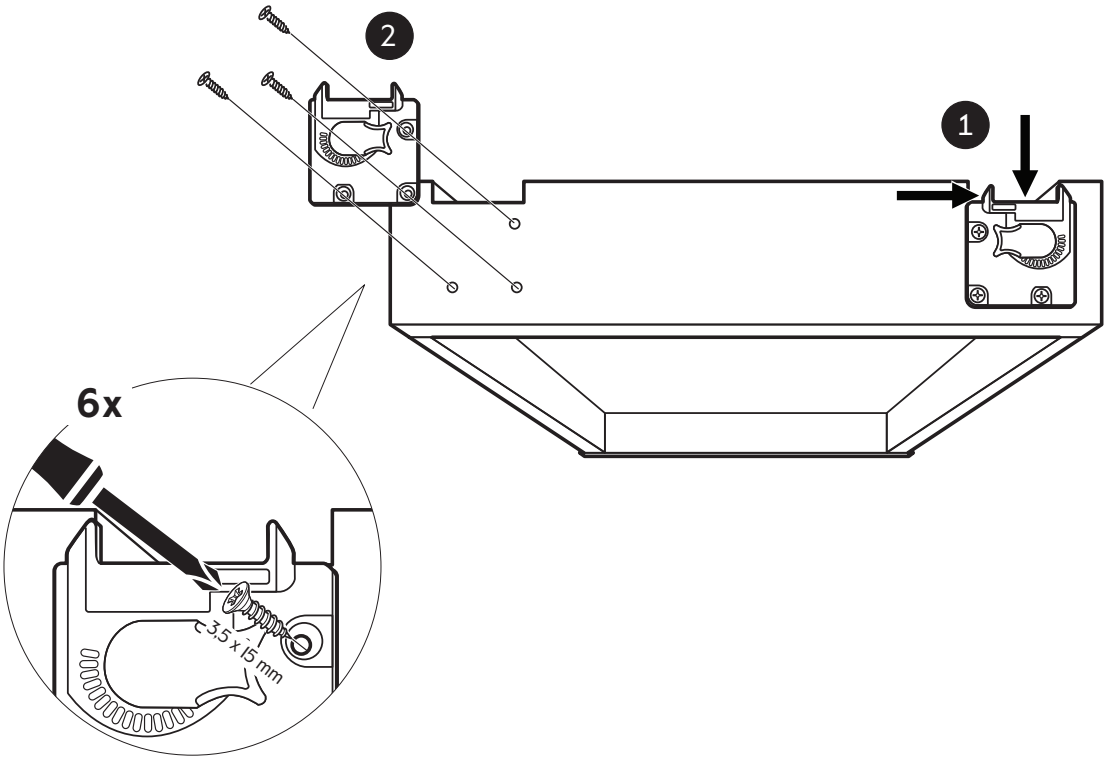


3

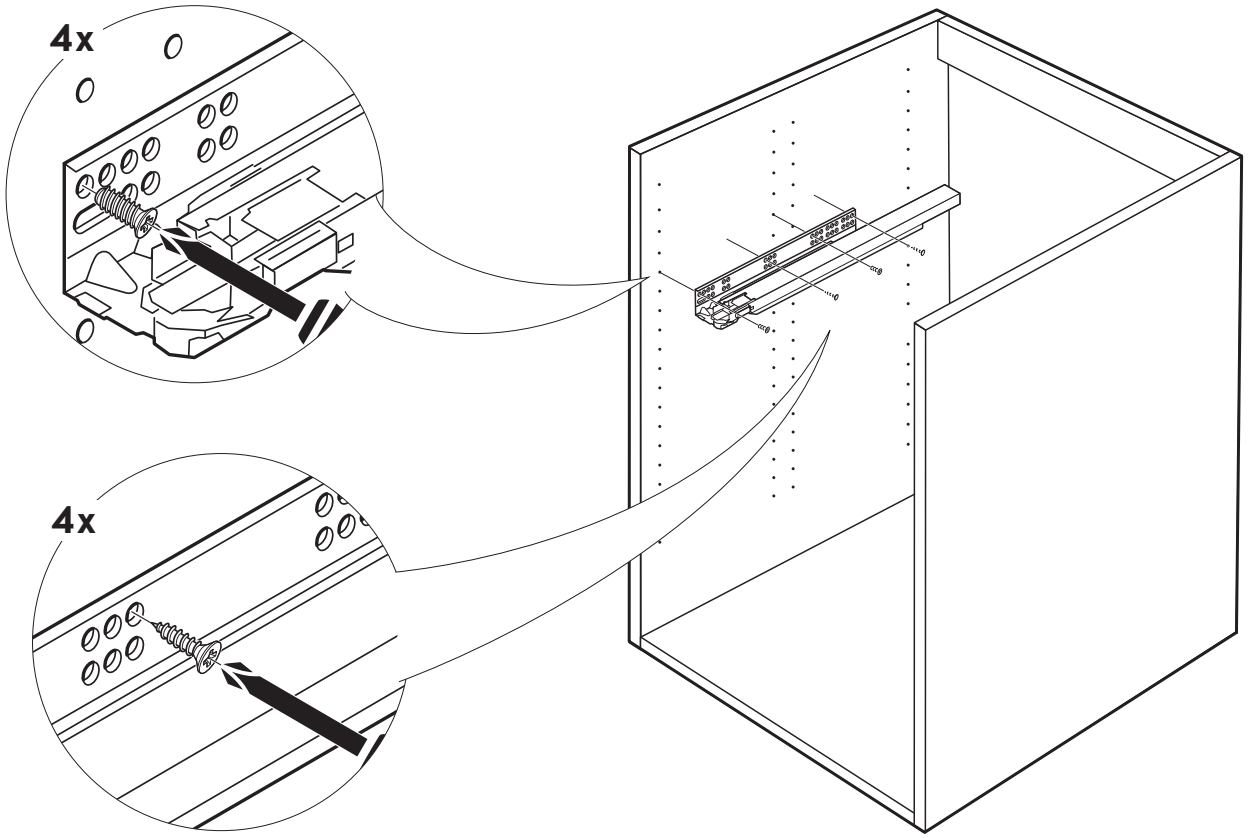


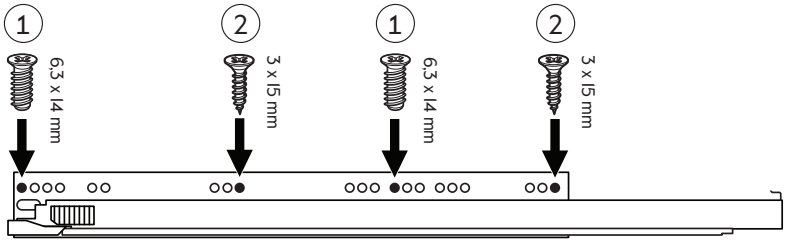

4

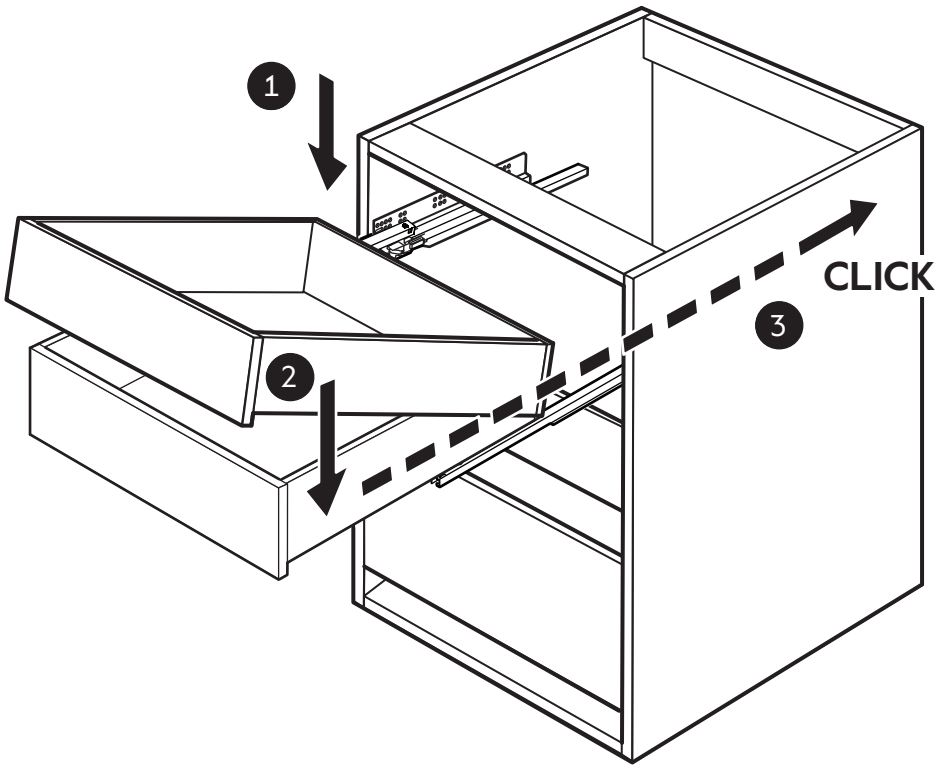


A

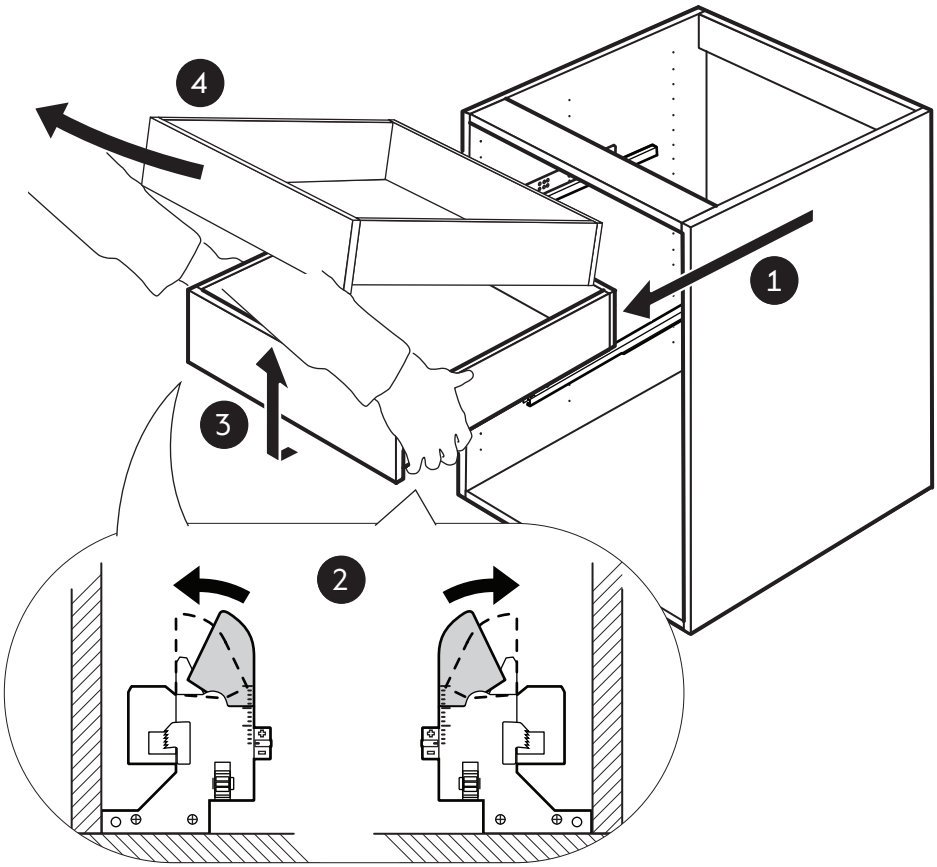

SE **Täckfront bänkskåp**

DK **Dækside underskab**

NO **Dekkfront benkeskap**

FI **Peitelista alakaappiin**

EN **Cover panel bench cabinet**

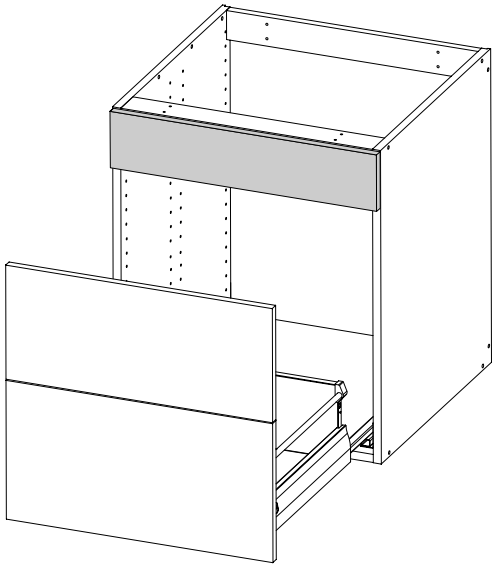

| | |
|---|---|
| E105060013XX | E105080013XX |
| 60x13 | 80x13 |

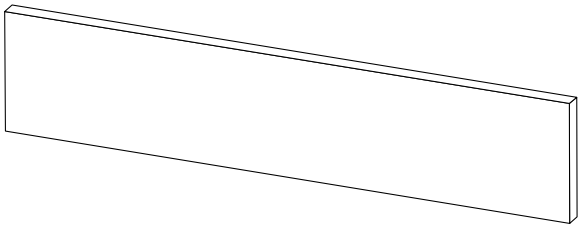

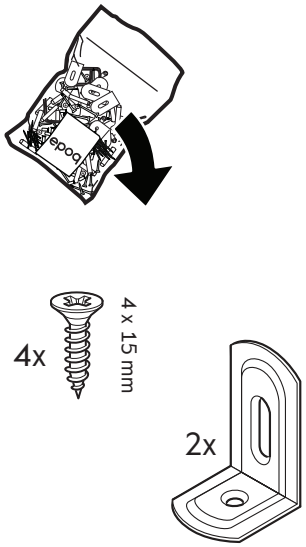


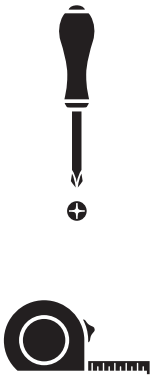

1

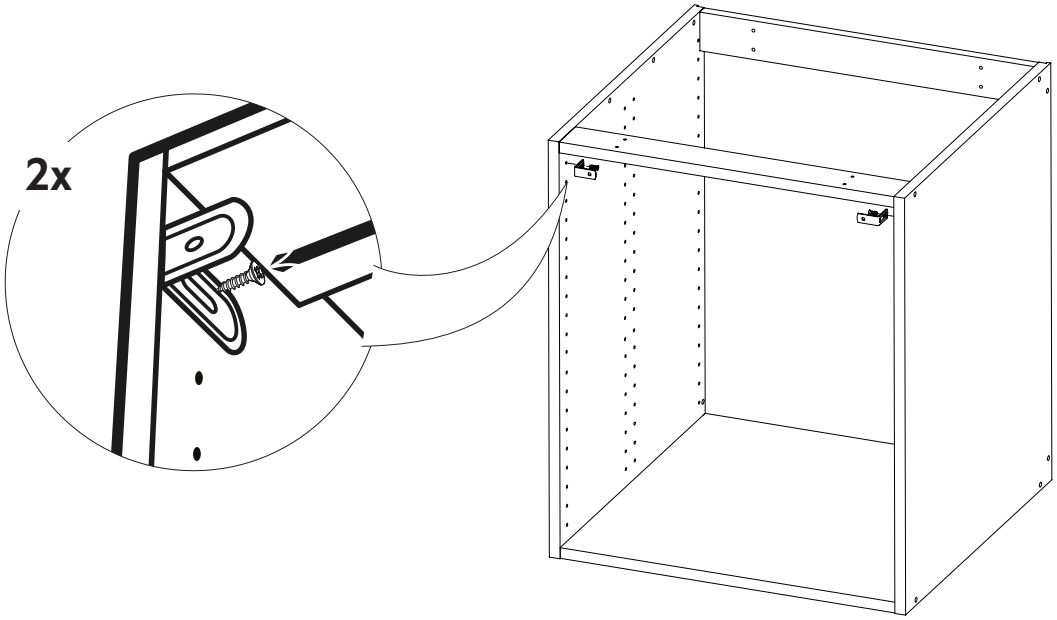

2

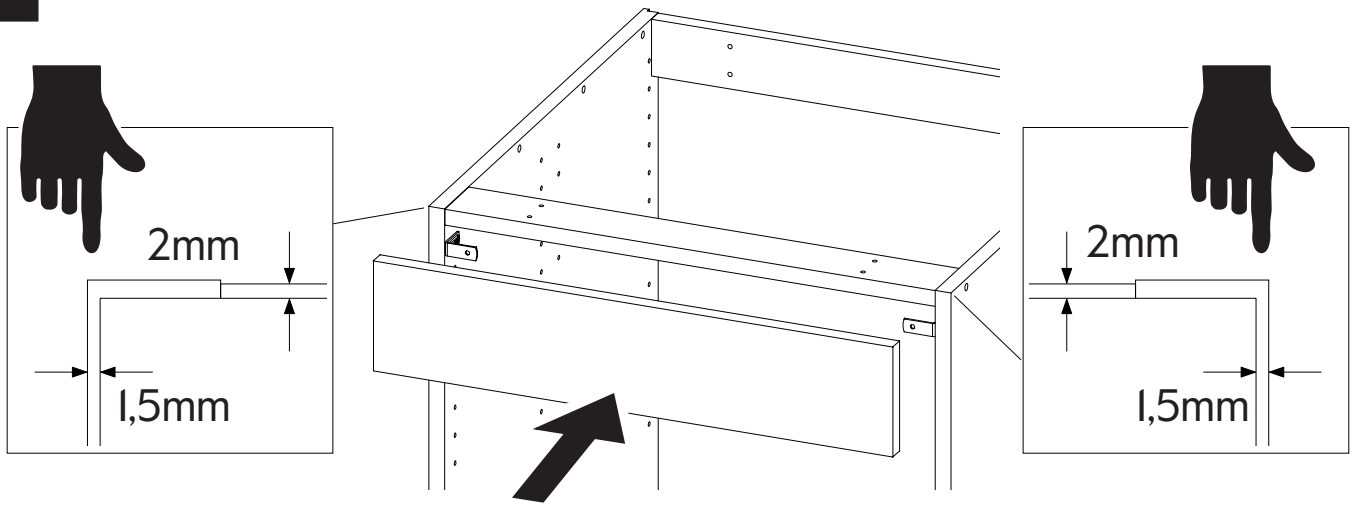


3

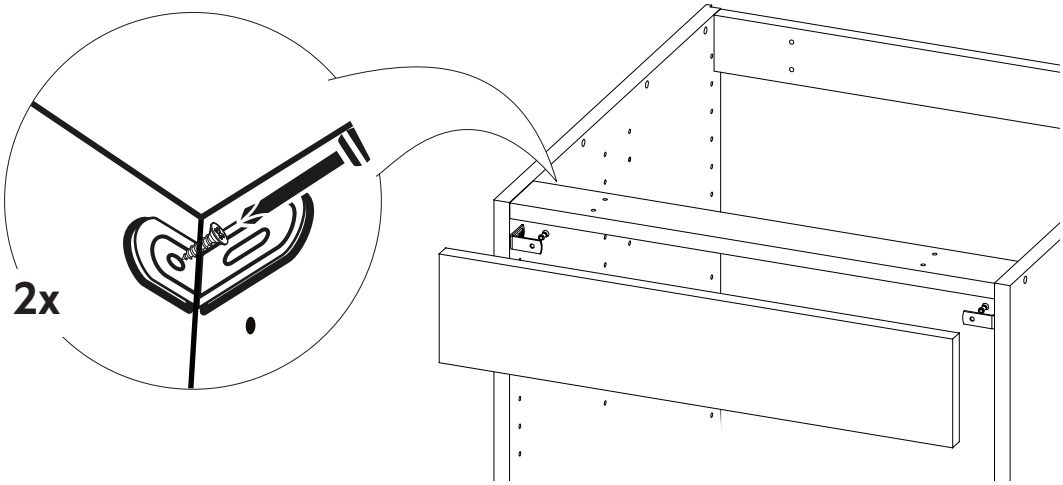


4

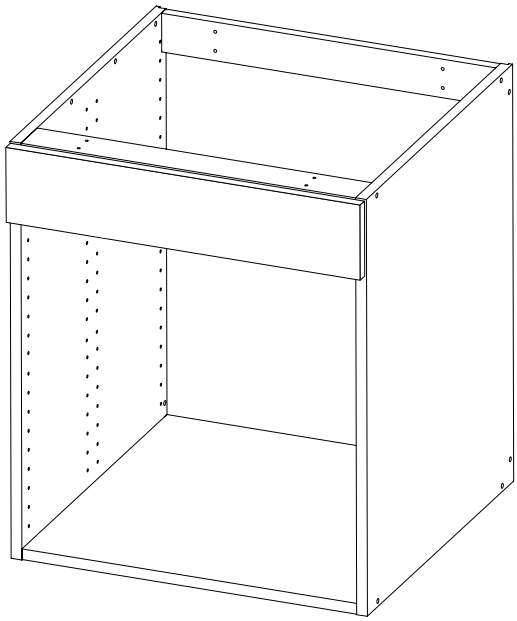

**SE** **DK** **NO** **FI** **EN**

# Kopplingsbeslag
# Samlebeslag
# Koblingsbeslag
# Liitoshela laatikon etulevyille
# Connector for drawer front

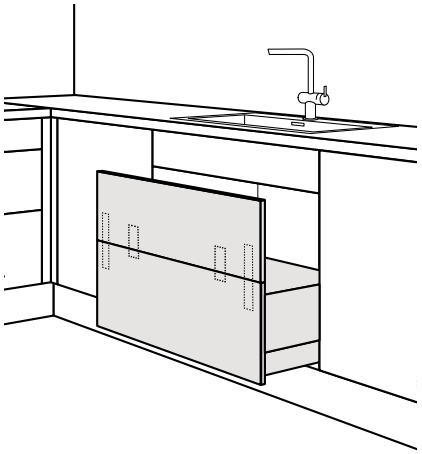

| | |
|---|---|
| E10900040263 | E10900040163 |
| 8 cm | 20 cm |

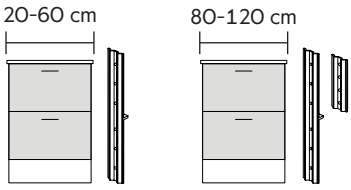


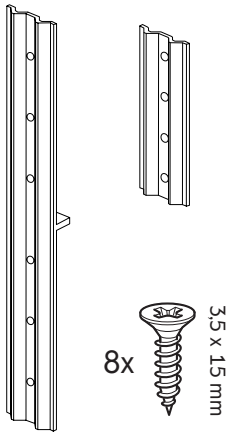


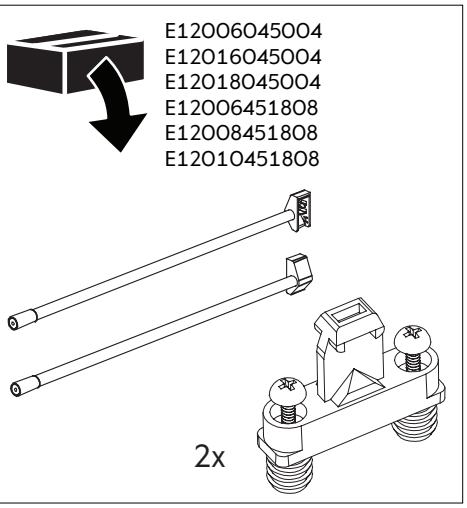


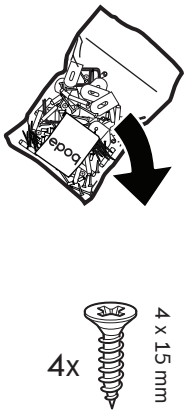

1

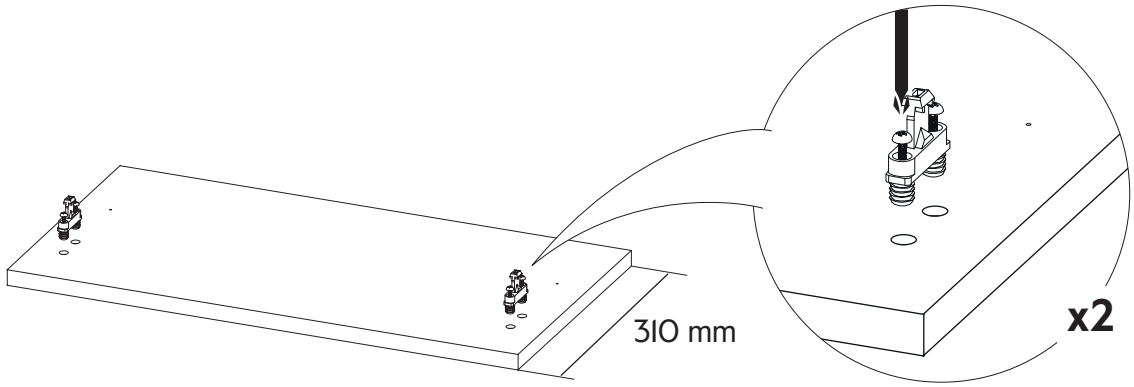


2

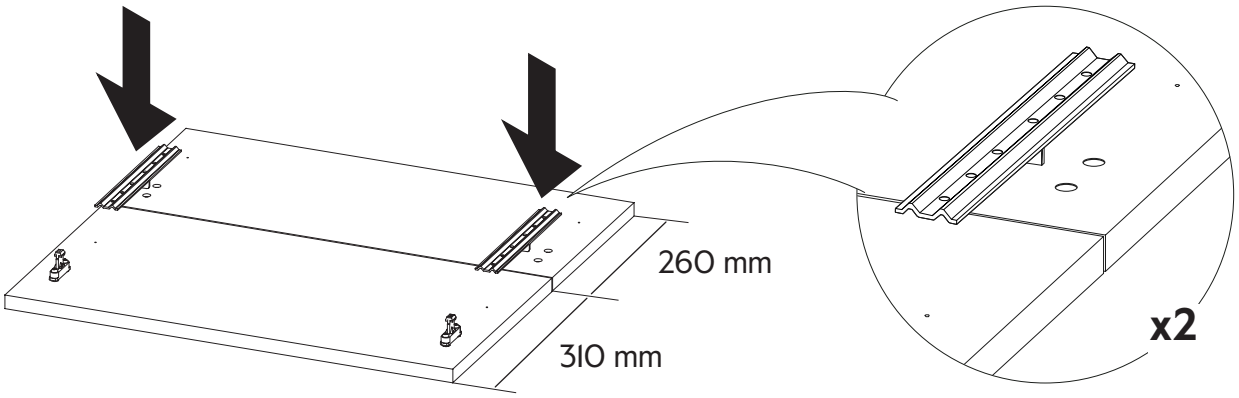

3

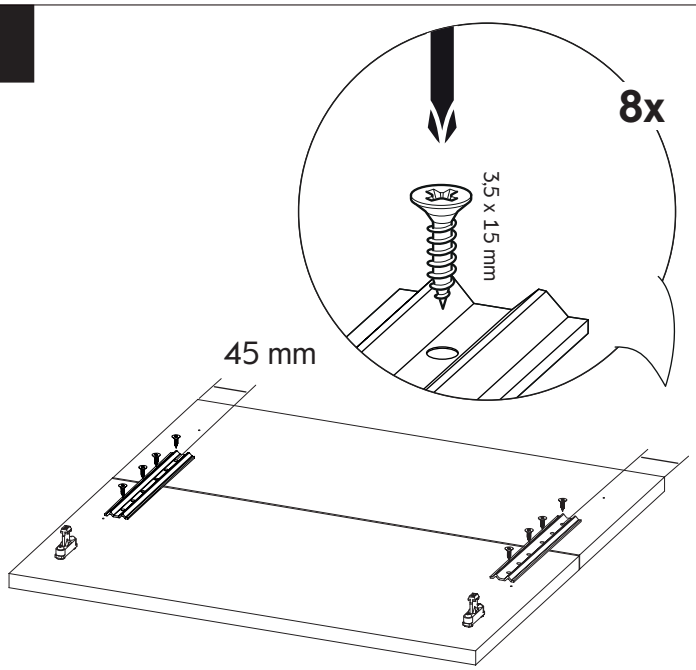


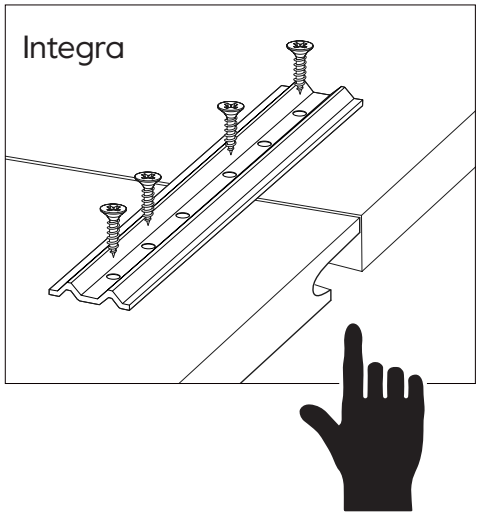


4

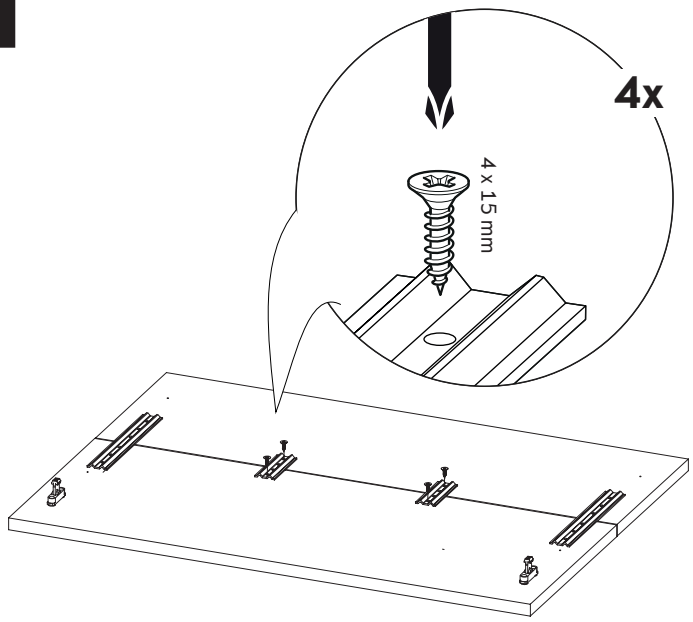


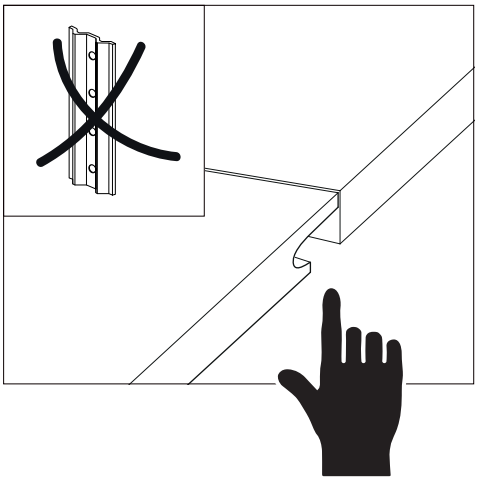

5

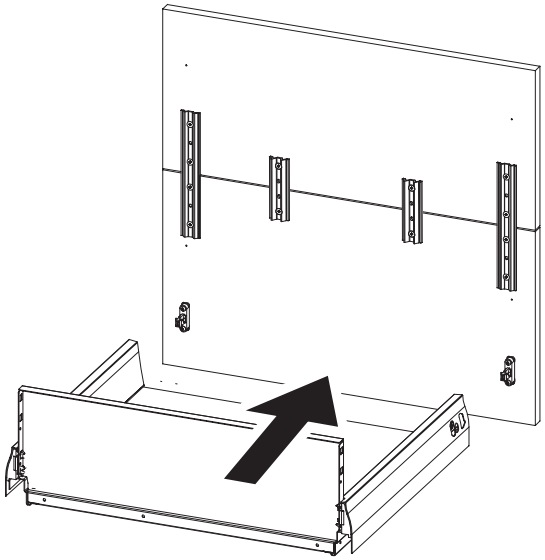

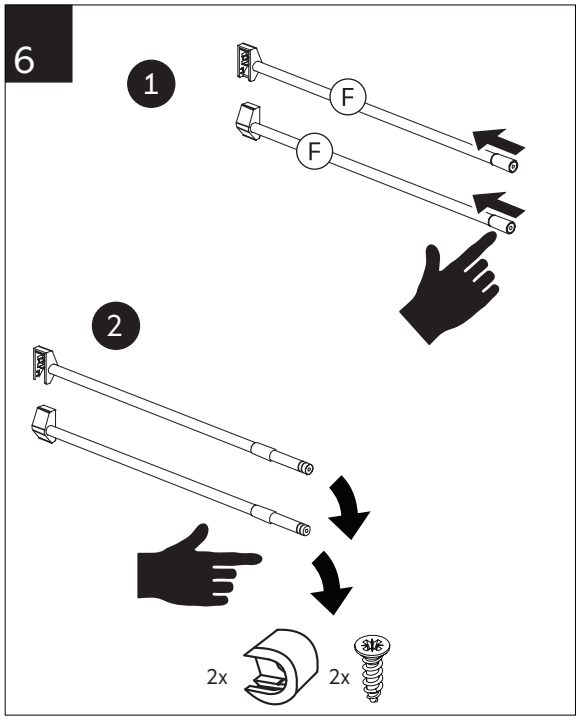
6
1
F
F
2
2x
2x

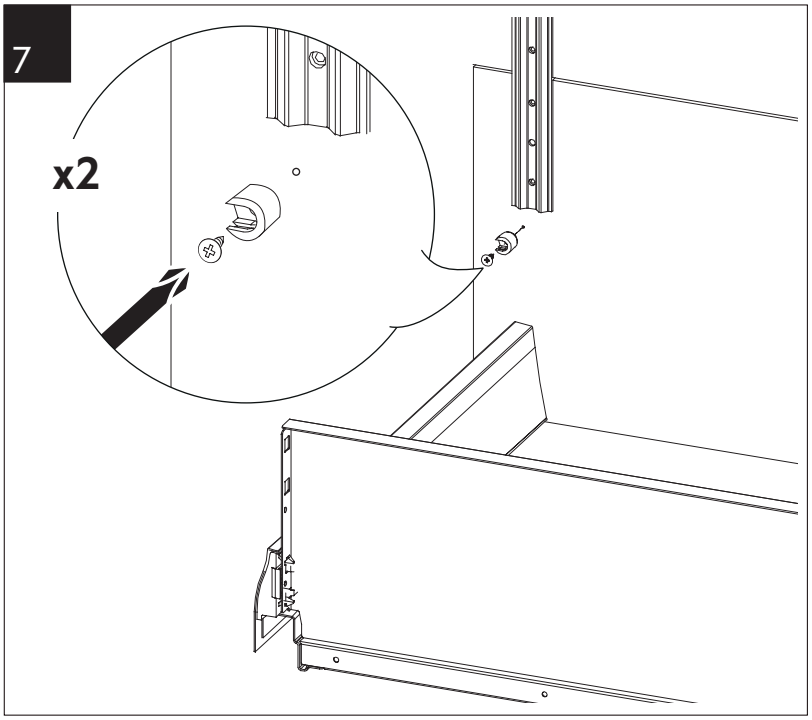
7
x2

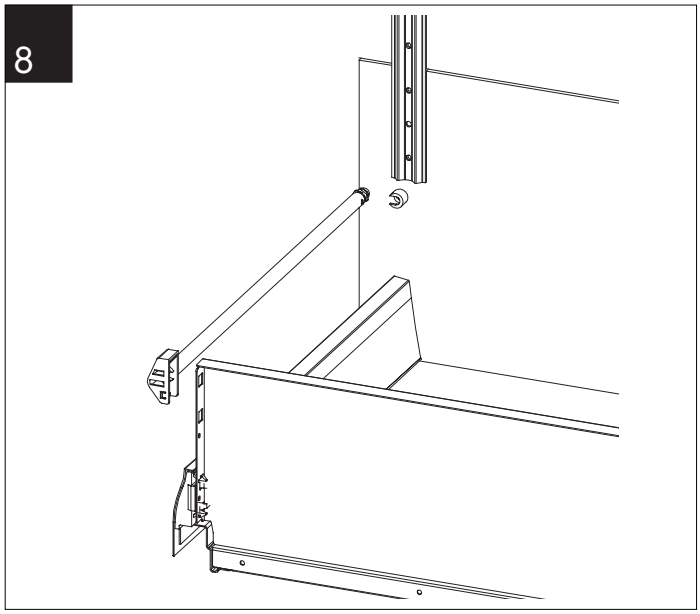
8

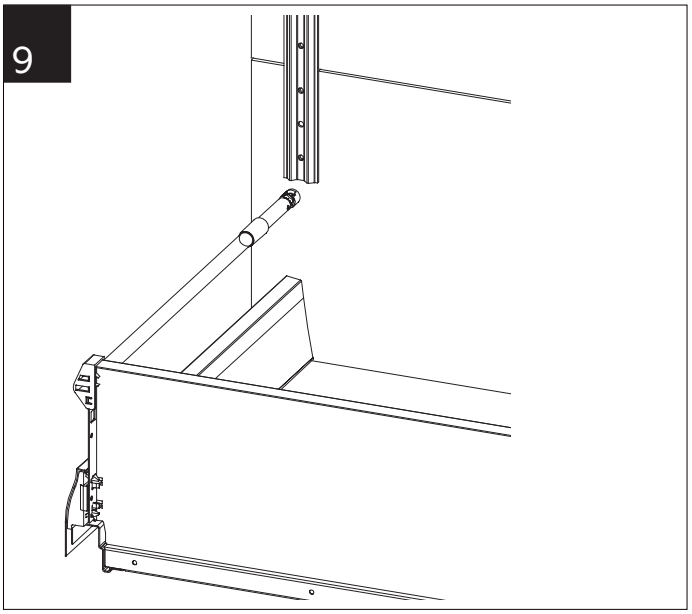
9

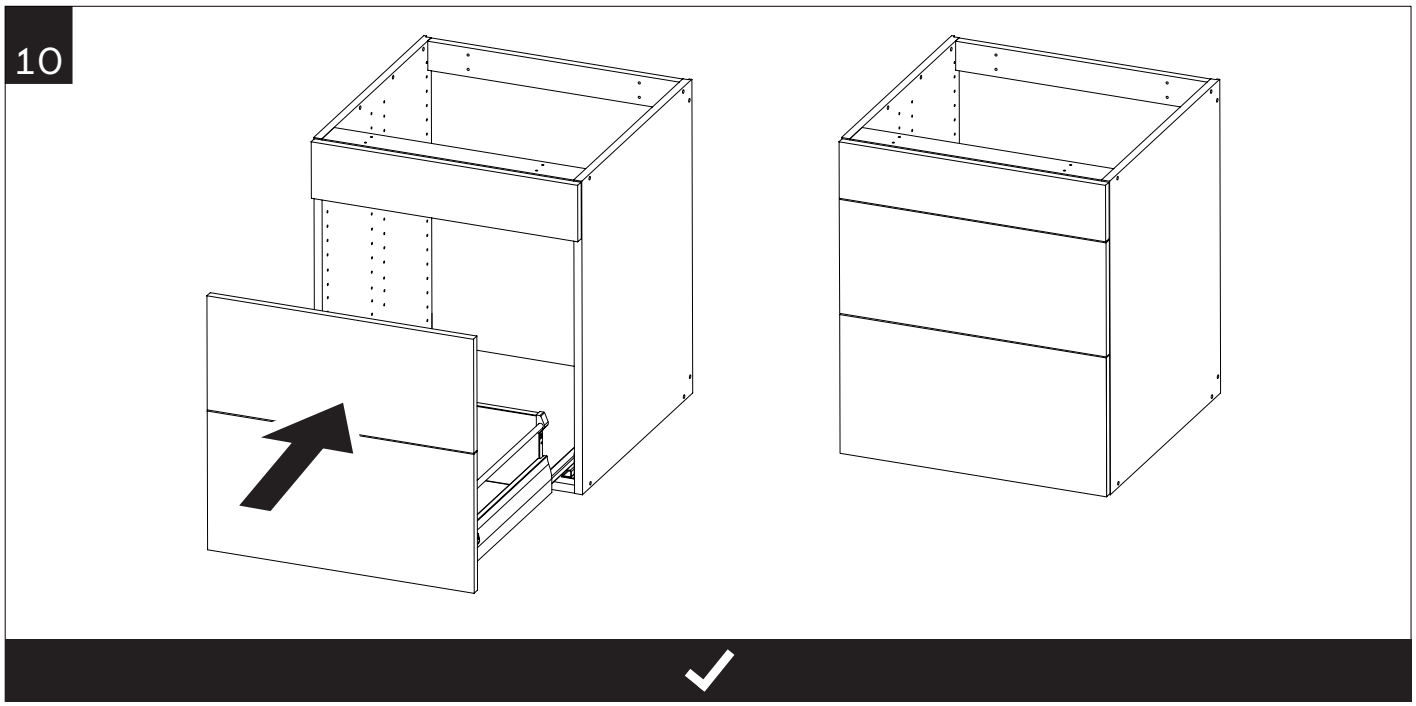
10

**SE** **Kopplingplatta**

**DK** **Samleplade**

**NO** **Koblingsplate**

**FI** **Liitoslevy**

**EN** **Connector plate**

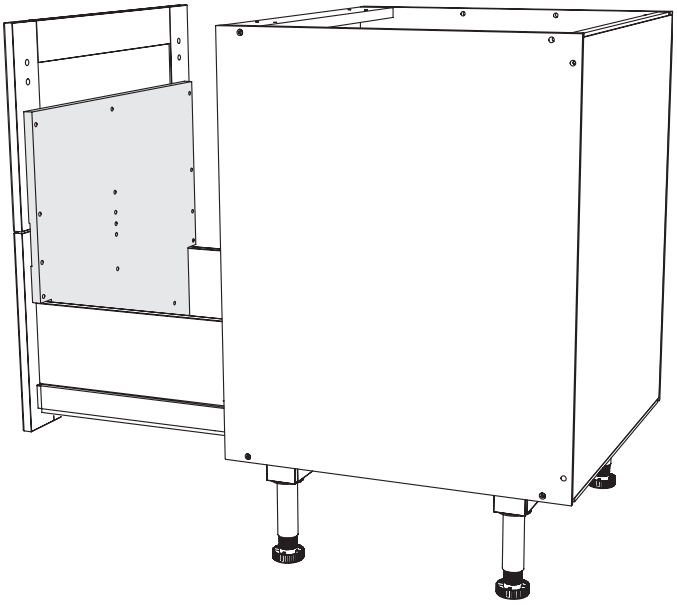

| | | |
|---|---|---|
| E10900040675 | E10900040875 | E10900041075 |
| E10900040775 | E10900040975 | E10900041175 |
| 60 cm | 80 cm | 100 cm |

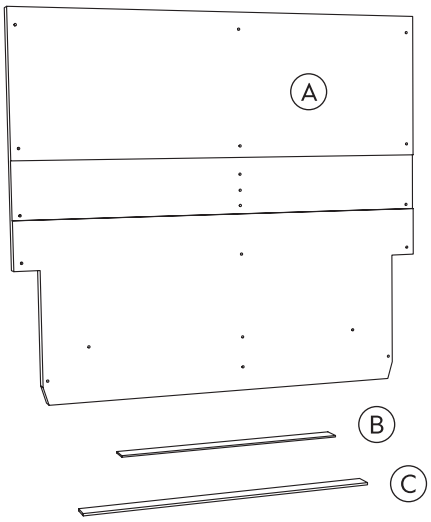


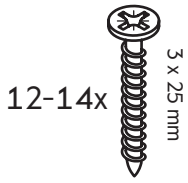


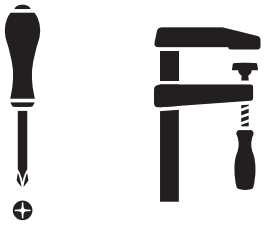

!

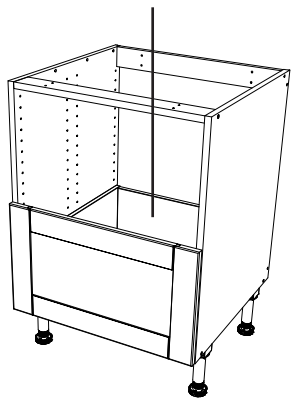


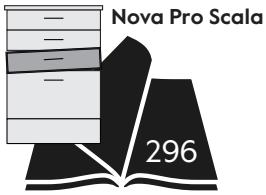


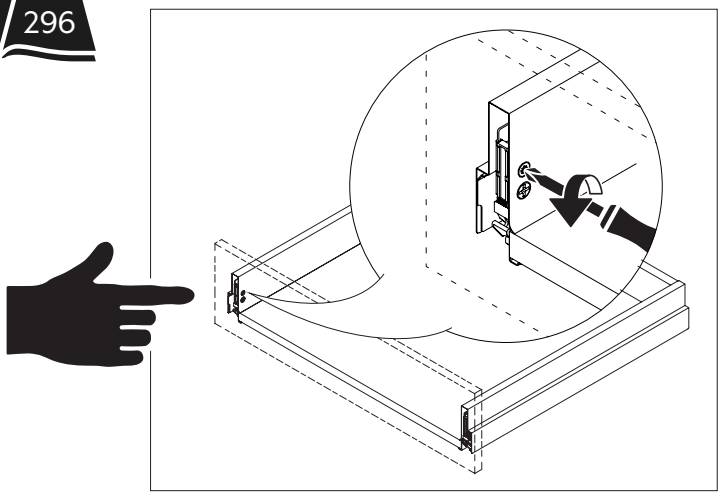

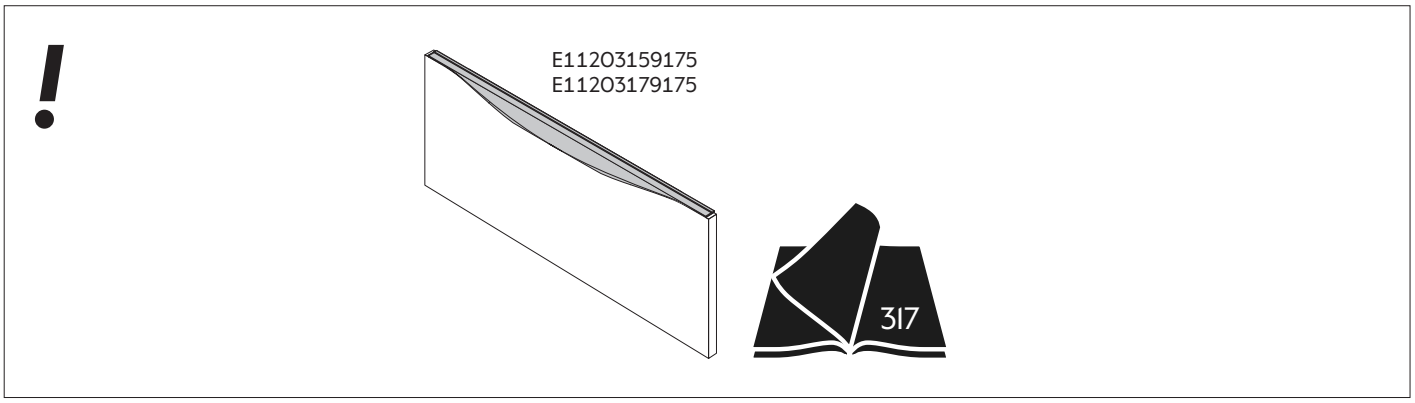
!
E11203159175
E11203179175
317

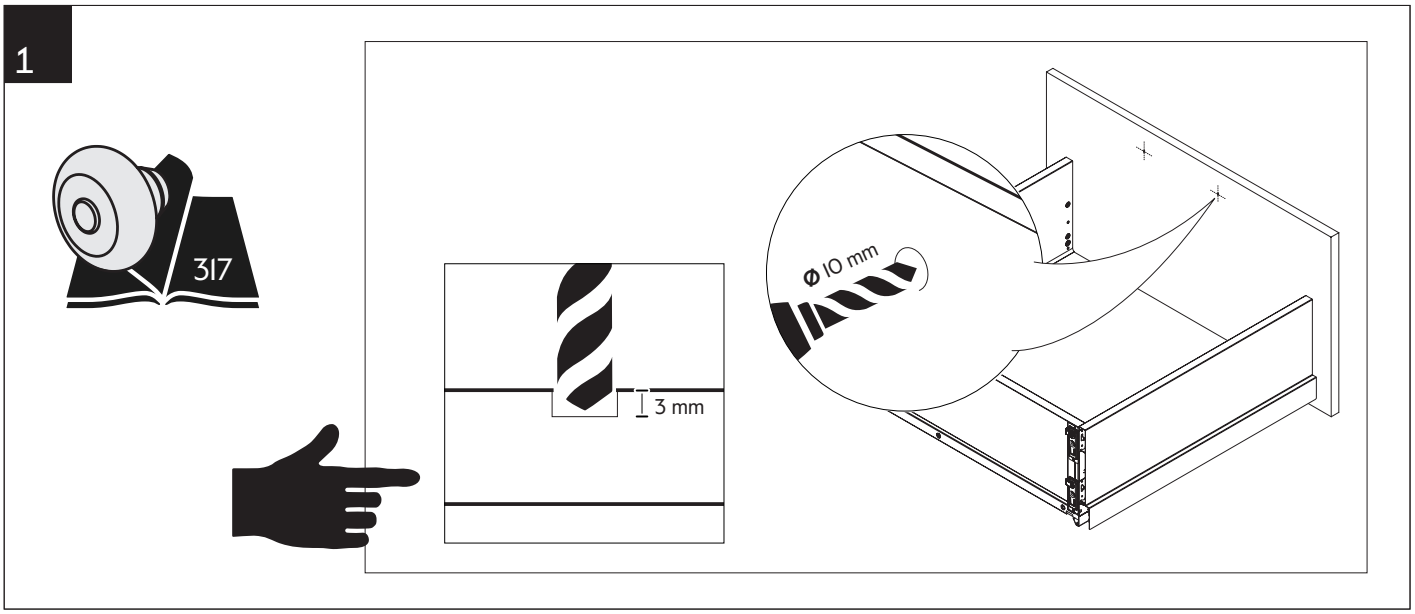
1
317
3 mm
Ø 10 mm

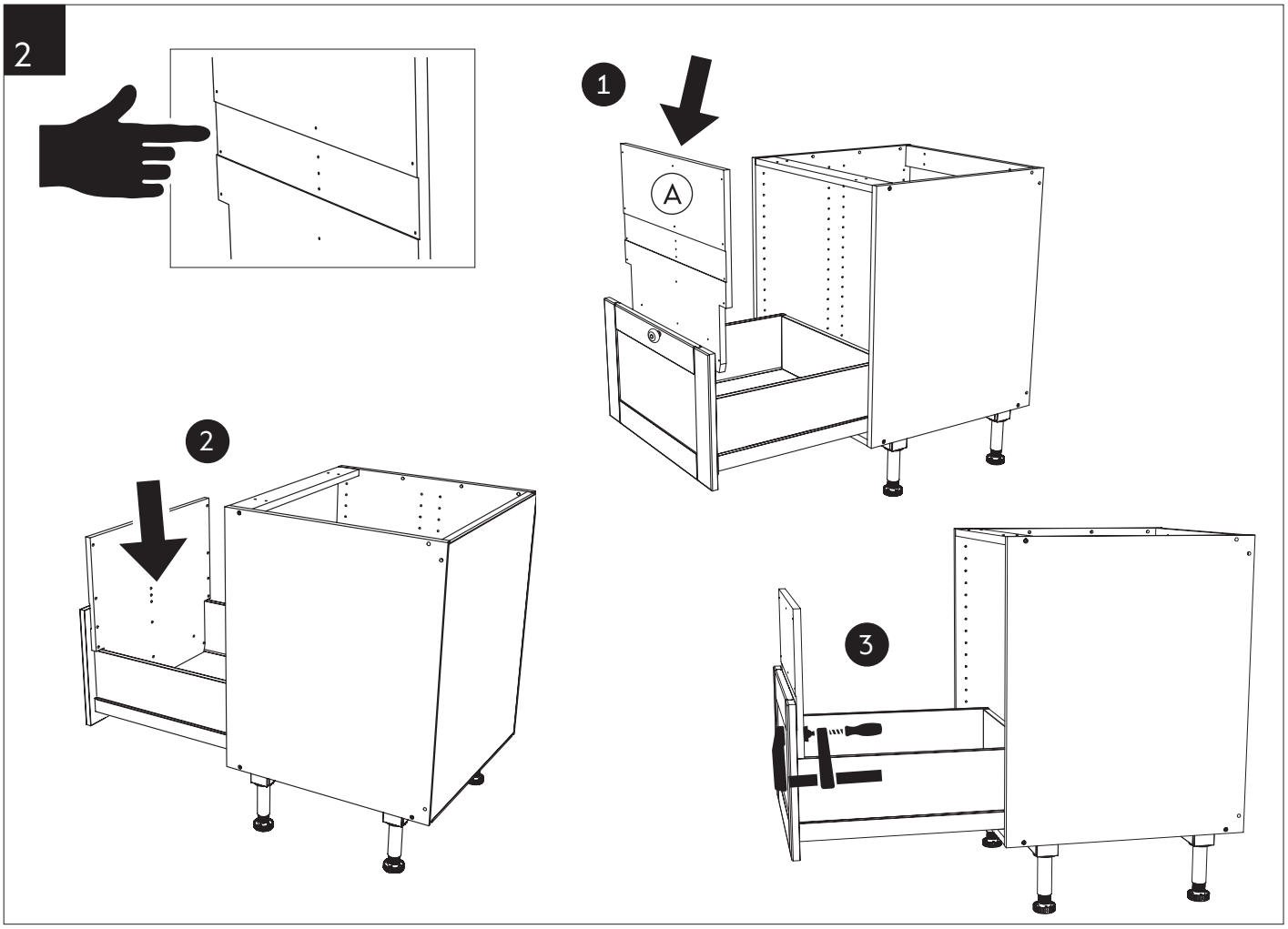
2
1
A
2
3

3

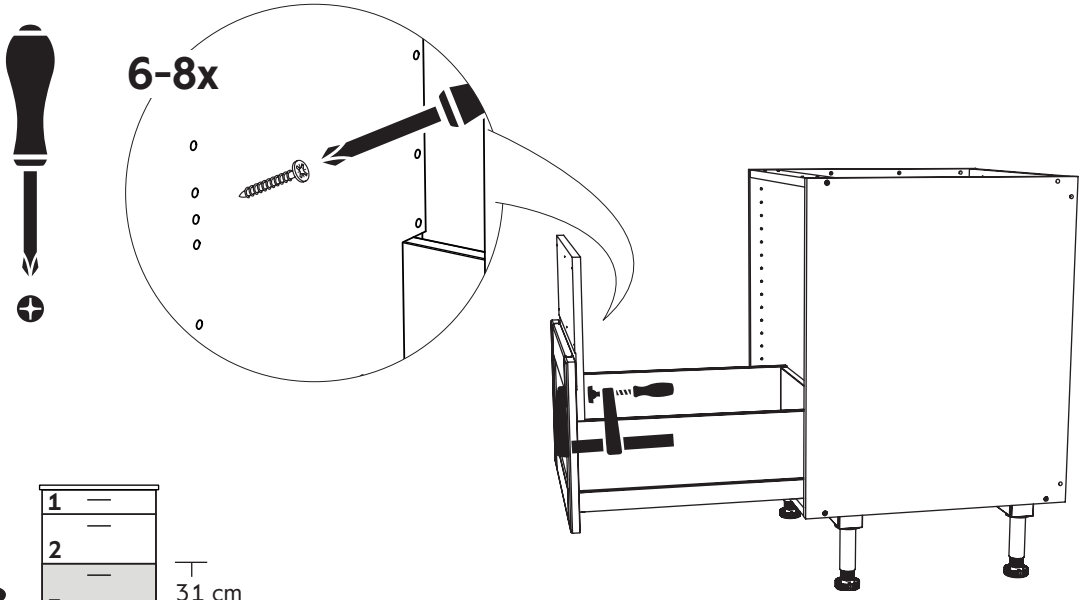


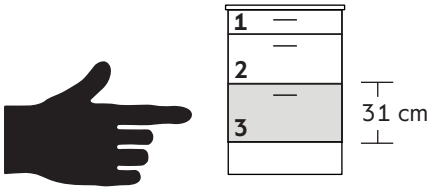


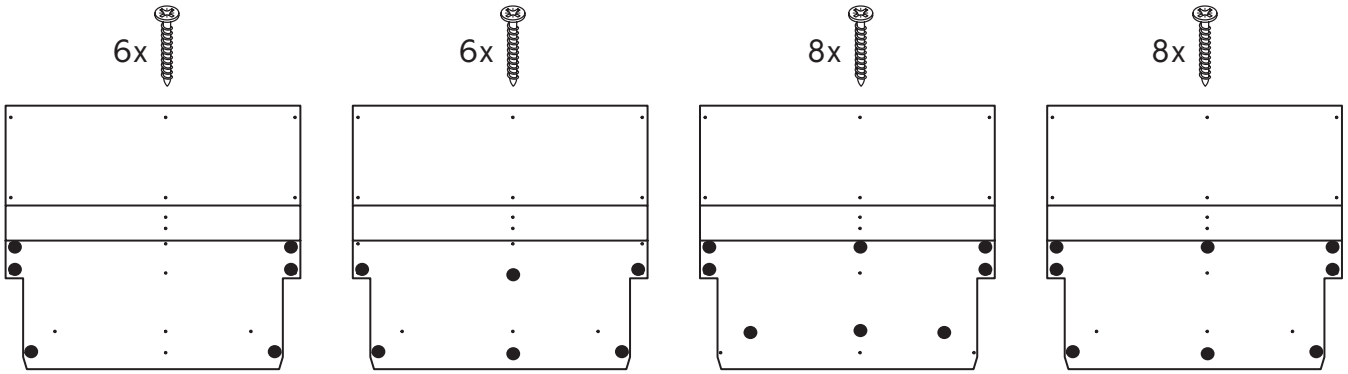


Shaker front | Integra front | Fasett front Heritage front | All other fronts

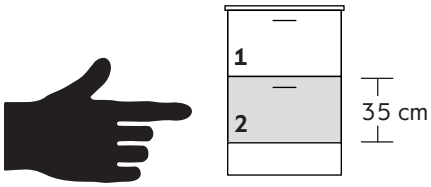


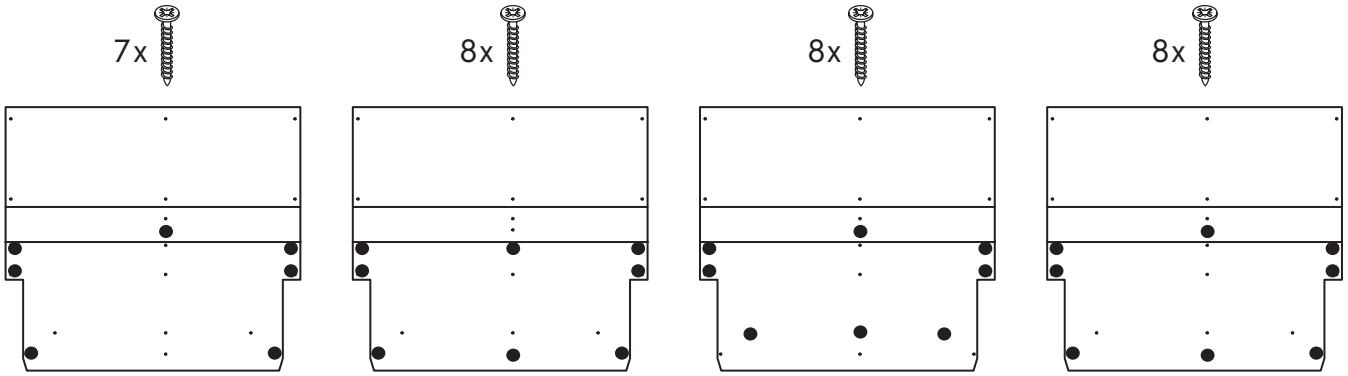


Shaker front | Integra front | Fasett front Heritage front | All other fronts

4

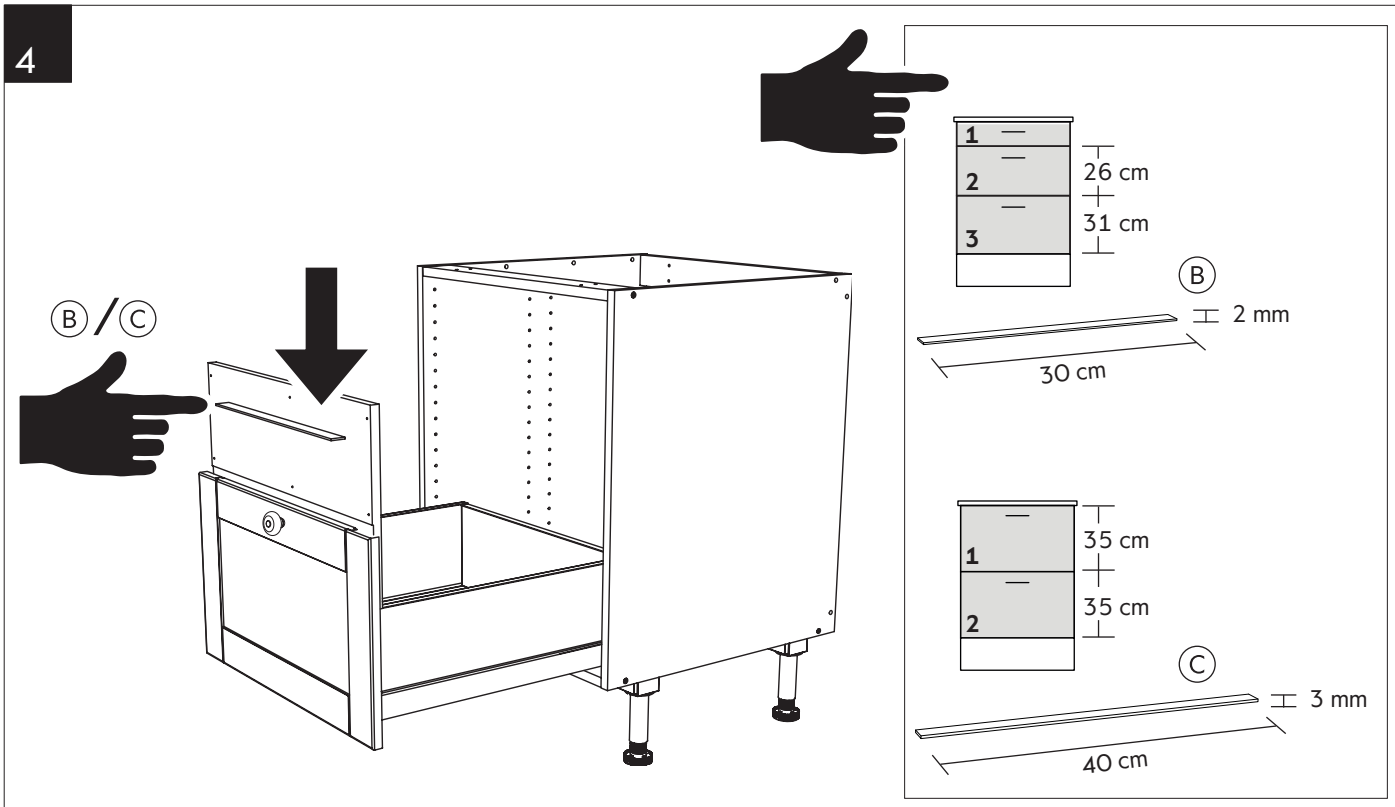


5

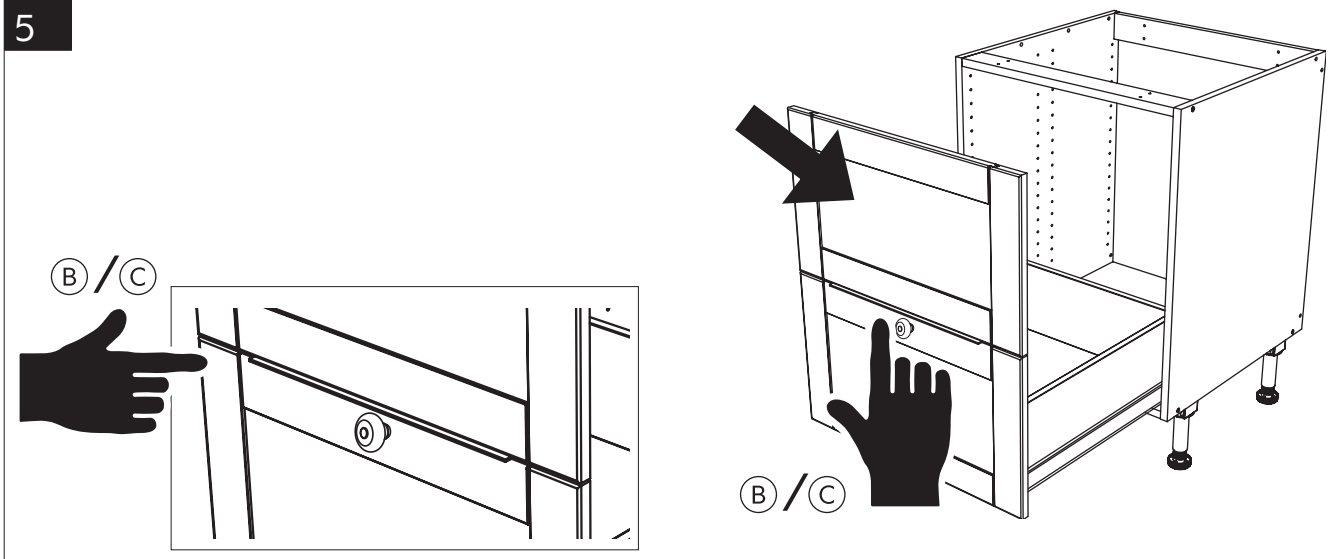


6

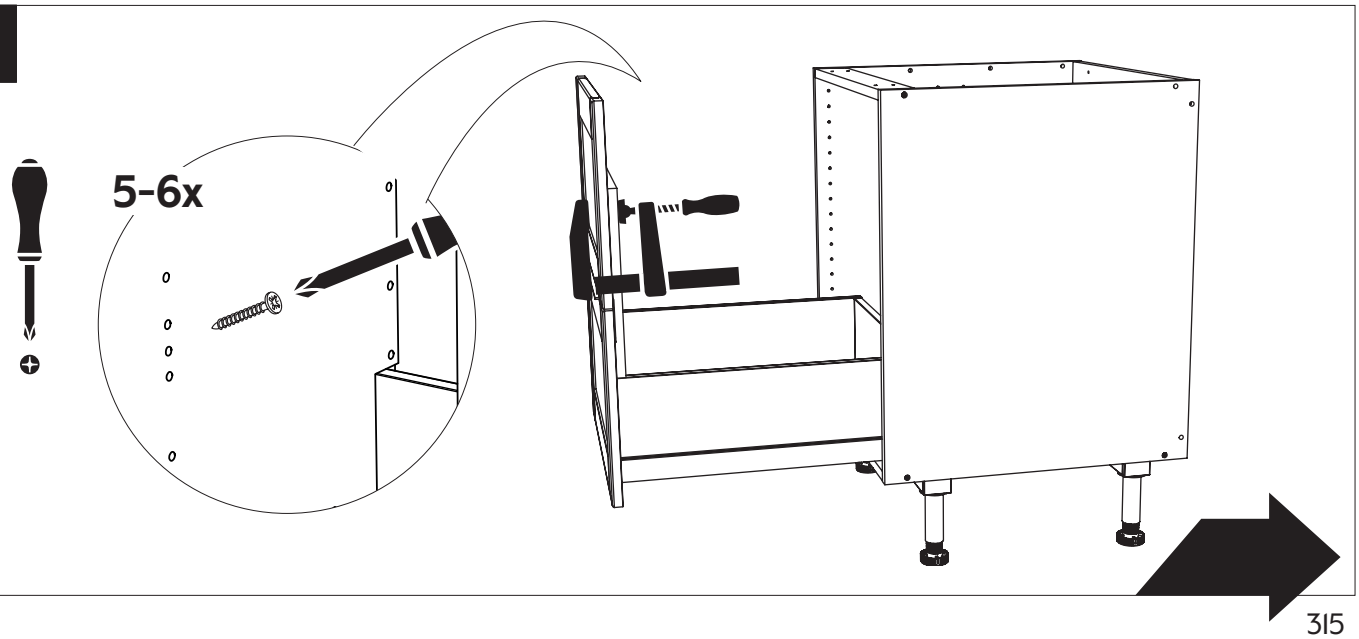

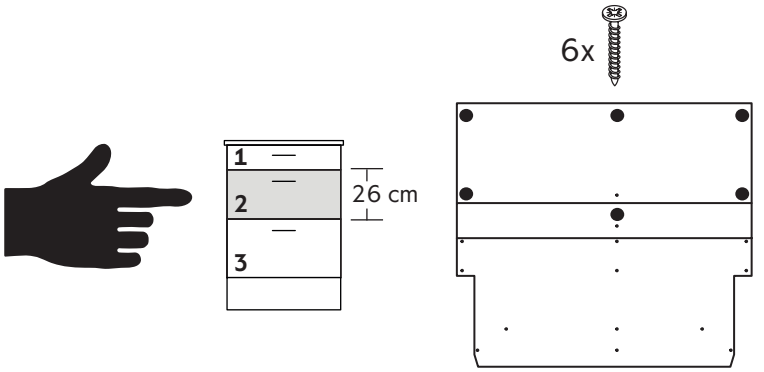


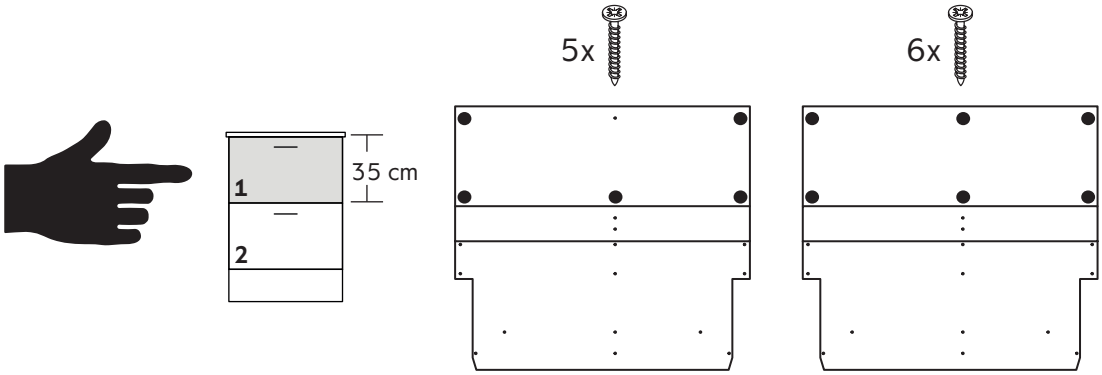


Shaker front
Fasett front
Heritage front

All other fronts

7

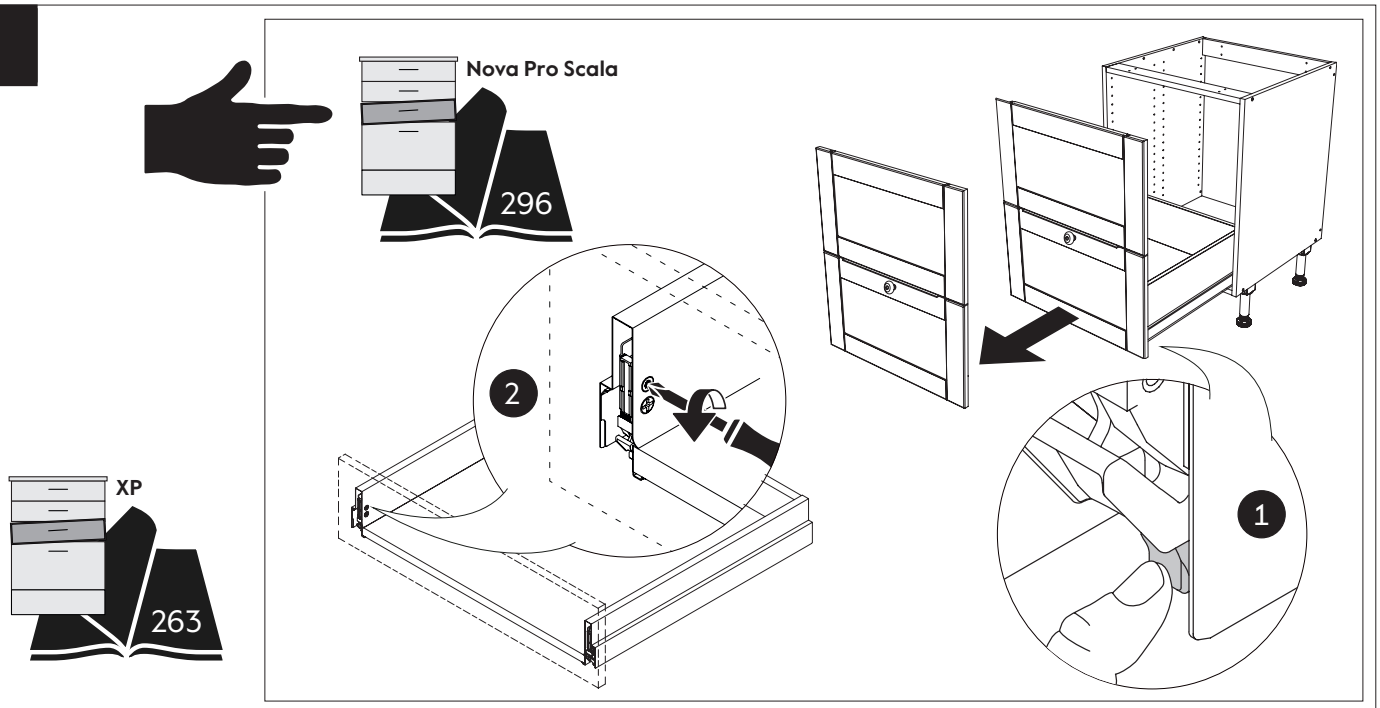


8

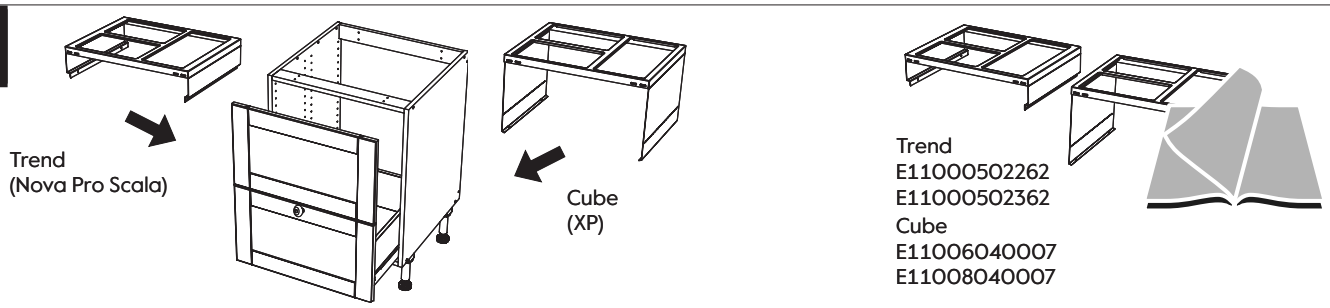

SE **Wave handtag**

DK **Wave håndtag**

NO **Wave håndtak**

FI **Wave-vedin**

EN **Wave handle**

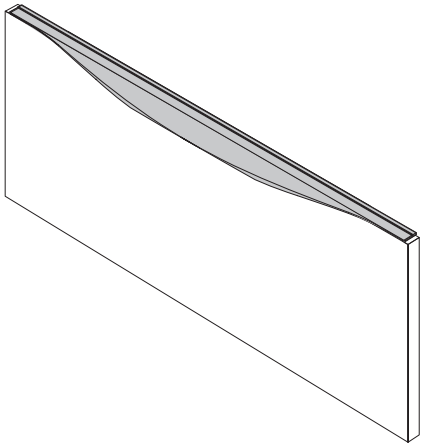

| | | | | | | |
|---|---|---|---|---|---|---|
| E11203114175 | E11203129175 | E11203139175 | E11203149175 | E11203159175 | E11203179175 | E11203111975 |
| 141 mm | 291 mm | 391 mm | 491 mm | 591 mm | 791 mm | 1191 mm |

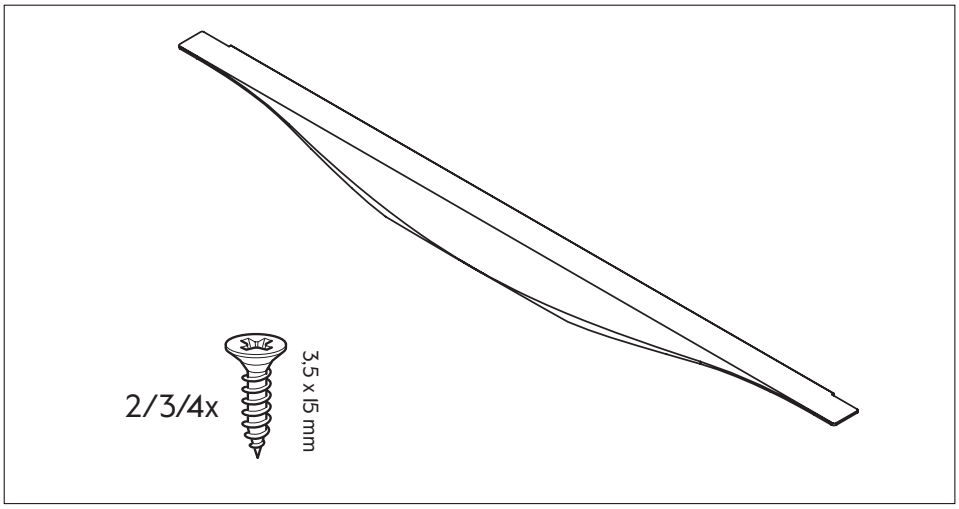


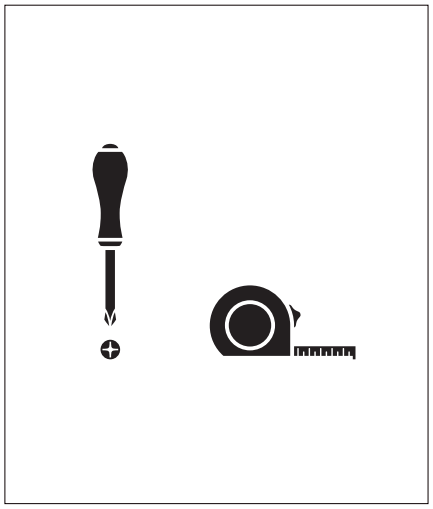

1

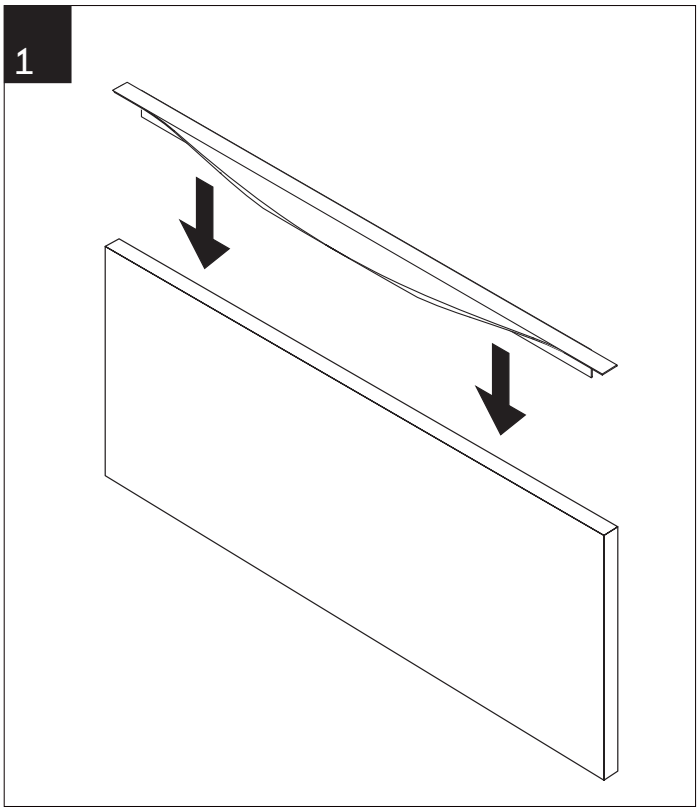

2

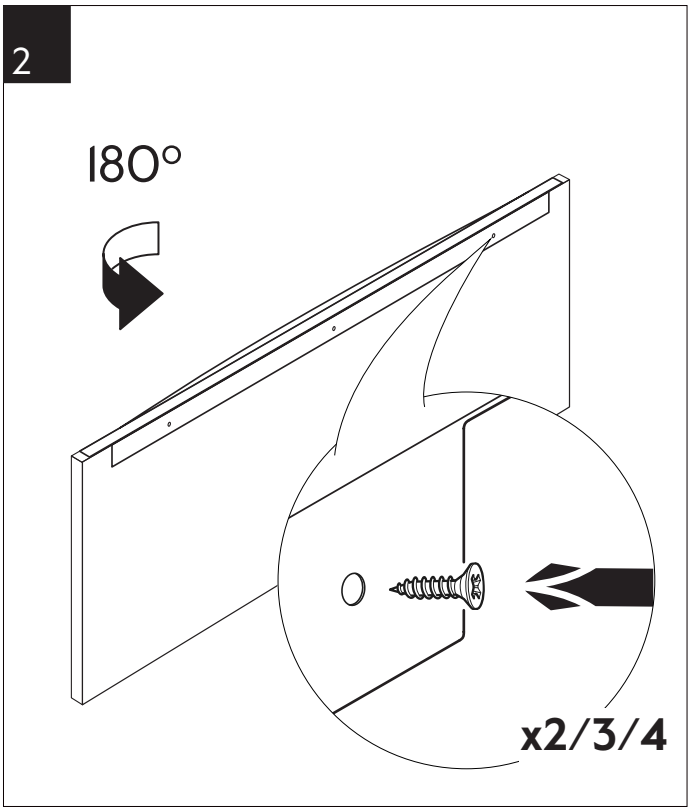

SE **Wave kopplingshandtag**

DK **Wave samlegreb**

NO **Wave koblingshåndtak**

FI **Wave-vedin liitokseen**

EN **Wave connection handle**

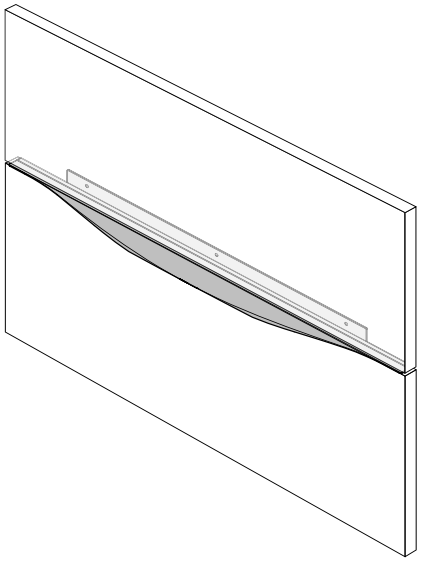

| | | | |
|---|---|---|---|
| E11203239175 | E11203249175 | E11203259175 | E11203279175 |
| 391 mm | 491 mm | 591 mm | 791 mm |

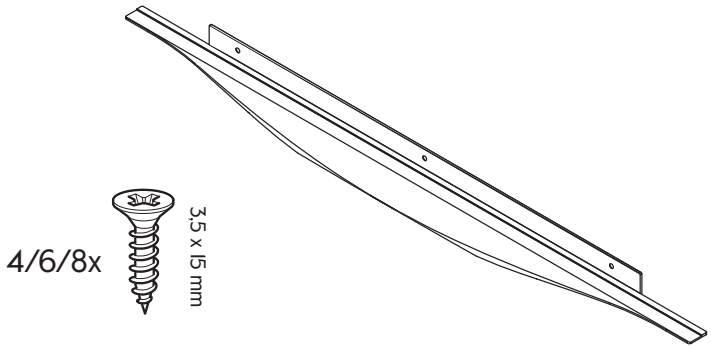


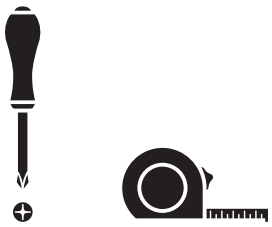

1

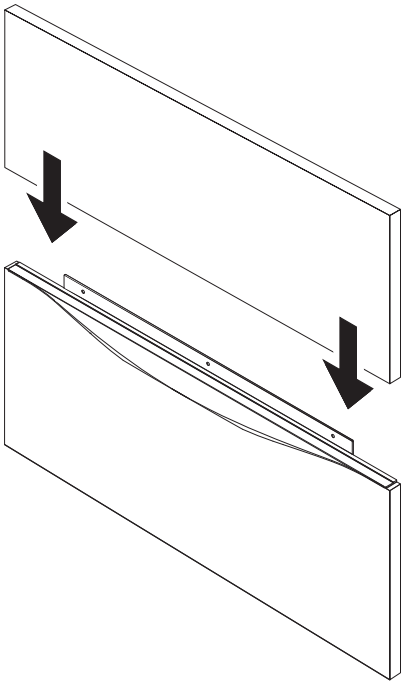

2

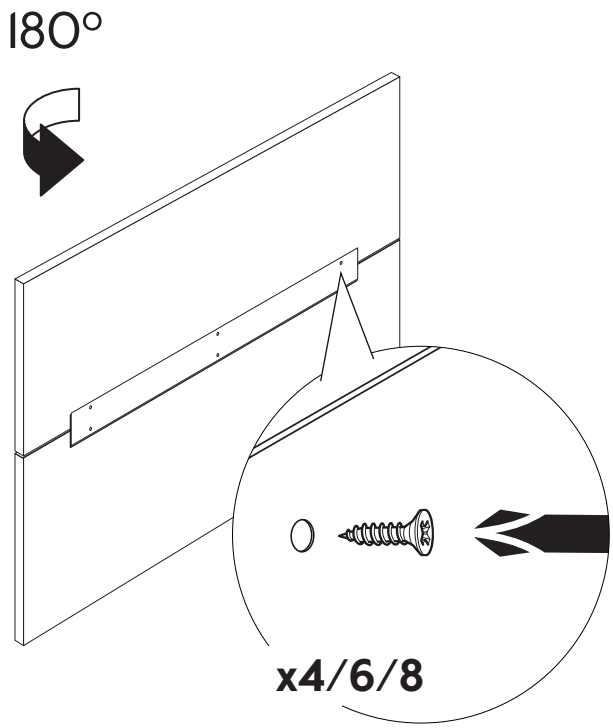

SE **Wave beslag for sammankoppling**

DK **Wave samlebeslag**

NO **Wave beslag for sammenkobling**

FI **Wave-liitosprofiili**

EN **Wave front profil connection**

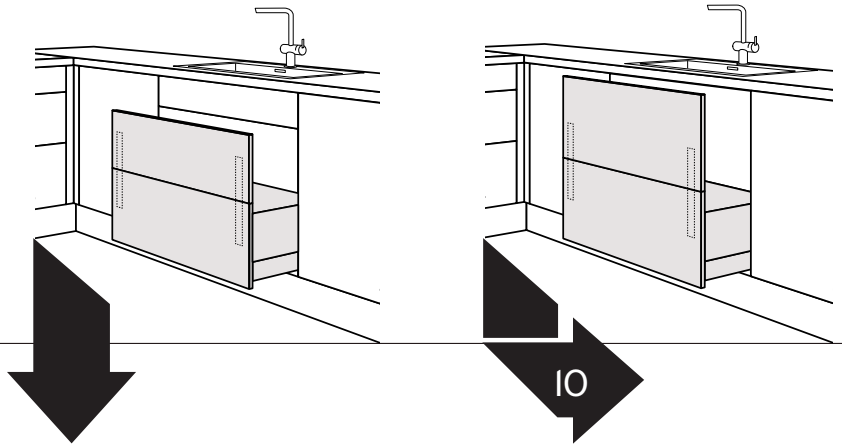


E11203269175

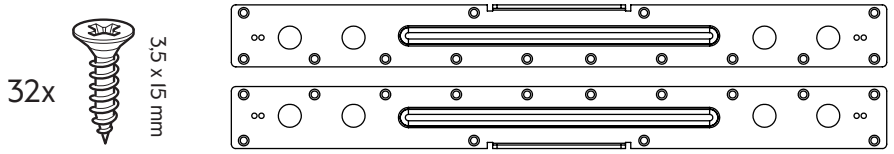


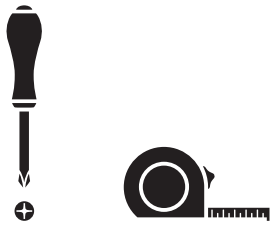

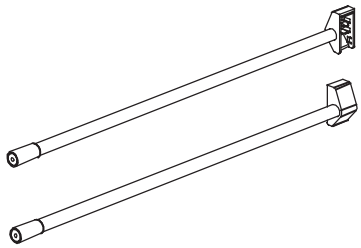

E12006045004
E12006451808
E12008451808
E12010451808
E12016045004
E12018045004

2x

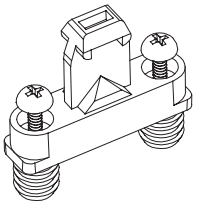

E12006045004
/E12008045004

1

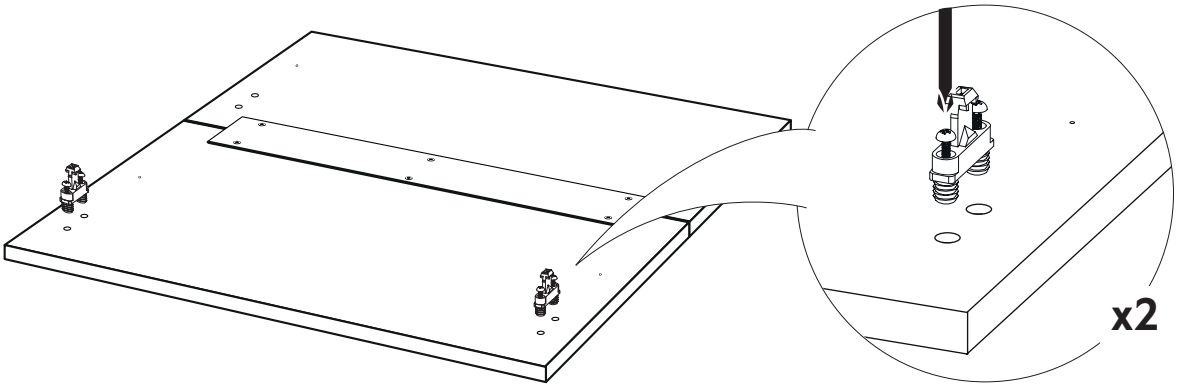

2

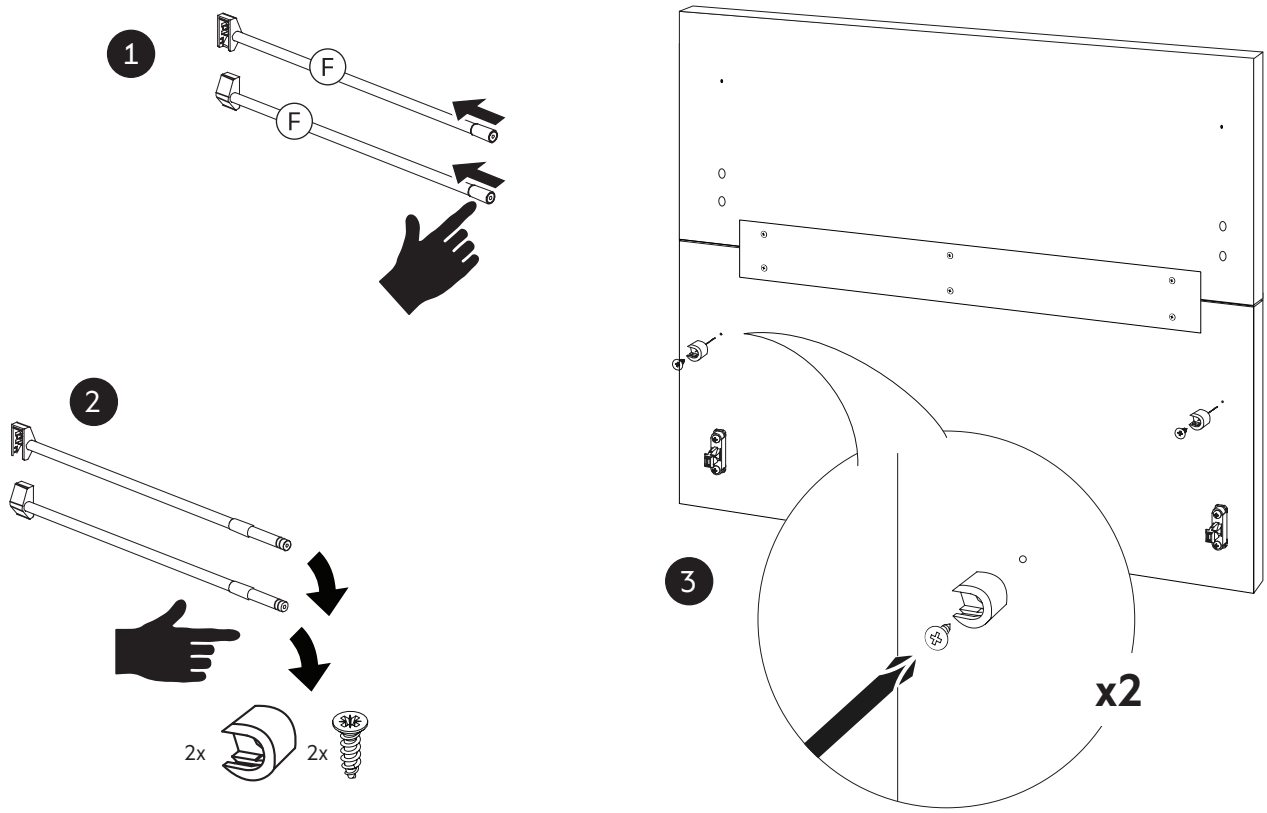


3

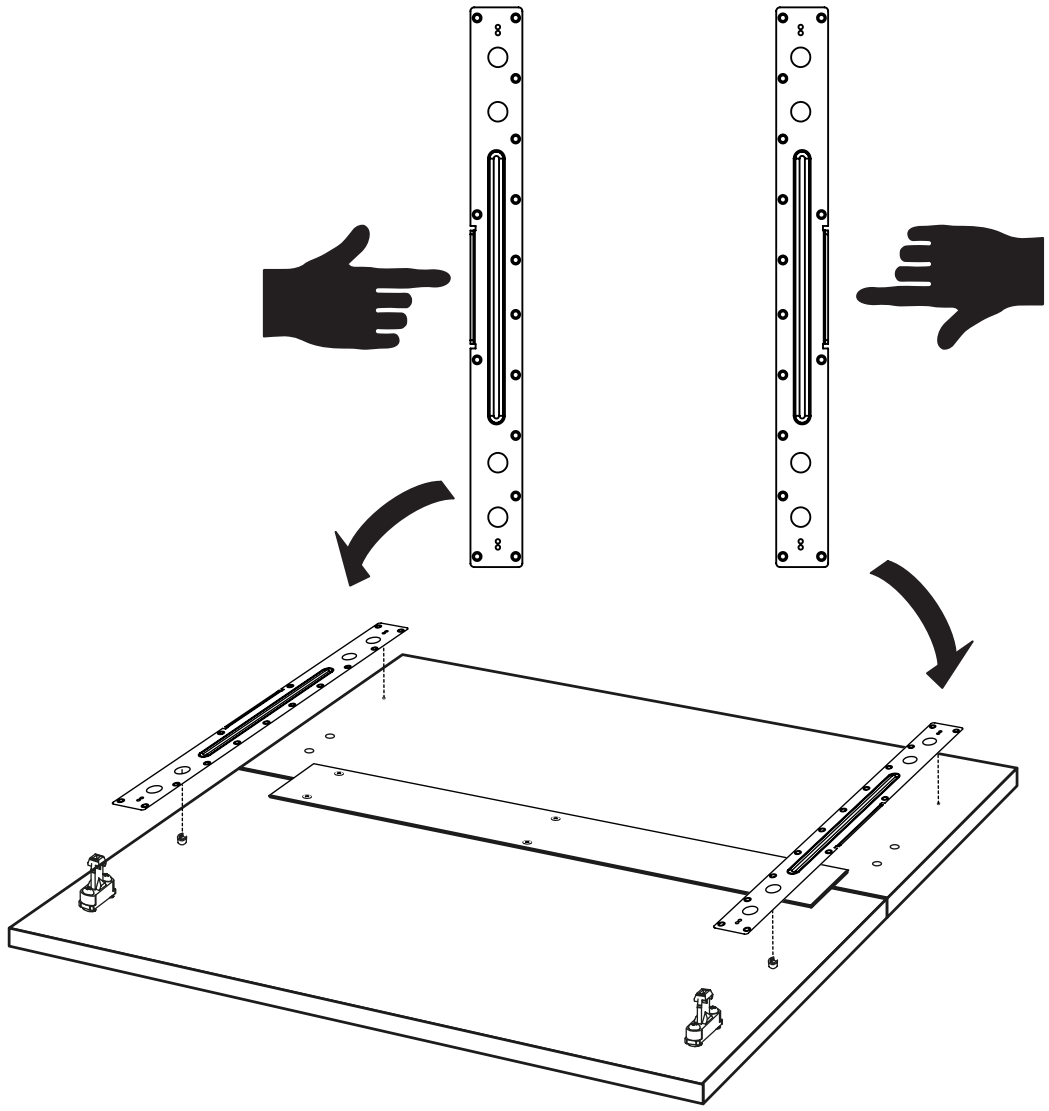

4

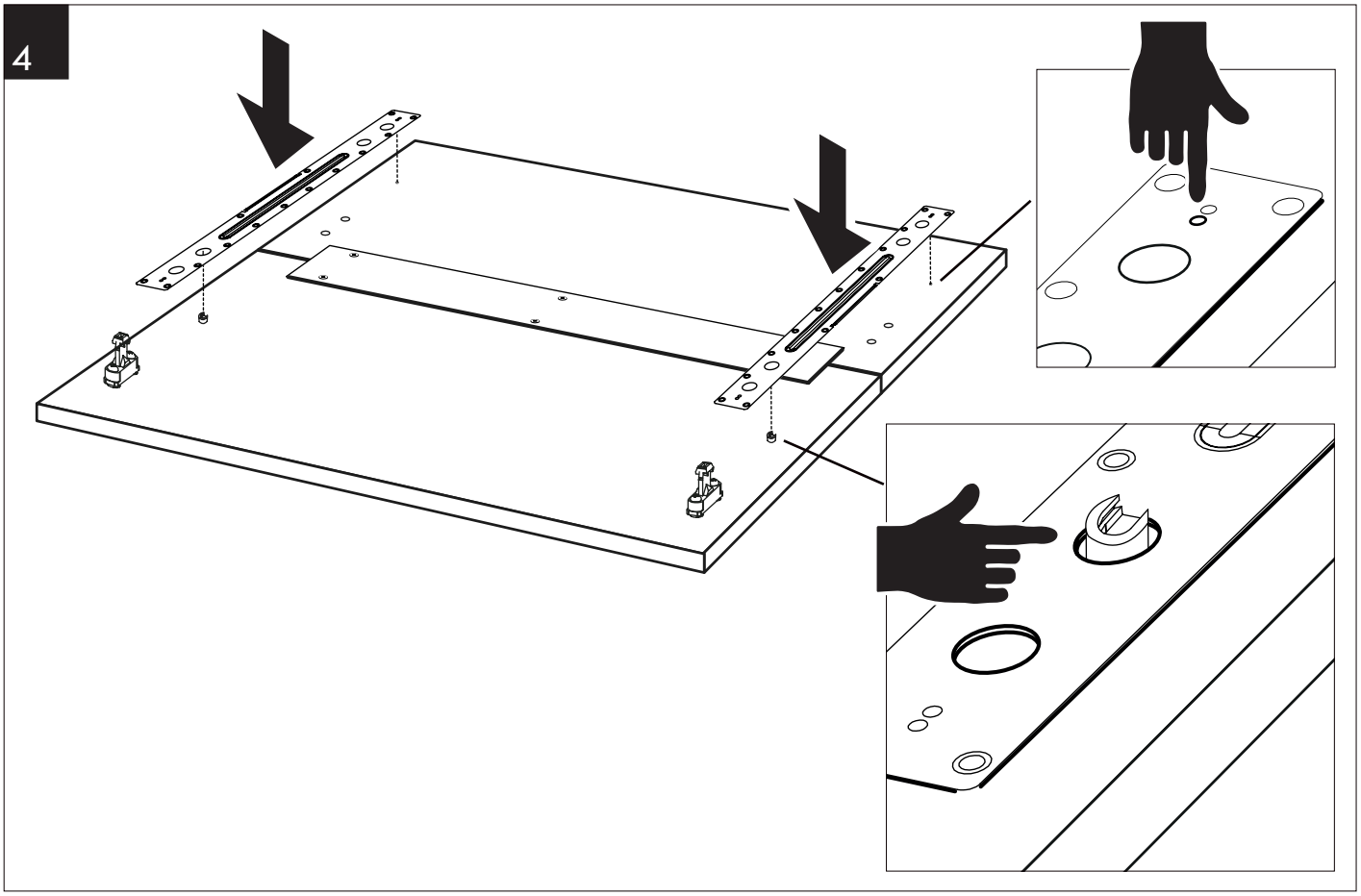

5

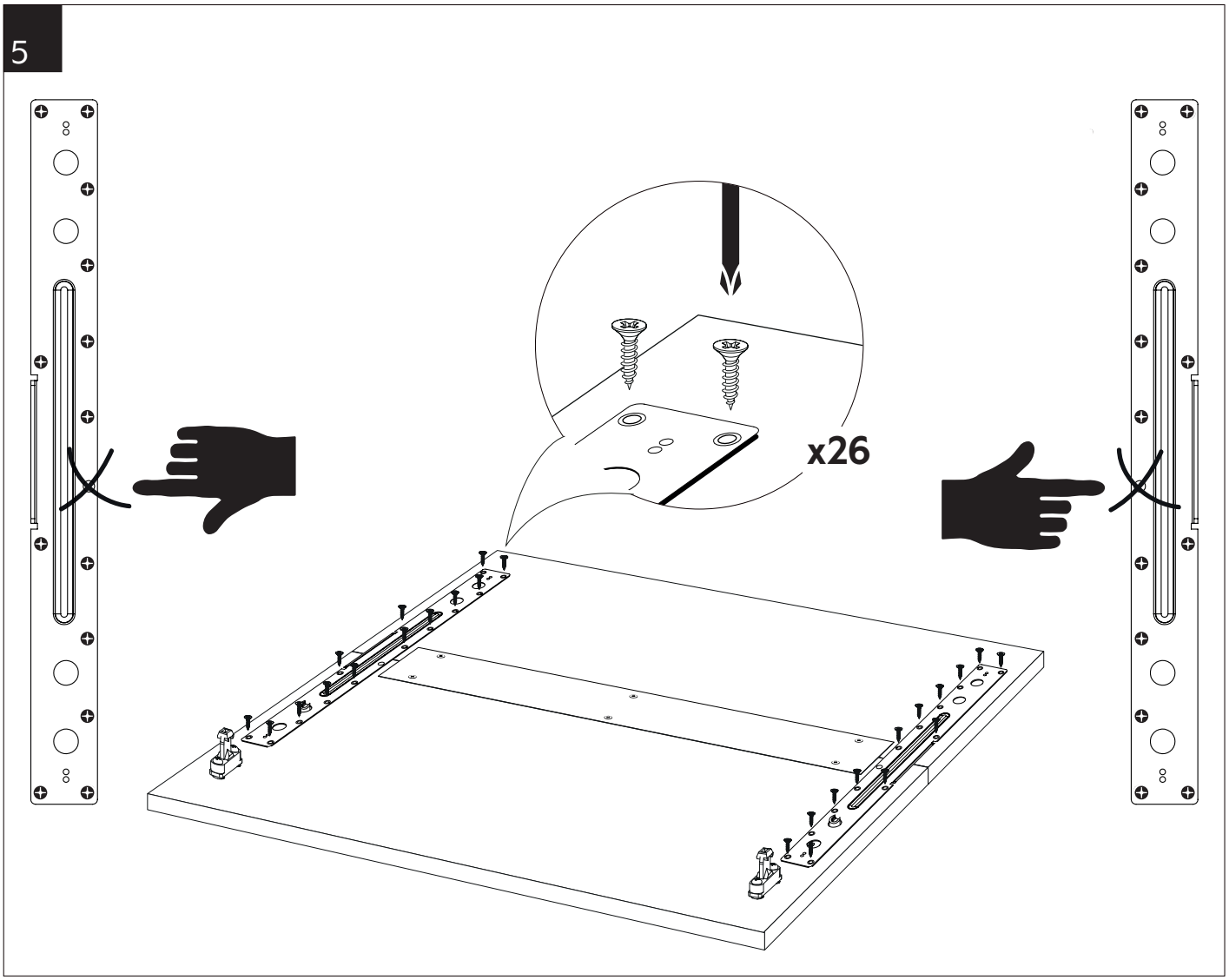

6

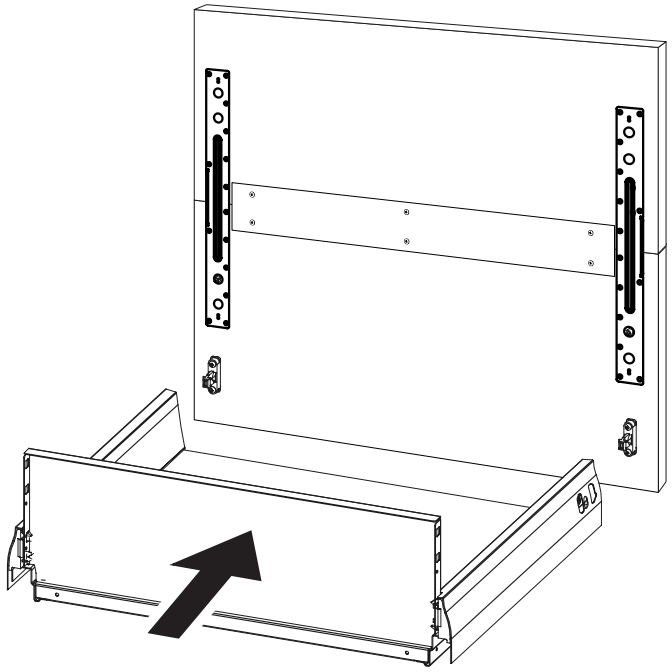

7

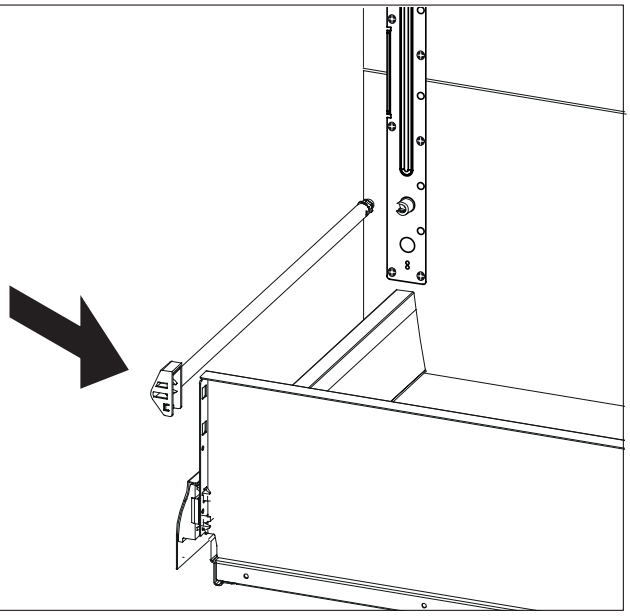

8

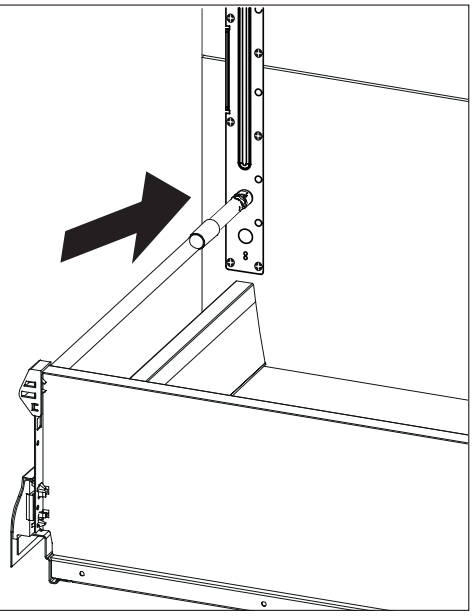

9

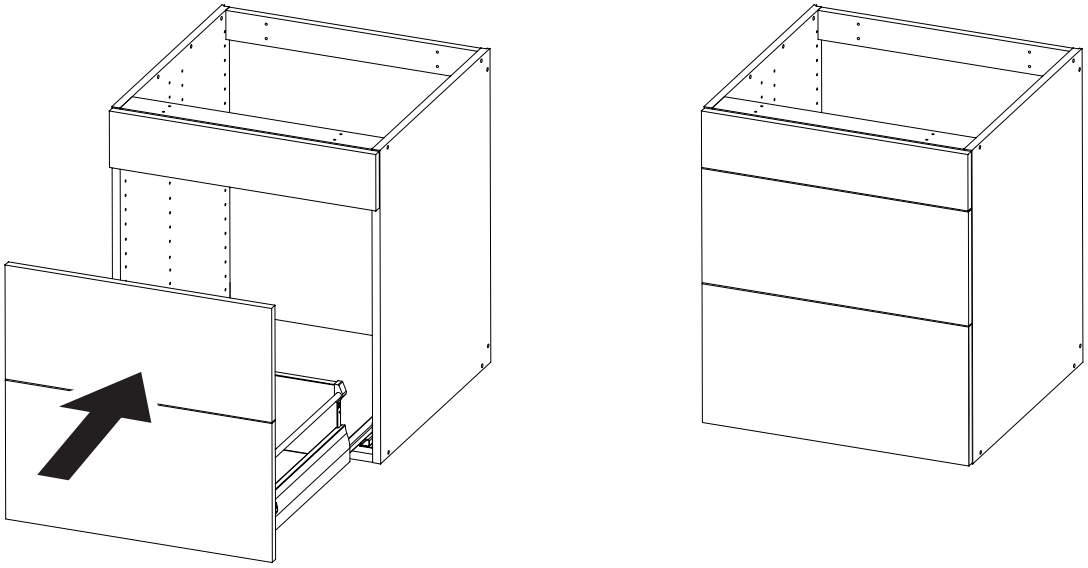

## 10

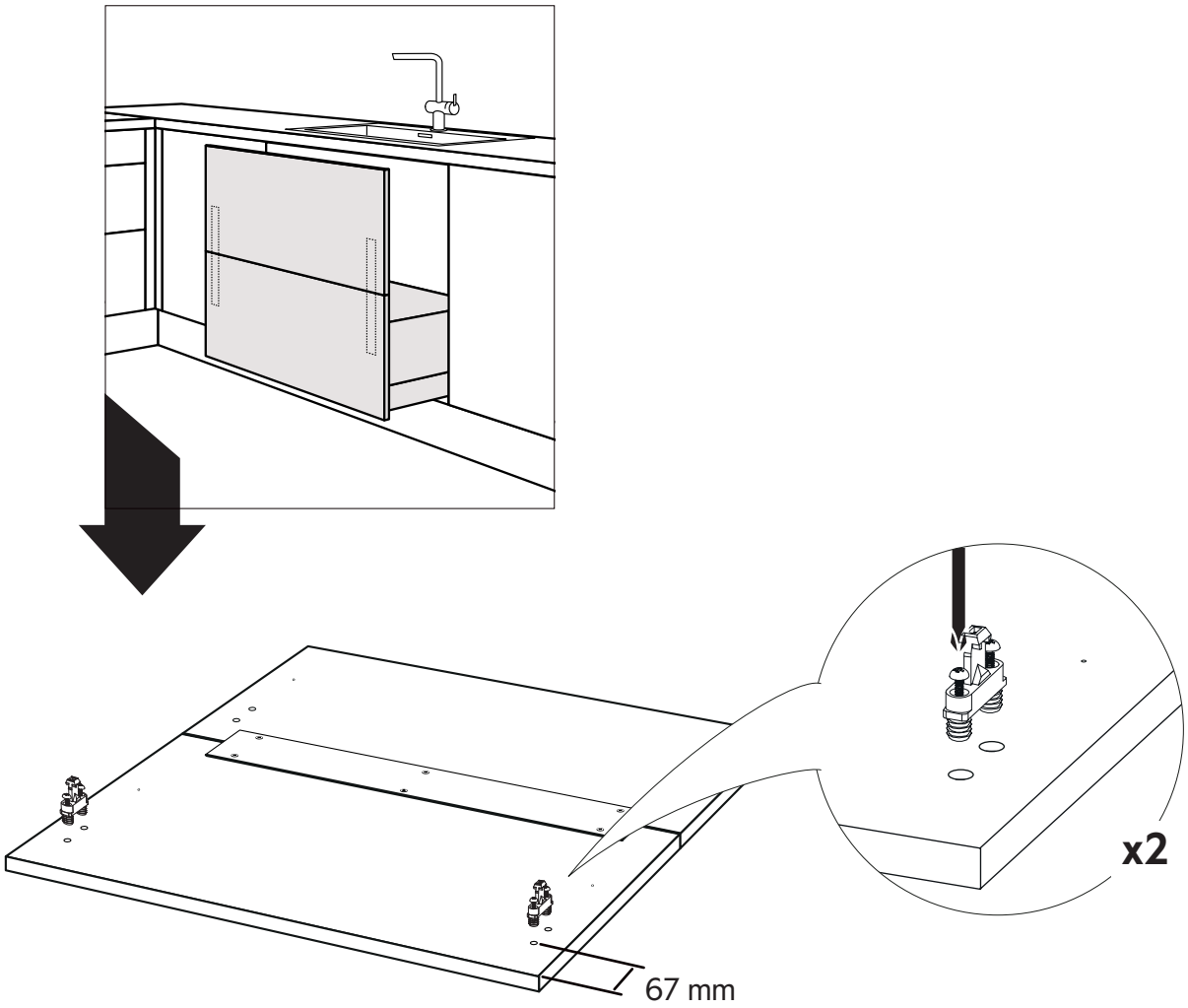


## 11

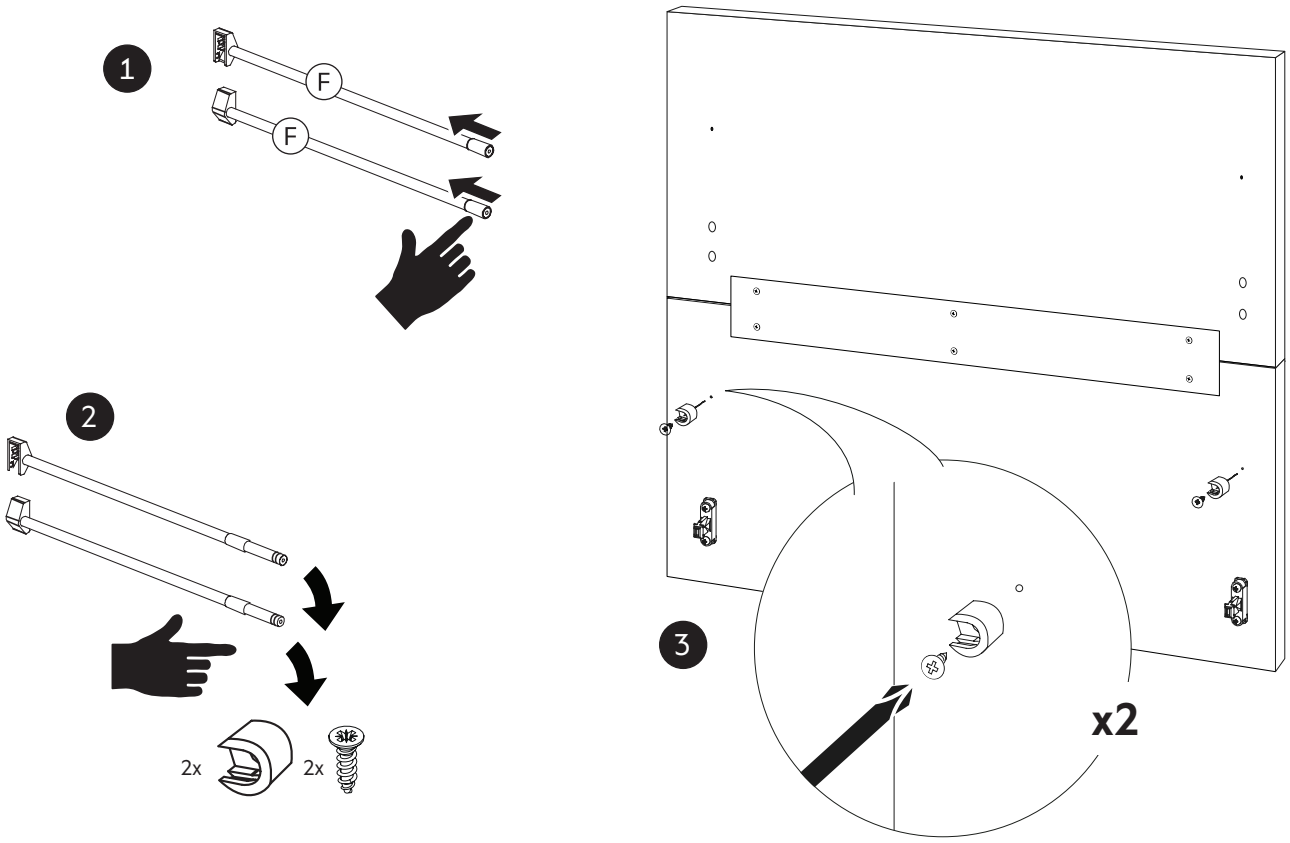

12

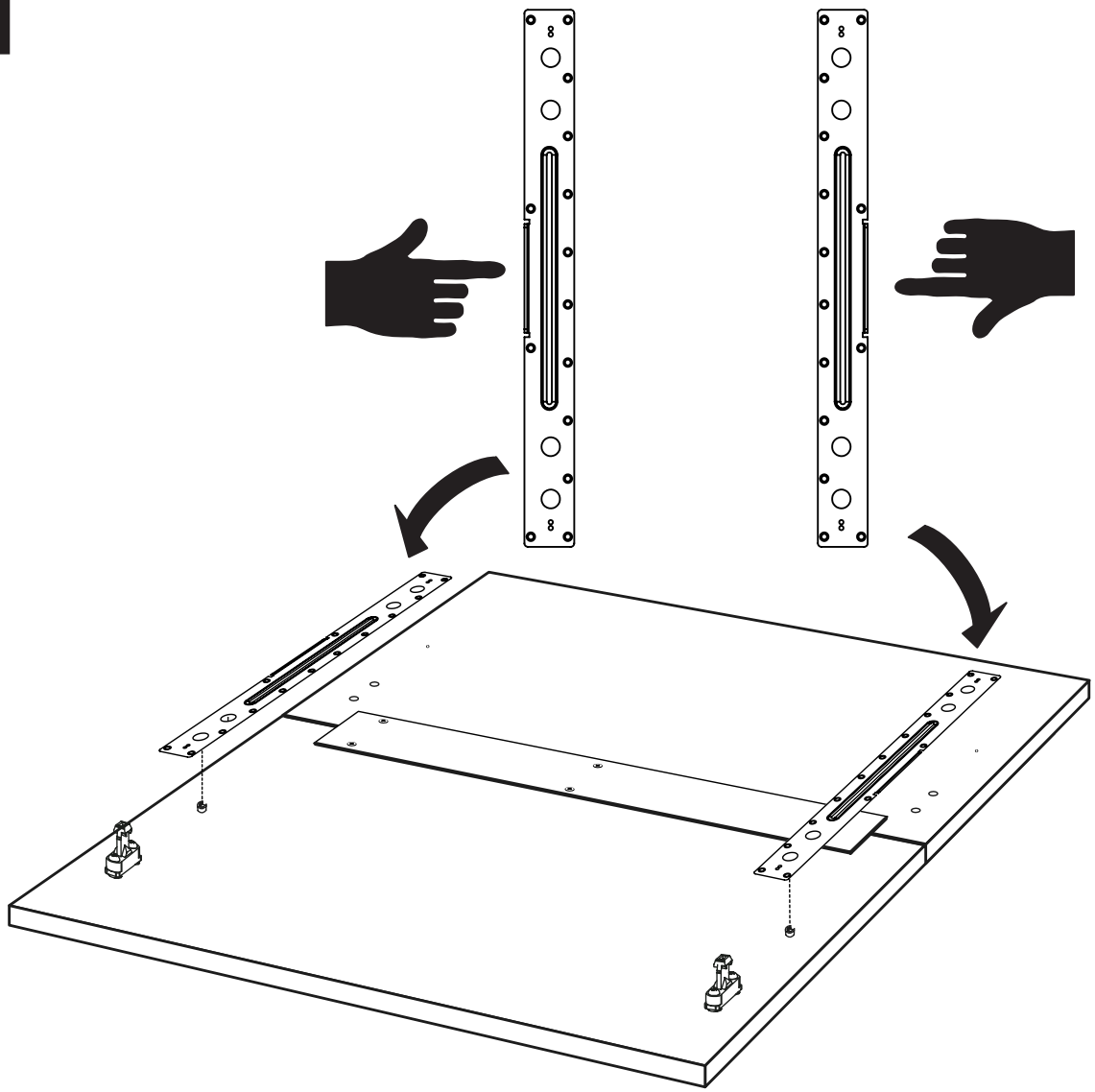

13

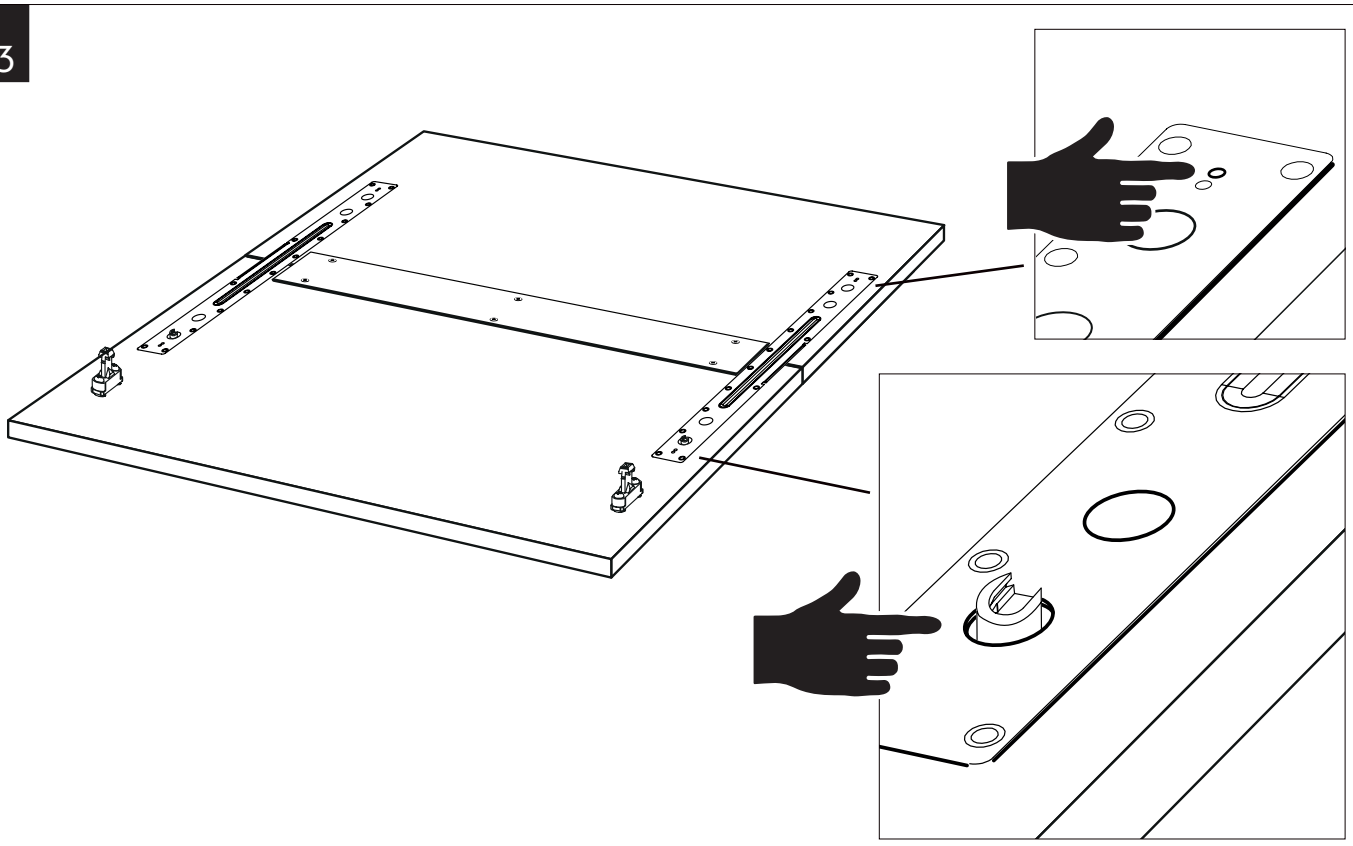

14

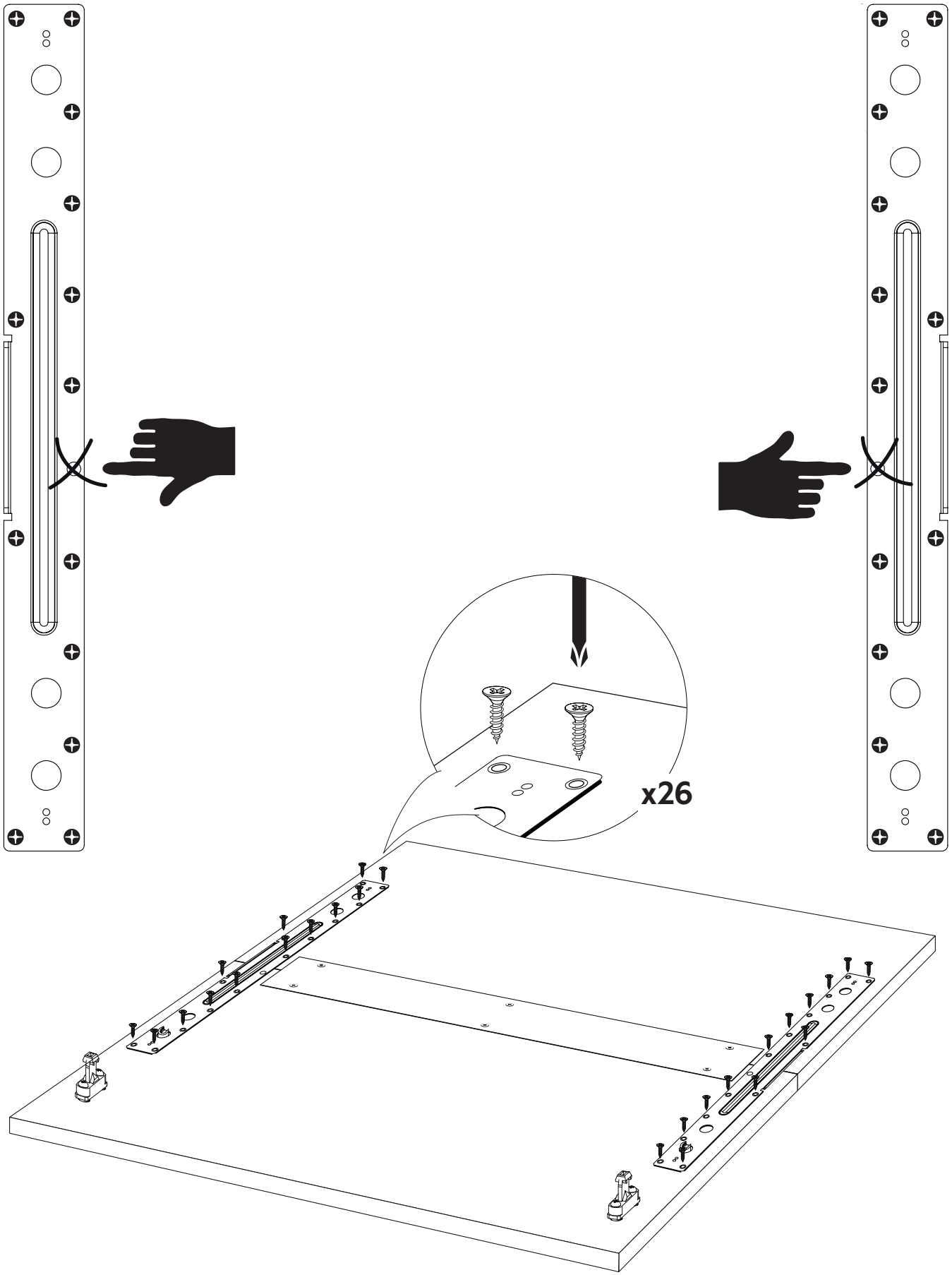

15

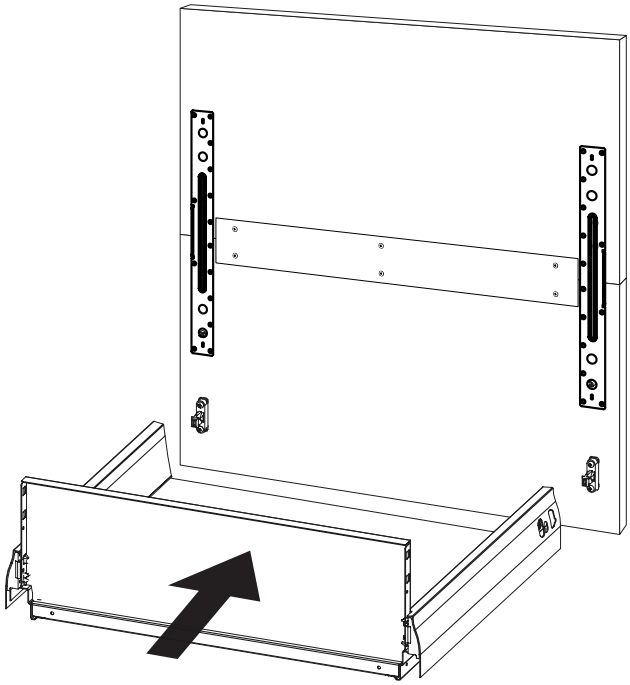

16

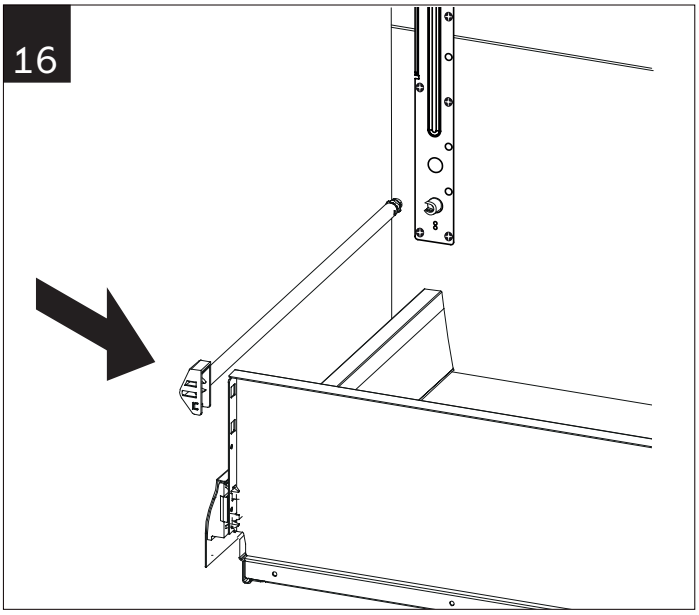

17

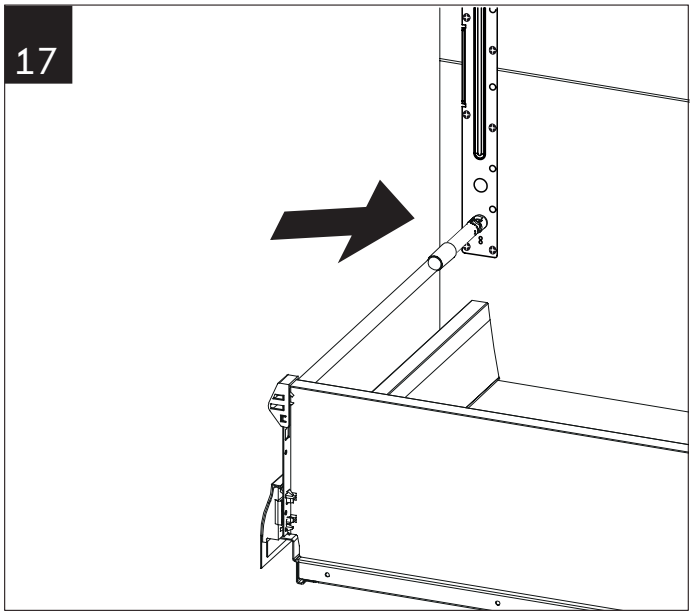

18

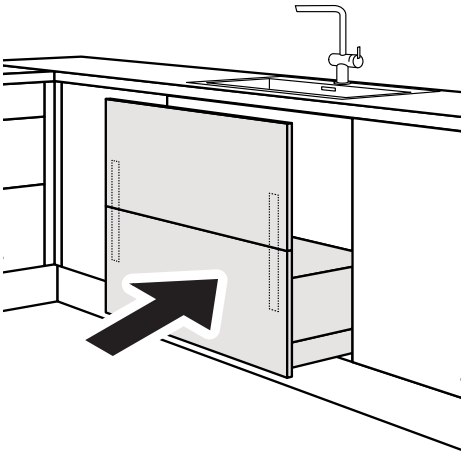

SE **Gångjärn**

DK **Hængsler**

NO **Hengsler**

FI **Saranat**

EN **Hinges**

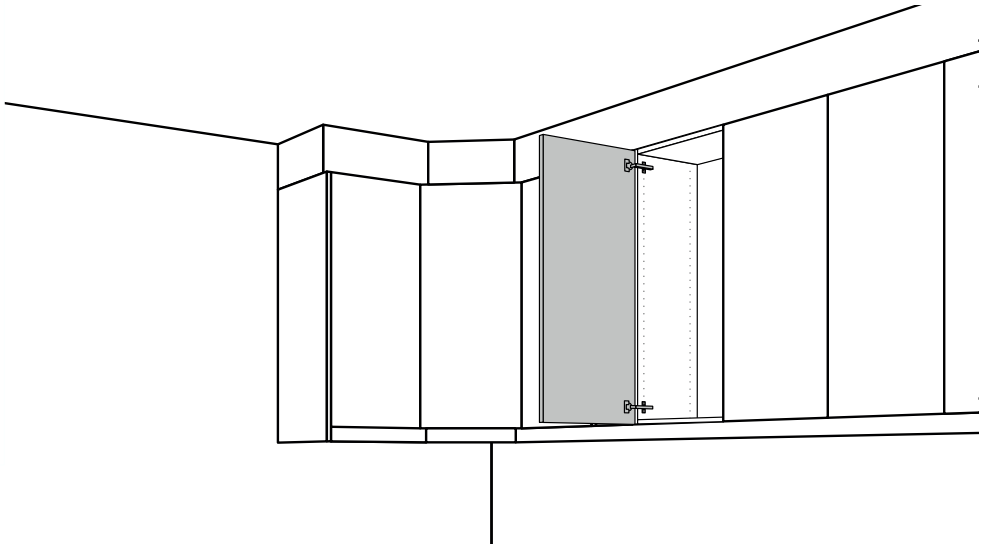

| | | | | | |
|---|---|---|---|---|---|
| E11000021404 | E11000021604 | | E11000021504 | | E11000021804 |
| E11000020804 | E11000020704 | E11000021004 | E11000021104 | E11000020904 | E11099901875 |
| 110° | 160° | 110°/45° | 110°/90A | 100° | 110° Glass door |

110°

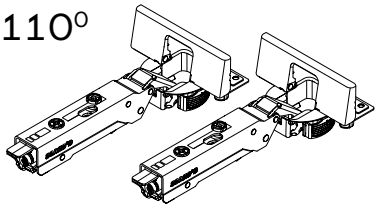

110°/90A

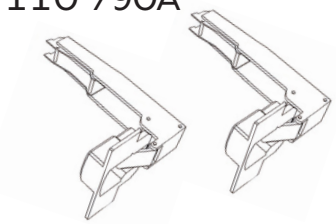

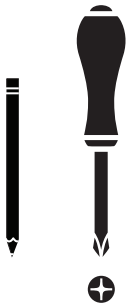

110°/45°

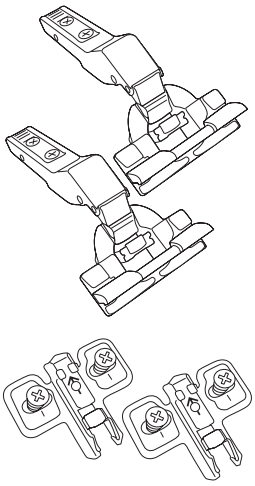

160°

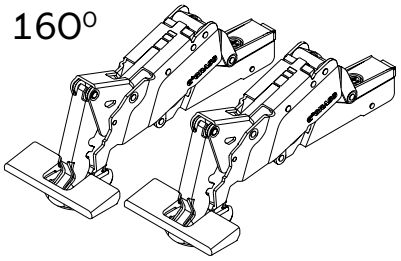

100° /110°

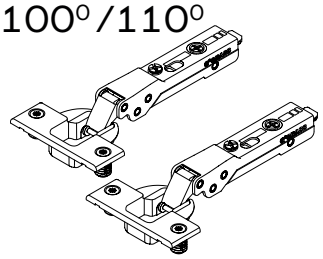

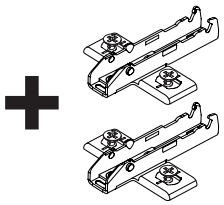

1

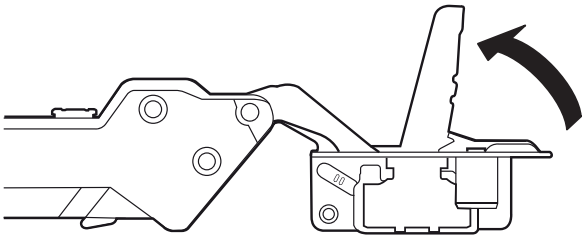

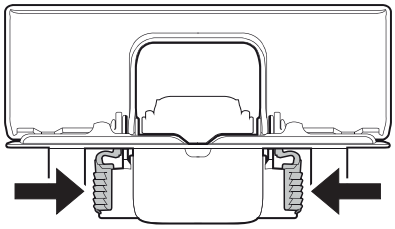

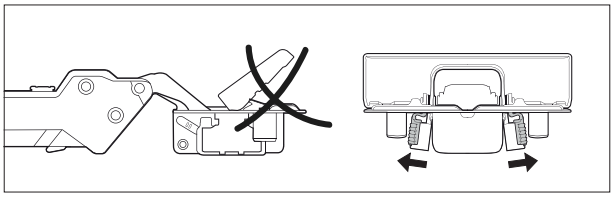

2

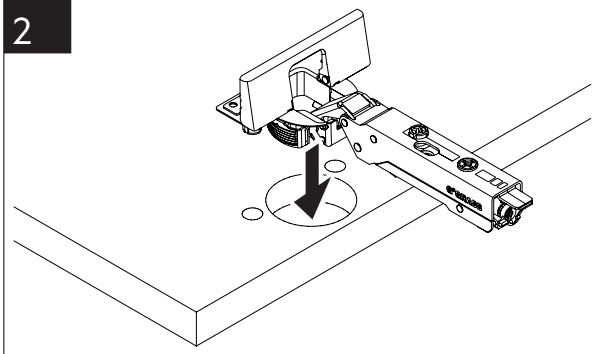

3

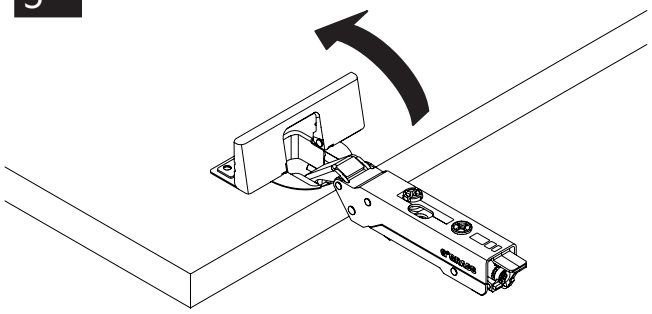

4

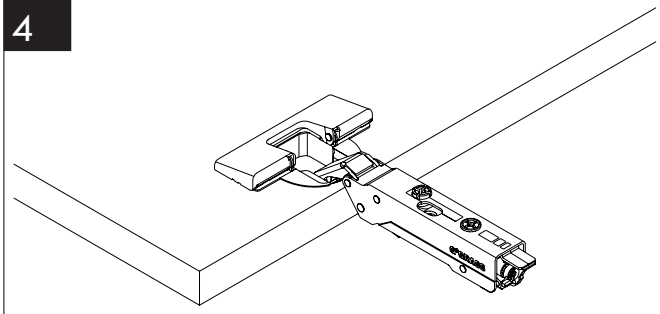

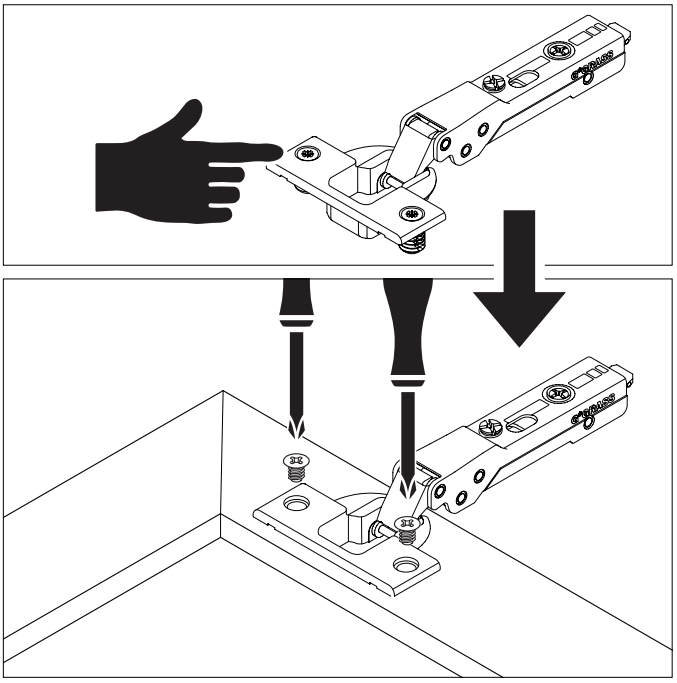

!

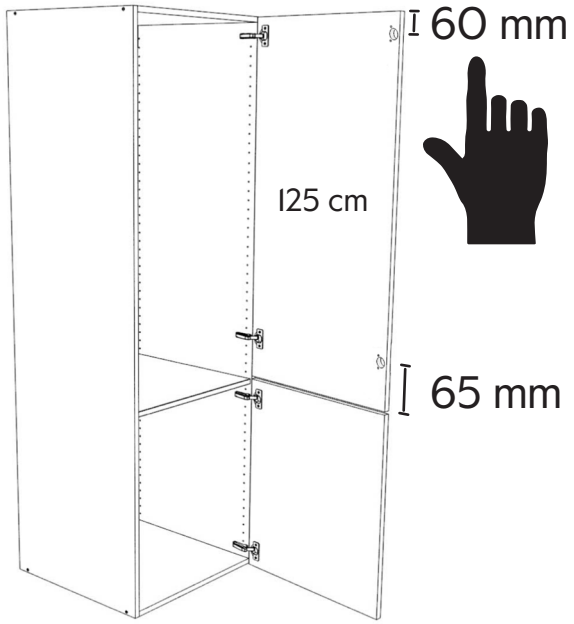


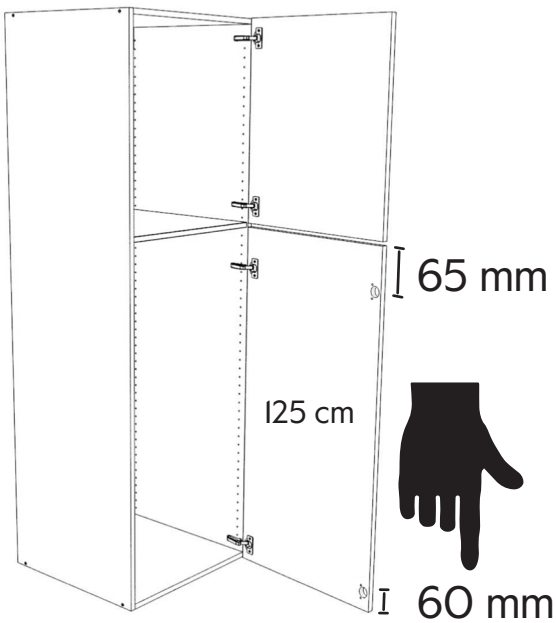

5

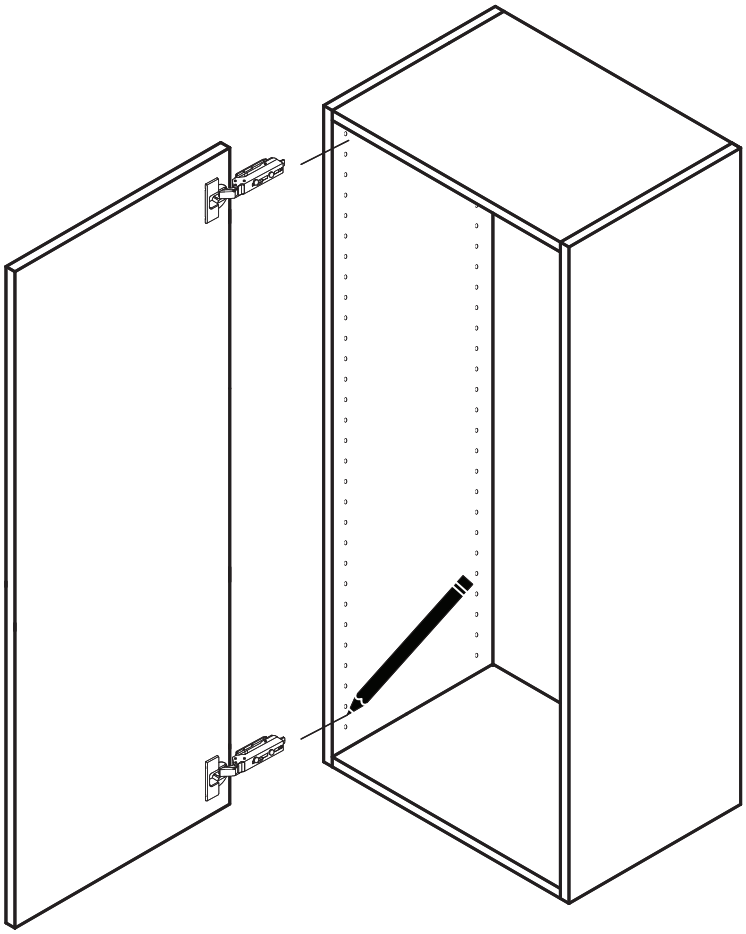

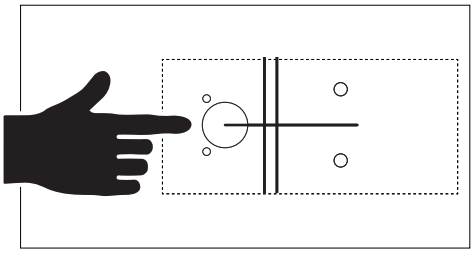

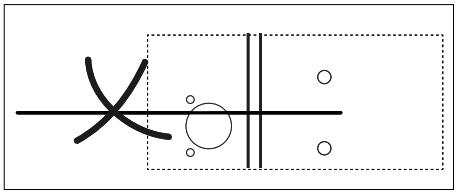

6

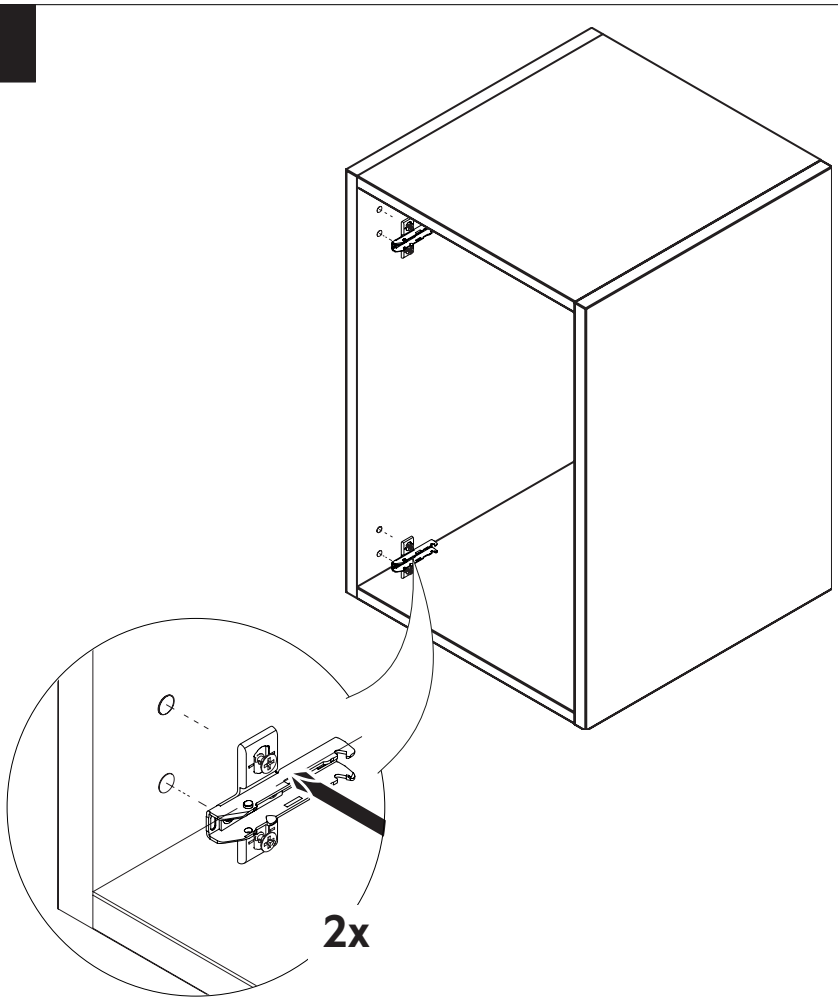


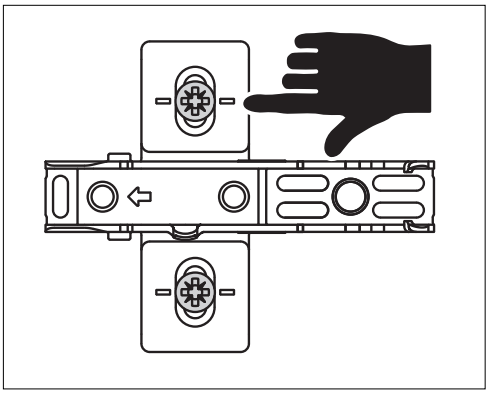

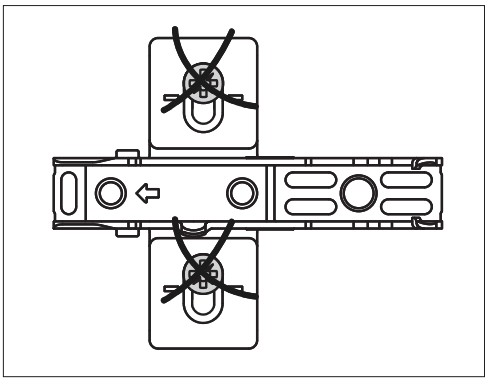

7

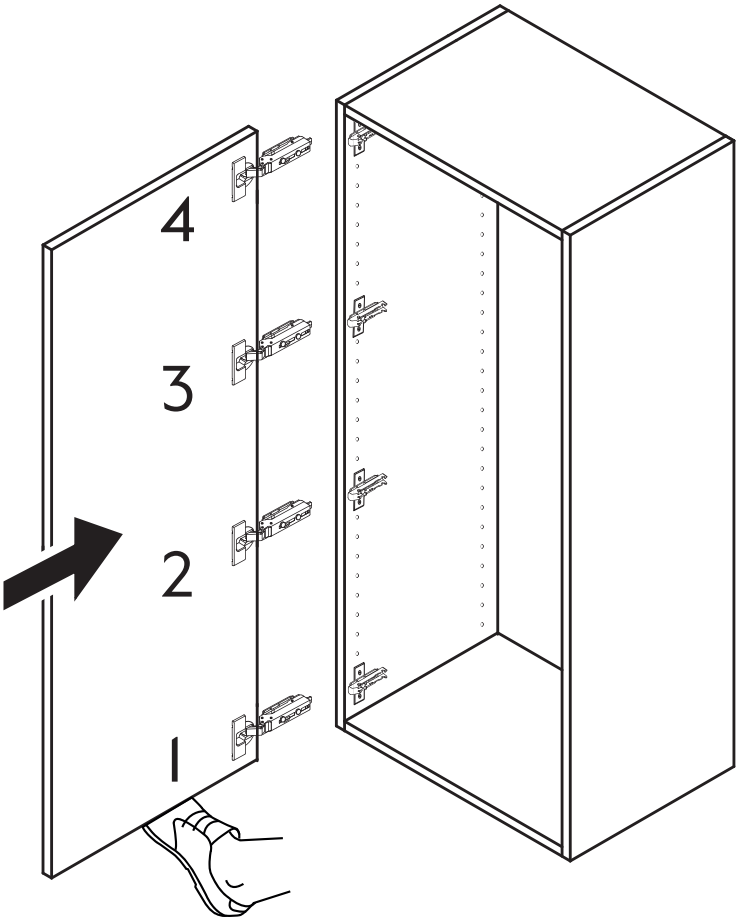


8

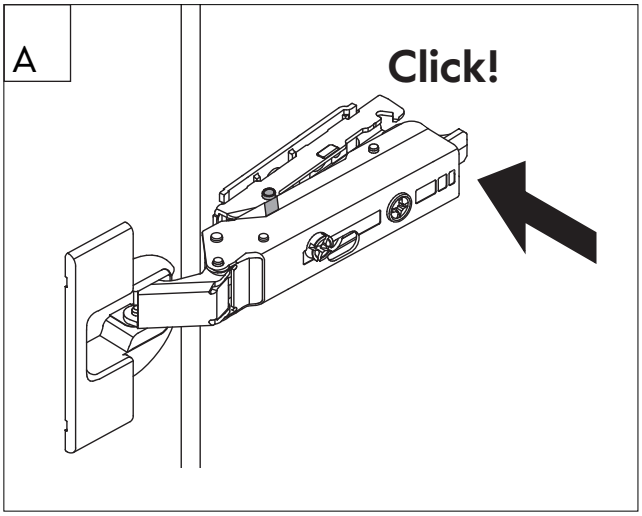


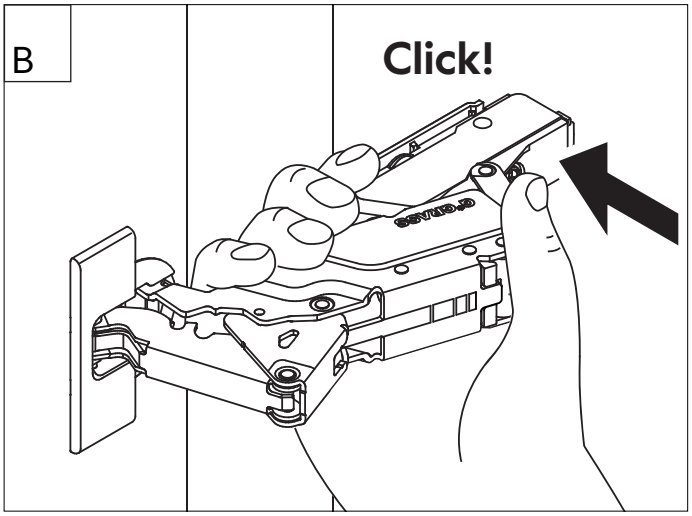


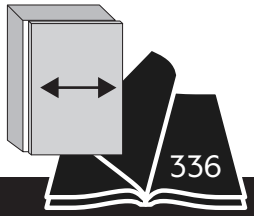

SE **Gångjärn alu soft close**

DK **Hængsel alu soft close**

NO **Hengsel alu soft close**

FI **Sarana alu soft close**

EN **Hinge alu soft close**

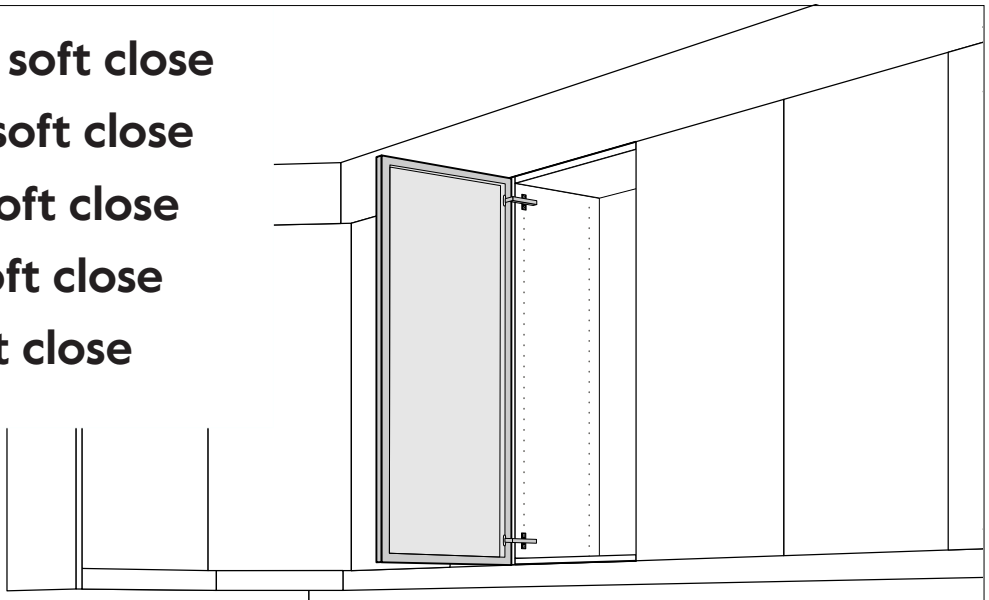

| | |
|---|---|
| E11000021304 | E11000021704 |
| 110° ALU | 110° Dark ALU |

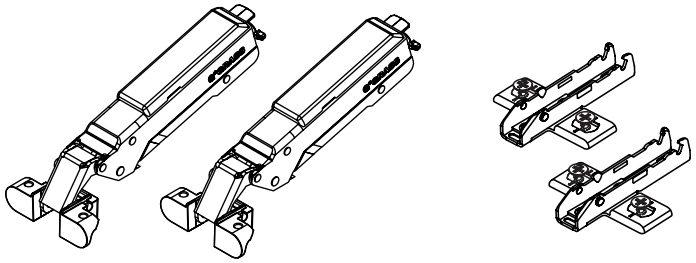

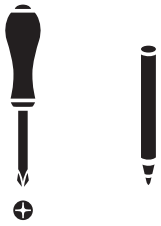

1

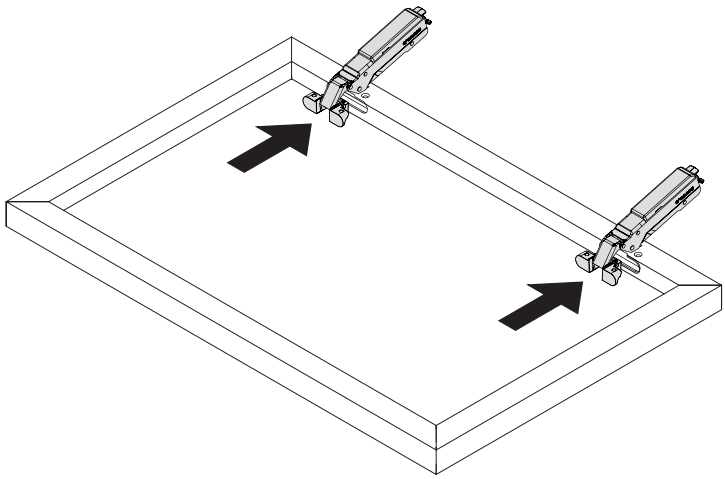

2

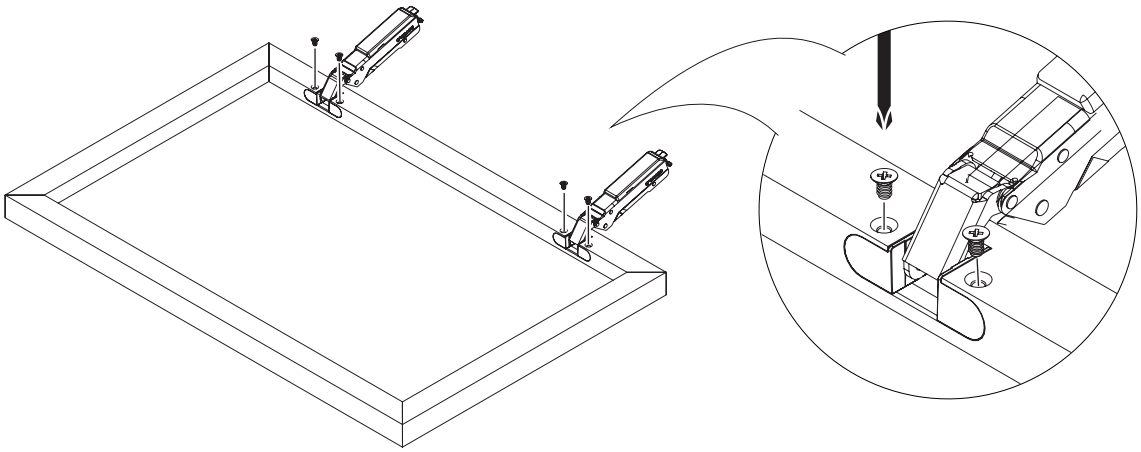

3

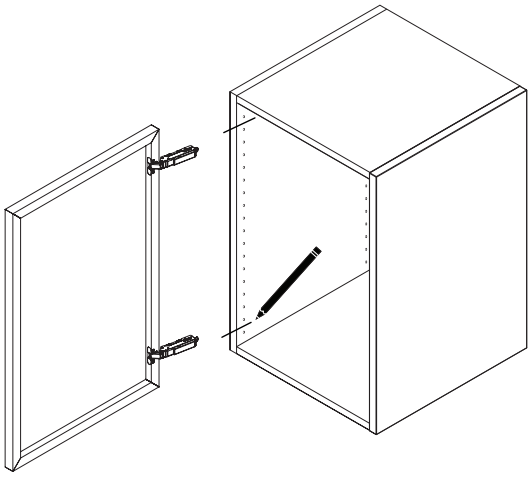

4

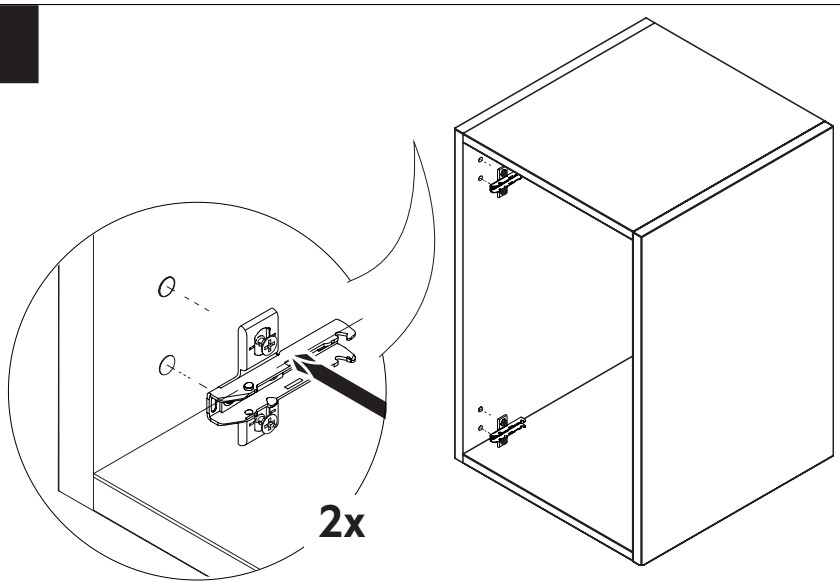


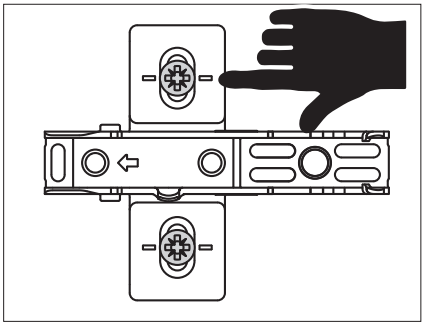

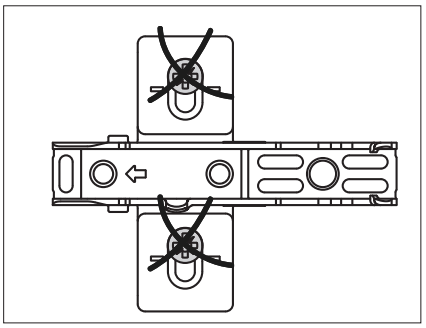

5

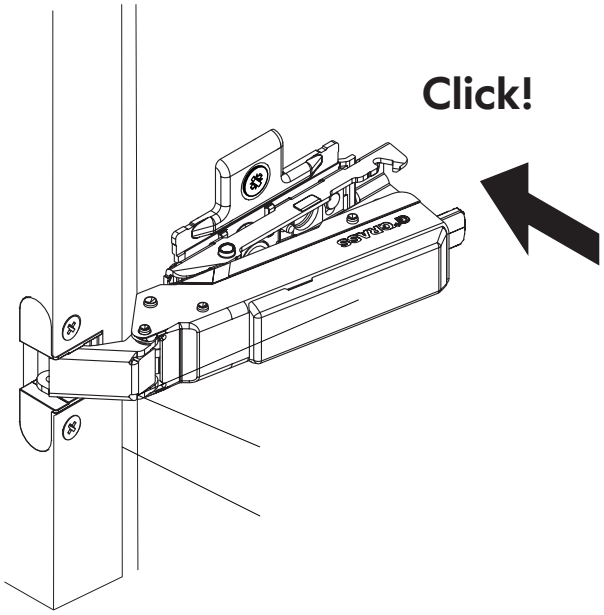


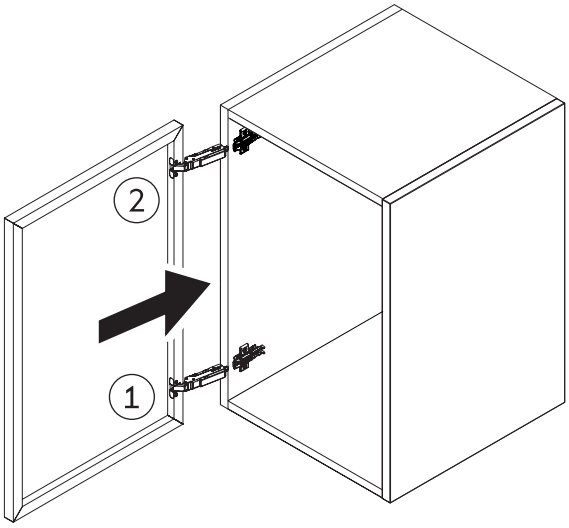


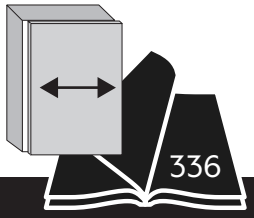

**SE** **DK** **NO** **FI** **EN**

# Gångjärn för 90x90 bänkhörn
# Hængsler til 90x90 hjørneunderskab
# Hengsler til 90x90 benkehjørneskab
# Saranat 90x90 kulmakaapille
# Hinges for 90x90 bench corner cabinet

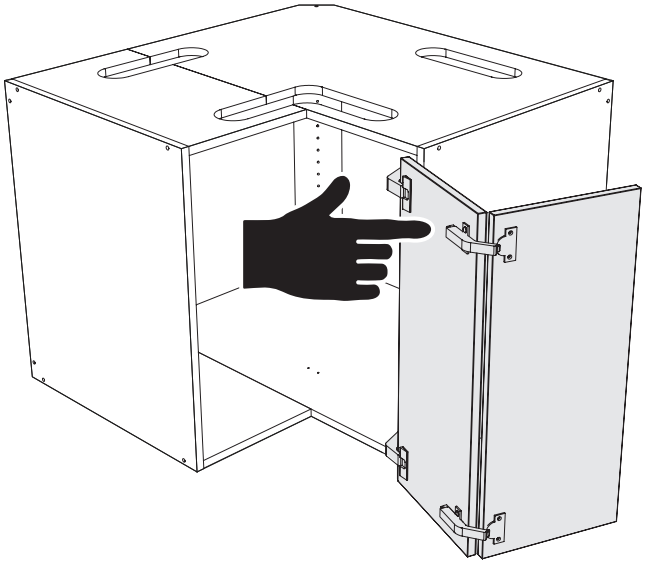

| | | |
|---|---|---|
| E11000021204 | E11000020704 | E11000021604 |
| PCC | 160° | 160° Dark alu. |

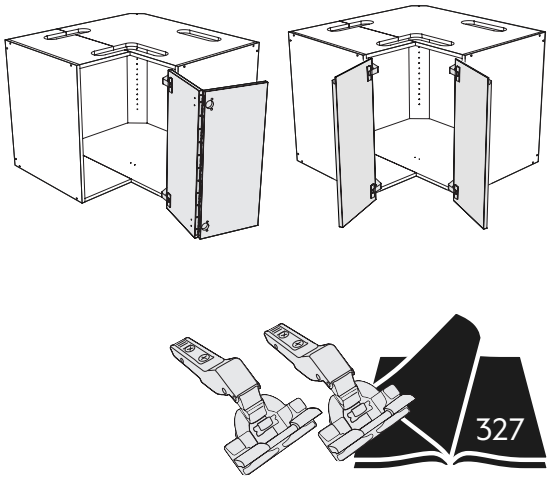


PCC

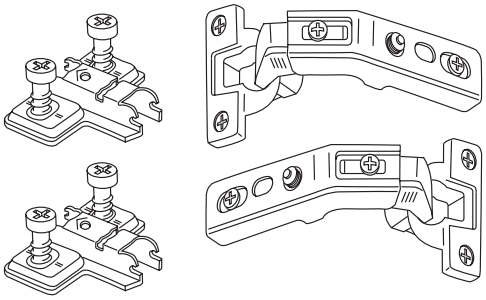

160°

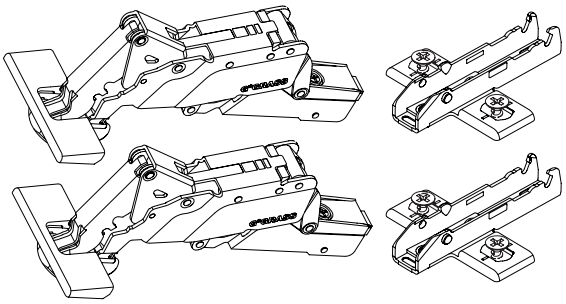

1

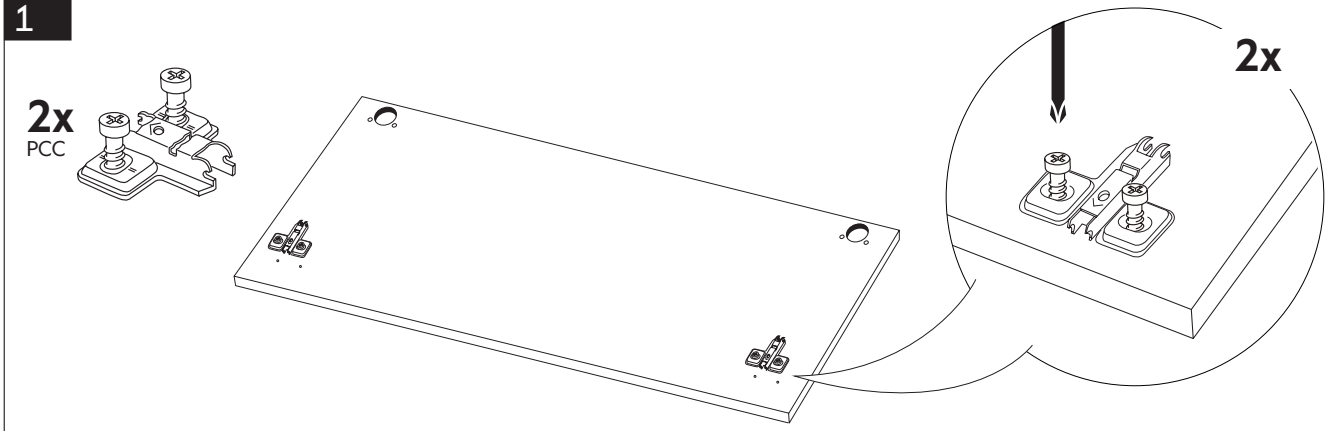

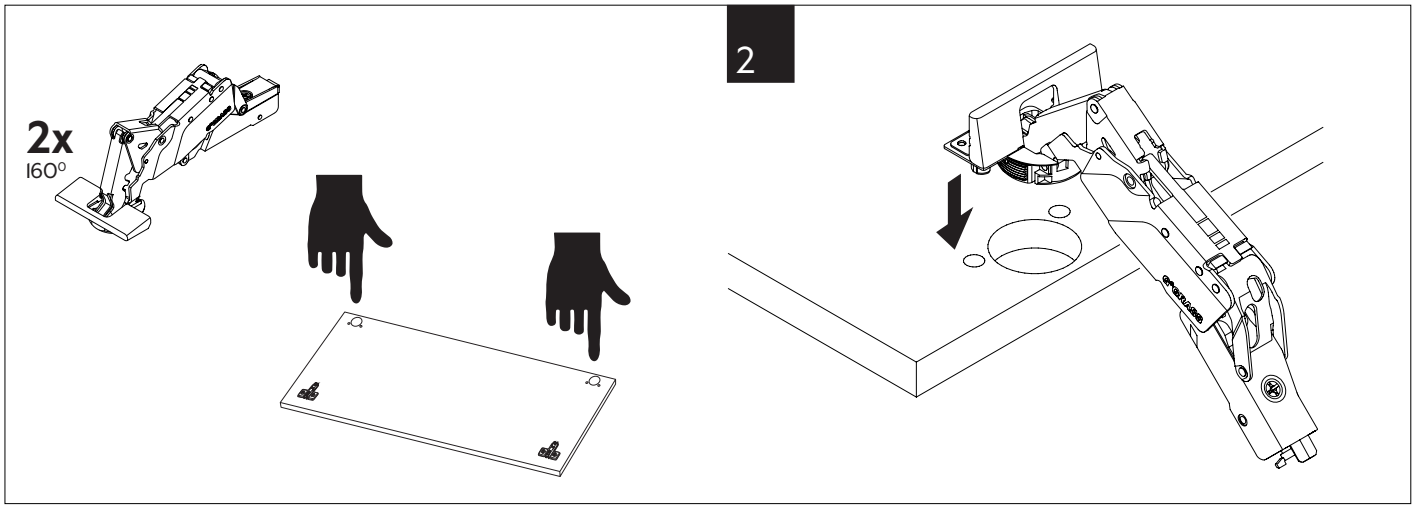
2x
160°
2

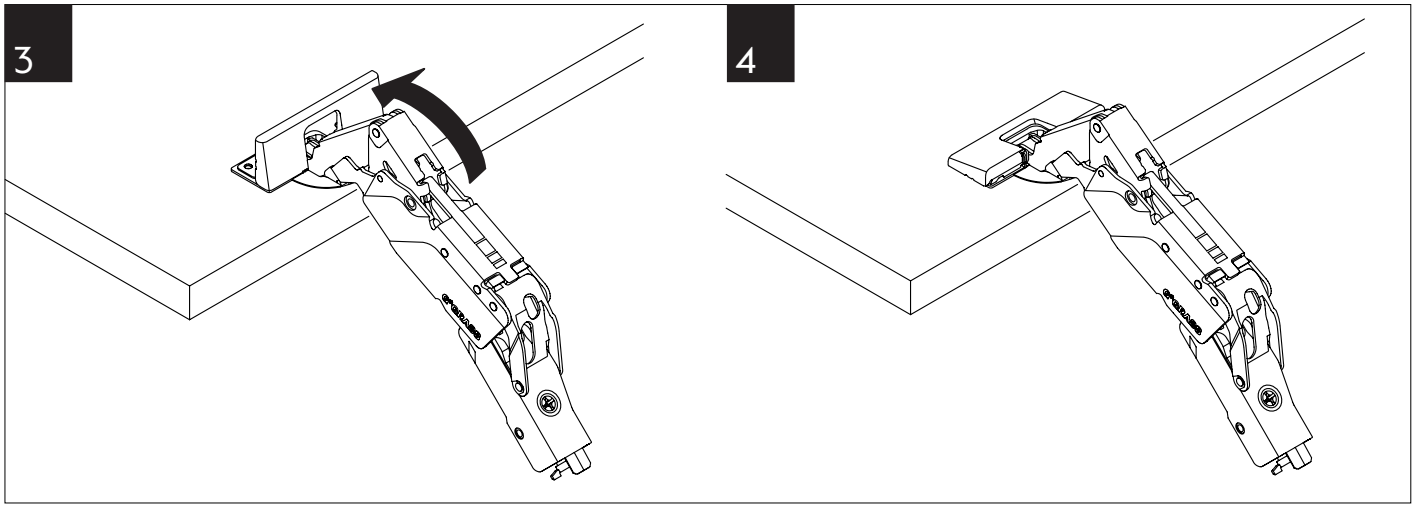
3
4

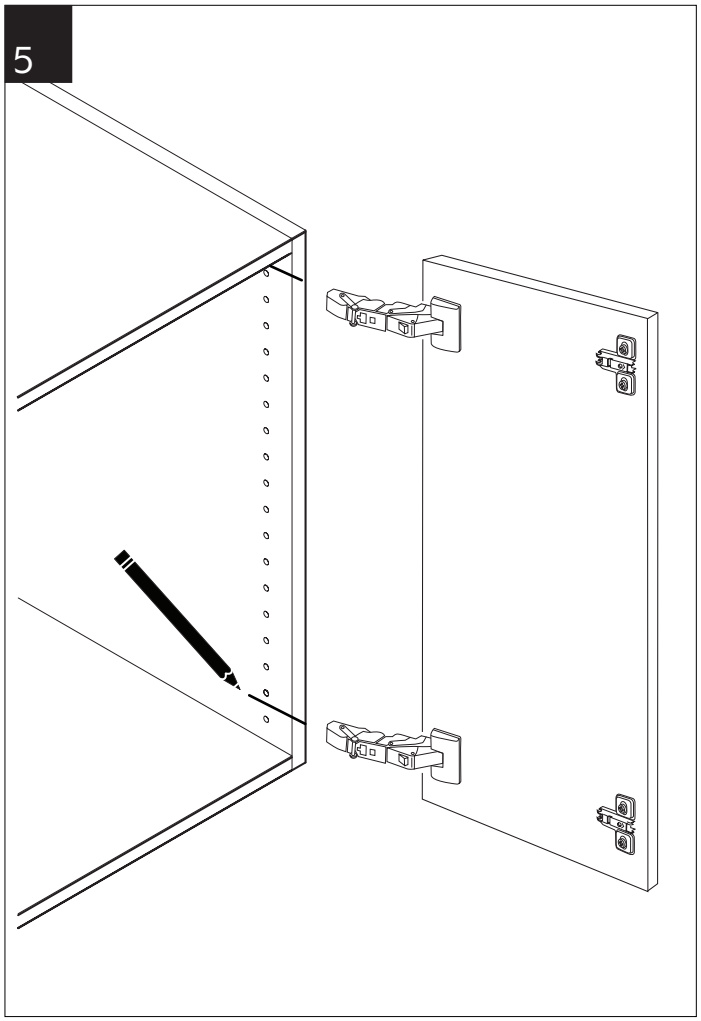
5

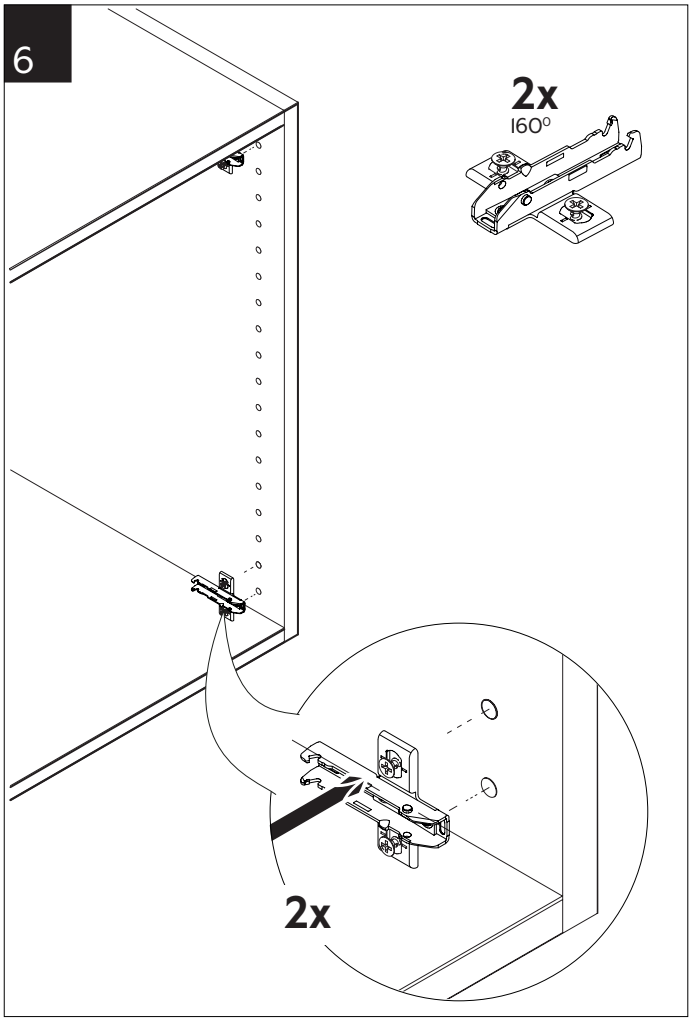
6
2x
160°
2x

7

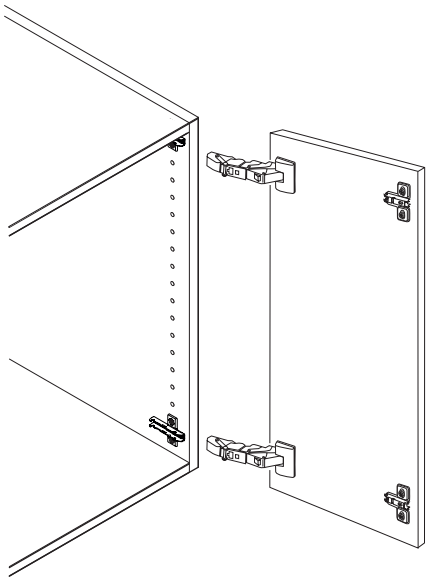

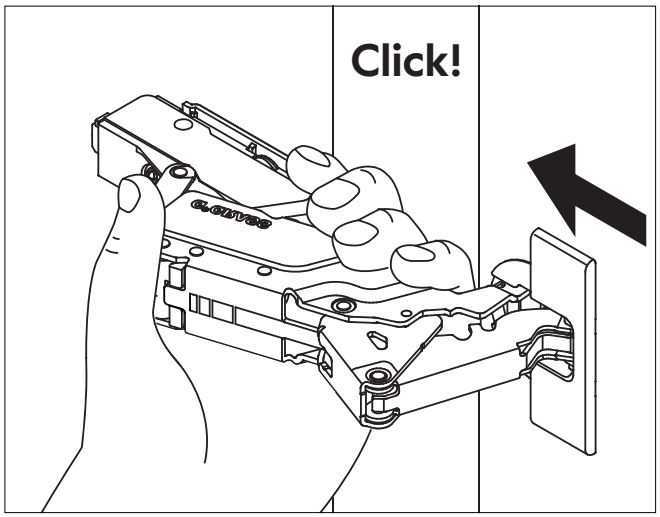


8

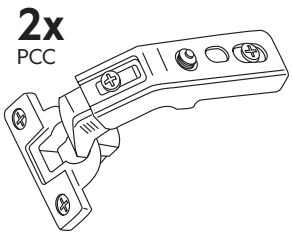


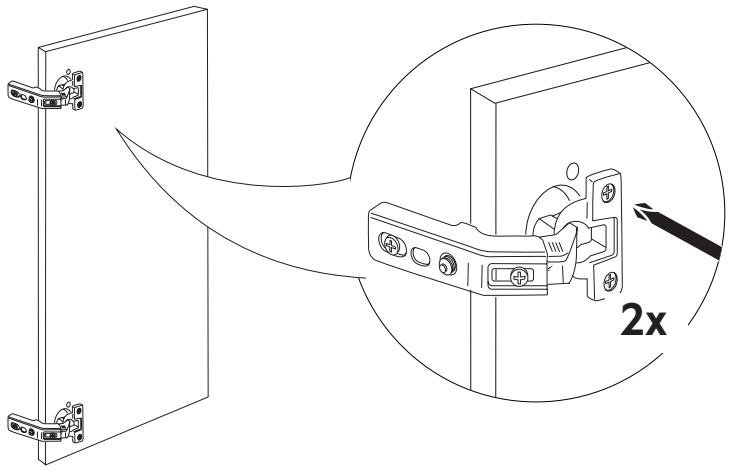


9

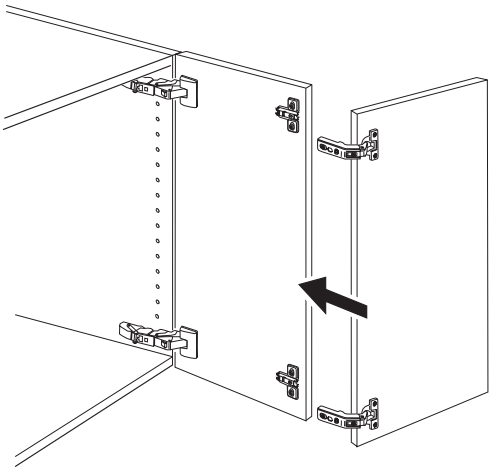

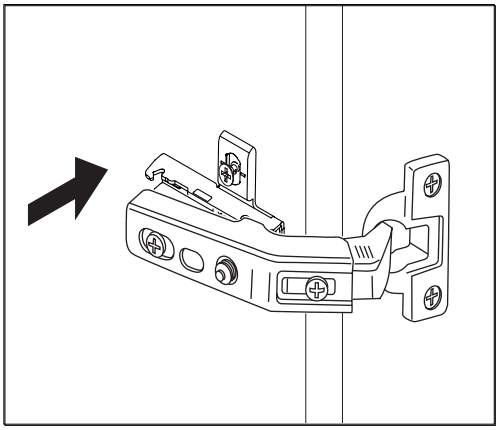

10

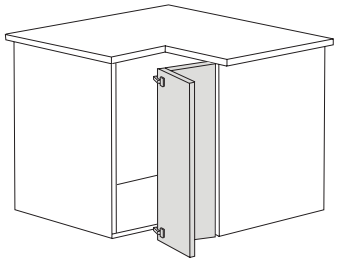

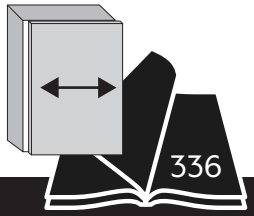

SE **Justering av gångjärn**

DK **Justering af hængsler**

NO **Justering av hengsler**

FI **Saranan säätö**

EN **Hinge adjustment**

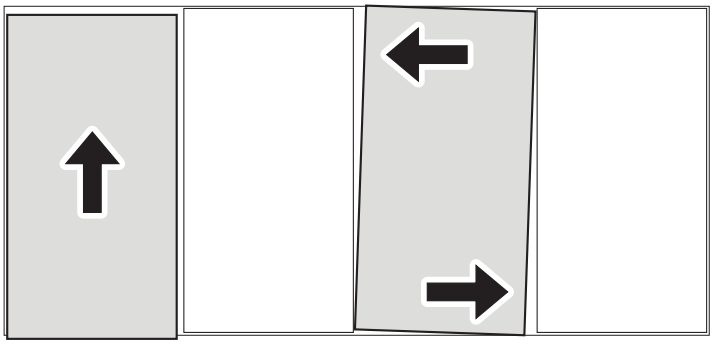

1

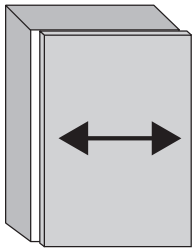

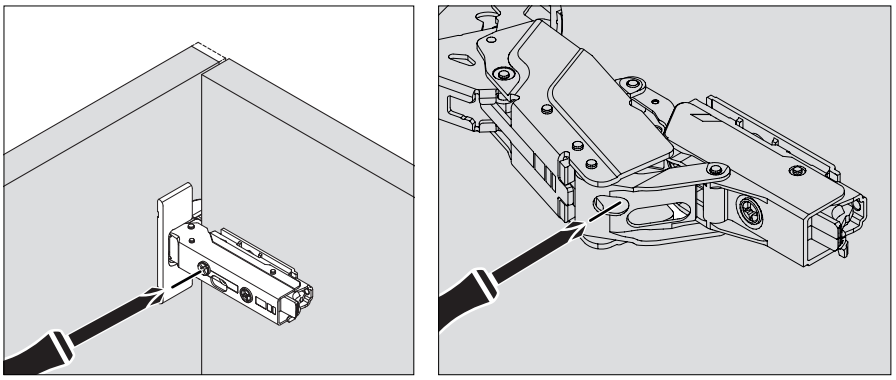

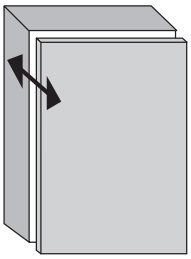

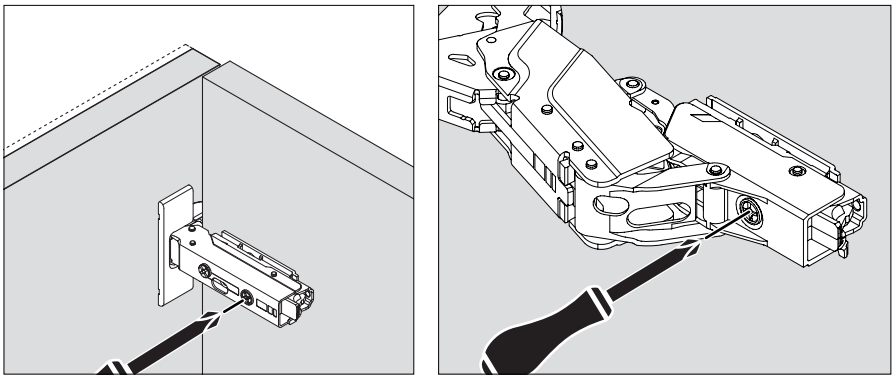

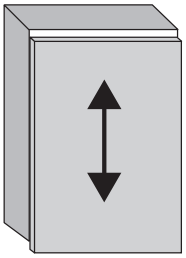

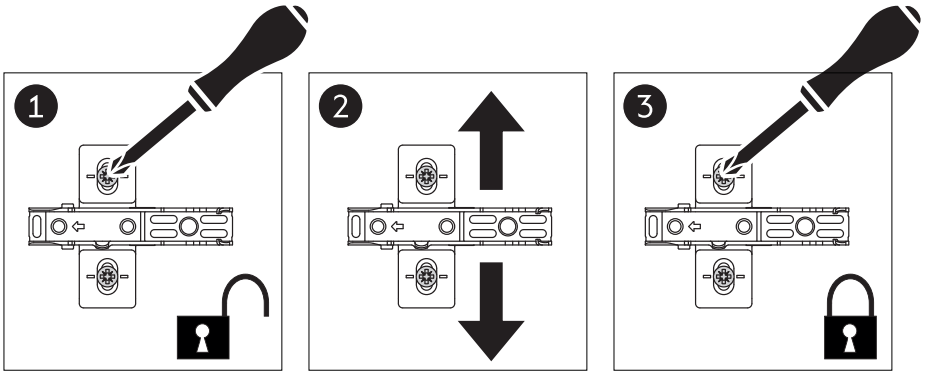

SE **Inställning av soft close**

DK **Justering af soft close**

NO **Justering av soft close**

FI **Saranan hidastimen säätö**

EN **Adjustment of soft close**

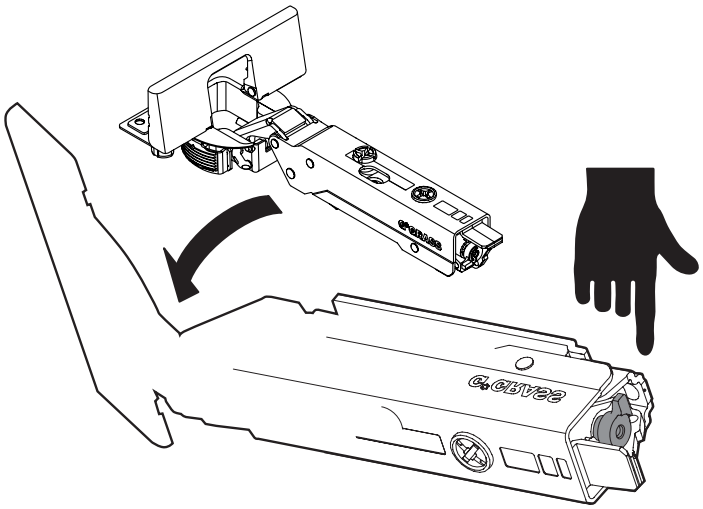

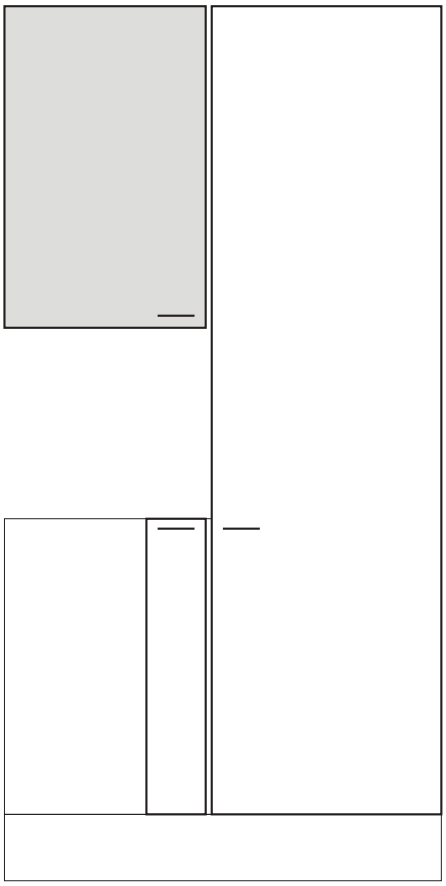

1

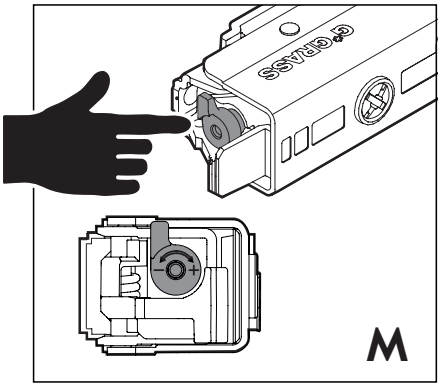


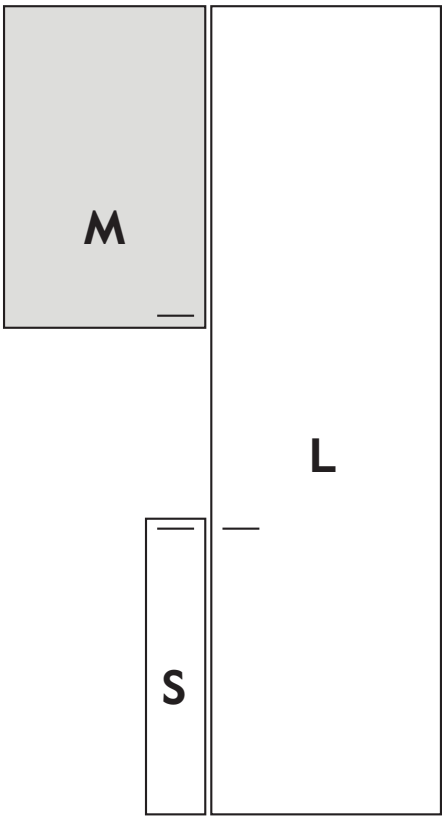


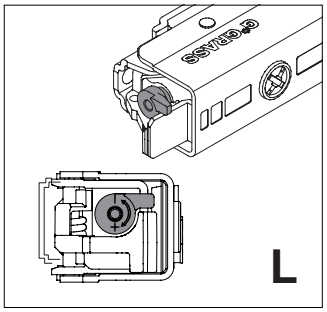


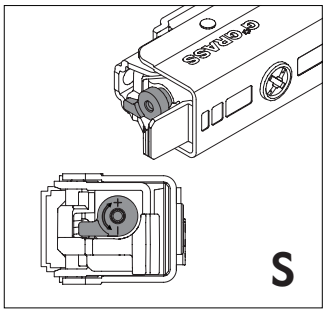

SE **Träplugg**

DK **Trædyvel**

NO **Treplugg**

FI **Puutappi**

EN **Wooden dowels**

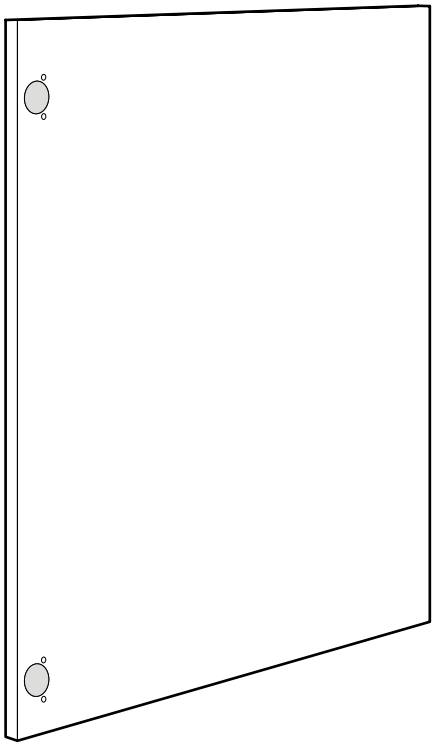

1

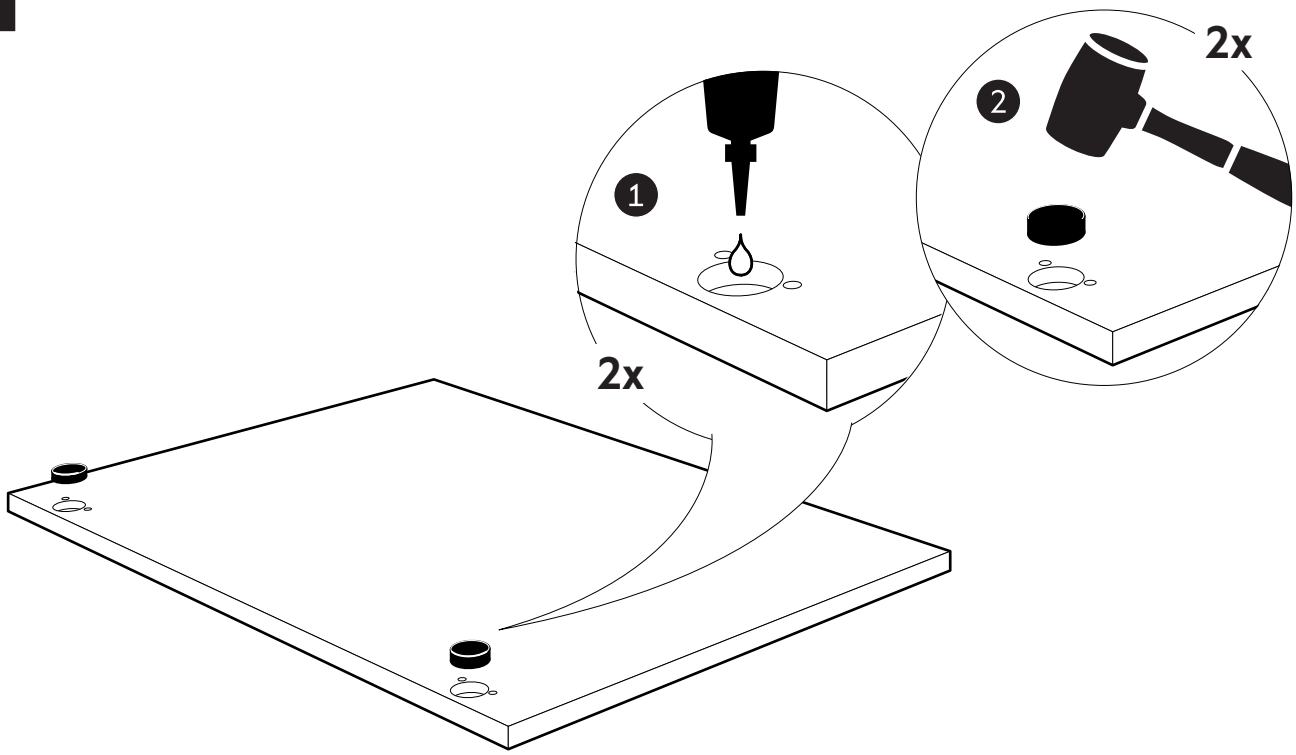

SE **Täckfront till högskåp**

DK **Dækside til højskabe**

NO **Dekkfront til høyskap**

FI **Korkean kaapin peitelevy**

EN **Cover front for tall unit**

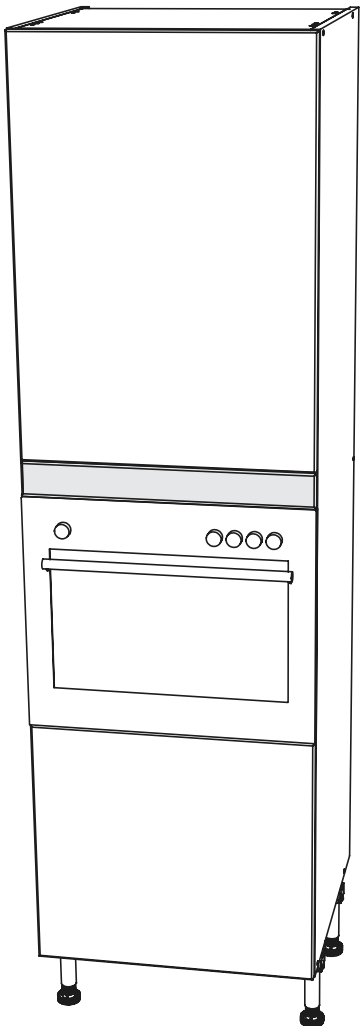

E105060011xx

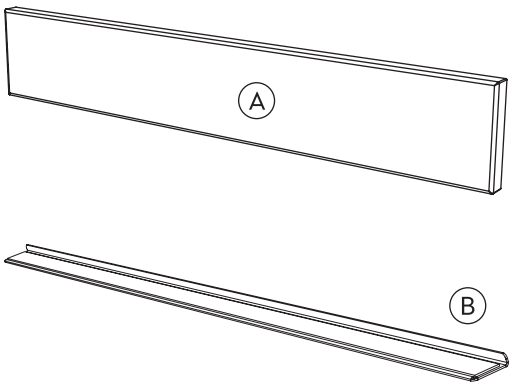

B E10900031063
E10900031006
E10900031009

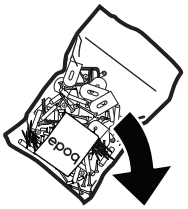

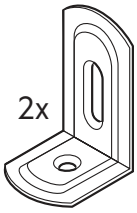


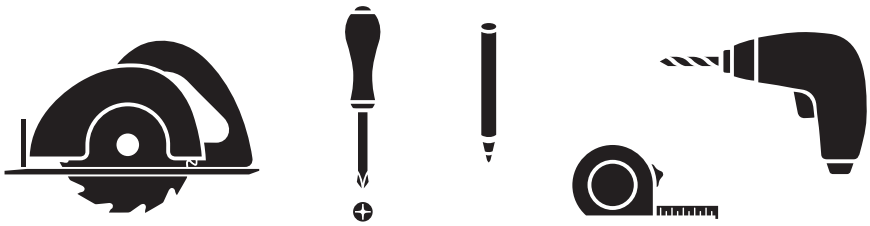

1

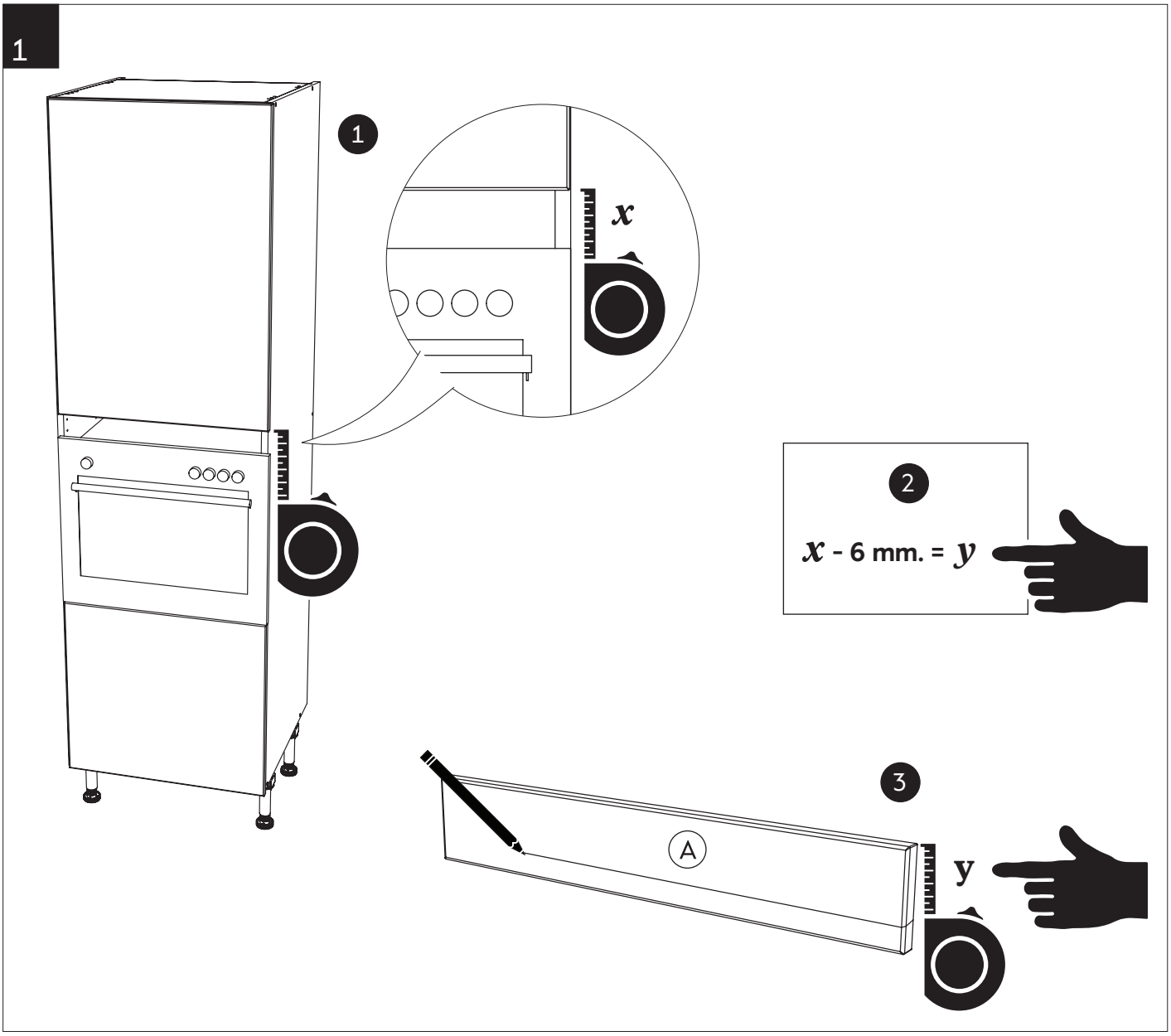


2

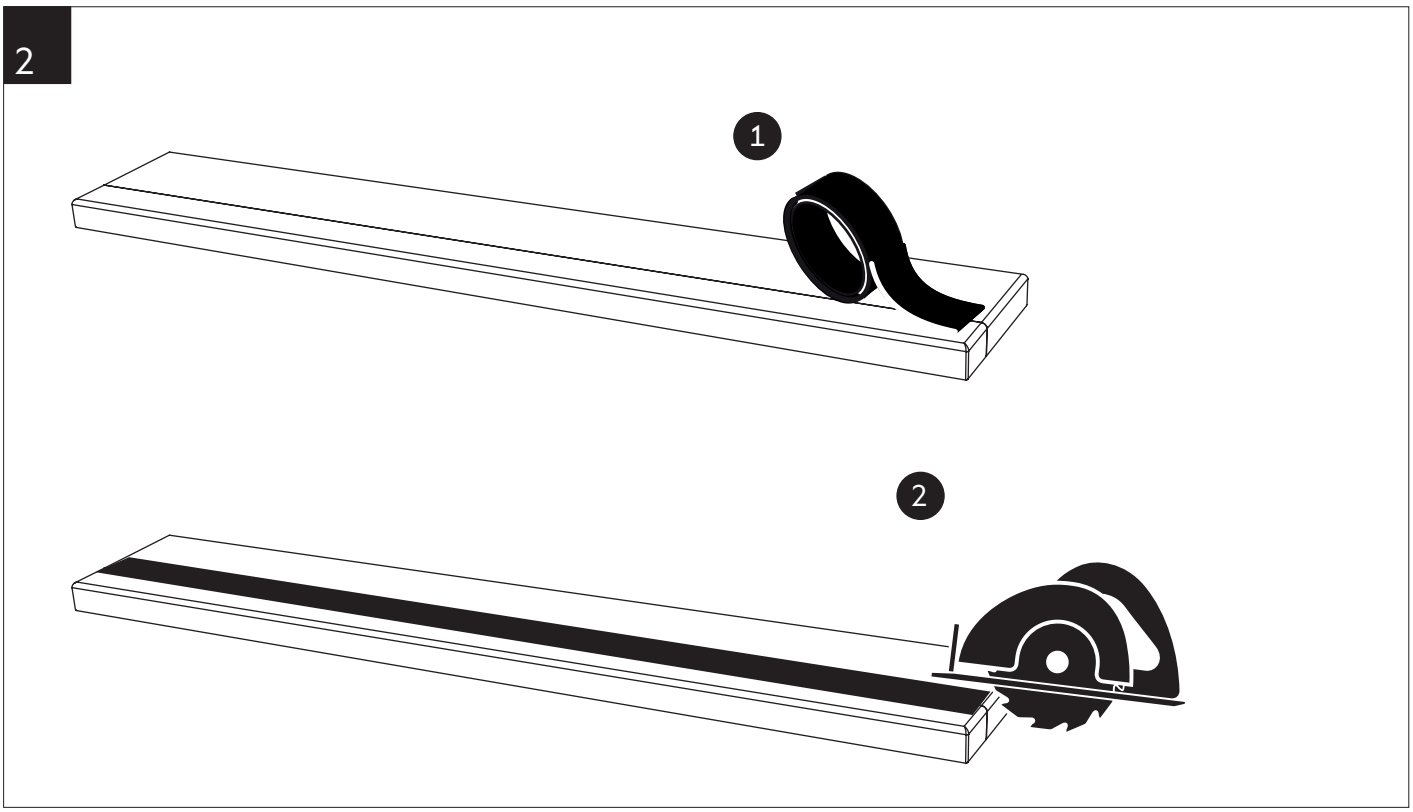

3

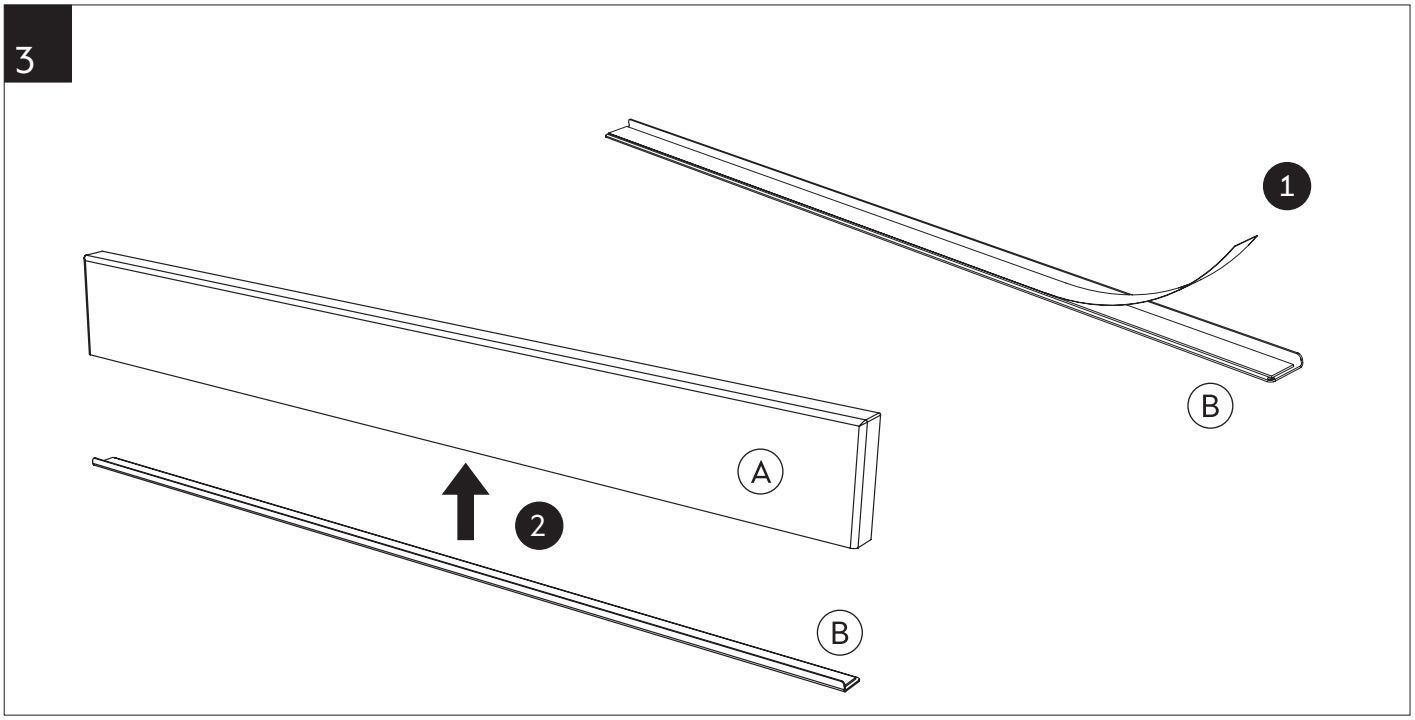


4

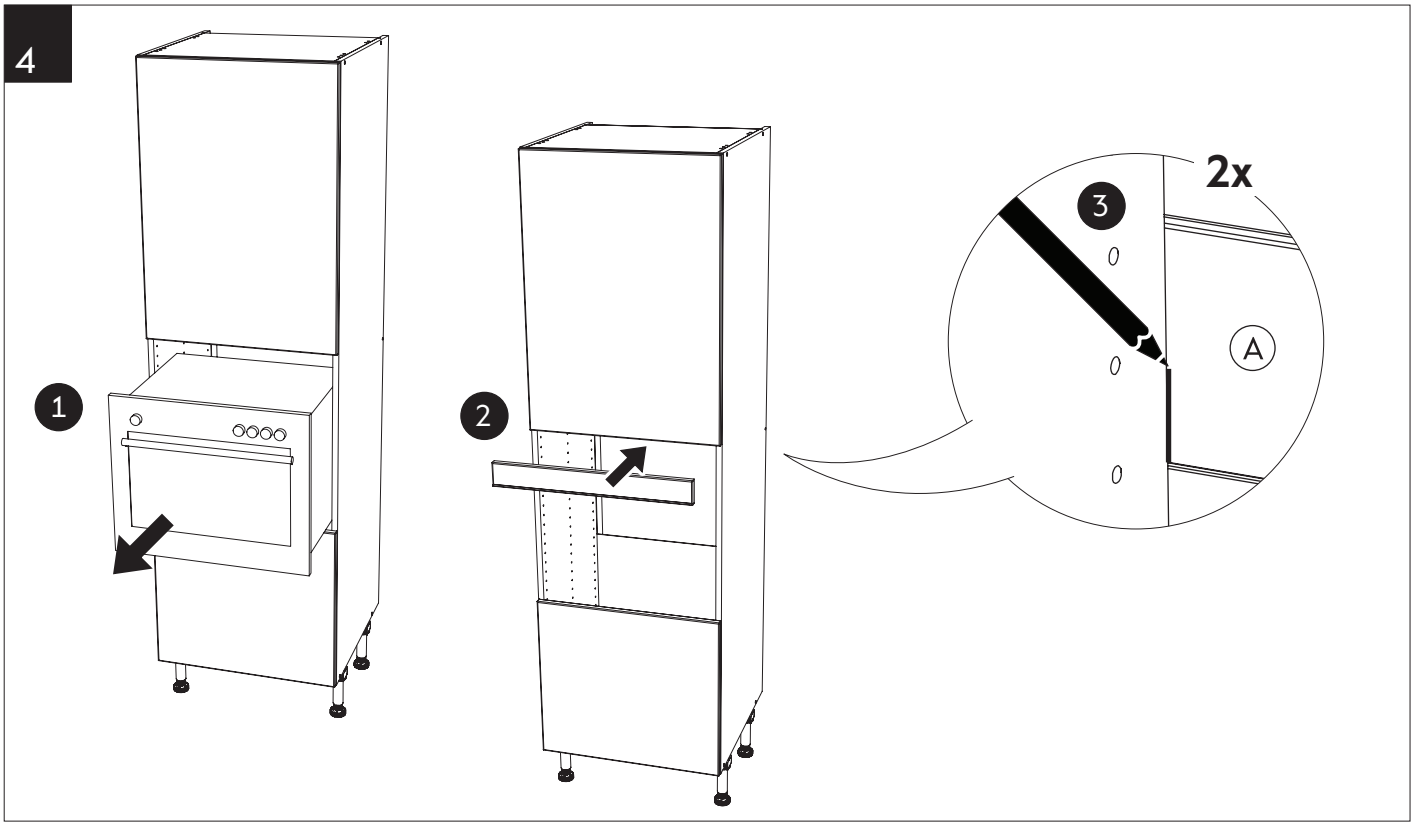


5

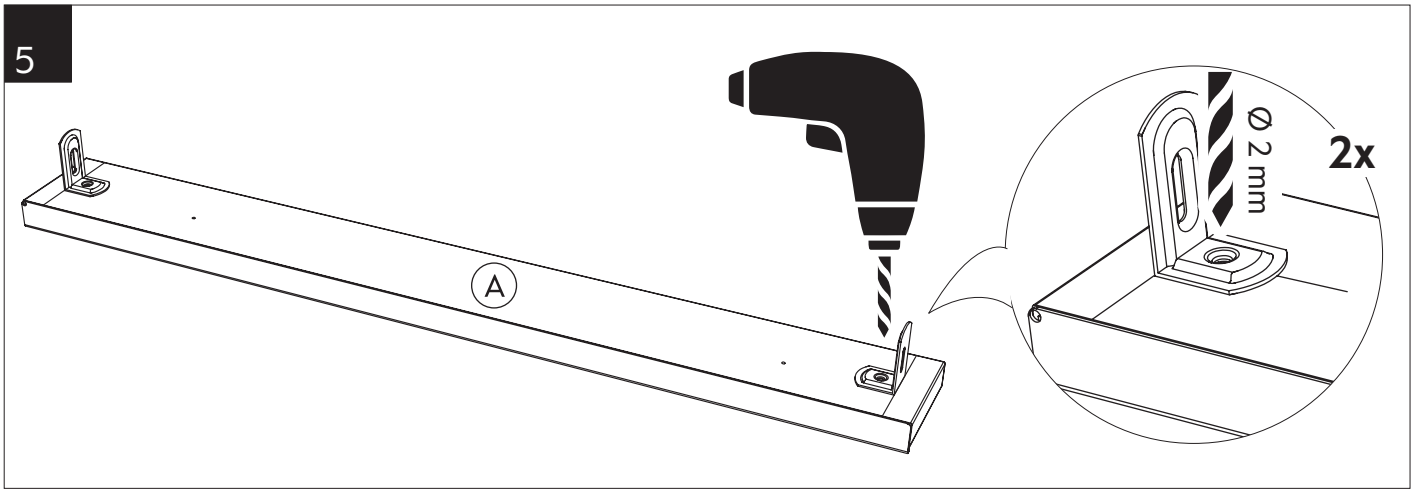

6

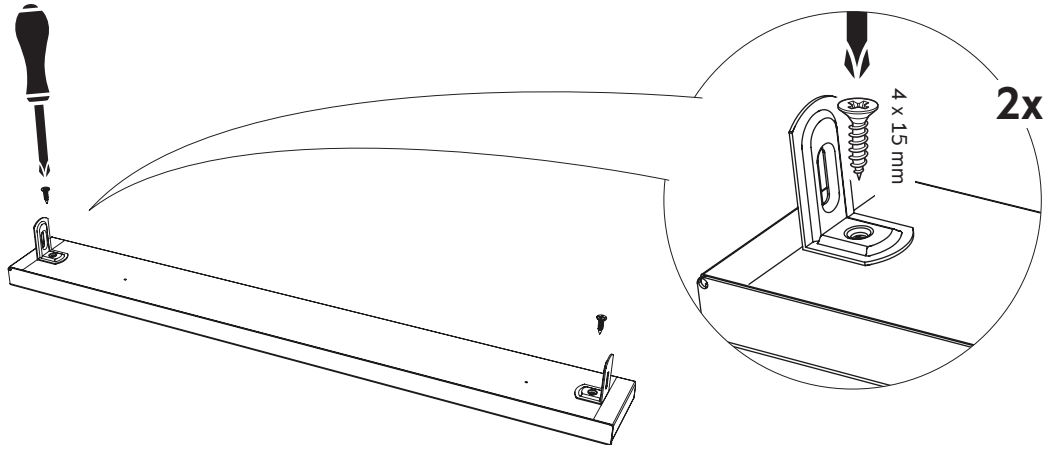


7

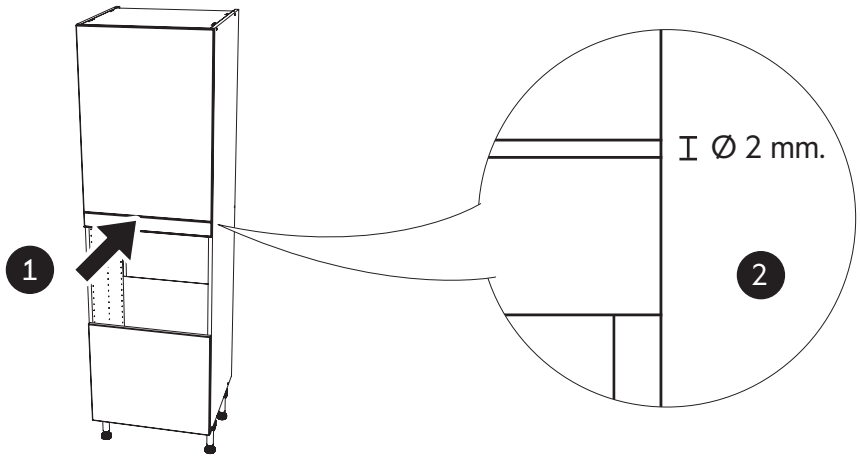


8

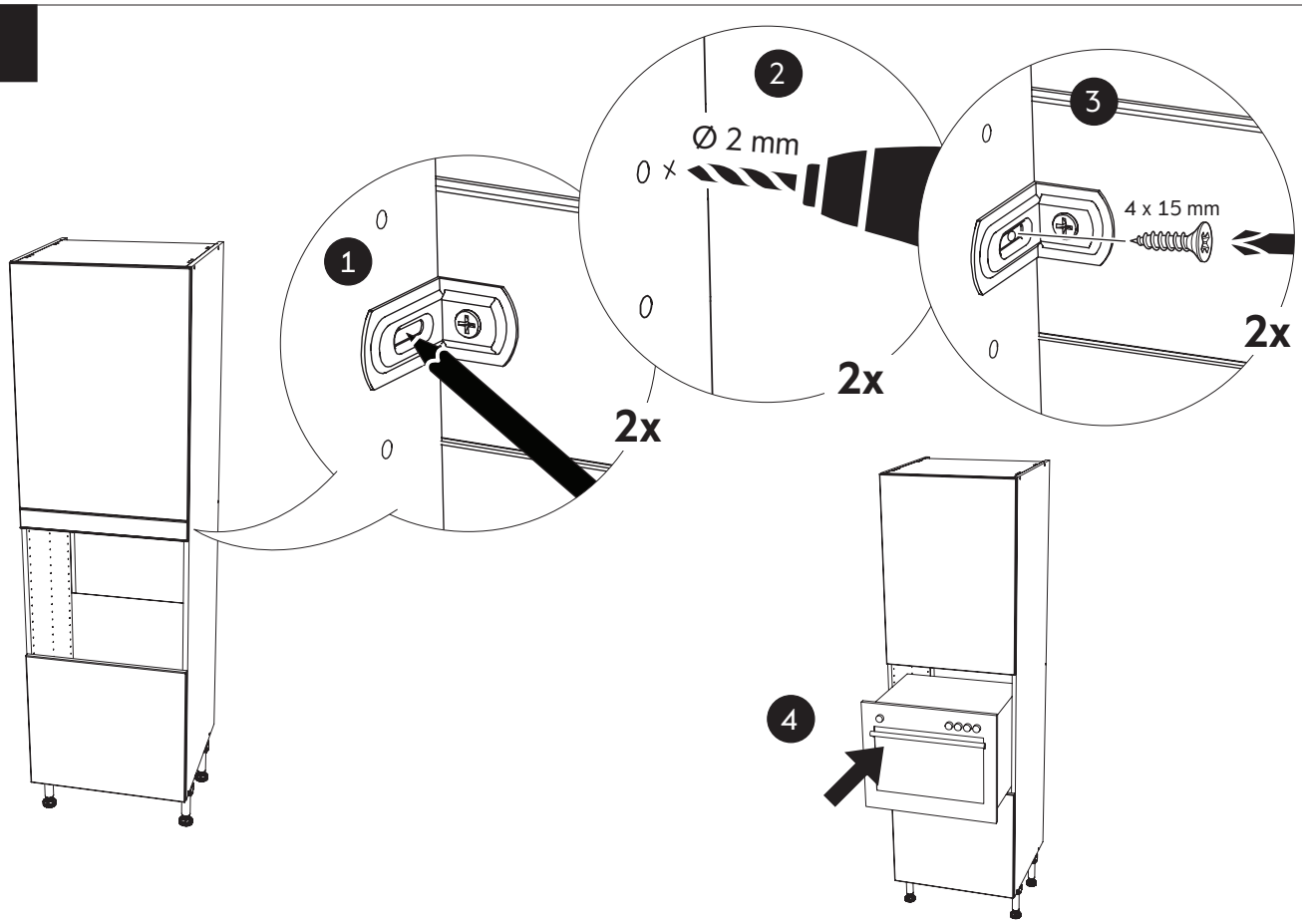

SE **Handtag och knoppar**

DK **Greb og knopper**

NO **Håndtak og knotter**

FI **Vetimet ja nupit**

EN **Handles and knobs**

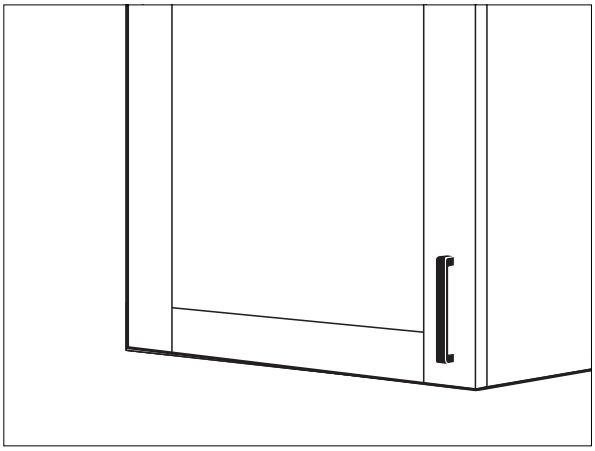

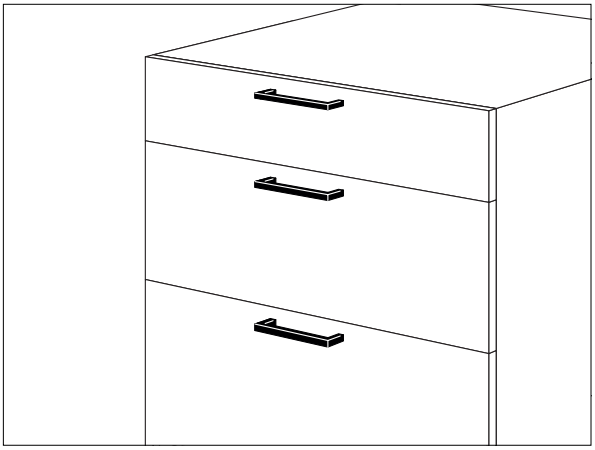

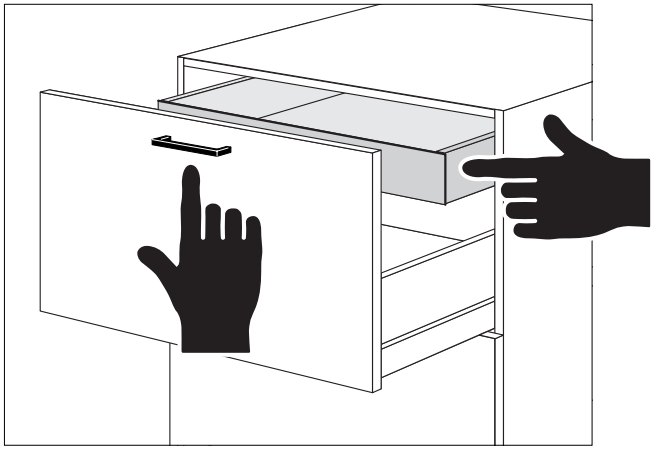

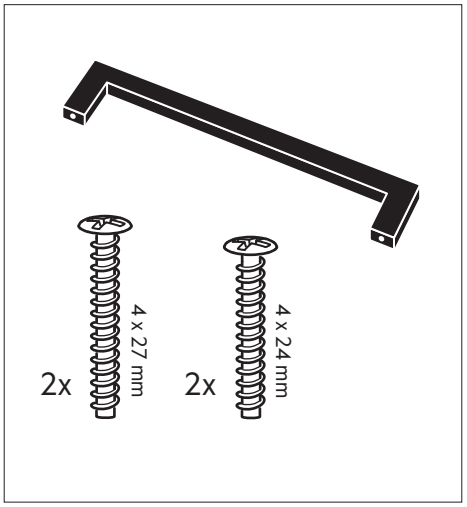


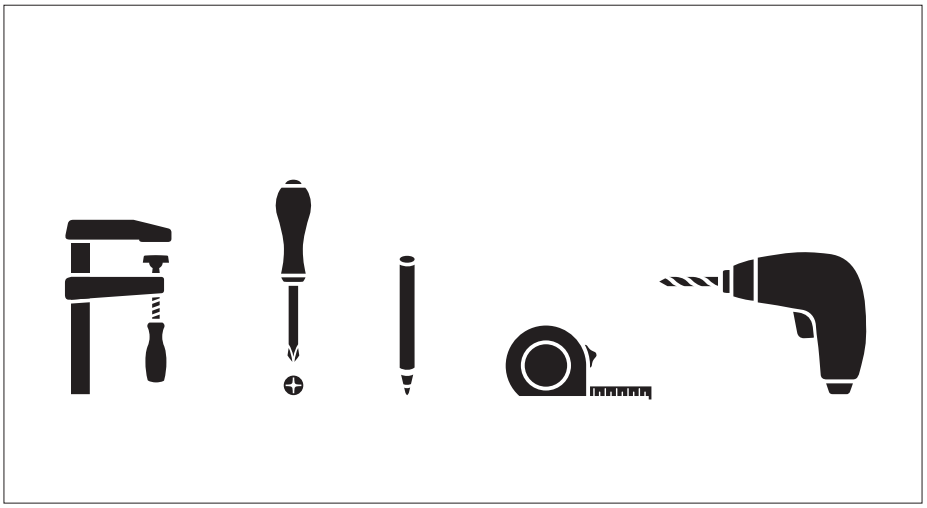

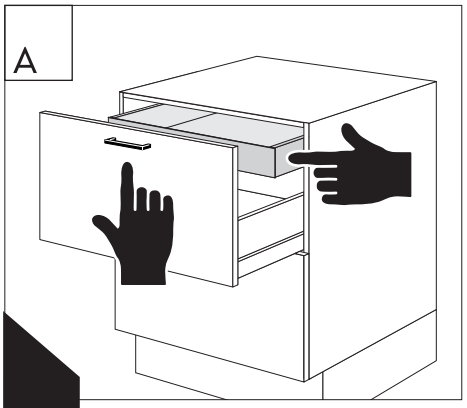


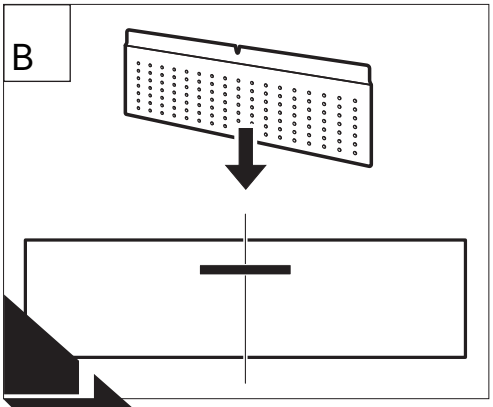


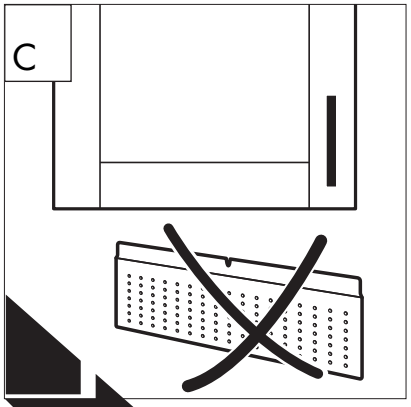


5

12

1 A

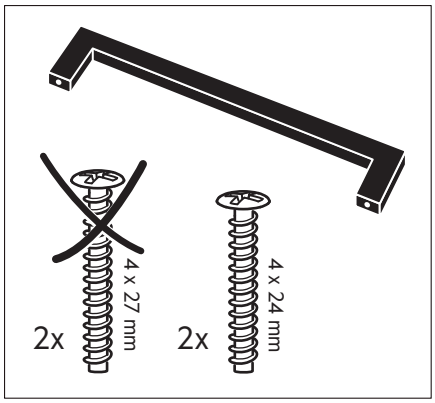


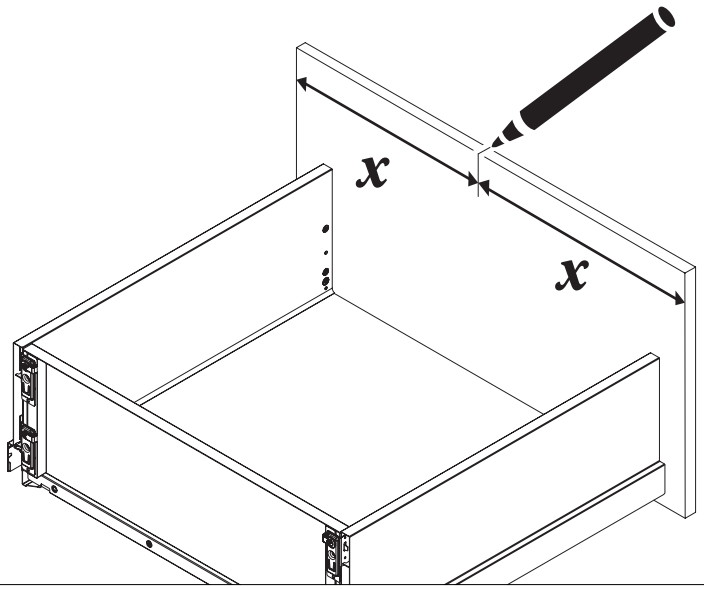


2 A

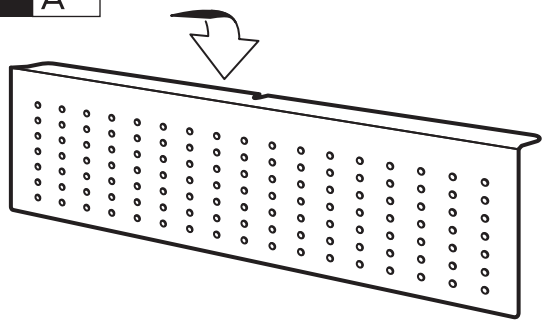

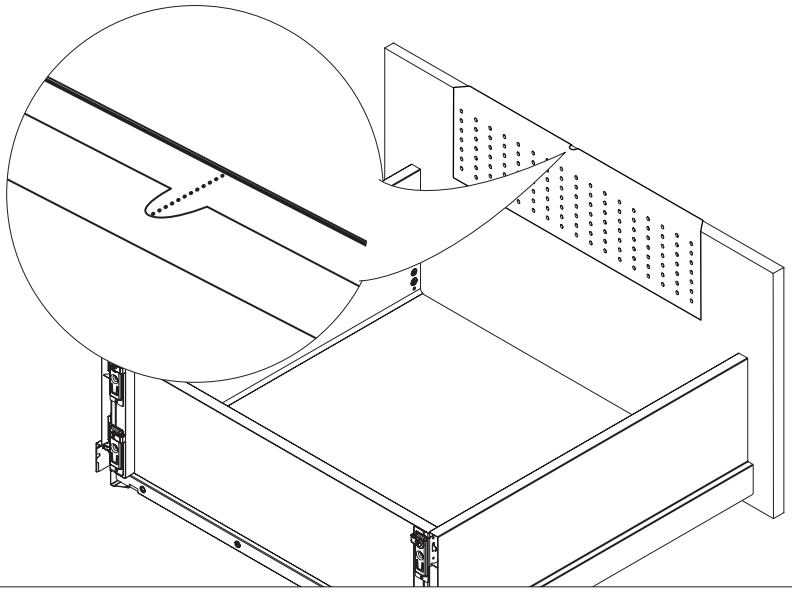

3 A

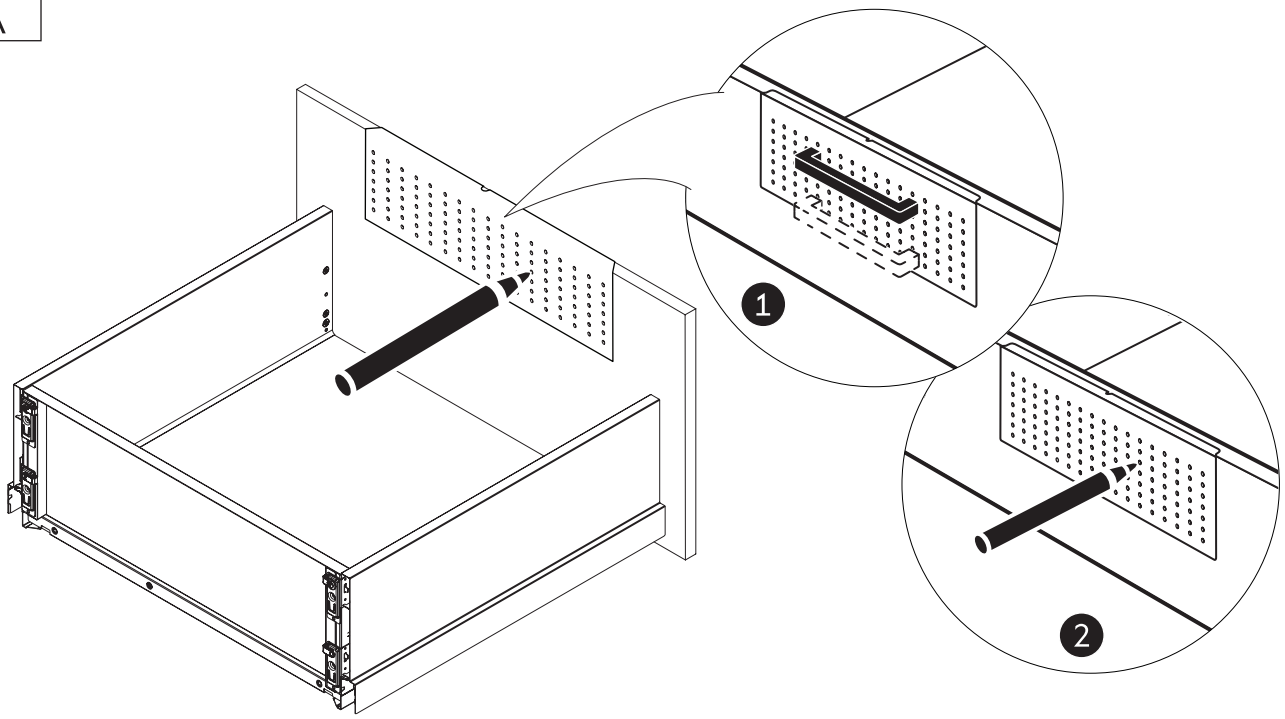

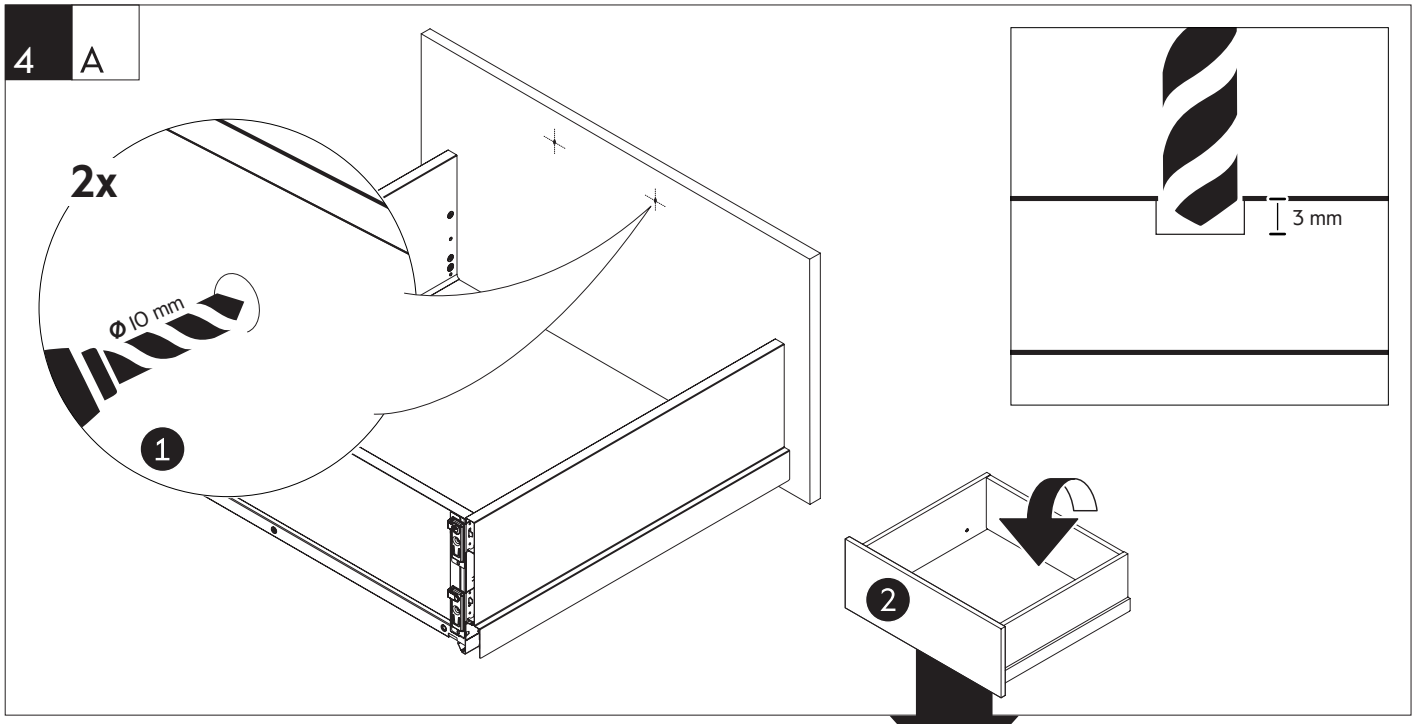
4 A
2x
Φ 10 mm
1
3 mm
2

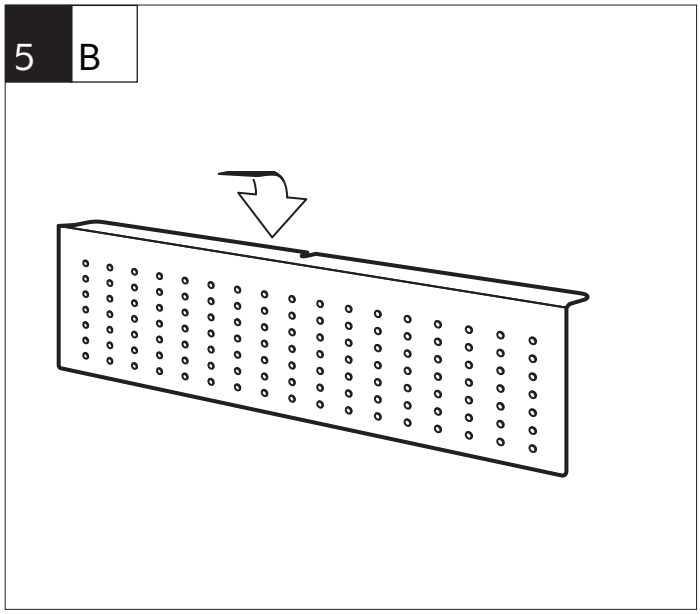
5 B

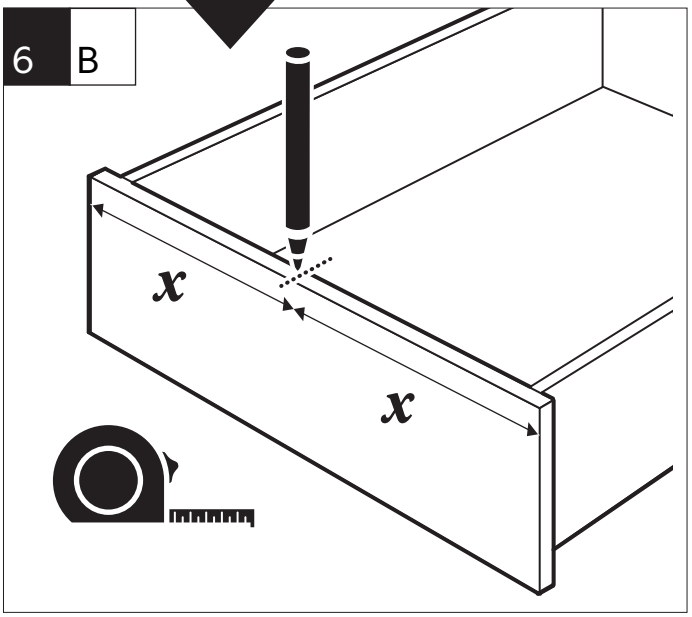
6 B
x
x

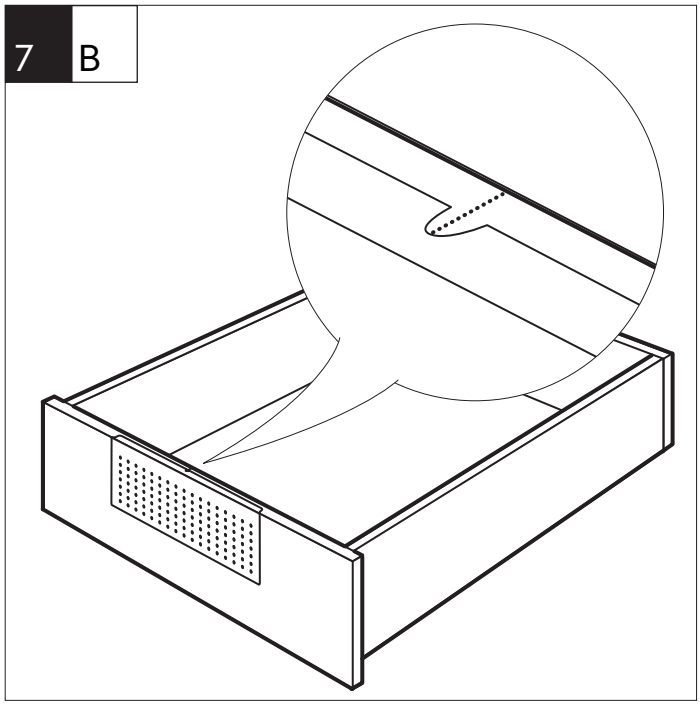
7 B

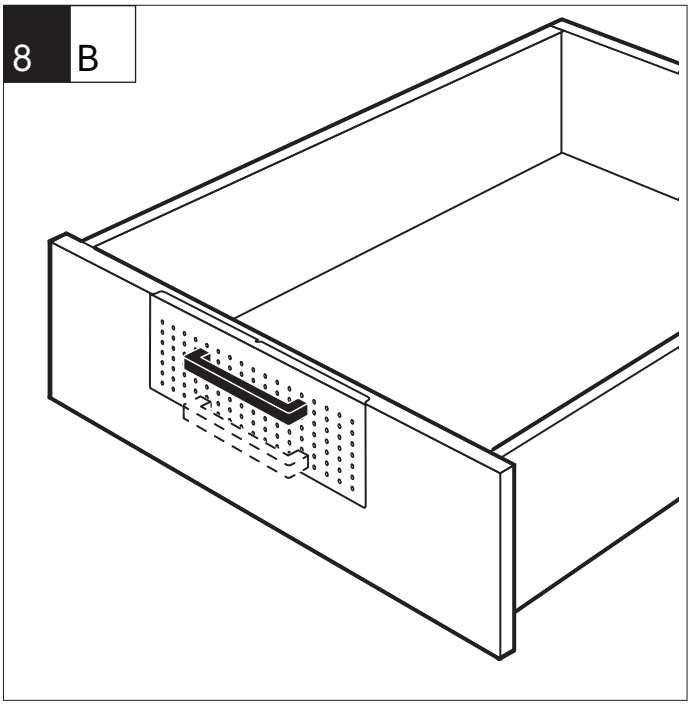
8 B

9 B

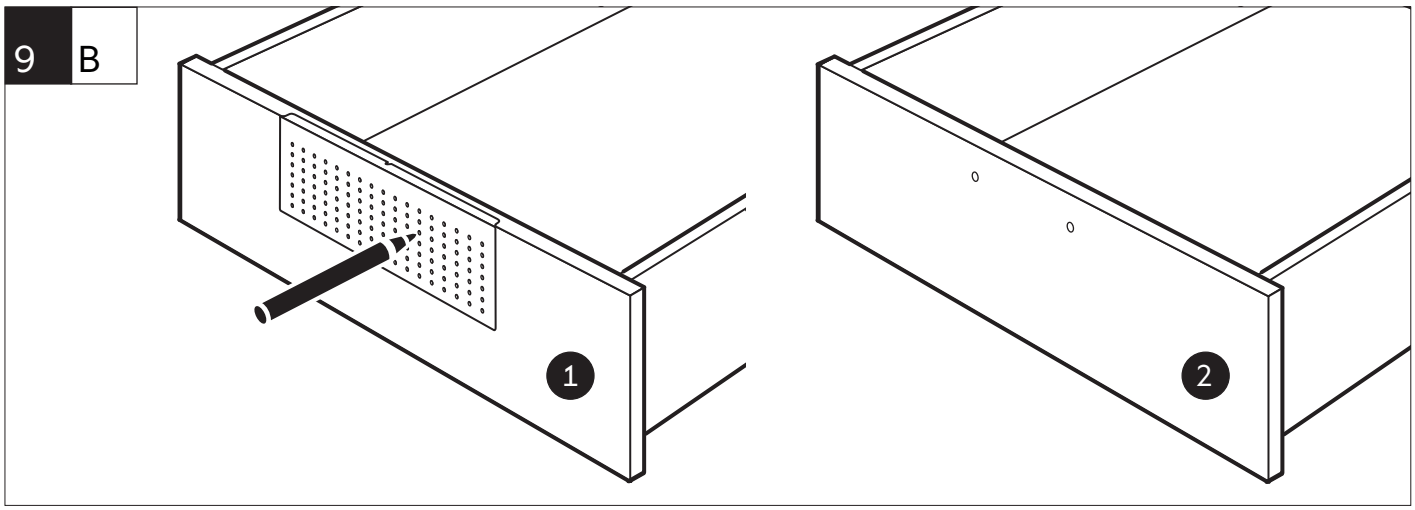


10 B

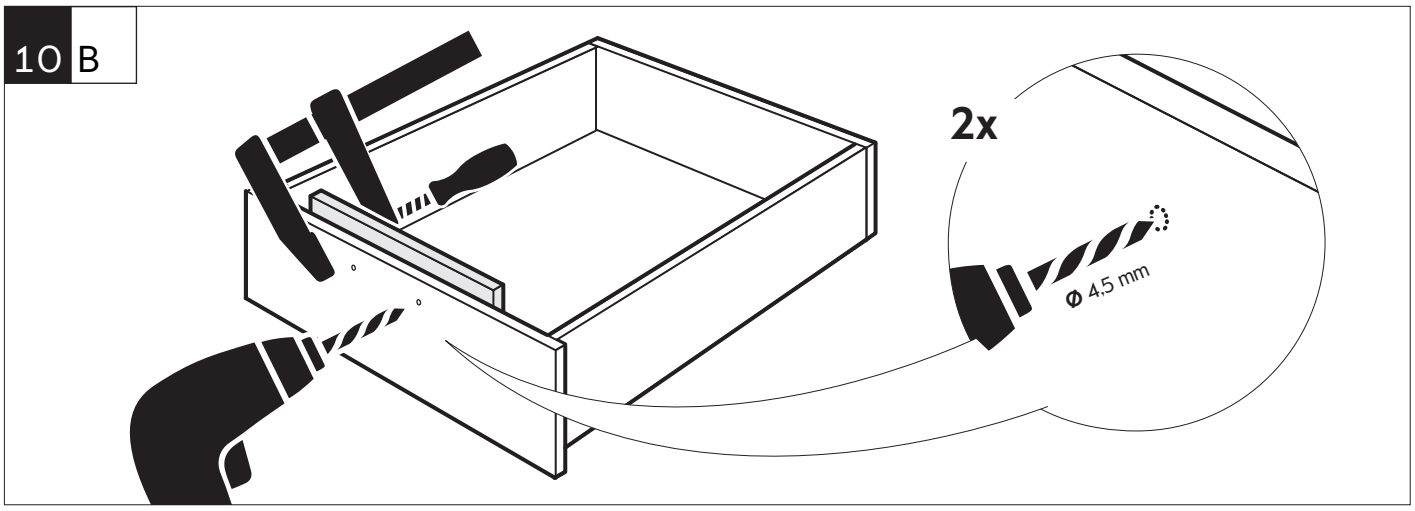


11 B

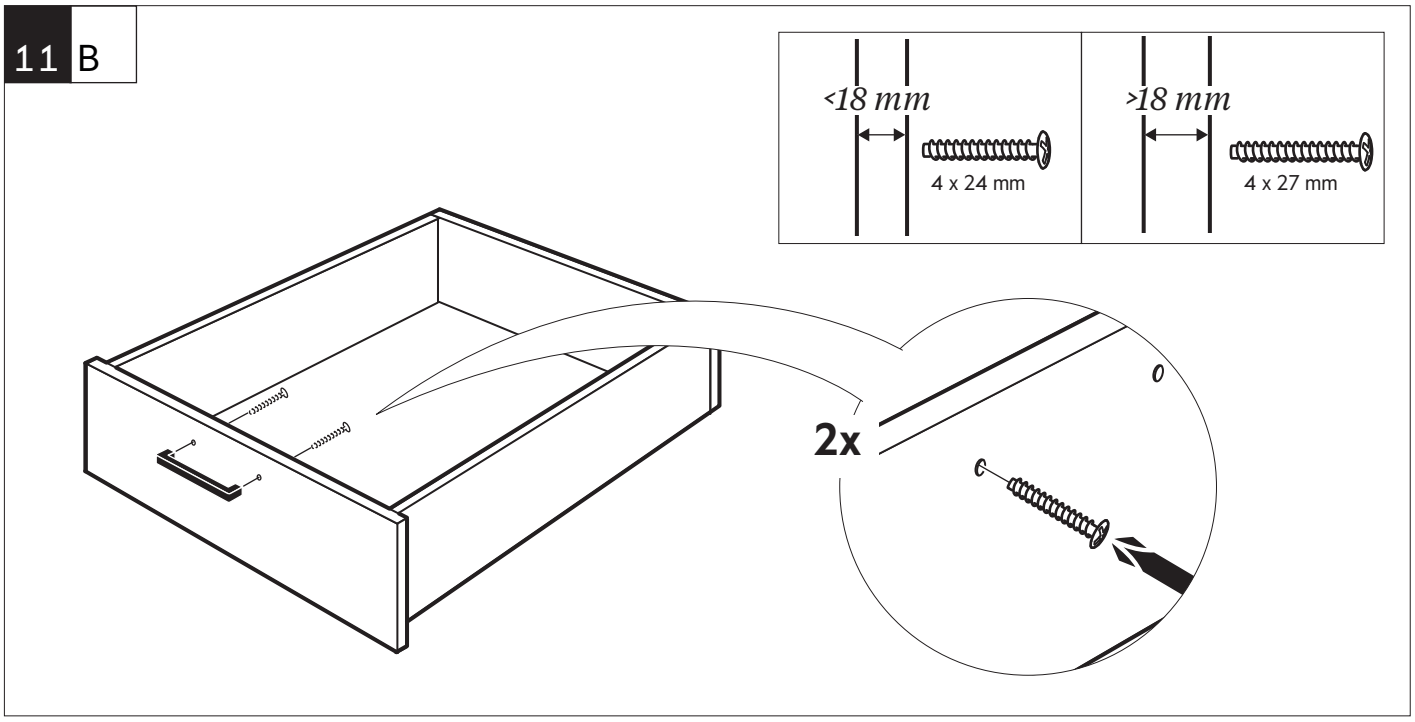


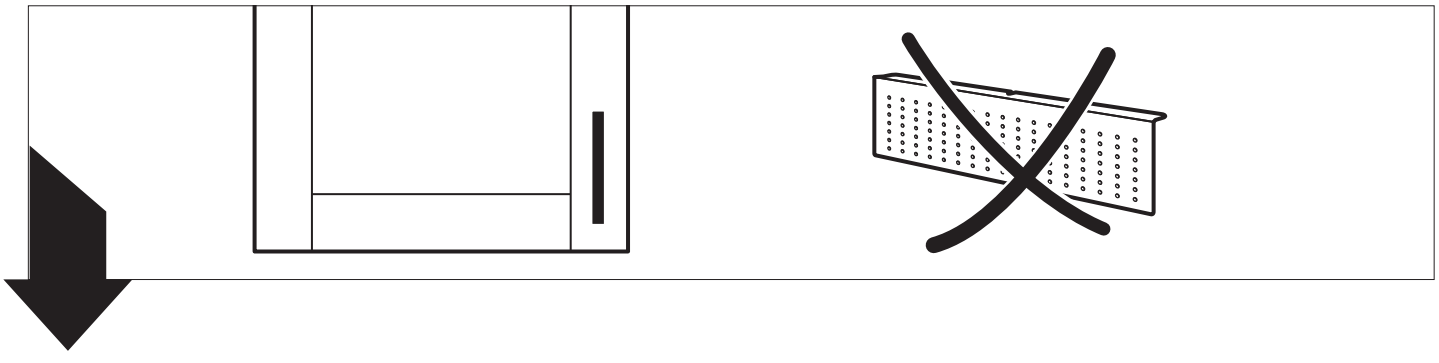

12 C

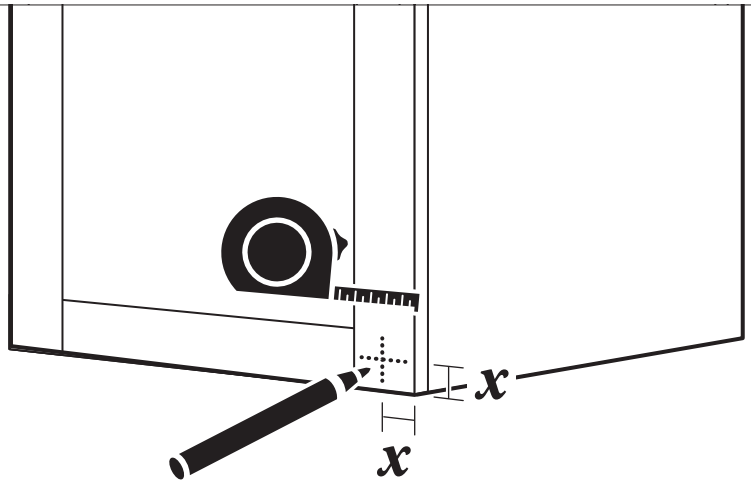


13 C

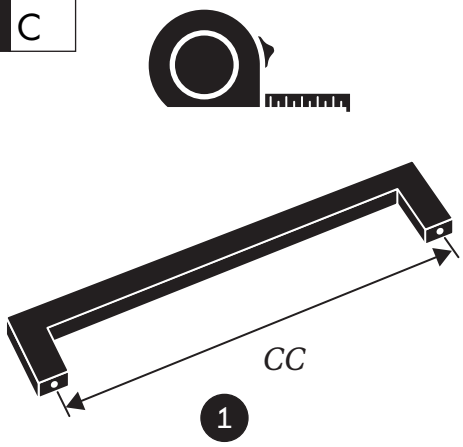


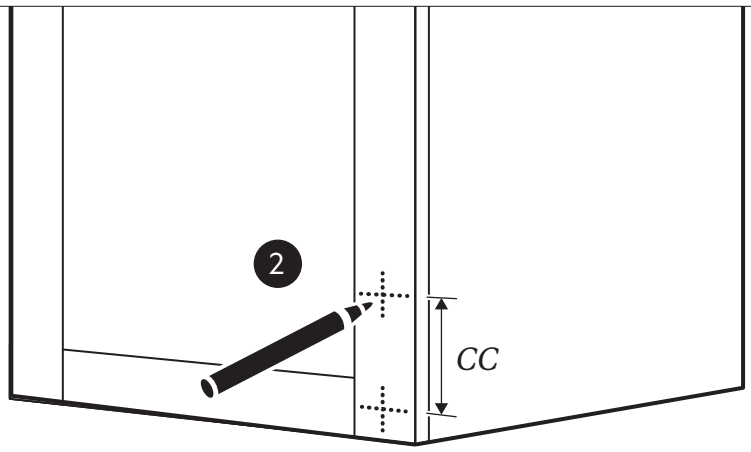


14 C

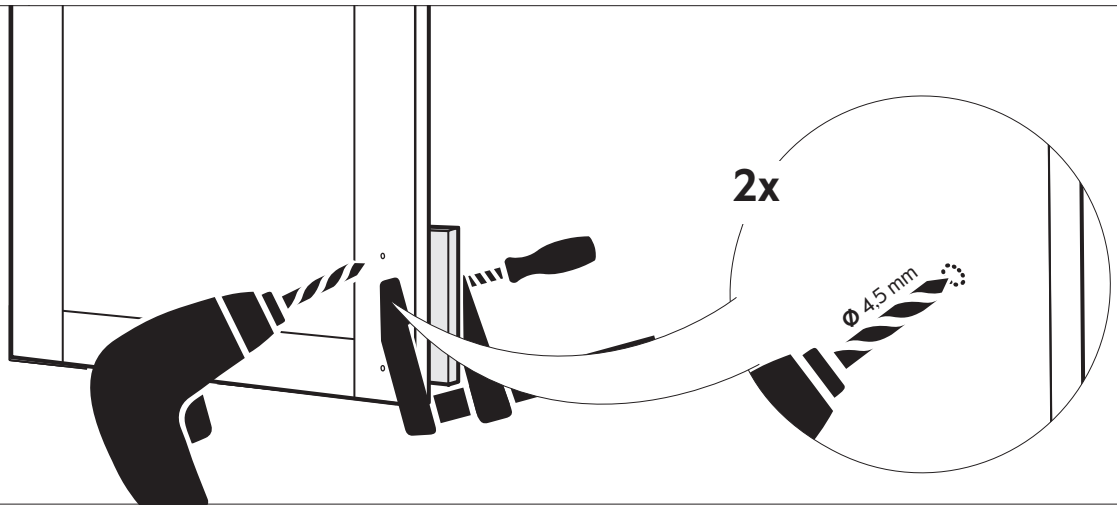


15 C

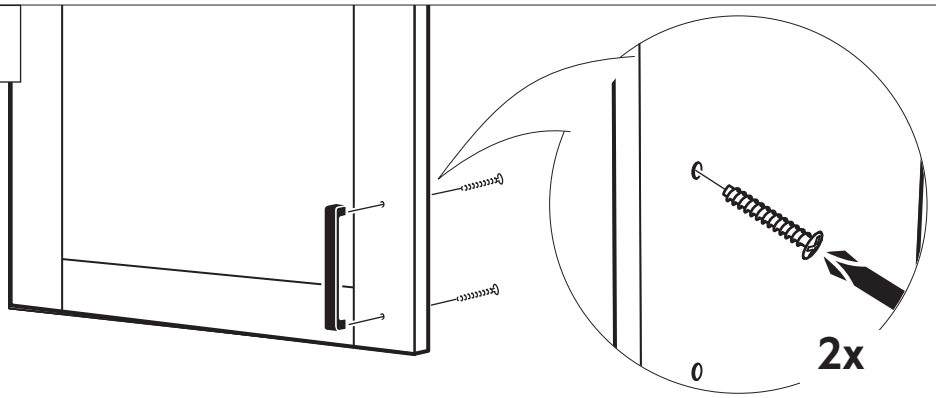


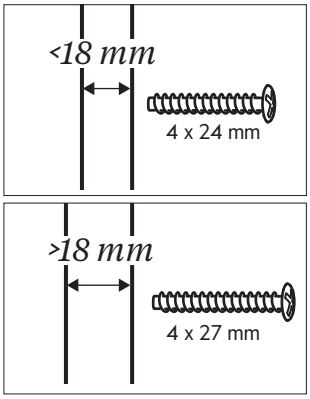

SE **Klaffbeslag**

DK **Klapbeslag**

NO **Klaffbeslag**

FI **Nostosaranat**

EN **Flap hinges**

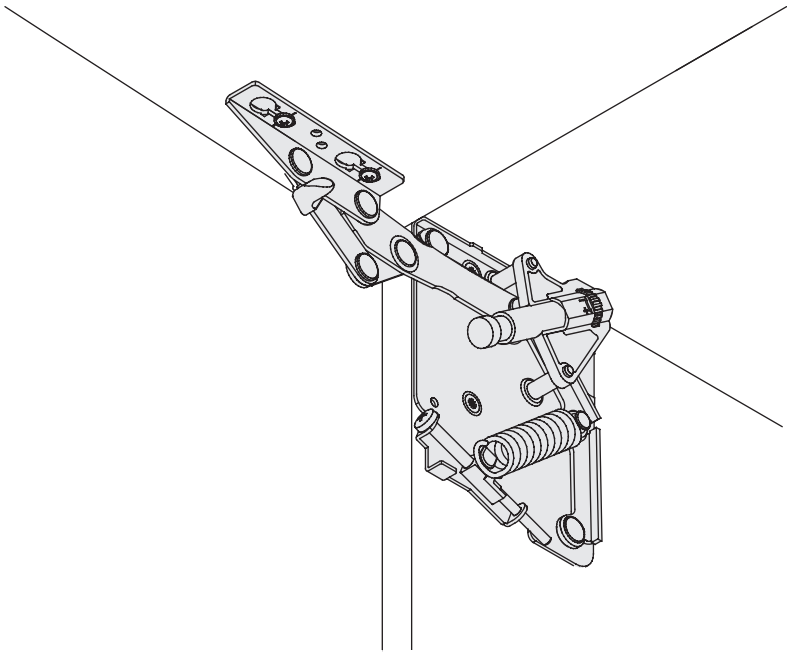

| | |
|---|---|
| E11000013004 | E11000013104 |

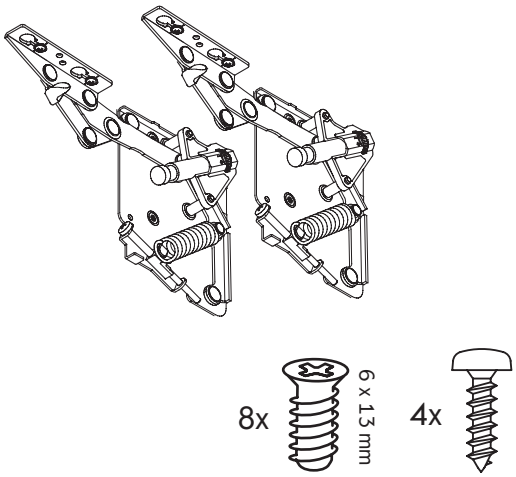


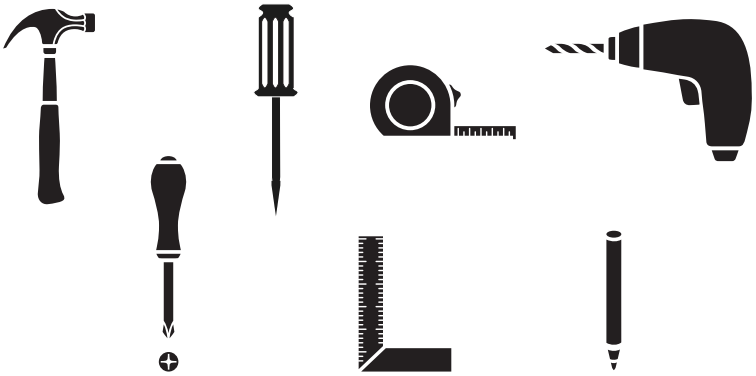

1

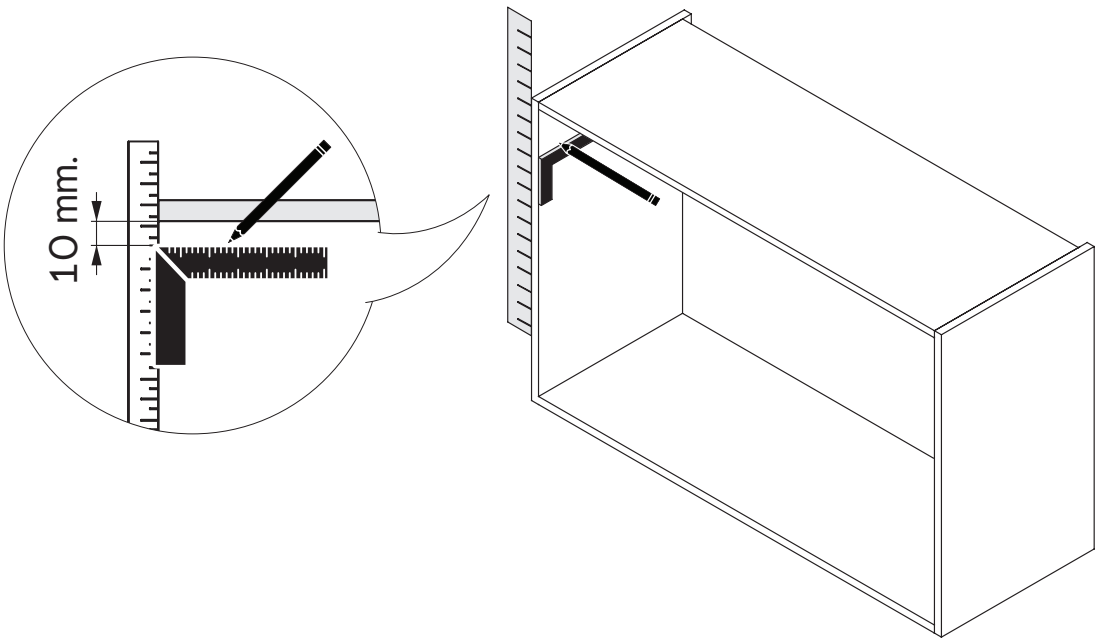

2

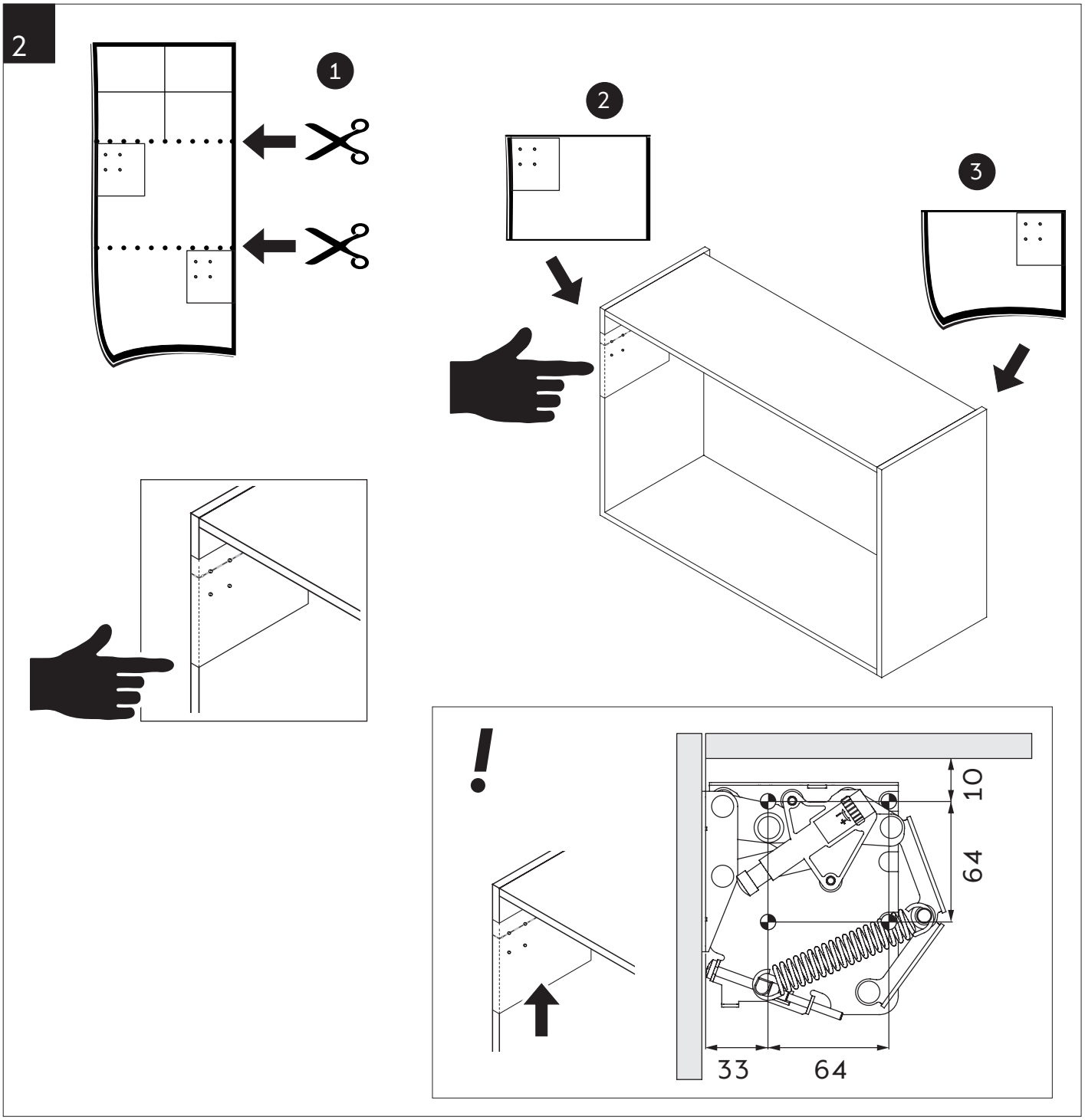


3

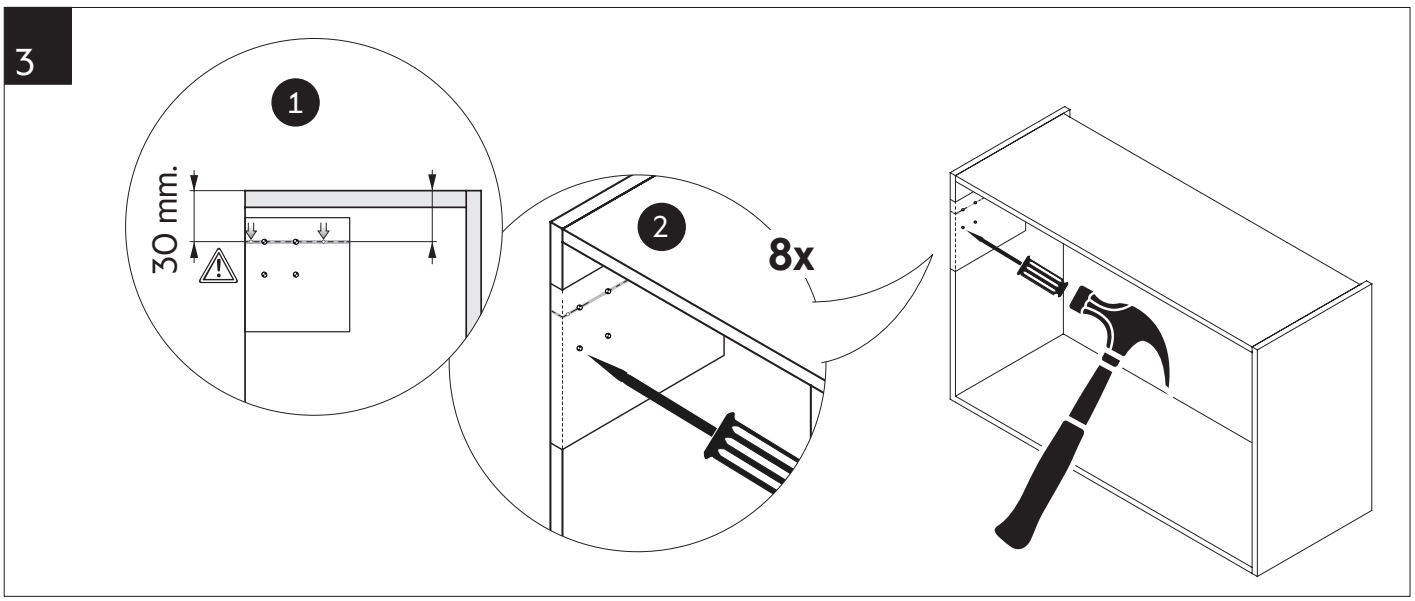

4

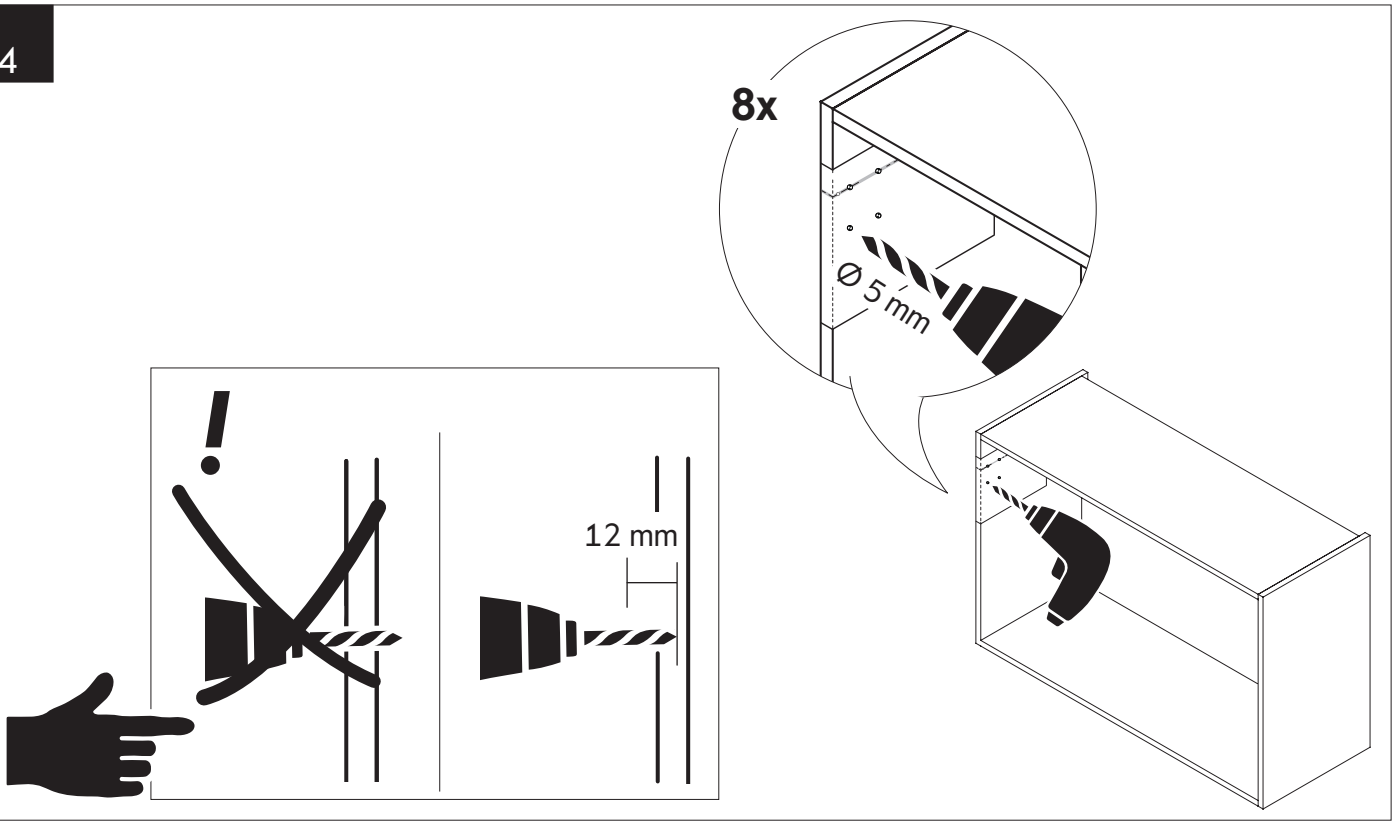


5

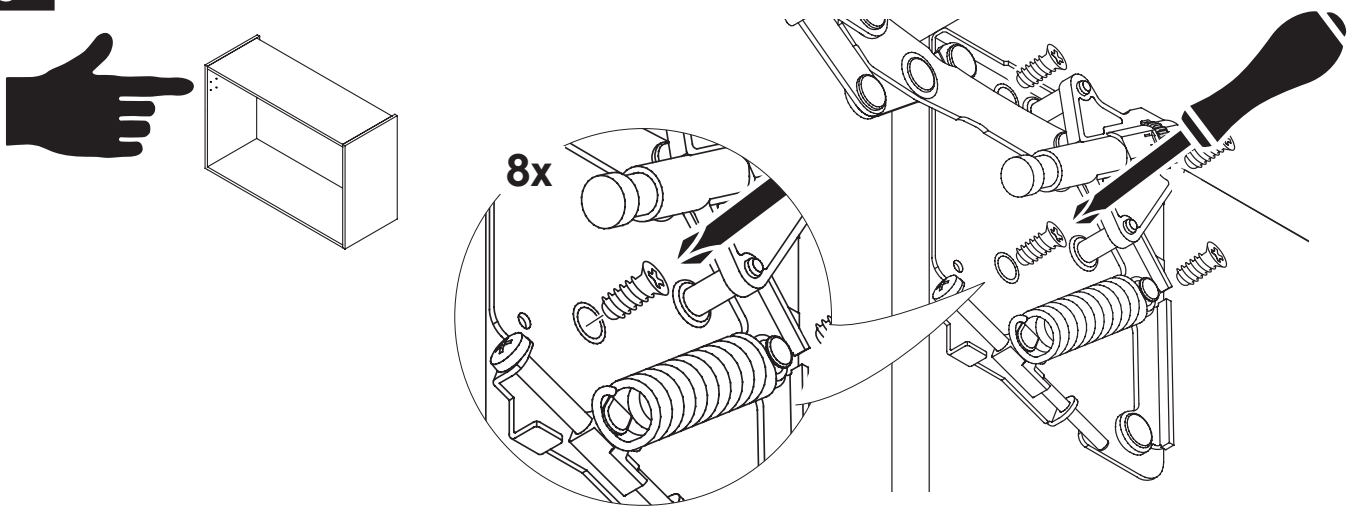


6

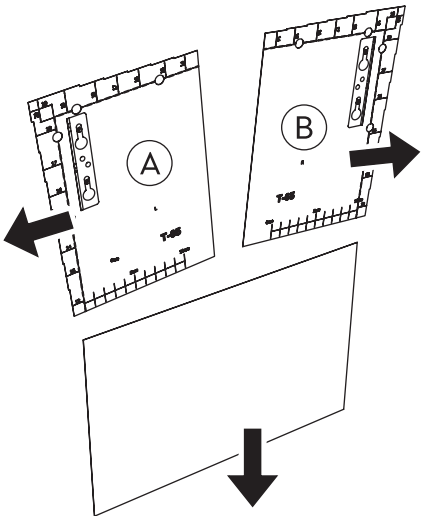


7

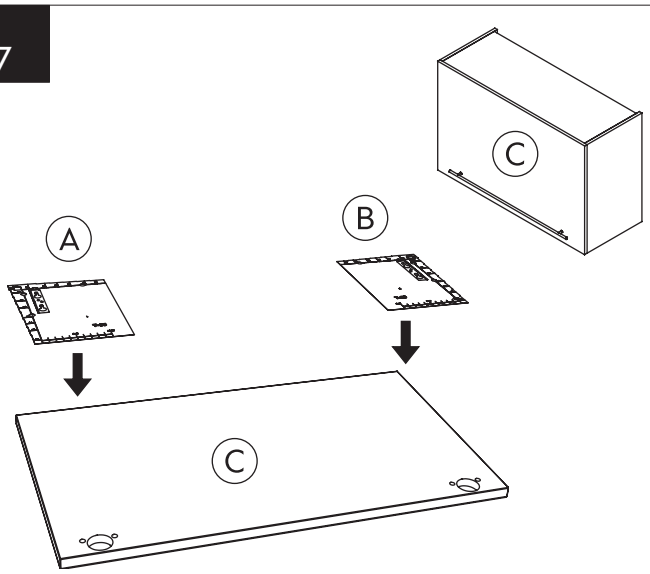

8

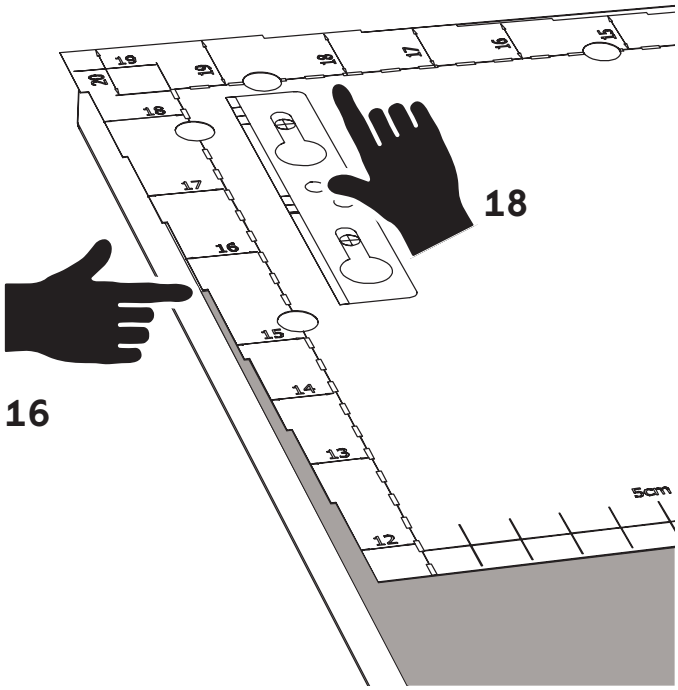


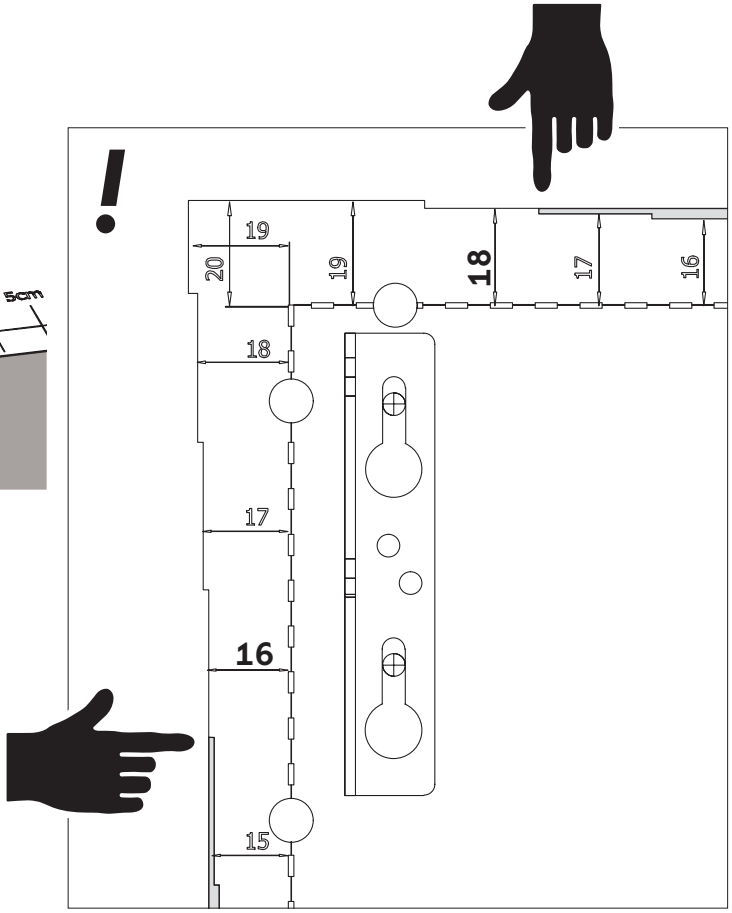


9

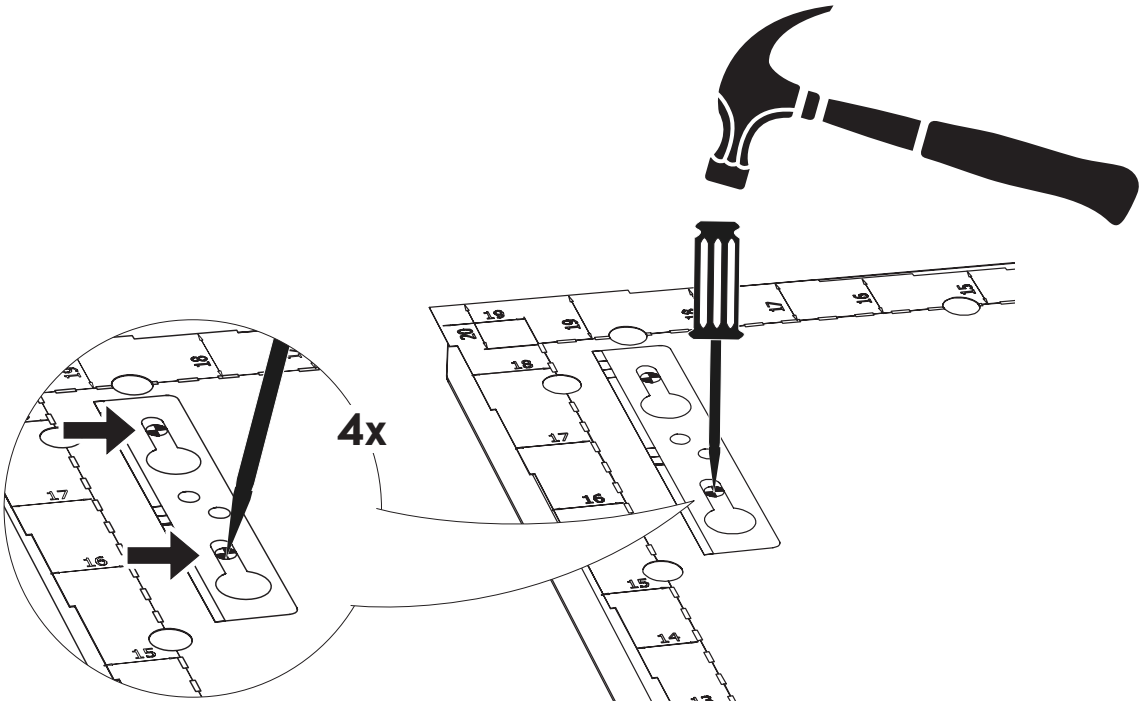

10

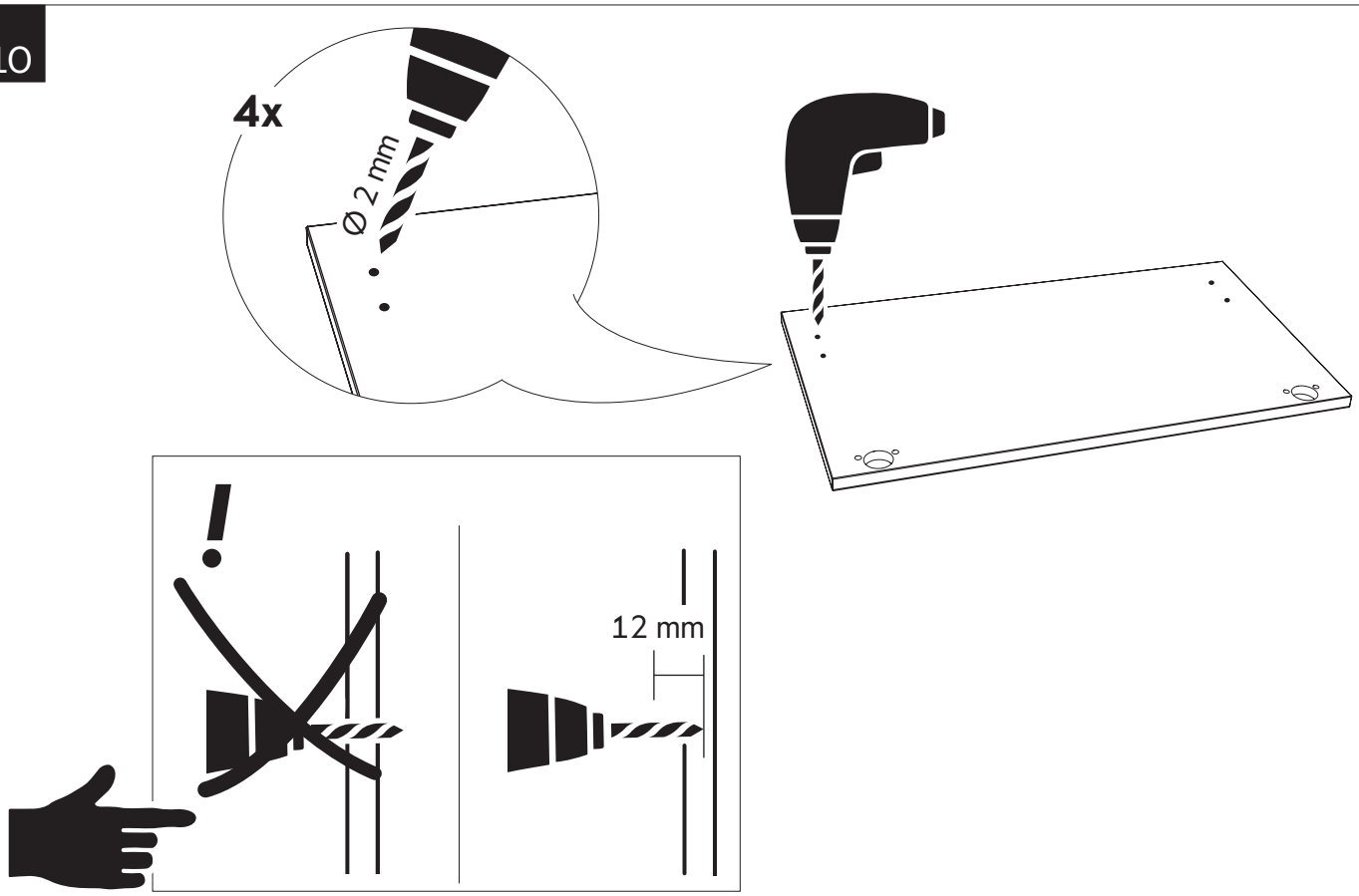


11

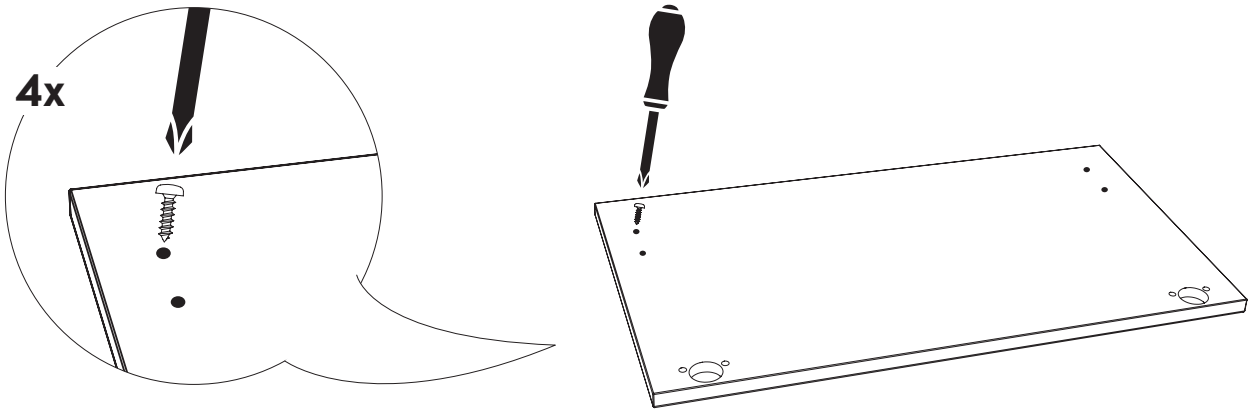


12

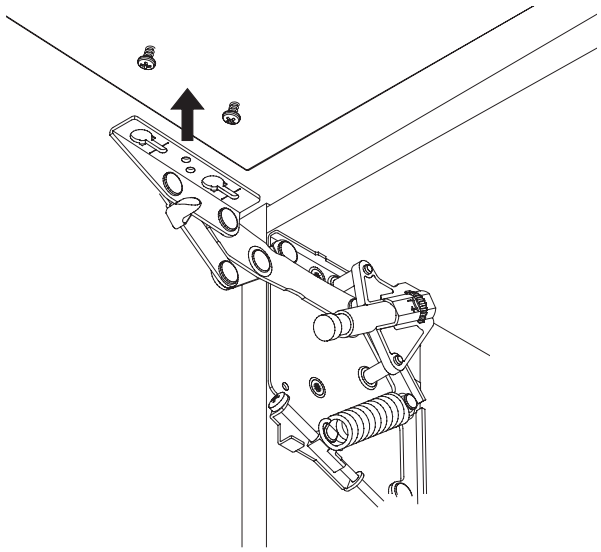

13

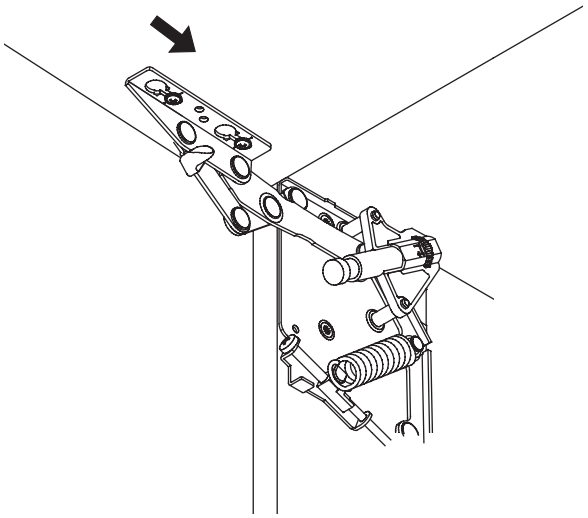

14

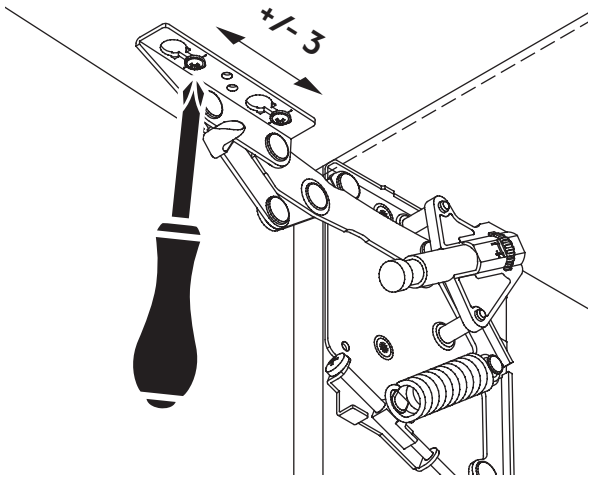


15

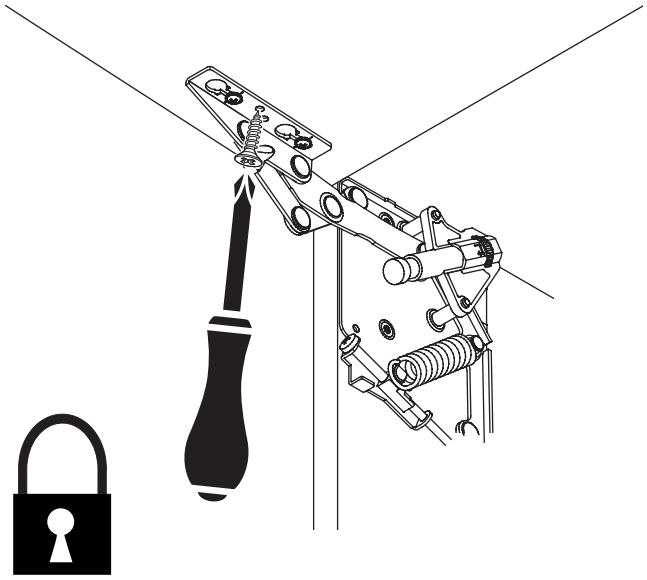

16

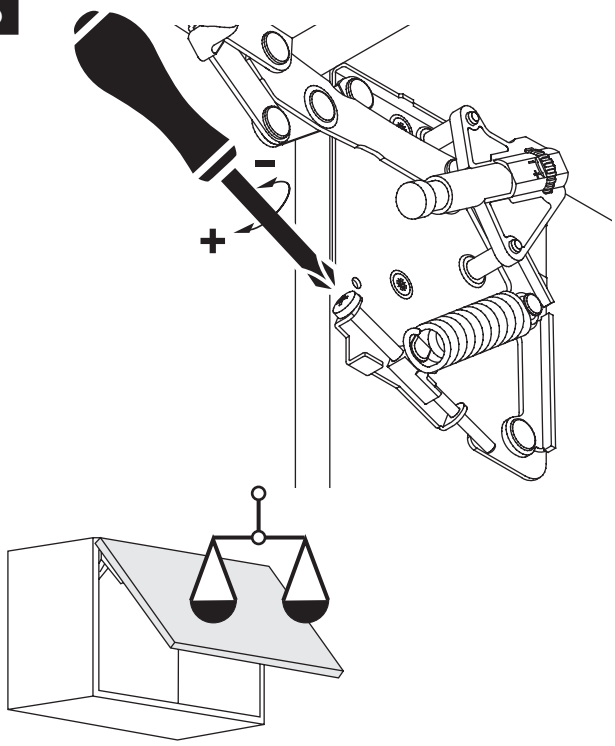


17

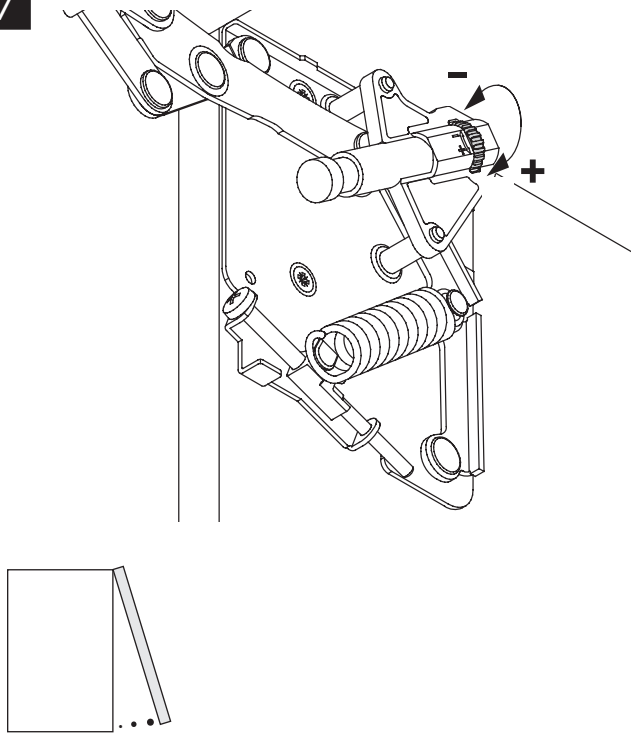


18

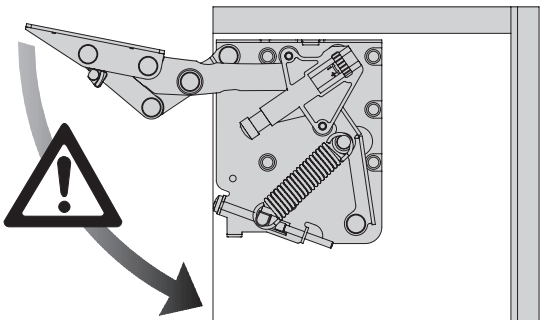

# 4.

## Kapitel - Kapittel - Kappale - Chapter

Underhåll

Vedligeholdelse

Vedlikehold

Hoito- ja ylläpito-ohjeet

Maintenance

# SE Underhåll

Inget material är oförstörbart. Följ dessa råd om användning och underhåll så förlänger du kökets livslängd och håller det fräscht och snyggt.

## Stommar och fronter

För att köket skall hålla sig stabilt under många år är det viktigt att efterdra skruvar till lådskenor och gångjärn efter en tids anvädning. Rengör skåpstommar, luckor, lådfronter, hyllplan och andra träytor med en mjuk lätt fuktad trasa, vid behov kan ett milt rengöringsmedel användas. Använd endast för materialet avsedda rengöringsmedel. Undvik rengöringsmedel som innehåller ammoniak, alkohol, blekande- eller slipande ämnen. Eftertorka med rent vatten och därefter en ren och torr trasa. Torka genast bort alla typer av spill så att ytan inte missfärgas. Glöm inte att torka av undersidan av luck- och bänkskåpskanter. Undvik att placera maskiner som avger ånga exempelvis vattenkokare eller kaffebryggare direkt under luckor och skåpstommar.
Trä är ett naturmaterial som ofta varierar i färg och struktur. Färgen hos trä förändras med tiden, lackerade ytor har också en tendens att förändras över tid till följd av ljusexponering.

## Bänkskivor

**Generellt gäller följande för bänkskivor:**
- Läsa noggrant monteringsinstruktionen som medföljer bänkskivan.
- Överbelasta aldrig bänkskivan, det kan leda till brott och sprickor. Maximal belastning är 50 kg per m2. Stå eller sitt aldrig på bänkskivan.
- Skär aldrig med kniv eller annat vasst redskap direkt på bänkskivan, använd alltid skärbräda.
- Placera inga heta föremål t.ex. grytor eller bakplåtar direkt på bänkskivan, använd alltid grytunderlägg.
- Torka alltid bort vatten från bänkskivan. Vatten som får ligga kvar på bänkskivan kan tränga in genom skarvar och kanter och orsaka att bland annat kanter lossnar.
- Öppna inte diskmaskinsluckan direkt efter att programmet avslutats, värme och ånga från diskmaskinen kan skada bänkskivan.

### Laminat/kompaktlaminat

Daglig rengöring görs med en lätt fuktad trasa, eventuellt med lite diskmedel eller såpa. Undvik rengöringsmedel som innehåller slipmedel. Underhållet blir betydligt lättare om du aldrig låter fläckar från t.ex. koncentrerad fruktjuice, rödbetssaft, te, kaffe, vin, starka blekmedel eller olja torka in utan torkar bort dem genast. Använd aldrig slipande rengöringsmedel på laminatytan, som skurpulver, stålull, nylonsvamp eller liknande eftersom detta kan repa ytan. Om en mer grundlig rengöring behövs kan du använda rödsprit, förtunning eller aceton utan olja. Efter en sådan rengöring måste ytan tvättas av med diskmedel och därefter vatten. Observera att kantlisterna inte tål starka rengöringsmedel som aceton och förtunning. Undvik att placera kaffebryggare och vattenkokare i direkt anslutning till skarvar på skivan.

**Kantlister på bänkskivor i laminat**
Kantlister rengörs med lätt fuktad trasa och ljummet vatten. Kantlister i trä är känsliga för slag- och stötskador och en skada kan leda till att vatten tränger in och skadar kantlistens yta som då kan behöva lackeras om. Så här gör du: Skydda laminatytan med maskeringstejp av papper, fäst tejpen ca 1 mm från kantlisten. Slipa försiktigt kantens yta med ett fint sandpapper, var försiktig så att du inte slipar på laminatytan. Applicera ett nytt skikt klarlack, låt lacken överlappa ca 1 millimeter in på laminatet.

### Bänkskivor av trä

Använd ett milt rengöringsmedel utan slipmedel. Starka rengöringsmedel förstör oljans impregnerande effekt. Rengöringsmedel som innehåller slipmedel sliter ner vaxade ytor. För att kontrollera om bänkskivan behöver behandlas kan du göra följande dropptest: Häll några droppar vatten på bänkskivan. Om ytan är mättad av oljan kommer vattnet att stanna kvar som en pärla på ytan. Om träytan absorberar vattnet behöver den behandlas. Tänk på att bänkskivor som utsätts för starkt ljus eller värme behöver behandlas oftare.
Ändträet på bänkskivor i trä med underlimmad diskbänk behöver ett extra skydd. Annars är risken stor att vatten tränger in i skivan, vilket kan leda till sprickor och att ytan förstörs. Kontrollera den vaxade eller oljade ytan regelbundet.

**Behandling med linolja**
Vi rekommenderar kallpressad linolja för bästa resultat: E11300000265 - Care kit solid wood oil

En bänkskiva bör behandlas innan den monteras. Rengör alla sidor med en luddfri bomullstrasa. Slipa bänken om den har

fläckar som inte går att torka bort. Putsa i träådringens riktningn med sandpapper och slipkloss. Använd sandpapper med kornstorlek 180 och därefter slipsvamp för att få bort de fibrer som reser sig när bänkskivan blir fuktig. Montera bänkskivan och applicera ett tunt lager olja på alla synliga ytor. Gnid in oljan i bänkskivan med slipsvampen, arbeta alltid i träådringens riktning. Vänta fem minuter. Lägg på mer olja om det finns torra fläckar. Låt skivan vila i max 30 min. Torka bänkskivan helt torr med en luddfri trasa. All olja måste torkas upp eftersom intorkad olja bildar en seg hinna som är svår att få bort. Bänkskivan får inte utsättas för vatten under de närmaste 8 timmarna efter behandlingen. Lägg märke till att skivans yta blir blank av behandlingen. Om du vill ha en matt yta kan du putsa den litet lätt när oljan har torkat. En bänkskiva i trä bör inoljas regelbundet.

Viktigt: En trasa indränkt i linolja kan självantända. Blöt den därför i vatten och lägg den i en lufttät påsen innan du kastar den.

**Bänkskivor som behandlats med vaxolja**
Vi rekommenderar vitpigmenterad vaxolja: E11300000465 - Care kit solid wood white wax

Om bänkskivan var behandlad med vaxolja när den levererades har den ett bra skydd. Om ytan skadas eller mister sitt ursprungliga utseende kan du behandla den på följande sätt: Slipa hela skivan med ett fint sandpapper med kornstorlek 240-320. Det är viktigt att du slipar hela skivan. Om du bara slipar den skadade delen blir ytan ojämn och med tiden kommer det att synas att skivan bara har behandlats på vissa ställen. Torka av skivan efter slipningen och stryk på olja med pensel eller roller. Torka bort överflödig olja efter några minuter med en trasa. En strykning räcker. Låt torka i minst 16 timmar. För en extra fin och slät yta, applicera olja en gång till. Upprepa behandlingen vid behov. Vaxolja har en härdningstid på ca 8-10 dagar. Under den perioden är det viktigt att inte lägga tunga föremål på skivan som kan skada eller repa den.

Viktigt: Tänk på att penseln eller rollern kan självantända. Skölj dem i vatten och lägg dem i en lufttät påse innan du kastar dem.

**Bänkskivor som behandlats med hårdvaxolja**
Vi rekommenderar: E11300000365 - Care kit solid wood Osmo wax

Om skivan skadats eller repats kan du slipa den med sandpapper med kornstorlek 320 eller slipsvampen som medföljer. Applicera rikligt med olja i fiberriktningen med pensel, roller eller trasa. Torka bort överflödig olja efter några minuter med en trasa. Hårdvaxolja härdar efter ca 14 dagar. Under den perioden är det viktigt att inte lägga tunga föremål på skivan som kan skada eller repa den.

## Avonite

För att undvika repor bör du alltid använda skärbräda. Skär aldrig med kniv eller annat vasst redskap direkt på bänkskivan. Placera inga heta föremål såsom stekpannor eller grytor direkt på bänkskivan, använd alltid grytunderlägg. Bänkskivor i mörka färger behöver mer vård för att förhindra synliga repor än bänkskivor i ljusa färger. Detta beror på att repor syns bättre på mörka ytor. Använd underlägg under koppar med heta drycker och undvik att dra föremål över bänkskivan. Torka av skivan med en fuktig trasa och diskmedel efter användning. Rengör hela ytan noggrant då och då så håller du skivan fri från fläckar och återställer dess lyster. Använd ett antistatiskt rengöringsmedel eller ett rengöringsmedel för bänkskivor.

Vi rekommenderar: E11000090875 - Solid Surface worktop cleaner

Fläckborttagning: Lätta repor, intorkade fläckar och mindre skador kan behandlas med ett slipande rengöringsmedel. Kraftigt smutsade ytor och repor kan avlägsnas med ompolering, Använd ett vått eller torrt sandpapper med kornstorlek 320–400 eller den grova sidan på en disksvamp. Avsluta varje slipning med en cirkelrörelse. Torka bort slipdammet innan du byter till ett finare sandpapper. Ett exempel på ett slipande rengöringsmedel är E11000090475 - Solid Surface Rejuvenate. Följ instruktionerna på förpackningen.

## Bänkskivor i sten

Rengör skivan med en fuktig trasa och ett rengöringsmedel avsett för bänkskivor i sten. Placera aldrig heta föremål direkt på bänkskivan, använd alltid grytunderlägg. Underhållet blir mycket lättare om du aldrig låter fläckar från t.ex. te, kaffe, vin, olja eller andra ämnen torka in, utan istället torkar av skivan direkt. Använd ett rengöringsmedel som är avsett för stenmaterial och har ett pH-värde på 4–10, helst neutralt (pH7). OBS! Bänkskivor av marmor ska rengöras med ett neutralt eller svagt alkaliskt rengöringsmedel, pH7-10.

Sten är ett poröst material, de kan därför missfärgas av en mängd olika råvaror såsom rödbeta, blåbär, hallon med flera. Förutom missfärgningar kan syra rika råvaror orsaka oönskade matta fläckar på bänkskivans yta, bland dessa finns citron och lime. Lägg därför alltid denna typ av produkt på skärbräda när de skall beredas.

Vi rekommenderar: E11000090775 - Granite & Quartz daily cleaner

**Kvarts**
Kvartskomposit är ett stenmaterial som består av 93 % naturmaterial och 7 % färgpigment och bindemedel. För daglig rengöring, se anvisningarna för bänkskivor av sten.

Fläckborttagning: Undvik att använda kemikalier och etsande medel på kvartsskivor. Torka upp utspillda vätskor med hushållspapper och skölj fläcken med vatten innan du torkar av skivan. För borttagning av svåra fläckar, använd ett rengöringsmedel som är avsett för kvartskompositskivor. Efter applicering av rengöringsmedlet, torka av med en fuktig trasa.

**Granit**
Granit är 100 % naturligt material som är slitstarkt och lätt att hålla rent. Alla granitbänkskivor är behandlade med ett speciellt impregneringsmedel. Bänkskivor av stenmaterial är mycket värmebeständiga och passar därför bra i kök. Om skivan sköts väl kan den behålla sin glans i flera decennier. Natursten kan ha svaga punkter, använd därför alltid grytunderlägg under heta grytor och kastruller. För daglig rengöring, se skötselanvisningarna bänkskivor avistenmaterial.

Fläckborttagning: Hur känslig en granitskiva är för fläckar varierar. Fläckar bör tas bort omedelbart för att undvika att de sprider sig i stenen. Börja med att suga upp vätskan med hushållspapper eller en torr trasa. Bearbeta därefter fläcken med en fuktig trasa och vatten. Avsluta fläckborttagningen med en blandning av vatten och ett rengöringsmedel med ett pH-värde under 7.

**Marmor**
Marmor är ett naturmaterial vars färger och mönster kan variera. Marmor är uppbyggt av mjuka mineraler och är mycket känsligt mot produkter med lågt pH-värde (sura). Marmorskivor är därför behandlade med impregneringsmedel. Beroende på användning och slitage bör marmorskivan behandlas med ett impregneringsmedel särskilt avsett för marmor minst en gång om året. För daglig rengöring, se anvisningarna för bänkskivor av stenmaterial.

Marmor är ett känsligt material, rengöring med stålull, polerande rengöringsmedel eller till och med en smutsig mikrofibertrasa kan ge mikroskopiska skador på ytan. En marmorskiva kan även skadas av sura rengöringsmedel (pH1-6). Andra sura vätskor som vin och ättika kan också skada den polerade ytan i form av matta, etsade fläckar.

Fläckborttagning: Marmor är känsligt mot sura produkter som vin och ättika. Även vardagsprodukter som kaffe, te och oljor kan orsaka fläckar. Det porösa materialet kräver omvårdnad och bör regelbundet behandlas med en skyddande impregnering för att förhindra att smuts och vätskor tränger in. Impregneringen bör utföras minst en gång om året. Fläckar bör tas bort omedelbart för att undvika att de sprider sig i stenen. Börja med att suga upp vätskan med hushållspapper eller en torr trasa. Bearbeta därefter fläcken med en fuktig trasa och vatten. Avsluta fläckborttagningen med en blandning av vatten och rengöringsmedel. OBS! Använd endast neutrala eller alkaliska rengöringsmedel på marmor, pH 7–10.

# Diskbänkar

**Diskbänkar i rostfritt stål**
Rengör diskbänken med en mjuk, fuktig trasa och ett milt diskmedel utan slipmedel. Använd inte skurpulver, stålull, hårda eller skarpa verktyg som kan repa den rostfria stålytan. Missfärgningar kan tas bort med specialprodukter som finns i de flesta livsmedelsbutiker. Ytrost kan förekomma även på rostfritt stål och tas enklast bort med ett slipande rengöringsmedel som t.ex. JIF.

Torka diskhon torr och låt inte vatten bli stående på diskbänken så undviker du att rostfläckar bildas. Lägg inte metallföremål som knivar eller konservburkar i diskvattnet och undvik att lägga grytor och stekpannor av gjutjärn i diskhon.

**Diskho med flat botten**
I en diskho med flat botten kan vara svår att tömma fullständigt. I så fall bör diskhons botten torkas torr efter användning.

**Diskbänkar i Silgranit**
Det dagliga underhållet är enkelt, använd en vanlig skursvamp med lite diskmedel om diskhon är smutsig. En diskbänk i silgranit bör även avkalkas regelbundet med ättika (7 %). Värm upp ättikan, häll den i diskhon och låt den verka i några minuter. Skölj sedan med rikligt med vatten. Vid kraftiga kalkavlagringar, låt ättikan verka längre, ca 2-3 timmar. Diskbänkar bör torkas av med en fuktig trasa eller handduk efter användning för att minska risken för missfärgningar och liknande.

**Diskbänkar i Avonite**
Torka av alla ytor med en trasa och tvål direkt efter användning. Om en fläck har torkat kan det behövas ett lätt slipande rengöringsmedel. För att ytan ska behålla sin glans rekommenderas regelbunden rengöring med ett antistatiskt glasrengöringsmedel eller ett rengöringsmedel för bänkskivor. För att förhindra spänningssprickor i diskhon bör du ha kallt vatten rinnande när du häller ut kokande vatten i din diskho.

För mer detaljerad beskrivning, läs underlaget som levererats tillsammans med diskhon.

# Köksblandare

Köksblandare skall torkas av regelbundet för att hållas bästa skick. För mer detaljerad beskrivning bör du följa de anvisningar som levereras tillsammans med köksblandaren.

# DK Vedligeholdelse

Alle materialer har behov for den korrekte vedligeholdelse, og derfor er det vigtigt at følge de angivne råd om brug og vedligeholdelse. Du forlænger køkkenets levetid ved at holde det i bedst mulig stand.

## Skabe og fronter

Sørg for at efterspænde alle skruer efter at have benyttet køkkenet i noe tid, så det holder sig stabilt i mange år fremover. Rengør skabe, døre, fronter, hylder og andre træoverflader med en blød og let fugtig klud. Ved behov kan du bruge et mildt rengøringsmiddel, men brug kun rengøringsmidler, der er beregnet til materialet. Undgå rengøringsmidler, der indeholder ammoniak, alkohol samt blege- og slibemidler. Tør efter med en ren og tør klud. Fjern hurtigt alle typer smuds og snavs for at undgå misfarvning. Husk også at aftørre undersiden af dør- og bordpladekanter. Placér ikke maskiner, der afgiver damp – som elkedel eller kaffemaskine – direkte under låger og skabe.
Træ er et naturmateriale, der varierer i farve og struktur. Farven på træværk ændres med tiden på grund af lyseksponering. Det gælder også lakerede overflader.

## Bordplader

**Generelt gælder følgende for bordplader:**
- Læs omhyggeligt monteringsvejledningen, der følger med bordpladen.
- Overbelast aldrig bordpladen. Overbelastning kan føre til brud og sprækker. Maksimal belastning er 50 kg pr. m2. Man må aldrig stå eller sidde på bordpladen.
- Brug altid skærebræt, når du skal skære, hakke eller lave mad.
- Undgå at sætte varme gryder og stegepander direkte på bordpladen. Brug altid bordskåner.
- Lad aldrig vand ligge tilbage på bordpladen. Hvis du efterlader vand på bordpladen efter brug kan det resultere i at vandet kan trænge ned i skabene gennem kanter og samlinger. Selv damp kan ødelægge bordpladerne og få kantlister til at løsne sig.
- Åbn ikke opvaskemaskinen, lige så snart den er færdig. Varme og damp fra opvaskemaskinen kan skade bordpladen.

### Laminat/kompaktlaminat

Laminatplader kan rengøres med rengøringsmidler uden slibemidler som opvaskemiddel, sæbe og rent, varmt vand. Vedligeholdelsen bliver meget lettere, hvis du aldrig lader pletter fra f.eks. koncentreret frugtjuice, rødbedesaft, te, kaffe, vin, stærke blegemidler eller olie tørre ind, men fjerner dem, lige så snart de opstår. Brug aldrig skuremiddel, ståluld, nylonsvamp eller lignende, da de kan lave ridser i overfladen. Er der brug for mere grundig rengøring, kan du bruge sprit, fortynder eller acetone uden olie. Efter den type rengøring skal overfladen vaskes med opvaskemiddel og derefter vand. Bemærk, at kantlisterne ikke tåler stærke rengøringsmidler som acetone eller fortynder. Undgå at placere maskiner, der afgiver varme/damp, direkte ovenpå samlinger på bordpladen.

**Kantlister på laminatbordplader**
Samtlige kantlister kan rengøres med en let fugtig klud og lunkent vand. Kantlister i træ er følsomme over for slag og stød, da vand i givet fald kan trænge ind og skade listen. Derfor kan du blive nødt til at lakere dine lister igen. Husk først at beskytte laminatoverfladen med malertape af papir, fast tape eller lignende cirka 1 mm fra kantlisten. Slib forsigtigt kantens overflade med finkornet sandpapir, og pas på laminatet. Påfør et nyt lag klar lak. Lad lakken overlappe cirka 1 millimeter ind på laminatet.

### Bordplader i træ

Brug milde rengøringsmidler uden slibemidler. Fedtopløsende rengøringsmidler ødelægger oliens imprægnerende effekt. Rengøringsmidler, der indeholder slibemidler, slider på voksbehandlede bordplader. Du kan udføre en dråbetest for at tjekke, om din bordplade har brug for en behandling. Lad nogle dråber vand dryppe ned på bordpladen. Hvis den er mættet, vil de danne perler. Hvis vandet absorberes i træet, trænger bordpladen til en behandling. Husk, at bordplader, der udsættes for stærkt lys eller varme, har brug for hyppigere behandlinger.
Hvis træbordpladen har underlimet vask, har endetræet ved vasken behov for ekstra behandlinger. Ellers er der risiko for, at bordpladen optager vand og får skader, der kan give sprækker og ændringer i udseendet. Kontrollér gerne voks- eller olieoverfladen en gang om måneden efter de indledende behandlinger.

**Linoliebehandling**
Vi anbefaler koldpresset linolie for det bedste resultat: E11300000265 - Care kit solid wood oil

Bordpladen skal behandles før montering. Rengør alle sider af bordpladen med fnugfri bomuldsklud. Slib pladen, hvis den har pletter, der ikke kan tørres væk. Arbejd altid i træets længderetning med sandpapir og slibeklods. Brug kornstørrelse 180 og derefter slibesvamp for at fjerne den fiberrejsning, der kan forekomme ved fugtning af bordpladen.

Montér bordpladerne, og påfør et tyndt lag olie på pladens synlige sider. Slib olien ind i bordpladen ved hjælp af slibesvampen. Arbejd altid i bordpladens længderetning. Vent fem minutter. Påfør mere olie, hvis der dannes tørre pletter. Lad pladen hvile i højst 30 min. Tør bordpladen helt tør med en fnugfri klud. Al olie skal tørres op, da indtørret olie får en sej overflade, der er svær at fjerne. Pladen må ikke udsættes for vand de første otte timer efter behandlingen. Bemærk, at bordpladens overflade bliver blank af behandlingen. Ønsker du en mat overflade, kan pladen slibes let, efter at olien er tørret. Bordpladen har brug for regelmæssige behandlinger.

Vigtigt: Den klud, du har brugt, kan selvantænde. Læg den derfor i blød efter brug, og kom den i en lufttæt pose, før du smider den ud.

**Voksoliebehandlede bordplader**
Vi anbefaler hvidpigmenteret voksolie: E11300000465 - Care kit solid wood white wax

Vi anbefaler hvidpigmenteret voksolie: E11300000465 - Care kit solid wood white wax
Hvis din bordplade er behandlet med voksolie, har den allerede en god beskyttelse ved levering. Den skal bare behandles med voksolie, hvis den bliver slidt, eller hvis der opstår en skade. Hvis bordpladens overflade får en skade, eller hvis pladen mister sit oprindelige udseende, kan du behandle overfladen: Slib hele bordpladen med et fint sandpapir med kornstørrelse 240-320. Det er nødvendigt at slibe hele overfladen på bordpladen. Hvis du kun sliber den skadede del, får du en ujævn overflade, og med tiden bliver det synligt, at pladen er blevet repareret. Tør pladen fri for spåner. Ét lag olie er nok, og du påfører det med pensel eller rulle. Overflødig olie fjernes efter nogle minutter med en klud. Lad pladen tørre i mindst 16 timer. Hvis du ønsker en ekstra fin og plan overflade, kan du påføre et nyt lag efter tørretiden. Gentag behandlingen ved behov. Voksolie har en hærdningstid på omkring 8-10 dage. I den periode er det vigtigt ikke at lægge tunge ting på bordpladen, der kan skade eller ridse den.

Vigtigt: Penslen eller rullen, du har brugt, kan selvantænde. Læg den derfor i blød efter brug, og kom den i en lufttæt pose, før du smider den ud.

**Hårdvoksede bordplader**
Vi anbefaler OSMO-voks: E11300000365 - Care kit solid wood Osmo wax

Ved en opstået skade eller ridse kan du slibe bordpladen med sandpapir med kornstørrelse 320 eller med den medfølgende slibesvamp. Påfør rigelig olie i træfibrenes retning på bordpladen med pensel, rulle eller klud. Overflødig olie fjernes efter nogle minutter med en klud. Hårdvoksolien skal bruge cirka 14 dage til at hærde, og i den periode er det vigtigt ikke at lægge tunge ting på bordpladen, der kan skade eller ridse den.

## Avonite

For at undgå skader på bordpladen må du ikke hakke eller skære direkte på overfladen, men bør altid bruge skærebræt. Stil aldrig gryder og stegepander direkte på bordpladen – brug bordskåner. Bordplader i mørke farver har for mere behandling for at forhindre synlige ridser. Det er fordi, ridser er mere synlige på mørke bordplader end på lyse. Brug en bordskåner under kopper med varme drikke, og undgå at trække genstande hen over overfladen. Aftør alle brugte områder med klud og sæbevand lige efter brug. For at holde overfladen blank og fri for pletter anbefaler vi regelmæssig rengøring med antistatiske rengøringsmidler eller med rengøringsmiddel til bordplader.

Vi anbefaler: E11000090875 - Solid Surface worktop cleaner

Pletfjernelse: Overfladiske ridser, indtørrede pletter og mindre skader kan behandles med slibende rengøringsmidler. Hvis det ikke er nok, kan du bruge vådt eller tørt sandpapir med kornstørrelse 320-400 eller den grove siden af en opvaskesvamp. Afslut hver gang med en cirkulær bevægelse. Tør alt støv væk, før du skifter til et finere papir. Et eksempel på slibende rengøringsmiddel er Solid Surface Rejuvenate (E11000090475). Følg brugsanvisningen på pakken.

## Bordplader i sten

Bordpladen rengøres med en fugtig klud og rengøringsmiddel, der er tilpasset sten. Brug altid bordskåner, når du sætter varme materialer på bordpladen. Vedligeholdelsen bliver meget nemmere, hvis du aldrig lader pletter fra f.eks. te, kaffe, vin, olie eller andre farveholdige midler tørre ind, men fjerner dem, lige så snart de opstår. Brug et rengøringsmiddel, der er beregnet til stenmaterialer og har en pH på 4-10 og helst neutral (pH7). OBS! Til bordplader af marmor må du kun bruge neutrale eller svagt alkaliske rengøringsmidler pH7-10.

Sten er et porøst materiale og kan derfor misfarves af en række forskellige fødevarer som f.eks. rødbeder, blåbær, hindbær og mange andre.  Udover misfarvning kan sure fødevarer som citron og lime forårsage uønskede matte pletter på bordpladeoverfladen. Derfor skal du altid placere denne type fødevarer på et skærebræt, når de skal tilberedes.

Vi anbefaler: E11000090775 - Granite & Quartz daily cleaner

**Kvarts**
Kvartskomposit er et 93 % naturligt materiale, mens de resterende 7 % består af farvepigmenter og bindemiddel. Daglig rengøring: Se instruktionerne for bordplader af stenmaterialer.
Pletfjernelse: Undgå kemikalier og ætsende midler på kvartsbordplader. Fjern spildte væsker med køkkenrulle og derefter

med vand, før du til sidst aftørrer bordpladen. Ved fjernelse af vanskeligere pletter anbefales rengøringsmidler, der er specielt beregnet til kvartskompositplader. Efter påføring af rengøringsmiddel vasker du overfladen en gang til med lunkent vand og tørrer efter.

**Granit**
Granit er et 100 % naturligt og slidstærkt materiale, der er let at holde vedlige. Alle granitbordplader er behandlet med et specielt imprægneringsmiddel. Granitbordplader er velegnede til køkkener på grund af deres varmebestandige egenskaber, og så beholder de deres polerede glans i flere årtier med korrekt vedligeholdelse. Natursten kan have områder med svagere punkter, brug derfor altid bordskåner under varmt køkkenudstyr. Daglig rengøring: Se instruktionerne for bordplader af stenmaterialer.

Pletfjernelse: Stenpladers følsomhed over for pletter varierer. Pletter bør fjernes hurtigt for at forhindre spredning i stenmaterialet. Prøv først at fjerne pletten med køkkenrulle eller en absorberende klud. Derefter kan du bearbejde pletten med en fugtig klud og vand. Som sidste mulighed kan du bruge en blanding af vand og rengøringsmiddel med en pH-værdi under 7.

**Marmor**
Marmor er et 100 % naturmateriale med unikke farver og mønstre. Marmor består af blødere mineraler og er yderst følsomt over for syre indholdige produkter. Nye marmorplader er behandlet med imprægneringsmiddel. Alt efter brug og slitage bør marmorpladen behandles med et særligt imprægneringsmiddel til marmor mindst én gang årligt. Daglig rengøring: Se instruktionerne for bordplader af stenmaterialer.

Marmor er et sensitivt materiale, hvor mikroskopiske skader kan opstå ved brug af for eksempel stålsvamp, en snavset mikrofiberklud eller polerende rengøringsmidler. Bordpladen kan få syreskader af syre indholdige rengøringsmidler (pH 1-6). Andre syrlige væsker som vin og eddike kan også skade marmormaterialets overflade. Det viser sig ved, at en poleret marmoroverflade kan få matte, ætsende pletter.

Pletfjernelse: Marmor er følsom over for syrlige produkter som vin og eddike. Selv dagligdags produkter som kaffe, te og olier kan forårsage pletter. Det porøse materiale kræver opmærksomhed og beskyttelse med regelmæssig imprægnering af bordpladen for at hindre, at smuds og væske trænger ind. Imprægneringen bør udføres mindst én gang om året. Pletter bør fjernes hurtigt for at undgå, at de spreder sig i stenen. Prøv først at fjerne pletten med køkkenrulle eller en absorberende klud. Derefter kan du bearbejde pletten med en fugtig klud og vand. Endelig kan du bruge en blanding af vand og rengøringsmiddel. OBS! Til bordplader af marmor benyttes udelukkende neutrale eller alkaliske rengøringsmidler med pH 7-10.

# Køkkenvaske

**Køkkenvaske af rustfrit stål**
Rengør køkkenvasken med en blød, fugtig klud og sæbe eller et mildt opvaskemiddel uden slibemiddel. Brug ikke skurepulver, ståluld og hårde eller skarpe værktøjer, der kan lave ridser i den rustfri ståloverflade. Hvis vasken misfarves, kan den rengøres med specialprodukter, der fås i dagligvarehandlen. Der kan forekomme overfladerust på rustfrit stål, og det fjernes lettest ved hjælp af slibende rengøringsmidler som JIF.

Undgå overfladerust ved at tørre vasken, og undgå at lade vand ligge på overfladen. Lad ikke metalgenstande som knive og konservesdåser blive liggende i en våd vask, og undgå også at sætte støbejernsgryder og -stegepander i vasken.

**Køkkenvaske med flad bund**
I fladbundede køkkenvaske kan det være svært at få vandet til at løbe ud, og de skal derfor tørres efter, så bunden kan blive tør efter brug.

**Køkkenvaske af Silgranit**
Daglig vedligeholdelse er enkel: Brug en almindelig skuresvamp med lidt opvaskemiddel, hvis køkkenvasken er beskidt. Husk at foretage en regelmæssig afkalkning af køkkenvasken med klar eddike (7 %). Varm eddiken op, før den hældes i vasken, og lad den stå i vasken i nogle minutter. Skyl derefter af med en rigelige mængder vand. Hvis der er kraftige kalkaflejringer, kan du lade eddiken virke meget længere, cirka 2-3 timer. Køkkenvaske af Silgranit bør tørres af med en fugtig klud eller et viskestykke efter brug for at reducere risikoen for misfarvning og lignende.

**Køkkenvaske af Avonite**
Aftør alle overflader med klud og sæbevand umiddelbart efter brug. Er en plet tørret ind, kan et finslibende rengøringsmiddel være nødvendigt. For at bevare overfladen glansfuld og fri for pletter anbefaler vi regelmæssig rengøring med antistatiske glasrengøringsmidler eller rengøringsmidler til bordplader. For at undgå spændingsrevner i køkkenvasken bør du have koldt vand løbende fra hanen, når du hælder kogende vand fra en gryde ud i vasken.

For uddybende beskrivelse henviser vi til instruktionerne der følger med til vasken.

# Blandingsbatteri

Blandingsbatteriet skal aftørres regelmæssigt for at bibeholde den flotte overflade. For nærmere beskrivelse henviser vi til instruktionerne der medfølger blandingsbatteriet.

# NO Vedlikehold

Alle materialer kan ødelegges, det er derfor viktig å følge de oppgitte rådene om bruk og vedlikehold. Da forlenger du levetiden til kjøkkenet ved å holde det i best mulig stand.

## Skrog og fronter

Pass på å etterstramme samtlige skruer etter en tids bruk slik at kjøkkenet ditt holder seg stabilt i mange år fremover. Rengjør skapstammer, dører, skuffefronter, hyller og andre treoverflater med en myk, lett fuktig klut. Ved behov kan et mildt rengjøringsmiddel brukes, men bruk kun rengjøringsmidler som er beregnet til materialet. Unngå rengjøringsmidler som inneholder ammoniakk, alkohol og bleke- eller slipemidler. Tørk over med ren og tørr klut. Tørk raskt bort alle typer søl for å unngå misfarging. Ikke glem å tørke av undersiden av dør- og benkeplatekanter. Unngå å plassere maskiner som avgir damp, som vannkoker eller kaffetrakter, direkte under dører og skapstammer.
Tre er et naturmateriale som varierer i farge og struktur. Fargen på treverket endres med tiden, det gjelder også lakkerte overflater grunnet lyseksponering.

## Benkeplater

**Generelt gjelder følgende for benkeplater:**
- Les nøye gjennom monteringsanvisningene som følger med benkeplaten.
- Overbelast aldri benkeplaten, overbelastning kan føre til brudd og sprekker. Maksimal belastning er 50 kg per m2. Man må aldri stå eller sitte på benkeplaten.
- Bruk alltid skjærefjøl når du skal skjære, hakke eller lage mat.
- Unngå å sette varme gryter og stekepanner direkte på benkeplaten. Bruk alltid bordskåner.
- La aldri vann ligge igjen på benkeplaten. Vannet kan trenge inn i stammen ved skjøter og kanter. Selv damp kan ødelegge benkeplatene og få kantlistene til å løsne.
- Ikke åpne oppvaskmaskinen med en gang den er ferdig. Varme og damp fra oppvaskmaskinen kan skade benkeplaten.

### Laminat/kompaktlaminat

Laminatplater kan rengjøres med rengjøringsmidler uten slipemidler, f.eks. oppvaskmiddel og varmt vann. Vedlikeholdet blir mye enklere om du aldri lar flekker fra f.eks. konsentrert fruktjuice, rødbetesaft, te, kaffe, vin, sterke blekemidler eller olje tørke inn, men fjerner dem med en gang de oppstår. Benytt aldri skuremiddel, stålull, nylonsvamp eller liknende da de kan lage riper på overflaten. Om mer grundig rengjøring behøves, kan du bruke rødsprit, tynner eller Aceton uten olje. Etter denne typen rengjøring skal overflaten vaskes med oppvaskmiddel og deretter vann. Merk at kantlistene ikke tåler sterke rengjøringsmidler som Aceton og tynner. Unngå å plassere maskiner som avgir varme/damp direkte over skjøten på benkeplaten.

**Kantlister på laminatbenkeplater**
Samtlige kantlister kan rengjøres med lett fuktet klut og lunkent vann. Kantlister i tre er følsomme for slag- og støtskader da vann kan trenge inn og skade kantlisten. Derfor kan du behøve å lakke kantelistene på nytt. Gjør dette ved først å beskytte laminatoverflaten med maskeringsteip av papir, fest teipen ca. 1 mm fra kantlisten. Slip kantens overflate forsiktig med finkornet sandpapir, og pass på laminatet. Påfør nytt lag av klarlakk, la lakken overlappe ca. 1 millimeter inn på laminatet.

### Benkeplater i treverk

Bruk milde rengjøringsmidler uten slipemidler. Fettløselige rengjøringsmidler ødelegger oljens impregnerende effekt. Rengjøringsmidler som inneholder slipemidler sliter ned voksede benkeoverflater. For å sjekke om benkeplaten din behøver behandling kan du utføre en dråpetest. Drypp noen dråper vann på benkeplaten, hvis benkeplaten er mettet vil det dannes perler. Hvis vannet absorberes inn i treet trenger platen behandling. Husk at benkeplater som utsettes for sterkt lys eller varme trenger hyppigere behandling.
Hvis treplaten har en underlimt vask har endetreet ved vasken behov for ekstra behandling. Ellers er sjansen stor for at benkeplaten tar opp vann, og får skader som kan føre til sprekker og forandret utseende. Kontroller voks- eller oljeoverflaten gjerne en gang i måneden etter innledende behandling.

**Linoljebehandling**
Vi anbefaler kaldpresset linolje for best resultat: E11300000265 - Care kit solid wood oil

Benkeplaten må behandles før montering. Rengjør alle sidene til benkeplaten med lofri bomullsklut. Slip benken om den har flekker som ikke kan tørkes bort, og arbeid alltid i treets lengderetning med sandpapir og slipekloss. Bruk kornstørrelse

180 og deretter slipesvamp for å fjerne fiberreisning som forekommer ved fukting av benkeplaten. Monter benkeplatene og påfør et tynt lag olje på benkens synlige sider. Slip oljen inn i benken ved hjelp av slipesvampen, arbeid alltid i benkeplatens lengderetning. Vent fem minutter. Påfør mer olje om det dannes tørre flekker. La platen hvile i maks 30 min. Tørk benkeplaten helt tørr med en lofri klut. All olje må tørkes opp da inntørket olje får en seig overflate som er vanskelig å fjerne. Benken må ikke utsettes for vann de nærmeste åtte timene etter behandling. Merk at benkeplatens overflate blir blank av behandlingen. Ønsker du en matt overflate, kan overflaten slipes lett etter at oljen har tørket. Benkeplaten behøver regelmessig behandling.

Viktig: Kluten du brukte kan selvantenne. Bløtlegg den derfor i vann og putt den i en lufttett pose før du kaster den.

**Voksoljebehandlede benkeplater**
Vi anbefaler hvitpigmentert voksolje: E11300000465 - Care kit solid wood white wax

Om benkeplaten din er behandlet med voksolje har platen en god beskyttelse når den leveres. Den skal bare behandles med voksolje om den blir slitt eller en skade oppstår. Om overflaten til platen skades, eller om platen mister sitt opprinnelige utseende kan man behandle overflaten: Slip hele benkeplaten med et fint sandpapir med kornstørrelse 240-320. Det er nødvendig å slipe hele platens overflate. Om du bare sliper den skadede delen får du en ujevn overflate og med tiden kommer det å bli synlig at platen har blitt reparert. Tørk fri for spon. Ett lag med olje er tilstrekkelig, og påføres med pensel eller rulle. Tørk benkeplaten helt tørr med en lofri klut. La platen tørke i minst 16 timer. For ekstra fin og slett overflate kan et nytt lag påføres etter tørketiden. Gjenta behandlingen ved behov. Voksolje har en herdingstid på rundt 8-10 dager, i denne perioden er det viktig å ikke legge tunge ting på platen som kan skade eller ripe den.

Viktig: Penselen eller rullen du brukte kan selvantenne. Bløtlegg de derfor i vann og putt i en lufttett pose før du kaster dem.

**Hardvoksede benkeplater**
Vi anbefaler OSMO-voks: E11300000365 - Care kit solid wood Osmo wax

Ved oppstått skade eller ripe kan du slipe benkeplaten med sandpapir med kornstørrelse 320, eller slipesvampen som medfølger. Oljen påføres rikelig i trefibrenes retning på benkeplaten med pensel, rulle eller klut. Overflødig olje tas bort etter noen minutter med en klut. Hardvoksoljen behøver ca. 14 dager til å herde, og i denne perioden er det viktig å ikke legge tunge ting på platen som kan skade eller ripe den.

## Avonite

For å unngå skader på benkeplaten må du unngå å hakke eller skjære direkte på overflaten, og benytte skjærefjøl. Sett aldri stekepanne og gryter direkte på overflaten, bruk bordskåner. Benkeplater med mørke farger trenger mer behandling for å forhindre synlige riper. Dette fordi riper er mer synlig på mørke benkeplater enn lyse. Bruk varmebrikke under kopper med varm drikke, og unngå å dra gjenstander over overflaten. Tørk av alle brukte områder med klut og såpevann rett etter bruk. For å holde overflaten glanset og fri for flekker anbefaler vi regelmessig rengjøring med antistatiske rengjøringsmidler, eller rengjøringsmiddel for benkeplater.

Vi anbefaler: E11000090875 - Solid Surface worktop cleaner

Flekkfjerning: Overflatiske riper, inntørkede flekker og mindre skader kan behandles med slipende rengjøringsmiddel. Om dette ikke er nok brukes et vått eller tørt sandpapir med kornstørrelse 320–400, eller den grove siden på en oppvasksvamp. Avslutt hver gang med en sirkulær bevegelse. Tørk vekk alt støv før du bytter til et finere papir. Et eksempel på slipende rengjøringsmiddel er Solid Surface Rejuvenate (E11000090075). Følg bruksanvisningen på pakningen.

## Benkeplater i stein

Benkeplaten rengjøres med fuktig klut og rengjøringsmiddel tilpasset stein. Bruk alltid bordskåner når du setter varme materialer på benkeplaten. Vedlikeholdet blir mye enklere om du aldri lar flekker fra f.eks. te, kaffe, vin, olje eller andre fargeholdige midler tørke inn, men fjerner dem med en gang de oppstår. Bruk et rengjøringsmiddel som er beregnet til steinmateriale og har en pH på 4–10 og helst nøytral (pH7). OBS! Til benkeplater av marmor brukes bare nøytrale eller svakt alkaliske rengjøringsmidler pH7-10.

Stein er et porøst materiale, og kan derfor misfarges av en rekke ulike råvarer som rødbeter, blåbær, bringebær og mange andre. I tillegg til misfarging kan syreholdige råvarer som sitron og lime forårsake uønskede matte flekker på benkeplatens overflate. Legg derfor alltid denne typen råvarer på skjærebrett når de skal tilberedes.

Vi anbefaler: E11000090775 - Granite & Quartz daily cleaner

**Kvarts**
Kvartskompositt er et 93 % naturlig materiale, mens de resterende 7% består av fargepigment og bindemiddel. For daglig rengjøring se instruksjoner for benkeplater av steinmateriale.

Flekkfjerning: Unngå kjemikaler og etsende midler på kvartsplater. Tørk bort sølte væsker med tørkepapir, deretter med vann før du tørker av platen. Ved fjerning av vanskeligere flekker anbefales rengjøringsmidler som er beregnet til kvartskomposittplater. Etter påføring av rengjøringsmiddel vasker du overflaten en gang til med lunket vann, og tørker over.

**Granitt**
Granitt er et 100 % naturlig, slitesterkt og lett vedlikeholdt materiale. Alle granittbenkeplater er behandlet med et spesielt impregneringsmiddel. Granittbenkeplater egner seg for kjøkkenet grunnet sine varmebestandige egenskaper og beholder sin polerte glans i flere tiår ved riktig vedlikehold. Naturstein kan ha områder med svakere punkter, bruk derfor alltid bordskåner under varme kjeler. For daglig rengjøring se instruksjoner for benkeplater av steinmateriale.

Flekkfjerning: Steinplatens følsomhet for flekker varierer. Flekker bør tas bort raskt for å hindre spredning i steinmaterialet. Forsøk først å suge opp flekken med tørkepapir eller absorberende klut. Etterpå bearbeider du flekken med fuktig klut og vann. Til slutt benytter du en blanding av vann og rengjøringsmiddel med pH-verdi under 7.

**Marmor**
Marmor er et 100 % naturmateriale med unik farge og mønster. Marmor er bygget opp av mykere mineraler, og er veldig sensitiv overfor sure produkter. Nye marmorplater er behandlet med impregneringsmiddel. Avhengig av bruk og slitasje bør marmorplaten behandles med et eget impregneringsmiddel for marmor minst en gang i året. For daglig rengjøring se instruksjoner for benkeplater av steinmateriale.

Marmor er et sensitivt materiale hvor mikroskopiske skader kan oppstå ved bruk av for eksempel stålsvamp, skitten mikrofiberklut eller polerende rengjøringsmidler. Benken kan få syreskader av sure rengjøringsmidler (pH1-6). Andre sure væsker som vin og eddik kan også skade marmorsteinens overflate. Dette viser seg ved at en polert marmoroverflate kan få matte, etsende flekker.

Flekkfjerning: Marmor er følsom overfor sure produkter som vin og eddik. Selv dagligdagse produkter som kaffe, te og oljer kan forårsake flekker. Det porøse materialet krever aktsomhet og beskyttelse med regelmessig impregnering av benkeplaten for å hindre at smuss og væsker trenger inn. Impregneringen bør utføres minst en gang i året. Flekker bør fjernes raskt for å unngå at de sprer seg i steinen. Forsøk først å suge opp flekken med tørkepapir eller absorberende klut. Etterpå bearbeider du flekken med fuktig klut og vann. Deretter benytter du en blanding av vann og rengjøringsmiddel. OBS! For benkeplater av marmor benyttes bare nøytrale eller alkaliske rengjøringsmidler med pH 7–10.

# Oppvaskkummer

**Oppvaskkummer av rustfritt stål**
Rengjør oppvaskkummen med en myk, fuktig klut og såpe, eller et mildt oppvaskmiddel uten slipemiddel.
Bruk ikke skurepulver, stålull og harde eller skarpe verktøy som kan lage riper i den rustfrie ståloverflaten. Om vasken blir misfarget kan den rengjøres med spesialprodukter som fins i dagligvarebutikken. Overflaterust kan forekomme på rustfritt stål, men tas enklest bort ved hjelp av slipende rengjøringsmidler som JIF.

Unngå overflaterust ved å tørke kummen tørr, ikke la vann bli liggende på overflaten. Ikke legg igjen metallgjenstander som kniver eller hermetikkbokser i våt vask, og unngå å sette gryter og stekepanner i støpejern i oppvaskkummen.

**Oppvaskkummer med flat bunn**
For flatbunnede oppvaskkummer kan det være vanskelig å få vannet til å renne av, og disse må derfor tørkes for at bunnen skal bli tørr etter bruk.

**Oppvaskkummer av Silgranit**
Det daglige vedlikeholdet er enkelt, bruk en vanlig skuresvamp med litt oppvaskmiddel dersom oppvaskkummen er skitten. Tenkt på at man regelmessig avkalker oppvaskkummen med klar eddik (7 %). Varm eddiken før den helles i kummen, og la den stå i kummen noen minutter. Skyll deretter av med en rikelig mengde vann. Om det er kraftige kalkavlagringer la eddiken virke mye lengre, ca. 2-3 timer. Oppvaskkummer av Silgranit bør tørkes av med en fuktig klut eller håndkle etter bruk for å redusere risikoen for misfarging og liknende.

**Oppvaskkummer av Avonite**
Tørk av alle overflater med klut og såpevann direkte etter bruk. Om en flekk har tørket kan et finslipende rengjøringsmiddel være nødvendig. For å beholde overflaten glanset og fri for flekker anbefaler vi regelmessig rengjøring med antistatiske glassrengjøringsmidler, eller rengjøringsmiddel for benkeplater. For å unngå spenningssprekker i oppvaskkummen bør du ha kaldt vann rennende når du heller ut kokende vann fra gryte i oppvaskkummen.

For mer detaljert beskrivelse, les instruksjonene som følger med vasken.

# Blandebatteri

Blandebatteriet må tørkes av regelmessig for å opprettholde en fin overflate. For nærmere beskrivelse, følg instruksjonene som følger med blandebatteriet.

# FI Hoito- ja ylläpito-ohjeet

Materiaalit voivat vaurioitua, joten on tärkeää noudattaa niiden käyttö- ja huolto-ohjeita. Näin keittiön käyttöikä pitenee ja se säilyy hyvässä kunnossa.

## Rungot ja etusarjat

Kiristä kaikki ruuvit lyhyen käyttöajan jälkeen, jotta keittiö pysyy vakaana useiden vuosien ajan. Puhdista kaappien rungot ja ovet, laatikoiden etusarjat, hyllyt ja muut puupinnat pehmeällä, kostealla liinalla. Tarvittaessa voidaan käyttää mietoa, kyseiselle materiaalille tarkoitettua puhdistusainetta. Älä käytä puhdistusaineita, jotka sisältävät ammoniakkia, alkoholia tai valkaisu-/hankausaineita. Pyyhi kuivaksi puhtaalla ja kuivalla liinalla. Pyyhi roiskeet nopeasti värjäytymien välttämiseksi. Muista myös pyyhkiä kaappien ja työtasojen reunojen alapinnat. Älä sijoita suoraan kaappien ovien tai runkojen alle höyryä muodostavia kodinkoneita, kuten veden- tai kahvinkeittimiä.
Puu on luonnonmateriaali, jonka väri ja rakenne vaihtelevat. Puun väri muuttuu ajan myötä, ja tämä koskee myös lakattuja pintoja, jotka altistuvat valolle.

## Työtasot

**Työtasoja koskevat seuraavat ohjeet:**
- Tutustu tarkasti työtason asennusohjeisiin.
- Älä aseta työtasolle liikaa painoa, jotta siihen ei synny vaurioita tai halkeamia. Työtason enimmäiskuormitus on 50 kg/m2. Työtasolla ei saa seistä tai istua.
- Käytä aina leikkuulautaa, kun pilkot, hienonnat tai valmistat ruokaa.
- Älä aseta työtasolle kuumia kattiloita tai paistinpannuja. Käytä aina pannunalusia.
- Älä jätä työtasoa märäksi. Vesi voi tunkeutua runkoon liitoskohtien ja reunojen kautta. Myös höyry voi vahingoittaa työtasoa ja irrottaa reunalistat.
- Älä avaa astianpesukonetta heti, kun sen pesuohjelma on valmis. Astianpesukoneesta nouseva lämpö ja höyry voivat vahingoittaa työtasoa.

### Laminaatti/kompaktilaminaatti

Laminaattipinnat voidaan puhdistaa puhdistusaineilla, jotka eivät sisällä hankausaineita, esimerkiksi astianpesuaineella tai saippualla ja puhtaalla, lämpimällä vedellä.
Puhtaanapito on huomattavasti helpompaa, jos mehu-, tee-, kahvi-, viini-, valkaisuaine- ja öljyroiskeet puhdistetaan pinnalta välittömästi ennen niiden kuivumista. Älä käytä puhdistukseen hankausaineita, teräsvillaa, puhdistussientä tai vastaavia, sillä ne voivat naarmuttaa pintaa. Perusteellisempaan puhdistukseen soveltuu denaturoitu sprii, tinneri tai öljytön asetoni. Tällöin pinta tulee käsittelyn jälkeen pestä pesuaineella ja vielä sen jälkeen vedellä. Huomaa, että voimakkaat puhdistusaineet, kuten asetoni ja tinneri, eivät sovellu reunalistojen puhdistukseen. Älä sijoita lämpöä tai höyryä muodostavia koneita suoraan työtason liitoksen päälle.

**Laminaattityötasojen reunalistat**
Kaikki reunalistat voidaan puhdistaa kostealla liinalla ja haalealla vedellä. Puiset reunalistat ovat herkkiä iskuille ja osumille, joiden jäljiltä vesi voi päästä tunkeutumaan listaan ja vaurioittaa sitä. Reunalistat voi olla tarpeen lakata uudestaan. Aloita lakkaaminen suojaamalla laminaatin pinta paperisella maalarinteipillä, joka kiinnitetään noin 1 mm:n päähän reunalistasta. Hio reunalistan pinta varovasti hienolla hiomapaperilla, varoen laminaattia. Levitä uusi kerros läpinäkyvää lakkaa niin, että lakkaa levittyy myös noin 1 mm:n leveydeltä laminaatille.

### Puiset työtasot

Puhdista puinen työtaso miedolla puhdistusaineella, joka ei sisällä hankausaineita. Rasvaa liuottavat puhdistusaineet tuhoavat öljyn vettä eristävän vaikutuksen. Hankausaineita sisältävät puhdistusaineet vahingoittavat vahattuja pintoja. Voit selvittää, kaipaako työtasosi pintakäsittelyä tekemällä ns. pisaratestin. Pudota työtasolle muutama tippa vettä. Jos työtaso on kyllästetty riittävän hyvin, pisaroista muodostuu helmiä. Jos vesi imeytyy puuhun, pinta kaipaa käsittelyä. Muista, että kirkkaalle valolle tai korkeille lämpötiloille altistuvat työtasot kaipaavat tiheämpää käsittelyä.
Mikäli puiseen työtasoon on liimattu pesuallas, saattaa altaan viereinen puupinta kaivata erityistä huolenpitoa. Muuten työtaso saattaa imeä vettä, joka voi vahingoittaa tasoa, sekä aiheuttaa halkeamia ja ulkonäön muutoksia. Tarkista työtason vaha- tai öljypinta kuukausittain ensimmäisen käsittelykerran jälkeen.

**Pellavaöljykäsittely**
Suosittelemme käyttämään kylmäpuristettua pellavaöljyä parhaan lopputuloksen varmistamiseksi: E11300000265 - Care kit solid wood oil

Työtaso tulee käsitellä ennen asentamista. Puhdista työtason kaikki sivut nukkaamattomalla puuvillaliinalla. Hio työtaso, jos siinä on tahroja, jotka eivät irtoa pyyhkimällä. Työstä pintaa aina puun syiden suuntaisesti hiomapaperin ja hiomasienen avulla. Käytä raekokoa 180 ja hio sitten kosteudesta johtuvat epätasaisuudet hiomasienellä. Asenna työtasot ja levitä niiden näkyville sivuille ohut kerros öljyä. Levitä öljy hiomasienen avulla. Työstä pintaa aina puun syiden suuntaisesti. Odota viisi minuuttia. Lisää öljyä, mikäli pintaan jää kuivia kohtia. Anna pinnan kuivua enintään 30 minuutin ajan. Kuivaa työtaso täysin kuivaksi nukkaamattomalla liinalla. Kaikki öljy tulee kuivata, sillä pintaan kuivahtanut öljy on hankala poistaa. Työtasoa ei saa käsittelyn jälkeen altistaa vedelle seuraavaan kahdeksaan tuntiin. Huomaa, että käsittely tekee työtason pinnasta kiiltävän. Mikäli haluat mieluummin mattapinnan, pinta voidaan hioa kevyesti öljyn kuivuttua. Työtaso vaatii säännöllistä käsittelyä.

Tärkeää: Käyttämäsi liina voi syttyä itsestään tuleen. Siksi se on tärkeää kastella ja sulkea ilmatiiviiseen pussiin ennen poisheittämistä.

**Öljyvahakäsitellyt työtasot**
Suosittelemme valkoista öljyvahaa: E11300000465 - Care kit solid wood white wax

Öljyvahakäsitellyllä työtasolla on hyvä suoja jo toimitettaessa. Se tulee käsitellä uudestaan vain, mikäli siihen tulee kulumaa tai vaurioita. Jos työtason pinta vahingoittuu tai sen alkuperäinen ulkonäkö muuttuu, pinta voidaan uudelleenkäsitellä seuraavasti: Hio työtaso kauttaaltaan hienolla hiomapaperilla, jonka raekoko on 240–320. Koko työtason pinta tulee hioa. Jos vain vahingoittunut kohta hiotaan, pinnasta tulee epätasainen ja korjattu kohta erottuu ajan myötä. Pyyhi pinta puhtaaksi hiomalastuista. Yksi öljykerros riittää, ja se tulee levittää siveltimellä tai telalla. Kuivaa työtaso täysin kuivaksi nukkaamattomalla liinalla. Anna työtason kuivua vähintään 16 tunnin ajan. Erityisen hienon ja tasaisen pinnan varmistamiseksi voidaan levittää toinen öljykerros, kun työtaso on kuivunut. Toista käsittely tarvittaessa. Öljyvahan kovettumisaika on noin 8–10 päivää. Tänä aikana työtasolle ei saa laskea mitään painavaa, sillä se voi vaurioitua tai naarmuuntua.

Tärkeää: Käyttämäsi sivellin tai tela voi syttyä itsestään tuleen. Siksi se on tärkeää kastella ja sulkea ilmatiiviiseen pussiin ennen poisheittämistä.

**Kovavahalla käsitellyt työtasot**
Suosittelemme käyttämään OSMO-vahaa: E11300000365 - Care kit solid wood Osmo wax

Jos pinta on vahingoittunut tai naarmuuntunut, voit hioa työtason hiomapaperilla, jonka raekoko on 320, tai työtason mukana tulleella hiomasienellä. Levitä työtasolle runsaasti öljyä pensselin, telan tai liinan avulla puun syiden suuntaisesti. Ylimääräinen öljy pyyhitään liinalla muutaman minuutin kuluttua. Kovavahaöljyn kovettumisaika on noin 14 päivää. Tänä aikana työtasolle ei saa laskea mitään painavaa, sillä se voi vaurioitua tai naarmuuntua.

## Avonite

Vaurioiden ehkäisemiseksi käytä aina leikkuulautaa äläkä hienonna tai pilko ruokaa suoraan työtasolla. Älä aseta paisto- tai keittoastioita suoraan työtasolle, vaan käytä pannunalusia. Tummasävyiset työtasot vaativat enemmän hoitoa, jotta niihin ei tule näkyviä naarmuja. Naarmut erottuvat selvemmin tummista kuin vaaleista pinnoista. Käytä lasinalusia kuumia juomia sisältävien kuppien alla. Älä vedä esineitä työtason pintaa pitkin. Pyyhi työtaso liinalla ja saippuavedellä heti käytön jälkeen. Jotta työtaso pysyy kiiltävänä ja tahrattomana, suosittelemme sen puhdistamista säännöllisesti antistaattisella tai työtasoille soveltuvalla puhdistusaineella.

Suosittelemme: E11000090875 - Solid Surface worktop cleaner

Tahranpoisto: Pinnan naarmut, kuivuneet tahrat ja pienemmät vauriot voidaan käsitellä hankausaineella. Jos se ei auta, voidaan käyttää märkää tai kuivaa hiekkapaperia, jonka raekoko on 320–400, tai karheaa puhdistussientä. Puhdista pinta lopuksi pyörivin liikkein. Pyyhi pois kaikki hiomapöly ennen kuin siirryt käyttämään hienompaa hiomapaperia. Esimerkki hankausaineesta: Solid Surface Rejuvenate (E11000090475). Noudata pakkauksen käyttöohjeita.

## Kiviset työtasot

Kiviset työtasot puhdistetaan kostella liinalla ja kivelle soveltuvalla puhdistusaineella. Käytä aina pannunalusia laskiessasi työtasolle kuumia paisto- tai keittoastioita. Puhtaanapito on huomattavasti helpompaa, jos esimerkiksi tee-, kahvi-, viini- ja öljyroiskeet tai muut värjäävät roiskeet puhdistetaan pinnalta välittömästi ennen niiden kuivumista. Käytä kivimateriaaleille tarkoitettua puhdistusainetta, jonka pH on 4–10 (mieluiten neutraalia, pH 7). HUOM! Marmoristen työtasojen puhdistukseen tulee käyttää ainoastaan neutraaleja tai miedosti emäksisiä puhdistusaineita (pH 7-10).

Kivi on huokoinen materiaali. Jotkut elintarvikkeet voivat aiheuttaa värjäytymiä, kuten punajuuri, mustikka, vadelma, yms. Happamat elintarvikkeet, kuten sitruuna ja lime, voivat vaurioittaa työtason pintaa. Muista aina käyttää leikkuulautaa, kun käsittelet edellä mainittuja raaka-aineita.

Suosittelemme: E11000090775 - Granite & Quartz daily cleaner

**Kvartsi**
Kvartsikomposiitti on 93-prosenttisesti luonnonmateriaali, jonka loput 7 % muodostuvat väripigmentistä ja sidosaineesta.

Päivittäiseen puhdistukseen pätevät samat ohjeet kuin kivisille työtasoille.

Tahranpoisto: Vältä kvartsipintojen puhdistamista kemikaaleilla tai syövyttävillä aineilla. Pyyhi roiskeet talouspaperilla ja vedellä ja kuivaa pinta. Hankalampien tahrojen poistamiseen suosittelemme käyttämään kvartsikomposiitille tarkoitettua puhdistusainetta. Puhdistusaineen levittämisen jälkeen pinta pyyhitään haalealla vedellä ja kuivataan.

**Graniitti**
Graniitti on 100-prosenttisen luonnollinen, kulutusta kestävä ja helposti huollettava materiaali. Kaikki graniittityötasot on käsitelty erityisellä kyllästysaineella. Hyvien lämmönsieto-ominaisuuksiensa ansiosta graniittityötasot soveltuvat keittiökäyttöön, ja oikein huollettuina ne pysyvät kiiltävinä vuosikymmenien ajan. Luonnonkivessä voi olla heikompia kohtia, joten pannunalusia tulee aina käyttää kuumien paisto- tai keittoastioiden alla. Päivittäiseen puhdistukseen pätevät samat ohjeet kuin kivisille työtasoille.

Tahranpoisto: Kivipintojen herkkyys tahroille vaihtelee. Tahrat tulee poistaa nopeasti, jotta ne eivät leviä kivimateriaalissa. Yritä ensin imeyttää tahra talouspaperiin tai imukykyiseen liinaan. Käsittele tahra sitten kostealla liinalla ja vedellä. Puhdista pinta lopuksi seoksella, joka sisältää vettä ja puhdistusainetta, jonka pH on alle 7.

**Marmori**
Marmori on 100-prosenttinen luonnonmateriaali, jonka väri ja kuviot ovat ainutlaatuisia. Marmori koostuu pehmeämmistä mineraaleista, joten se on hyvin herkkää happamille aineille. Uudet marmoritasot on käsitelty kyllästysaineilla. Käytöstä ja kulumisesta riippuen marmoritaso tulee käsitellä sille sopivalla kyllästysaineella vähintään kerran vuodessa. Päivittäiseen puhdistukseen pätevät samat ohjeet kuin kivisille työtasoille.

Marmori on herkkä materiaali, johon voi syntyä mikroskooppisia vaurioita käytettäessä esimerkiksi hankaussientä, likaista mikrokuituliinaa tai hankausaineita. Liian happamat pesuaineet (pH 1–6) voivat vaurioittaa työtasoa. Myös muut happamat aineet, kuten viini ja etikka, voivat vahingoittaa marmoritason pintaa. Kiiltävään marmoripintaan voi tällöin muodostua mattapintaisia, syöpyneitä tahroja.

Tahranpoisto: Marmori on herkkä happamille aineille, kuten viini ja etikka. Myös päivittäistuotteet, kuten kahvi, tee ja öljyt, voivat aiheuttaa tahroja. Huokoista materiaalia on hoidettava ja suojattava säännöllisesti kyllästämällä, jotta lika ja nesteet eivät pääse tunkeutumaan materiaaliin. Marmoritaso tulee kyllästää vähintään kerran vuodessa. Tahrat tulee poistaa nopeasti, jotta ne eivät leviä kivimateriaalissa. Yritä ensin imeyttää tahra talouspaperiin tai imukykyiseen liinaan. Käsittele tahra sitten kostealla liinalla ja vedellä. Puhdista pinta lopuksi veden ja puhdistusaineen seoksella. HUOM! Marmoriset työtasot tulee puhdistaa ainoastaan neutraaleilla tai miedosti emäksisillä puhdistusaineilla, joiden pH on 7–10.

# Pesualtaat

**Pesualtaat ruostumattomasta teräksestä**
Puhdista pesuallas pehmeällä, kostealla liinalla ja saippualla tai miedolla puhdistusaineella, joka ei sisällä hankausaineita. Älä käytä puhdistamisessa hankausainetta, teräsvillaa tai kovia/teräviä työkaluja, sillä ne voivat naarmuttaa ruostumatonta teräspintaa. Jos pesuallas värjäytyy, se voidaan puhdistaa päivittäistavaraliikkeissä myytävillä erityistuotteilla. Ruostumattomaan teräkseen voi muodostua pintaruostetta, jonka saa helpoiten poistettua hankausaineella (esim. CIF).

Pintaruostetta voi ehkäistä kuivaamalla altaan pohja niin, ettei sen pintaan jää vettä. Älä aseta metalliesineitä, kuten veitsiä tai säilyketölkkejä märkään altaaseen. Älä myöskään aseta altaaseen valurautaisia patoja tai pannuja.

**Tasapohjaiset pesualtaat**
Vesi ei välttämättä valu kokonaan pois tasapohjaisesta pesualtaasta, joten allas tulee kuivata käytön jälkeen.

**Silgranit-pesualtaat**
Päivittäinen huolto on helppoa: puhdista likainen allas hankaussienellä ja pienellä määrällä astianpesuainetta. Pesualtaan kalkkikertymät kannattaa säännöllisesti poistaa kirkkaalla etikalla (7 %). Lämmitä etikka ennen sen kaatamista altaaseen. Anna sen vaikuttaa muutaman minuutin ajan. Huuhtele allas sitten runsaalla vedellä. Jos kalkkikertymää on runsaasti, anna etikan vaikuttaa kauemmin, noin 2–3 tuntia. Silgranit-pesuallas tulee pyyhkiä käytön jälkeen kostealla liinalla tai pyyhkeellä värjäytymien ehkäisemiseksi.

**Avonite-pesualtaat**
Pyyhi kaikki pinnat käytön jälkeen liinalla ja saippuavedellä. Jos tahra on kuivunut kiinni pintaan, voi olla tarpeen käyttää kevyesti hankaavaa puhdistusainetta. Jotta altaan pinta pysyy kiiltävänä ja tahrattomana, suosittelemme puhdistamaan sen säännöllisesti antistaattisella lasinpuhdistusaineella tai työtasoille soveltuvalla puhdistusaineella. Laske aina hanasta kylmää vettä samalla, kun kaadat pesualtaaseen kiehuvaa vettä kattilasta. Tämä ehkäisee pesualtaan halkeamia.

Tarkemmat tiedot löydät altaan mukana tulleista ohjeista.

# Keittiöhana

Hana on pyyhittävä säännöllisesti, jotta sen kunto säilyy hyvänä. Lisätietoa löydät hanan mukana tulleista ohjeista.

# EN Maintenance

All materials can become damaged, so it is important to follow the advice and guidance regarding use and maintenance. This will extend the service life of your kitchen by keeping it in the best possible condition.

## Carcass and fronts

Make sure to post-tighten all screws after the kitchen has been in use for a while, as this will keep your kitchen stable for years to come. Clean cabinet frames, doors, drawer fronts, shelves and other wood surfaces with a soft, lightly moist cloth. If necessary, you can use a mild cleaning agent, but take care only to use agents designed for the material. Avoid cleaning agents that contain ammonia, alcohol, bleach or abrasive substances. Wipe down with a clean, dry cloth. Wipe away all types of dirt and soiling to prevent discolouration. Don't forget to wipe the underside of doors and worktop edges. Avoid placing machines that generate steam – such as kettles and coffee machines – directly under doors and cabinet frames.
Wood is a natural material whose colour and structure can vary. The colour of woodwork – including varnished surfaces – will change over time on account of its exposure to light.

## Worktops

**Generally speaking, the following rules apply to worktops:**
- Carefully read the assembly instructions that come with the worktop.
– Never overload the worktop; overloading may cause it to break or crack. The maximum permitted load is 50 kg per m2. Never stand or sit on the worktop.
– Always use a chopping board when cutting, chopping or otherwise preparing food.
– Never place hot pots or pans directly on the worktop. Always use table mats.
– If you spill water or any other liquid on the worktop, wipe it up immediately. Water can penetrate the frame at joins and edges. Steam can damage worktops and loosen the edging strips.
– Do not open the dishwasher as soon as it is finished. Heat and steam from the dishwasher may damage the worktop.

### Laminate/Compact laminate

To clean laminate worktops, use cleaning agents that do not contain abrasive substances: washing-up liquid, for example, and hot water.
It is much easier to maintain units if you make sure never to leave stains from concentrated fruit juice, beetroot juice, tea, coffee, wine, strong bleaches or oil to dry, and instead wipe them off as soon as they appear. Never use scouring agents, steel wool, nylon scourers or similar as they can scratch the surface. If more thorough cleaning is required, use methylated spirits, thinner or acetone without oil. After cleaning with such substances, clean the surface again with washing-up liquid and then water. Please note that the edging strips cannot withstand strong cleaning agents such as acetone and thinner. Avoid placing machines that emit heat/steam directly above joins in the worktop.

**Edging strips on laminate worktops**
All edging strips can be cleaned using a cloth lightly moistened in lukewarm water. Wooden edging strips are vulnerable to damage from knocks and bumps, as water can penetrate the strip and damage it. This means you may have to varnish the edging strips again. To do this, start by protecting the laminate surface with paper masking tape. Fasten the tape approx. 1 mm from the edging strip. Gently sand the edge surface with fine-grained sandpaper and be careful of the laminate. Apply a new coat of clear varnish, and allow the varnish to overlap the laminate approx. 1 mm.

### Wooden worktops

Use mild cleaning agents that do not contain abrasive substances. Grease-dissolving cleaning agents will ruin the impregnating effect of the oil. Cleaning agents that contain abrasive substances wear down waxed worktop surfaces. To check whether your worktop needs treatment, perform what is known as a "drop test". Drip a few drops of water onto the worktop; if the worktop is saturated, the water will form droplets. If the water is absorbed into the wood, the worktop needs treatment. Don't forget that worktops exposed to strong light or heat need treating more regularly.
If the wooden worktop has an under-glued sink, the end grain wood by the sink will need extra treatment. Otherwise there is a large risk that the worktop will absorb water, causing damage that can lead to cracks and a change in appearance. It is a good idea to check the waxed or oiled surface once a month after initial treatment.

**Treatment with linseed oil**
We recommend cold-pressed linseed oil for the best result: E11300000265 - Care kit solid wood oil

The worktop must be treated prior to installation. Clean all sides of the worktop with a lint-free cotton cloth. Sand the worktop down if there are stains you cannot rub off; use sandpaper and a sanding block, and always work in the direction of the grain. Use grain 180 sandpaper followed by a sanding sponge to remove any fibres that have risen up as a result of moistening the worktop. Install the worktop and then apply a thin layer of oil to its visible sides. Use a sanding sponge to work the oil into the worktop; always work in the direction of the grain. Wait five minutes. If any dry spots appear, apply more oil. Leave the worktop to absorb for max. 30 minutes. Wipe the worktop completely dry with a lint-free cloth. Dry off all the excess oil, as dried-in oil produces a tough surface that is difficult to remove. Make sure that the worktop is not exposed to water for the first eight hours after treatment. Please note that the surface of the worktop will be shiny following the treatment. If you prefer a matt surface, you can sand the surface lightly after the oil has dried. The worktop will need regular treatment.

NB: The cloth you used may spontaneously ignite. Therefore, soak it in water and then put it in an airtight bag before throwing it away.

**Wax oil treated worktops**
We recommend white-pigmented wax oil: E11300000465 - Care kit solid wood white wax

We recommend white-pigmented wax oil: E11300000465 - Care kit solid wood white wax
If your worktop has been treated with wax oil, it will have good protection when it is delivered. You will only need to treat it with wax oil if it becomes worn or damaged. If the worktop surface is damaged, or if it loses its original appearance, you can treat the surface as follows: sand the entire worktop surface with fine sandpaper (grain 240–320). It is essential to sand the entire surface. If you only sand down the damaged area, you will end up with an uneven surface and in time it will become evident that the worktop has been repaired. Wipe off any woodchips. A single layer of oil is sufficient; apply with a paintbrush or a roller. Wipe the worktop dry with a lint-free cloth. Leave the worktop to dry for at least 16 hours. For an extra fine, smooth surface, you can apply a new layer after the first layer has dried. Repeat the treatment as needed. Wax oil has a hardening time of 8–10 days. During this period, it is important not to place heavy items on the worktop that could scratch or otherwise damage it.

NB: The paintbrush or roller you used could self-ignite, so soak it in water and place it in an air-tight bag before throwing it away.

**Hard-waxed worktops**
We recommend OSMO wax: E11300000365 - Care kit solid wood Osmo wax

If your worktop is scratched or otherwise damaged, sand the worktop with grain 320 sandpaper or the sanding sponge supplied. Use a paintbrush, roller or cloth to apply a generous layer of oil, always working in the direction of the wood grain. Wait a few minutes and then wipe off any surplus oil with a cloth. Hard wax oil needs around 14 days to harden; during this period it is important not to place any heavy items on the worktops that could scratch or otherwise damage it.

## Avonite

In order to avoid damaging the worktop, make sure not to cut or chop directly on the worktop surface – use a chopping board instead. Never place pots or frying pans directly on the surface; use table mats. Dark coloured worktops need more treatment to prevent visible scratches. The reason for this is that scratches are more visible on dark worktops than on light ones. Use coasters under cups containing hot drinks, and avoid dragging objects across the surface. Wipe down all areas used with a cloth dipped in soapy water immediately after use. To keep the surface shiny and free from spots and stains, we recommend cleaning it regularly with antistatic cleaning agents, or cleaning agents designed for worktops.

We recommend: E11000090875 - Solid Surface worktop cleaner

Stain removal: surface scratches, dried stains and minor damage can be repaired using an abrasive cleaning agent. If this is not sufficient, use wet or dry sandpaper (grain 320–400), or the coarse side of a scouring pad. Finish each pass with a circular movement. Wipe away all dust before switching to a finer-grain paper. One example of an abrasive cleaning agent is Solid Surface Rejuvenate (E11000090475). Follow the instructions on the packaging.

## Stone worktops

Clean the worktop with a moist cloth and a cleaning agent suitable for stone. Always use table mats when placing hot materials on the worktop. It is much easier to maintain worktops if you make sure never to leave stains from tea, coffee, wine, oil or other coloured substances to dry, and instead wipe them off as soon as they appear. Use a cleaning agent that is intended for stone materials and has a pH value of 4–10 – ideally completely neutral (pH 7). NB For marble worktops, use only neutral or mildly alkaline cleaning agents (pH 7–10).

Stone is a porous material and can be discolored by a variety of foods such as beets, blueberries, raspberries and many others. In addition to discoloration, acidic foods such as lemon and lime can cause unwanted matte stains on the worktop surface. Therefore, always place this type of raw materials on cutting boards when they are to be prepared.

We recommend: E11000090775 - Granite & Quartz daily cleaner

**Quartz**
Quartz composite is a 93% natural material – the remaining 7% comprises colour pigment and binder. For daily cleaning,

see the instructions for cleaning stone worktops.

Stain removal: do not use chemicals or corrosive agents on quartz worktops. Wipe up liquids with paper towels and then rinse the area with water and wipe dry. To remove more stubborn spots, we recommend cleaning agents intended for quartz composite worktops. After using the cleaning agent, wash the surface once more with lukewarm water and wipe dry.

**Granite**
Granite is a 100% natural, hard-wearing material that is easy to maintain. All granite worktops are treated with a special impregnation agent. Granite worktops are ideal for use in kitchens on account of their heat-resistant properties; if maintained correctly, they will retain their shiny, polished look for decades. However, there may be weak spots in natural stone surfaces, so always use table mats under hot kettles, etc. For daily cleaning, see the instructions for cleaning stone worktops.

Stain removal: the sensitivity of stone worktops to spots and stains may vary. Always remove spots and stains quickly to prevent them permeating the stone material. Use paper towels or an absorbent cloth to soak up the stain. Then wash the area with water and a moist cloth. Finally, treat the area with a mixture of water and a cleaning agent with a pH value below 7.

**Marble**
Marble is a 100% natural material with a unique colour and pattern. Marble is composed of softer minerals and is particularly sensitive to acidic products. New marble worktops are treated with an impregnation agent. Depending on its use and wear, you should treat your marble worktop with an impregnation agent designed specifically for marble at least once a year. For daily cleaning, see the instructions for cleaning stone worktops.

Marble is a sensitive material, where microscopic damage can be caused by the use of steel wool, dirty microfibre cloths or polishing cleaning agents, for example. Acidic cleaning agents (pH 1–6) can also damage the worktop. Other acidic liquids such as wine and vinegar can cause damage to marble units as well, resulting in a polished marble surface developing matt, corrosive spots.

Stain removal: marble is sensitive to acidic products such as wine and vinegar. Even everyday products such as coffee, tea and oil can cause spots and stains. This porous material demands attention and protection through regular impregnation of the worktop to prevent dirt and liquids penetrating it. You should impregnate the worktop at least once a year. Remove stains quickly to prevent them permeating the stone. Use paper towels or an absorbent cloth to soak up the stain and wash the area with water and a moist cloth. Then treat with a mixture of water and a suitable cleaning agent. NB For marble worktops, only ever use neutral or alkaline cleaning agents with a pH value of 7–10.

# Sinks

**Stainless steel sinks**
Clean the sink with a soft, moist cloth and soap, or a mild washing-up liquid that contains no abrasive substances. Do not use scouring powder, steel wool or hard or sharp tools which risk scratching the stainless steel surface. If the sink becomes discoloured, you can clean it with special products available from grocery stores. Surface rust may develop on stainless steel, and the easiest way to remove it is with a slightly abrasive cleaning agent such as JIF.

To avoid surface rust, wipe the sink dry – do not leave water in pools on the surface. Do not leave metal objects such as knives or tin cans in a wet sink, and avoid placing cast iron pots and pans in the sink.

**Sinks with a flat bottom**
It can be difficult to make all the water drain out of sinks with flat bottoms, so you will need to wipe these sinks down manually to make sure they are dry after use.

**Silgranite sinks**
Everyday maintenance is easy – simply use a standard scouring sponge with a little washing-up liquid if the sink is dirty. Don’t forget to descale the sink regularly with clear vinegar (7%). Heat the vinegar before pouring it into the sink, and let it stand for a few minutes. Then rinse well with plenty of water. If there are heavy limescale deposits, leave the vinegar to work for much longer, approx. 2–3 hours. Wipe down Silgranite sinks with a moist cloth or towel after use to reduce the risk of discolouration, etc.

**Avonite sinks**
Wipe down all surfaces with a cloth dipped in soapy water directly after use. If a stain has dried in, it may be necessary to use a finely polishing cleaning agent. To keep the surface shiny and free from spots and stains, we recommend cleaning it regularly with antistatic cleaning agents for glass, or cleaning agents for worktops. To prevent tension cracks in the sink, make sure to have cold water running when you pour boiling water from pots and pans into the sink.

For a more detailed description, read the instructions provided with the sink.

# Mixer tap

The mixer tap must be wiped off regularly to maintain the best condition. For a more detailed description, read the instructions provided with the mixer.

epoq


**SE** www.elgiganten.se / E-post: epoqservice@cc.giganten.se / Kundtjänst: 0770-474 707

**DK** www.elgiganten.dk / E-mail: epoqservice@cc.giganten.dk / Kundservice: 7027 8761

**NO** www.elkjop.no / E-post: epoqservice@cc.elkjop.no / Kundservice: 21 00 22 07

**FI** www.gigantti.fi / Sähköposti: epoqservice.cc@gigantti.fi / Asiakaspalvelu: 020 321 321



The Threespine® word mark and logo are registered trademarks of Välinge Innovation AB for click furniture technology and any use of such marks is under license.



7 072779 034558

2021.01.19