FQ60BDE



Tuoteryhmä	Jääkaappi
Asennus	Vapaasti seisova
Ryhmä	4 ovea
Viiteleveys	Yli 80
Viitekorkeus	160 – 200
NO-FROST-järjestelmä	Kyllä
Jäähdytystyyppi	Täysi No Frost - Kaksoisjäähdytysjärjestelmä
Sulatus	Automaattinen
Saranatyyppi	Tavallinen
EAN-koodi	8017709337681

Estetiikka

Estetiikka	Universale	**Kylkien väri**	Valkoinen
Väri	Valkoinen	**Logo**	Lisätty
Design	Litteä	**Oven hyllyjen reunan väri**	Hopea
Materiaali	Metallia	**Laatikkojen etuosan värin**	Hopea
Kahva	Ulkoinen	**Lasihyllyjen reunan väri**	Hopea
Kahvan tyyppi	Asennettu	**Näyttö**	LED
Kahvan väri	Hopea	**Näytön osio**	Ulkona (ovessa)
Logon väri	Kromi	**Saatavilla olevat materiaalit**	Ruostumaton teräs, Musta
Kylkien materiaali	Teräs		

Jääkaapin ominaisuudet

Number of compartments	3	**Kannellinen vihanneslokero**	Kyllä
Compartment types	Low temperature compartment, Fruit and vegetable compartment	**Vihanneslokeron kannen tyyppi**	Lasi
Säädettävien hyllyjen materiaali	2	**Lamppujen lukumäärä**	2
Hedelmä- ja vihanneslaatikoiden määrä	2	**Osion alalämpö**	Kyllä
Säädettävien hyllyjen määrä	Lasi	**Jääkaapin sisävalo**	Kyllä
		Jääkaapin sisävalon tyyppi	LEDit

Vihanneslaatikon kannen tyyppi	Liukukiskoilla

Jääkaapin sisäovi

Läpinäkyvällä kannella varustettujen ovihyllyjen määrä	2	**Pullohyllyjen määrä**	2
Säädettävien ovihyllyjen määrä	2		

Jääkaapin muut ominaisuudet



Kosteuden säätö	Yes	**MultiFlow**	Kyllä
Lisävarusteet	Munakenno	**Puhallin**	Kyllä
Natural Plus Blue Light-valo	Kyllä		

Pakastimen ominaisuudet

Laatikoiden määrä	4	**Hyllyjen tyyppi**	Lasi
Hyllyjen määrä	2		

Pakastimen muut ominaisuudet



Lisävarusteet	2 jääpalamuottia	**Pikapakastusosio**	Kyllä

Muut tekniset ominaisuudet

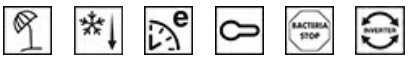

Näytön toiminnot	Lomatila, Pikapakastus, Pikajäähdytys, Eco, Lapsilukko
Pikapakastuspainike	Kyllä
Lämpötilahälytysmerkkivalo	Kyllä
Ovi auki-hälytys	Kyllä
Lämpötilan hälytin	Kyllä
Antibakteerinen tiiviste	Kyllä
Lämpötilansäätöjen määrä	Elektroninen
Kompressorien määrä	1
Jäähdytysaineen tyyppi	R600a
Kompressorin tyyppi	Vaihtelevan nopeuden kompressori
Vaahdon tyyppi	Syklopentaani

Suorituskyky / energiamerkintä - as. 2019

Vuotuinen energiankulutus	406 kWh/a	**Äänitaso**	37 dB(A) re 1 pW
Energialuokka	E	**Kohotus aika**	10 h
Äänitason luokka	C	**4 tähteä - pakastuskapasiteetti**	4,6 kg/24h
Kokonaisnettotilavuus	572 l	**Neljä tähteä - pakastuskapasiteetti yksi**	4,6 kg/24h
Pakastetilojen tilavuuden summa	196 l	**Ilmastoluokitus**	SN, N, ST, T
Kylmäsäilytystilojen ja pakastamattomien tilojen tilavuuksien summa	376 l	**EEI**	100 %

Sähköliitäntä

Sähköpistokkeen tyyppi	(F;E) Schuko	**Jännite (V)**	230 V
Sähköliitäntä	200 W	**Taajuus (Hz)**	50 Hz
Virta (A)	0,8 A	**Johdon pituus**	240 cm

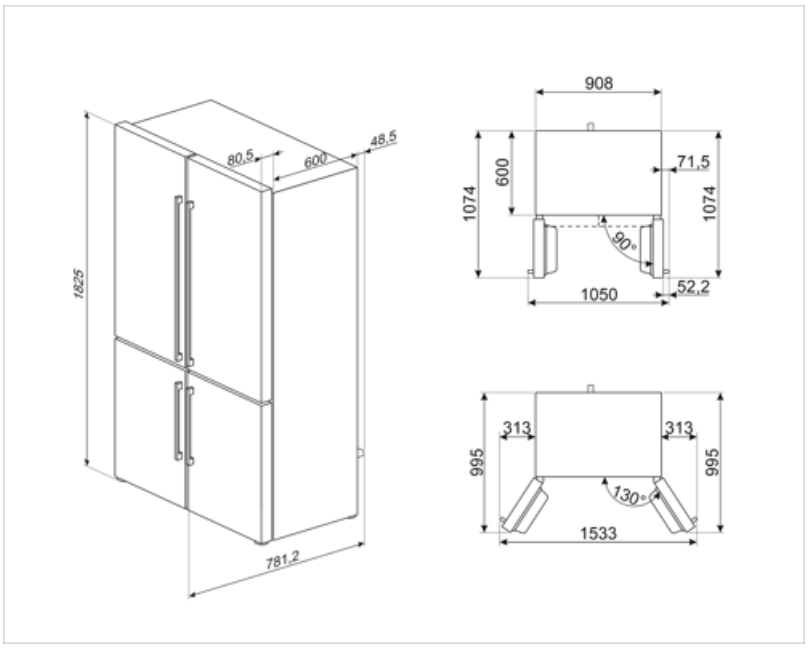

Symbols glossary



Automaattinen sulatusjärjestelmä huolehtii sulatuksesta automaattisesti säännöllisin aikavälein, jolloin sulatuksesta ei tarvitse huolehtia.



Lapsilukko: jotkin mallit on varustettu laitteella, joka lukitsee ohjelman/jakson, jottei sitä voitaisi muuttaa vahingossa.



LED-näyttö: näyttää valitut ohjelmat, toiminnot ja vaihtoehdot sekä ajan ennen jakson loppumista.



Tuuletettu: Kylmän ilman automaattinen jakelu jääkaappiosastoon, mikä mahdollistaa tasaisen lämpötilan jakelun jääkaapissa.



Tehonsäästötila: Tehonsäästötilan avulla jääkaappi voidaan ottaa pois käytöstä ja pakastin voidaan pitää päällä.



Smegin siirtyminen älykkäämpiin ja ympäristöystävällisempiin malleihin on johtanut invertteriteknologian valitsemiseen, mikä karsii kulutusta merkittävästi.



Natural Plus Blu Light: Tämä ainutlaatunen Natural Plus Blu Light -järjestelmä toimii luonnon kanssa lisätäkseen hedelmien ja vihannesten säilyvyysaikaa.



Antibakteerinen käsittely: antibakteerinen käsittely paremman hygienian takaamiseksi



Energiatehokkuusluokka E



Säästötila: Analysoi jääkaapin toimintaa aktivoinnin aikana ja optimoi toimintajakson tehonkulutuksen vähentämiseksi.



Pikapakastus: Pikapakastustoiminto jäähdyttää osaston lämpötilaa, kun se aktivoidaan muutama tunti ennen käyttöä.



LED-sisävalo: energiatehokkaampi ja kestävä tapa valaista laitteen sisäosa.



Air plus: pitää ruoan tuoreena pidempään.

Benefit (TT)

NO-FROST-järjestelmä

No Frost -järjestelmä estää jään muodostumisen ja edistää ruoan parempaa säilyvyyttä jääkaapissa

Natural Plus Blue Light -järjestelmä

Natural plus Blue light -järjestelmä pidentää hedelmien ja vihannesten säilyvyyttä säilyttäen samalla niiden organoleptiset ominaisuudet

Muovinen Multiflow-järjestelmä

Multiflow-järjestelmä varmistaa kylmän ilman tasaisen jakautumisen jääkaapin sisällä

Puhallin

Tuuletin edistää ilman tasaista jakautumista jääkaapin sisällä

Jäähdytyskaasu R600a

Ympäristöystävällinen R600a-jäähdytyskaasu edistää nopeaa viilennystä pienemmällä energiankulutuksella

Ulkoinen kahva

Ulkoinen kahva takaa jääkaapin käytännöllisyyden ja helpon käytön

Jääkaapin sisävalaistus

Sisävalaistus täydelliseen hyllyjen näkyvyyteen jääkaappiosastossa

Hedelmä- ja vihanneslaatikko

Hedelmä- ja vihanneslaatikko takaa parhaat säilytysolosuhteet tuoreille elintarvikkeille estäen mahdollisen saastumisen

Inverter-kompressori

Inverter-kompressori vähentää melu- ja tärinätasoja, luoden hiljaisen ja miellyttävän keittiöympäristön

Inverter-kompressoriteknologia tarjoaa merkittäviä etuja jäähdytysjärjestelmissä, parantaen sekä suorituskykyä että energiatehokkuutta. Parempi lämpötilansäätö takaa tasaisemman ja vakaan sisäympäristön, säilyttäen ruoan tuoreuden. Tämä teknologia myös vähentää energiankulutusta, sillä kompressori säätää nopeuttaan jäähdytystarpeen mukaan.

Ulkoinen näyttö

Ulkoinen näyttö yksinkertaiseen ja intuitiiviseen ohjaukseen sekä nopeaan tiedonsaantiin